
17005
GAME STACK
2580PCS
16+
NEUVA
ENTERTAINMENT
GAME STACK
MINDLINK®
超越现实
GAME STACK
LEVEL 01
START HERE
ARCADE
游戏天堂
CYBERPUNK
NEONCITY
Scan the QR code
for a PDF instruction
扫码关注公众号
获取电子版说明书

ABOUT LUMIBRICKS

Welcome to Lumibricks, where imagination meets illumination in the brick world!

Formerly known as FUNWHOLE, the world's first lighting bricks manufacturer, Lumibricks continues its legacy as a trailblazer in the world of building brick sets with a unique twist - integrated lighting that transforms every creation into a radiant masterpiece.

Every Lumibricks' set celebrates the joy of building and the magic of illumination. Whether you're crafting intricate architectures or imaginative scenes, the design details and lighting features bring the sets to life, and also bring you joy and shine whether it is the day or night.

At Lumibricks, we believe in the power of light to transform and elevate. With our slogan, "Delight day and night," we invite you to explore the possibilities of illuminated brick sets. Discover a hobby that doesn't just shine - it glows with your inner creativity.

欢迎来到Lumibricks灯搭的乐园

在这里，我们不仅仅是玩具制造商，我们还是创造快乐的艺术家。

自2014年诞生起，Lumibricks灯搭（原FUNWHOLE）就坚守一个独特的愿景：在日与夜的交替中，为我们的玩家揭示积木之美的无限可能。

作为全球领先的灯光积木品牌，本着充分表现积木套装整体之美的初衷，Lumibricks致力于灯光积木套装产品的开发，将积木与灯光合为一体。

Lumibricks不仅仅是一套普通的积木，更是代表了一种全新的玩乐方式，每一块积木，每一束光线，都承载着我们带给全球数百万家庭更多欢笑的承诺。

我们相信，积木有灯，生活有光，让Lumibricks与你一起，拼搭出更多乐趣，创造属于你的灯光宇宙。

Game Stack — rebuilding true cyberpunk through structure. Rooted in cyber-futurist stacking logic, this set evolved through iterative redesigns to balance modular playability with high-density form. A fully immersive building experience.

赛博朋克游戏厅，用结构重构纯正赛博。
灵感源于赛博未来主义的堆叠语汇，历经多轮打磨与重构，最终以模块舱体实现可拆可叠的高密度街景，唤醒沉浸式拼搭体验。

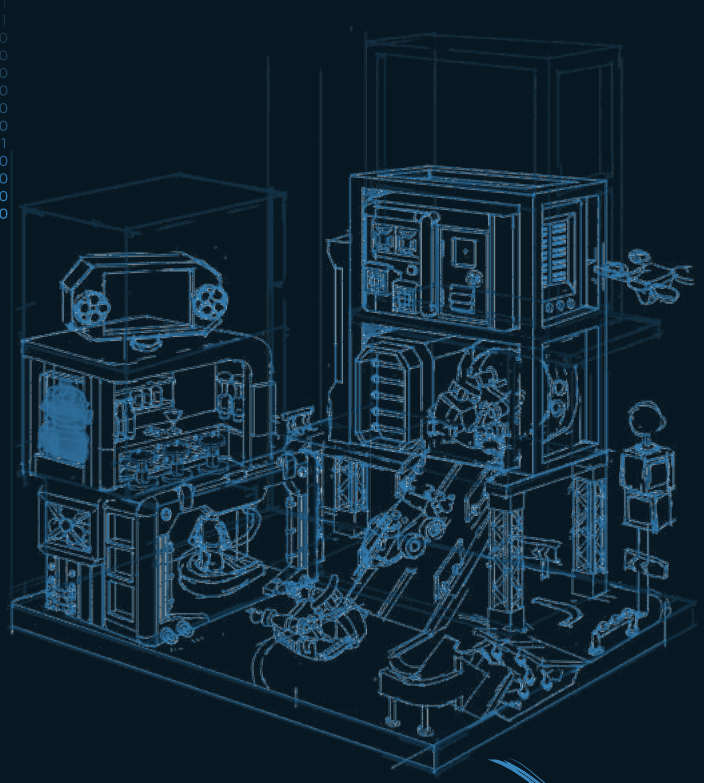

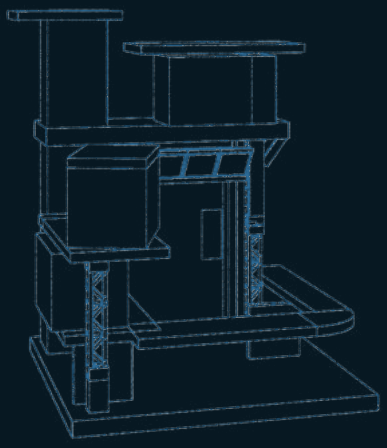

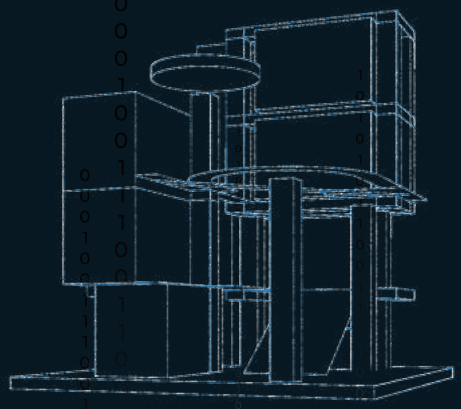





This product uses side connectors to enable a single power source to supply multiple sets. However, due to the power load limit, please do not connect more than four sets together when using this set in combination with others.
Please also prioritize using the Type-C port on this set as the main power input.

产品使用侧向连接器，可实现单电源多套套装供电，但由于电源存在负荷上限，当本套装与其他套装连接时，请不要超过4套进行连接。同时请优先使用本套装的typec接口作为电源入口供电。



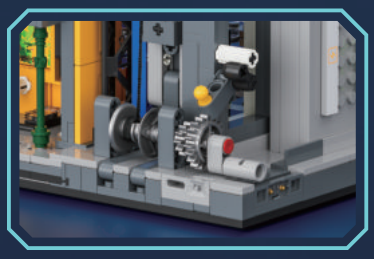

Hand-Crank Elevator
手摇垂直电梯



Hover Drone
无人机

Auto Bar
自助吧台

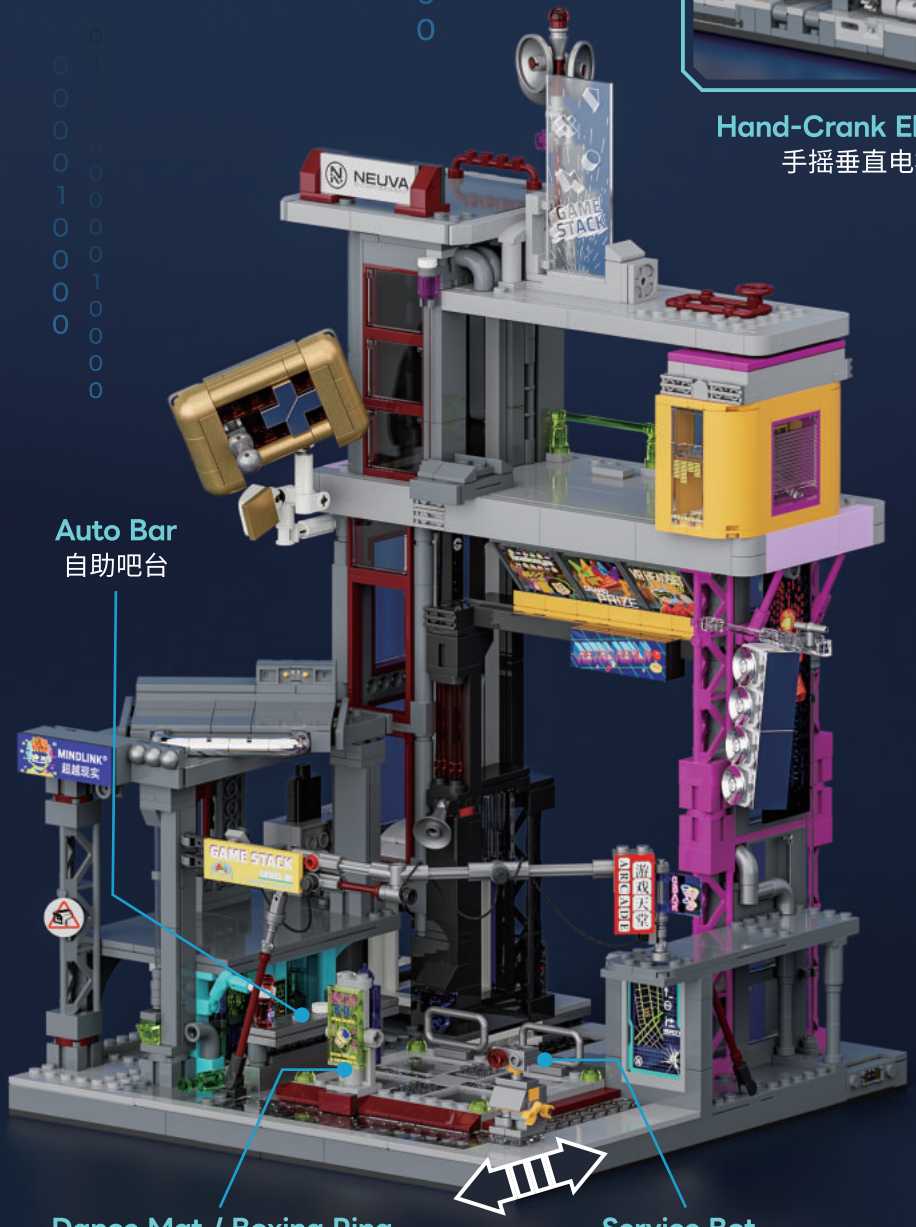

Dance Mat / Boxing Ring
跳舞机/拳击擂台

Service Bot
服务机器人



Level 1: Retro Arcade
第一关 | 复古游戏厅



Level 2: VR Battle Pod
第二关 | VR对战舱

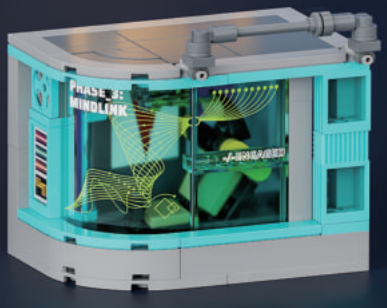

Level 3: Neuro Pod
第三关 | 脑机娱乐舱

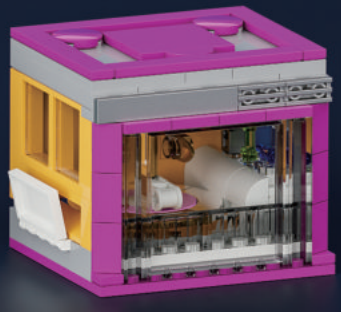

Final Stage: Mega Prize Core
终极奖池





"Hold on. Still loading modules."
Always online—her login lags the system.
「等等，我还没载完模块呢。」
常年在线脑机空间，每次接入都让系统卡顿一秒。

Beta – Elite Gamer/高级玩家



"I'm not fast. The world's just slow."
Grew up low-tech on the streets—bare hands, top scores.
「我不快，是时代慢了。」
街头长大的低机化玩家，没多少芯片，却能秒杀排行榜前十。

CHEN – Street Gamer/普通玩家



"I lost this round. They lose the next."
Once a rigged winner. Now a rebel in the shadows—watching the prize.
「这局输的是我，下一局就是他们。」
曾是被操控的冠军，失去身份后转入地下，如今重回旧地，盯紧奖池。

Kai – Fallen Champion/反抗者



"Welcome to Game Stack. Obey the algorithm."
No one's seen her for real. She is the system—everywhere, nowhere.
「欢迎来到 Game Stack，请遵守算法。」
无人见过她的真身，只存在于游戏厅光影之间，从不离开系统。

Lila – System Host/系统管理者

EN

WHAT'S INCLUDED

Please check and make sure you get all the items listed below.

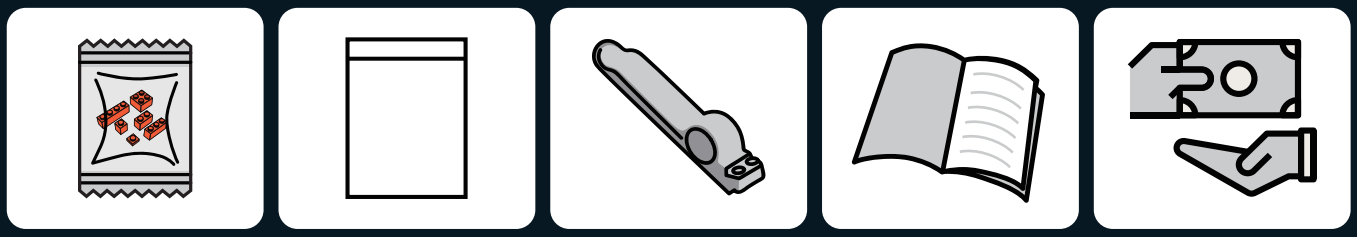

Building Bricks | LED Light Kit | Brick Separator | User Manual | Service Card

TROUBLESHOOTING

The small size of lighting accessories makes them susceptible to damage during installation, and the following issues are common causes of failure.

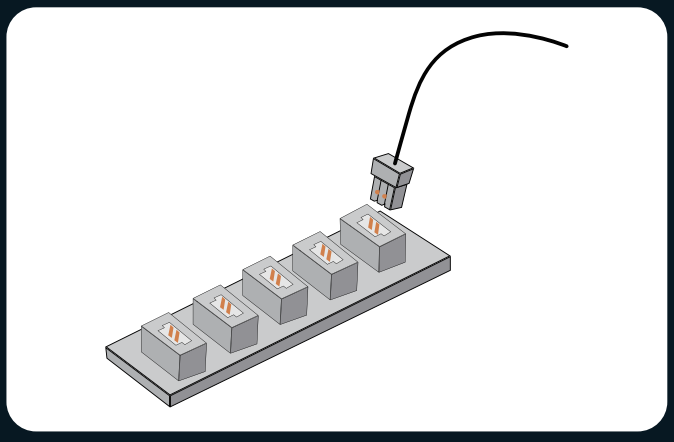

1.Ensure that the connectors are correctly installed as shown in the picture.

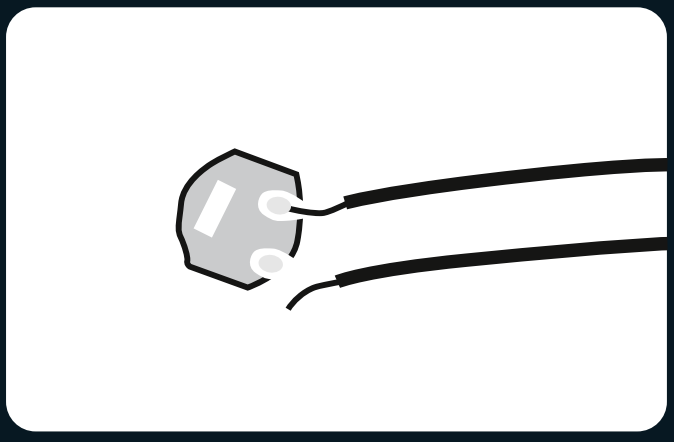

2.Check if the wires are disconnected or broken from the solder joints.

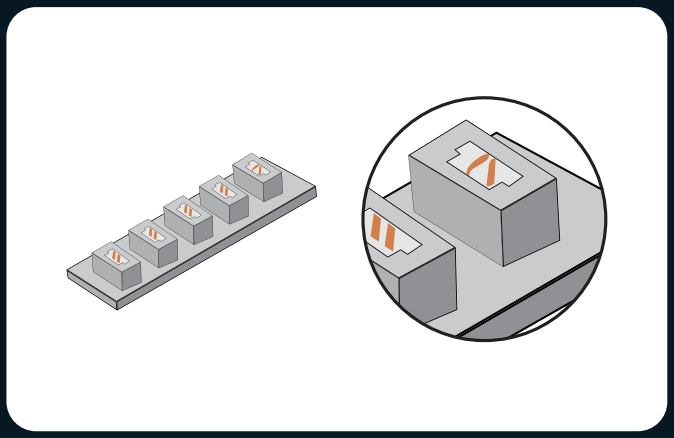

3.Check the internal pins of the connector sockets. The internal pins of a properly working connector port should be straight. If the small pins are bent, they may be considered faulty ports.

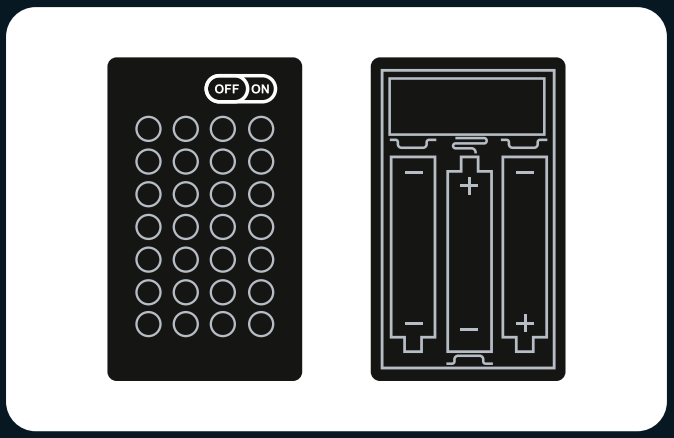

4.Check that the power switch on the battery box is on and that the "+" and "-" poles of the battery are correctly placed (using new batteries)and ensure that the upper and lower connections to the "+" and "-" poles of the power switch are installed correctly.

If you have checked each string of lights according to the guide above and the lights still do not light up, please contact our customer service for assistance.

SAFETY PRECAUTIONS

1. Before use, please make sure to check the voltage to avoid damage to the product and potential safety hazards.
2. The lights in the product are not replaceable. If they are damaged or not lighting up, please refer to the troubleshooting section or contact our customer service for assistance.
3. Avoid pulling on the light connection wires as this may cause damage.
4. Do not expose the product to water as it may damage the product.
5. Please read and follow the instructions carefully during building to ensure a good building experience.
6. This product doesn't include batteries or power banks. Please prepare your own batteries or power banks to power the LED light kits.
7. While there are several models available, the operating procedures and mechanism for Lumibricks expansion boards and battery boxes remain consistent. For inquiries, we encourage you to reach out to our customer service team for assistance.
8.Certain products are accompanied by a Type-C cable designed exclusively for use with the respective product. The USB end of the cable connects to a 5V DC power source, while the Type-C end connects to the Type-C expansion board.Please disconnect the input power when not in use for an extended period.
9.Do not simultaneously use multiple power sources to supply power to the LED light kits.

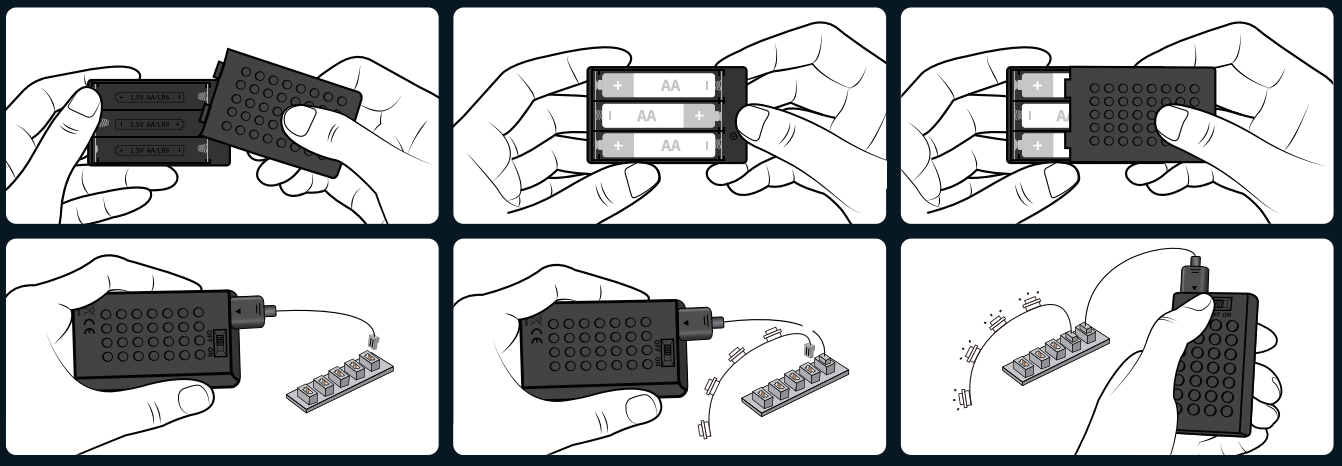

Battery box name: No. 5 building block battery box Battery type: AA*3 (No. 5) Battery rated voltage: 1.5V

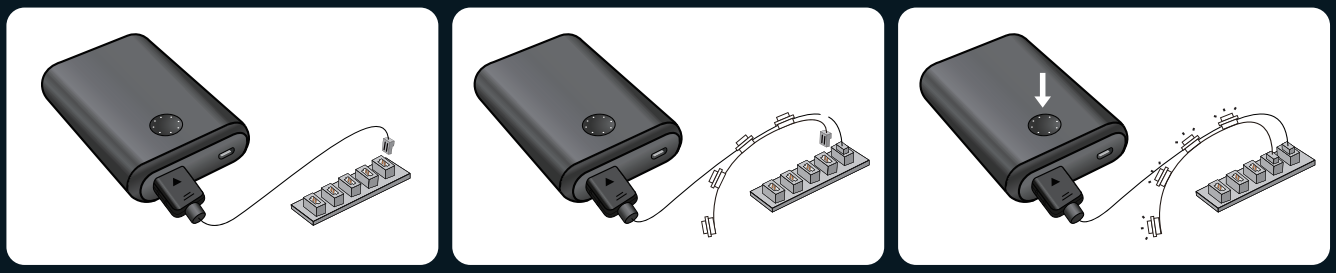

EN

LED LIGHT KIT PACKAGE LIST

Please check and make sure you get all the lighting accessories. Contact us if there are any missing components.

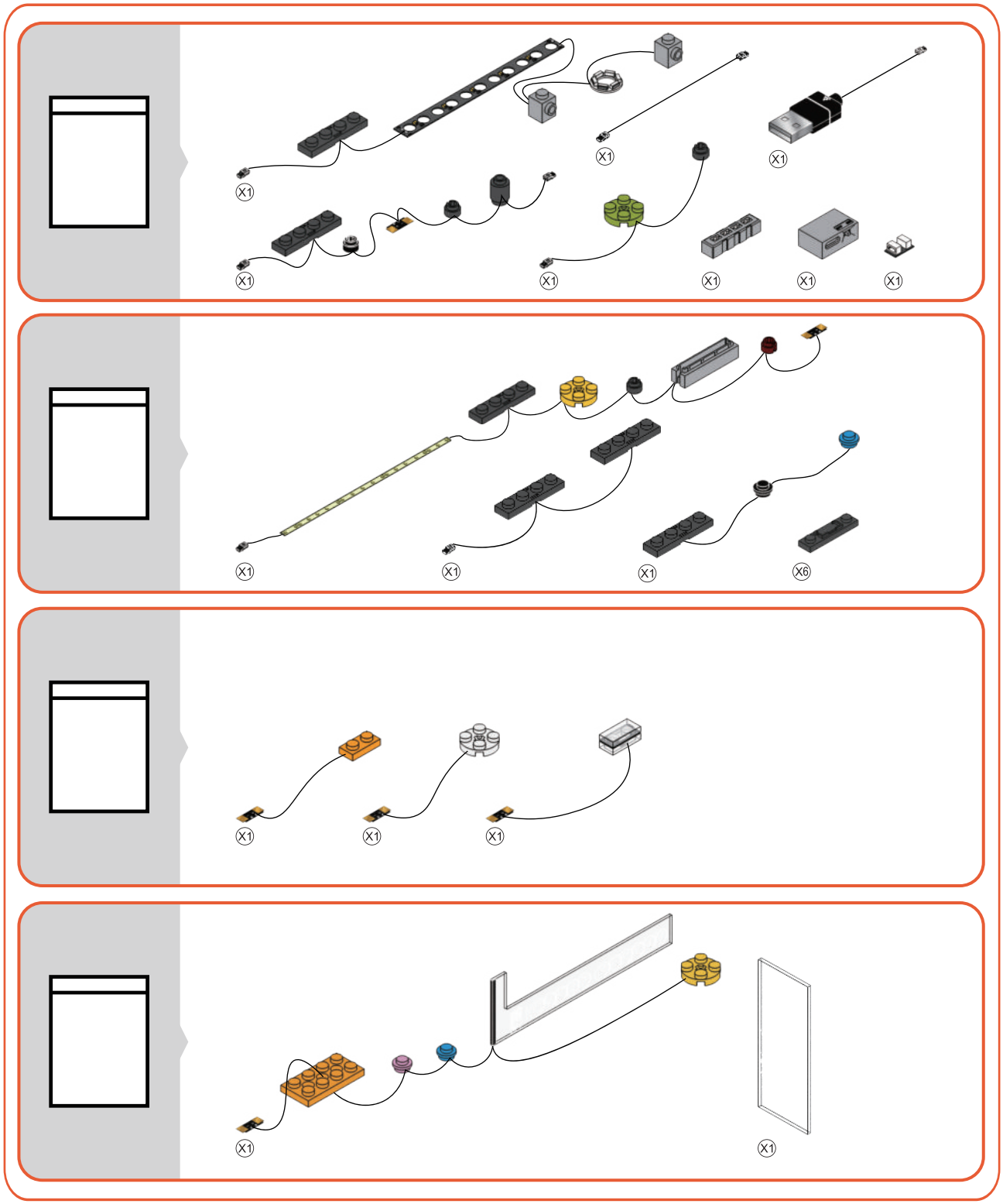

Note: when installing, don't pull it hard, bend it or shake it to avoid damage. Not for children under sixteen.

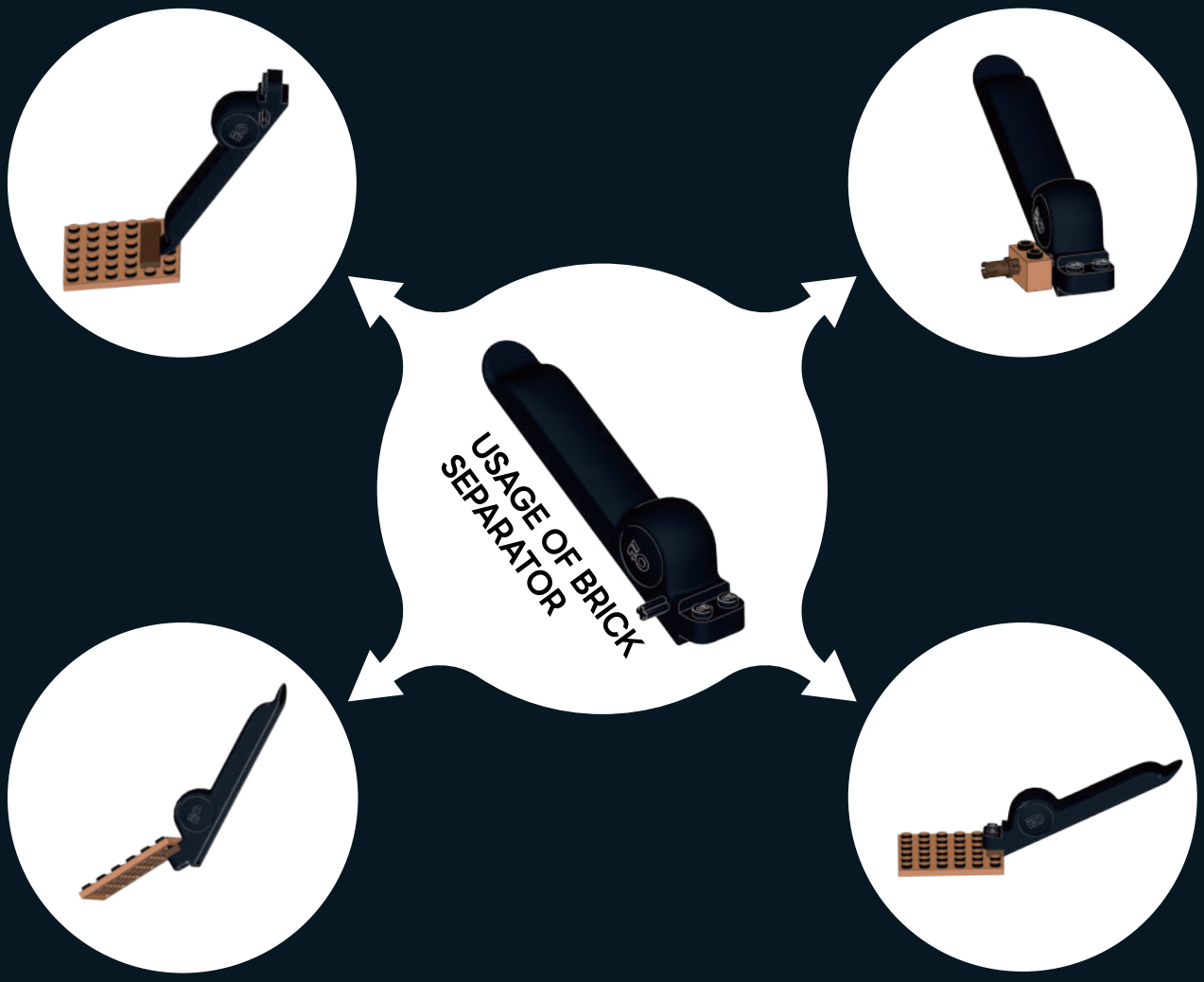

HOW TO UNPLUG THE CONNECTOR

Note that the new connector will be tight. To remove it, gently shake it from side to side until it loosens, then pull it out.

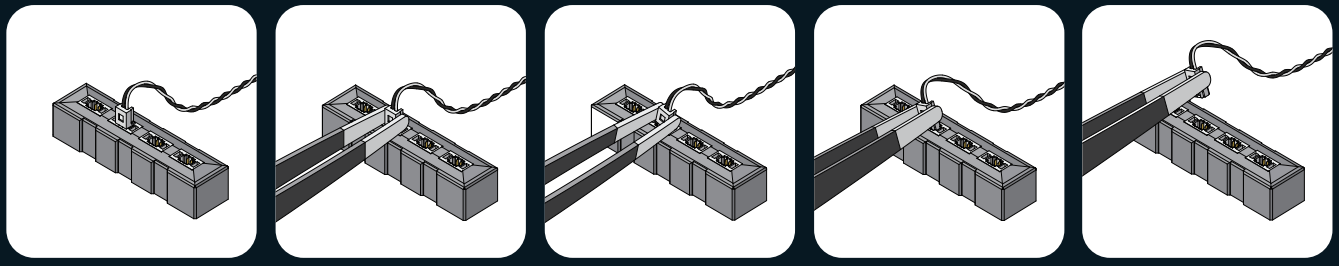

1.The connector is installed, as shown in the picture.

2. Use tweezers to hold the connector on both sides.

3.Gently shake the connector from side to side.

4.When the connector is tight, it will take several shakes to loosen it.

5.Remove the connector.

ZH

包装配件

请检查包装配件是否完整

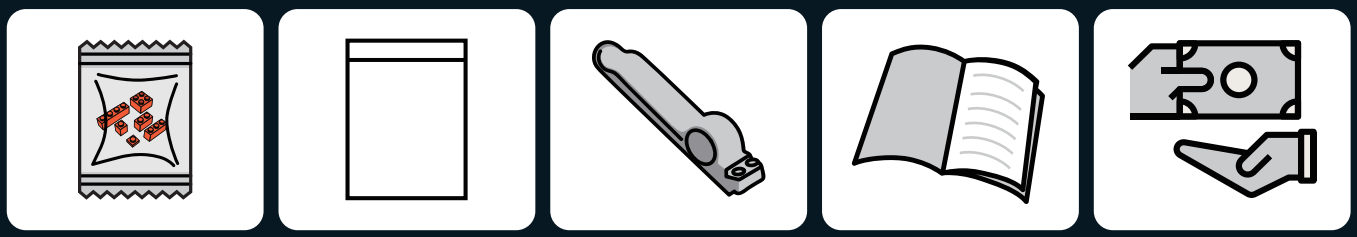

积木包　LED 灯光配件包　起件器　说明书　售后卡

灯饰配件故障排除指南

由于灯光配件的尺寸较小，容易因为操作不当而损坏，以下是常见的故障原因。

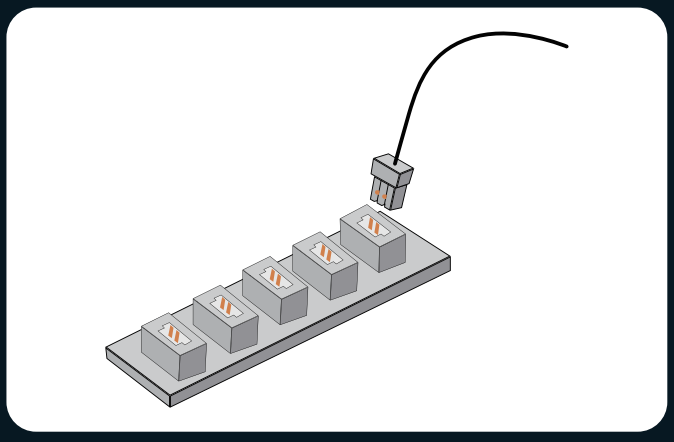

1.请检查连接器安装正确，如图所示。

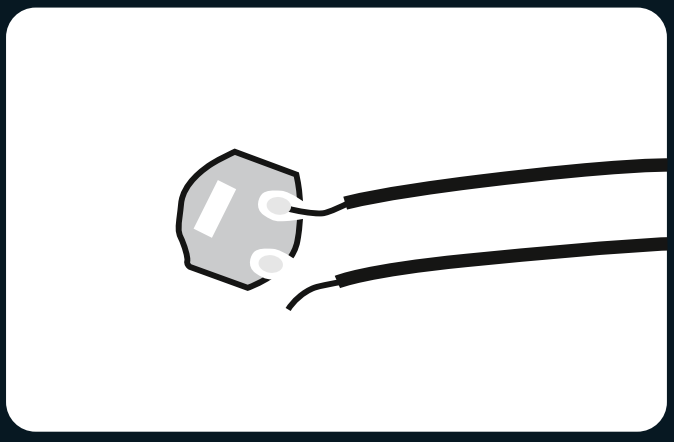

2.请检查电线是否从焊点脱落或断裂。

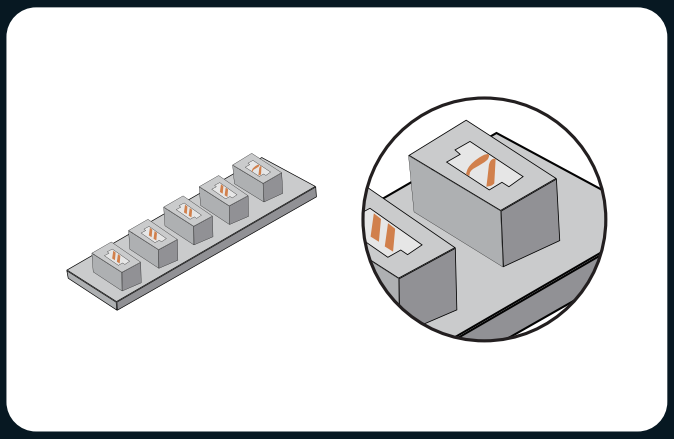

3.请检查连接器插口的内部引脚，工作正常的连接器端口内部小引脚应该是直的，如果是弯的小引脚则可以判断为故障端口。

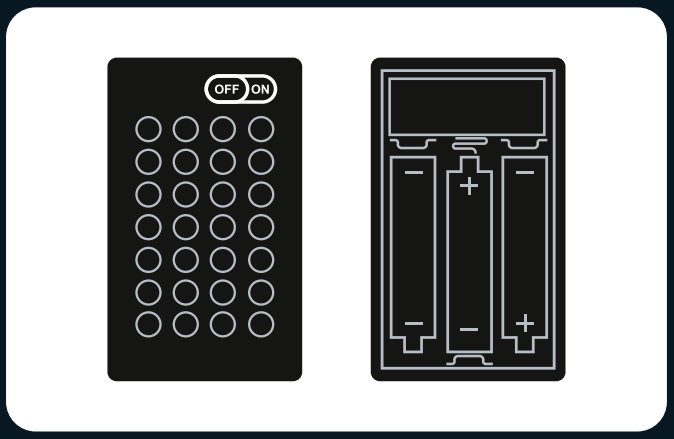

4.请检查电池盒的电源开关是开启状态并且电池“+”“-”极放置正确（确保您使用的是新电池。）
请确认上下连接电源开关“+”“-”极，安装无误。

如以上按照安装指南检查每一串灯，灯源还是不亮，请联系我们的客服。

灯饰配件安全使用注意事项

1. 使用前请确认工作电压，避免电压损坏产品带来安全隐患；
2. 此灯具光源不可替换，如损坏不亮请参考故障排查或联系我们的客服；
3. 请勿用力拉扯灯具连接线，以免损坏产品；
4. 请勿触碰水，以免损坏产品；
5. 体验安装过程中请仔细阅读并按照说明书进行操作，以免影响您的体验；
6. 本产品不包括电池或移动电源。请自备电池或电源为LED灯组供电；
7. 扩展板和电池盒存在多种型号，但使用方法和原理相似。有问题请联系客服。
8. 部分产品附送Type-C线，但仅支持本品使用，USB端连接5V直流电源，Type-C端连接Type-C扩展板。长时间不用时请断开输入电源；
9. 不可同时使用多种供电方式为LED灯组供电；

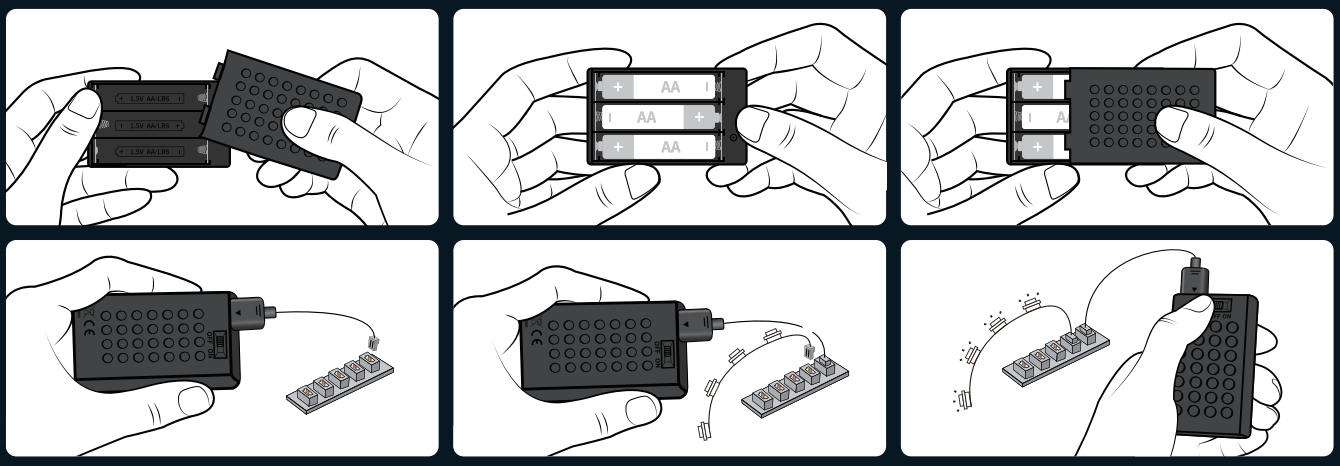

电池盒名称：5号积木电池盒　　电池型号：AA*3 (5号)　　电池额定电压：1.5V

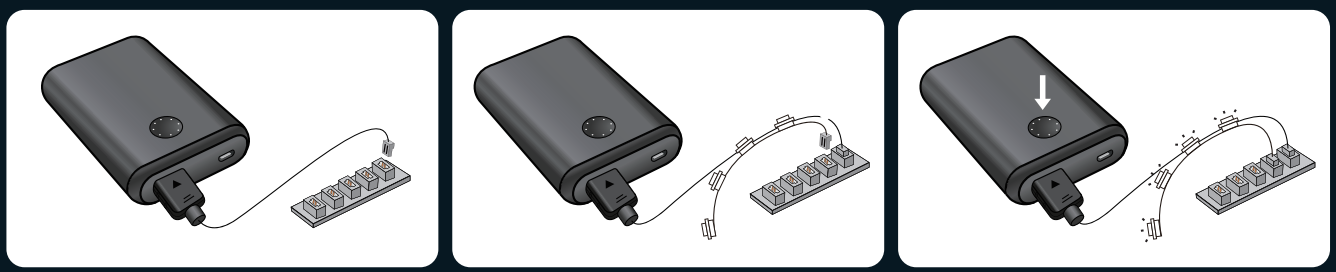

ZH

LED灯光配件包清单

请检查并确保您获得所有照明配件。如果有任何缺少的组件，请联系我们。

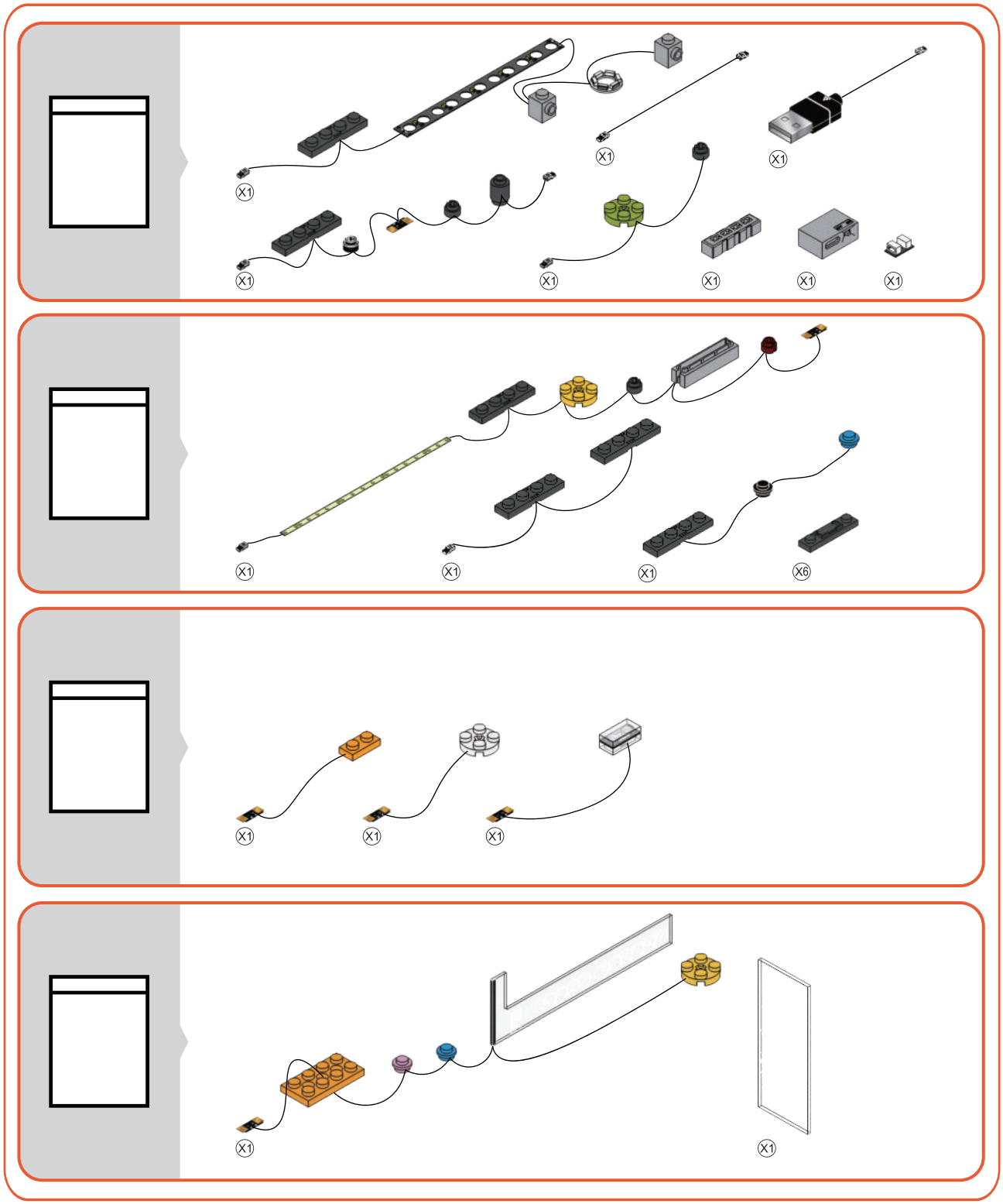

注意: 安装时不要用力拉扯、弯曲或晃动，以免损坏。供电电压应低于5V，按钮电池座的电压可以低于6V。不适合十六岁以下儿童使用。

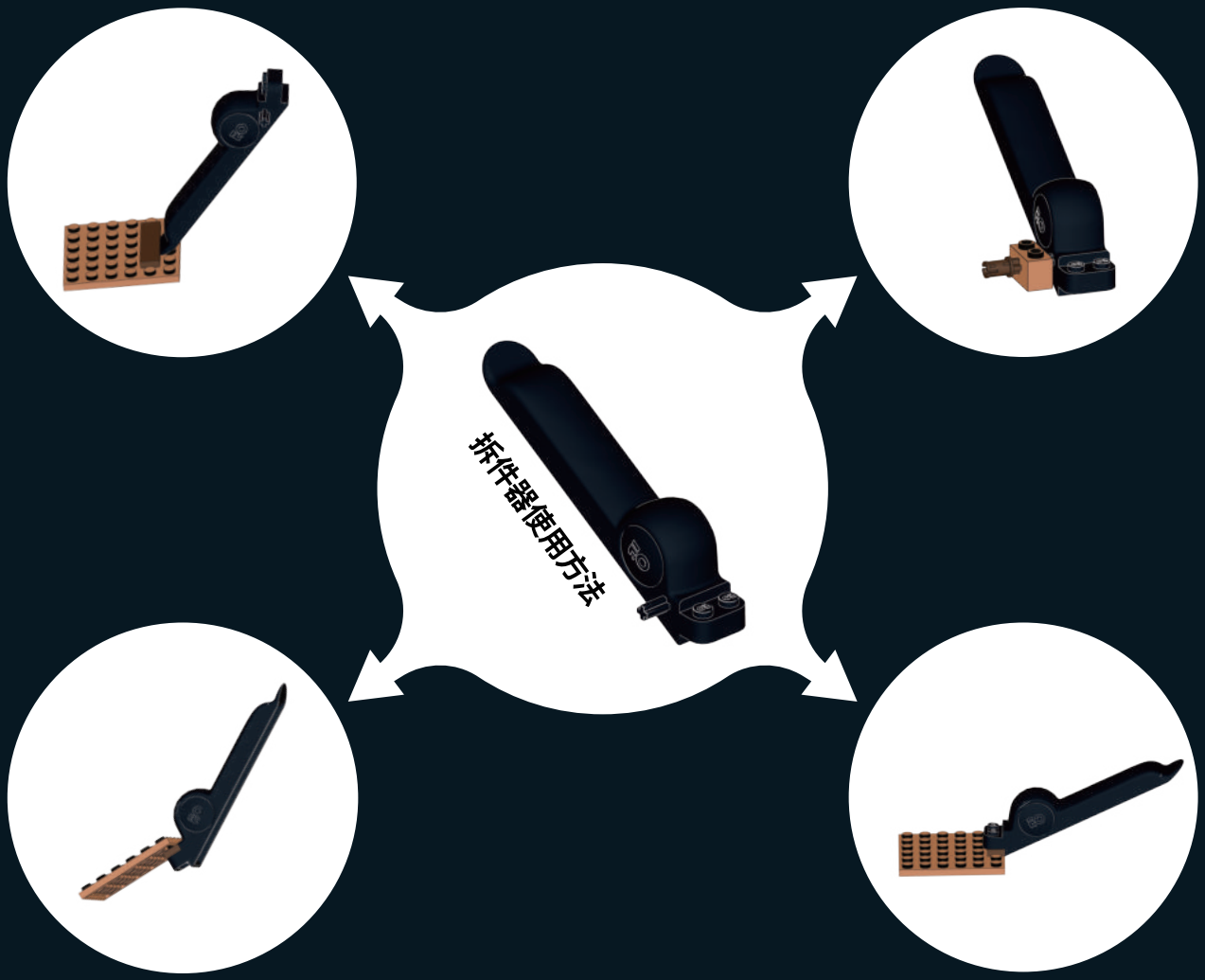

连接器拔插方法

请注意，新连接器会比较紧。要将其拔出，请轻轻地左右晃动，直到它松动，然后再拔出。

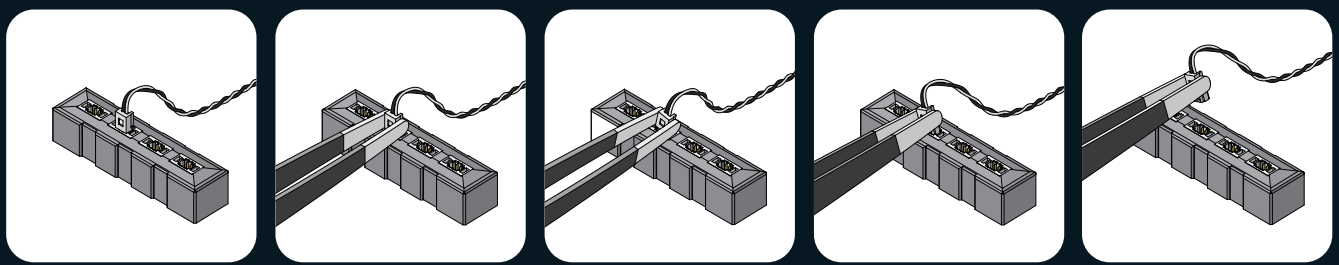

1. 连接器已安装，如图所示。
2. 使用镊子从两侧夹住连接器。
3. 轻轻地左右晃动连接器。
4. 如果连接器很紧，需要多次晃动才能松动。
5. 拔下连接器。

DE

WAS IM LIEFERUMFANG ENTHALTEN IST

Bitte vergewissern Sie sich, dass Sie alle unten aufgeführten Artikel erhalten haben.

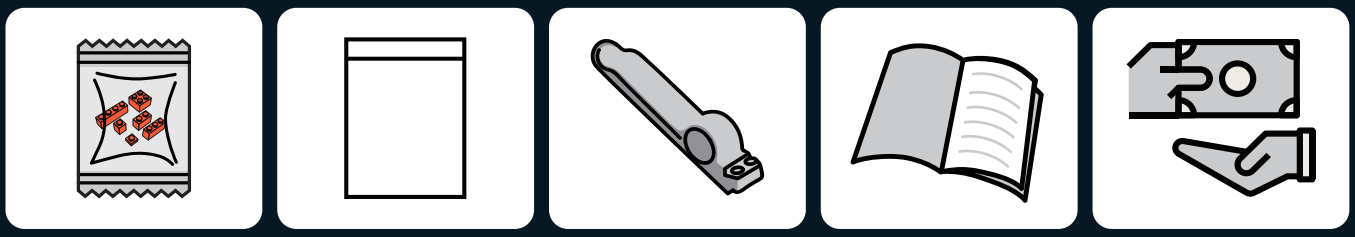

Bauklötze | LED-Licht-Kit | Bausteintrenner | Benutzerhandbuch | Servicekarte

FEHLERSUCHE

Die geringe Größe des Beleuchtungszubehörs macht es anfällig für Beschädigungen während der Installation. Die folgenden Probleme sind häufige Fehlerursachen.

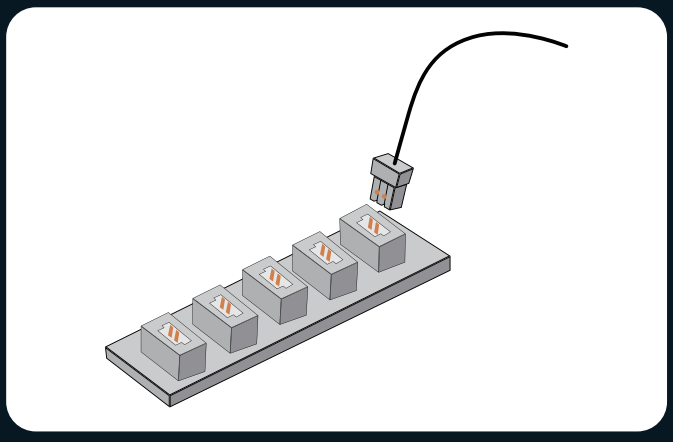

1.Vergewissern Sie sich, dass die Anschlüsse, wie in der Abbildung gezeigt, korrekt installiert sind.

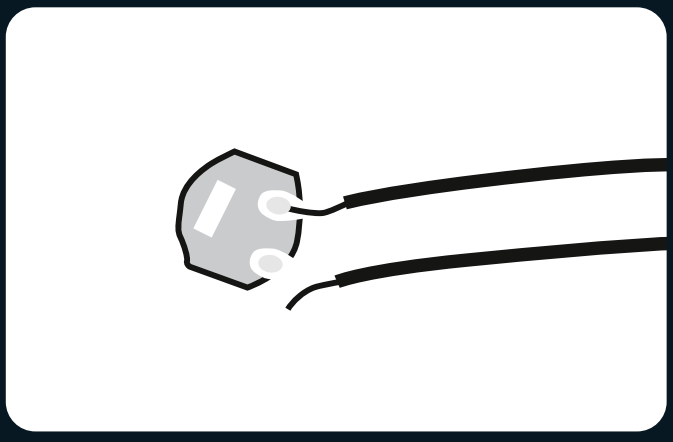

2.Prüfen Sie, ob sich die Drähte von den Lötstellen gelöst haben oder gebrochen sind.

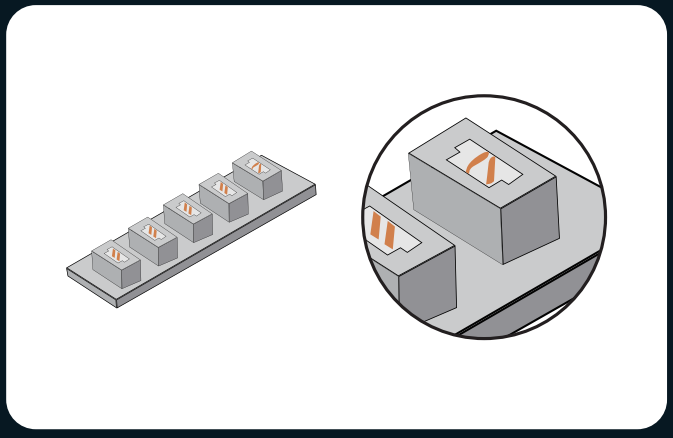

3.Überprüfen Sie die inneren Stifte der Steckerbuchsen. Die inneren Stifte eines ordnungsgemäß funktionierenden Anschlusses sollten gerade sein. Wenn die kleinen Stifte verbogen sind, können sie als fehlerhafte Anschlüsse betrachtet werden.

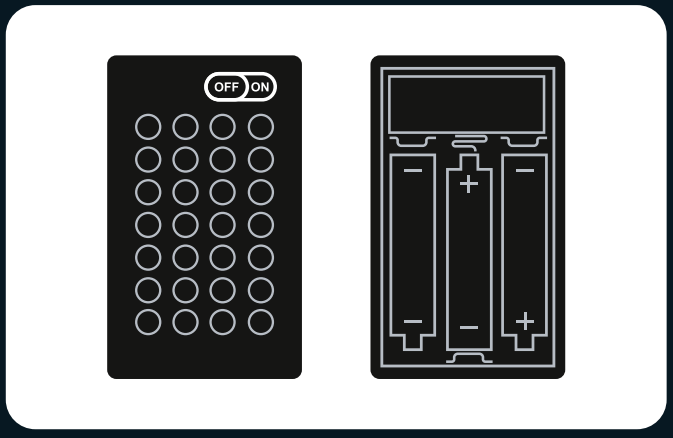

4.Prüfen Sie, ob der Netzschalter am Batteriekasten eingeschaltet ist und ob die Pole „+“ und „-“ der Batterie korrekt platziert sind (bei Verwendung neuer Batterien). Stellen Sie sicher, dass die oberen und unteren Anschlüsse an den Polen „+“ und „-“ des Netzschalters richtig installiert sind.

Wenn Sie die einzelnen Lichterketten gemäß der obigen Anleitung überprüft haben und die Lichter immer noch nicht leuchten, wenden Sie sich bitte an unseren Kundendienst, um Hilfe zu erhalten.

SICHERHEITSVORKEHRUNGEN

1. Prüfen Sie vor der Verwendung die Spannung, um Schäden am Produkt und mögliche Sicherheitsrisiken zu vermeiden.
2. Die Lichter in diesem Produkt sind nicht austauschbar. Wenn sie beschädigt sind oder nicht leuchten, lesen Sie bitte den Abschnitt Fehlerbehebung oder wenden Sie sich an unseren Kundendienst.
3. Ziehen Sie nicht an den Anschlussdrähten der Lampen, um Beschädigungen zu vermeiden.
4. Setzen Sie das Produkt nicht Wasser aus, da es dadurch beschädigt werden kann.
5. Lesen und befolgen Sie die Anweisungen sorgfältig während des Aufbaus, um eine optimale Bauerfahrung zu gewährleisten.
6. Dieses Produkt enthält keine Batterien oder Akkus. Bitte bereiten Sie Ihre eigenen Batterien oder Powerbanks vor, um das LED-Licht-Kit zu betreiben.
7. Obwohl es verschiedene Modelle gibt, bleiben die Betriebsverfahren und der Mechanismus für Lumibricks-Erweiterungsplatinen und Batteriekästen gleich. Bei Fragen wenden Sie sich bitte an unseren Kundendienst.
8. Bei bestimmten Produkten liegt ein Typ-C-Kabel bei, das ausschließlich für die Verwendung mit dem jeweiligen Produkt bestimmt ist. Das USB-Ende des Kabels sollte an eine 5V-Gleichstromquelle angeschlossen werden, während das Typ-C-Ende an die Typ-C-Erweiterungskarte angeschlossen wird.
9. Verwenden Sie nicht mehrere Stromquellen gleichzeitig, um das LED-Licht-Kit mit Strom zu versorgen.

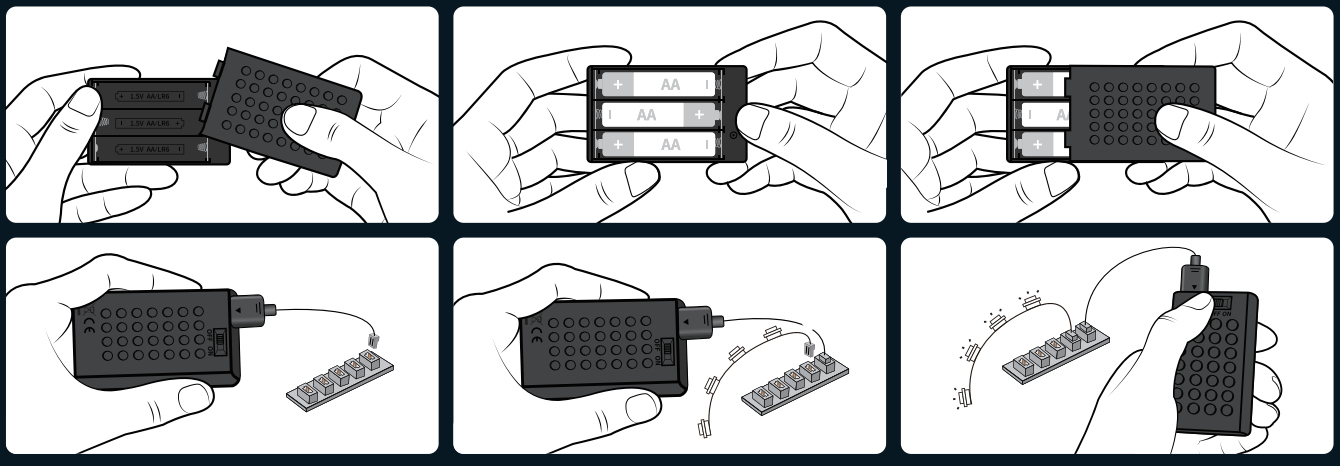

Name der Batteriebox: Nr. 5 Baustein-Batteriekasten Batterietyp: AA*3 (Nr. 5) Nennspannung der Batterie: 1,5 V

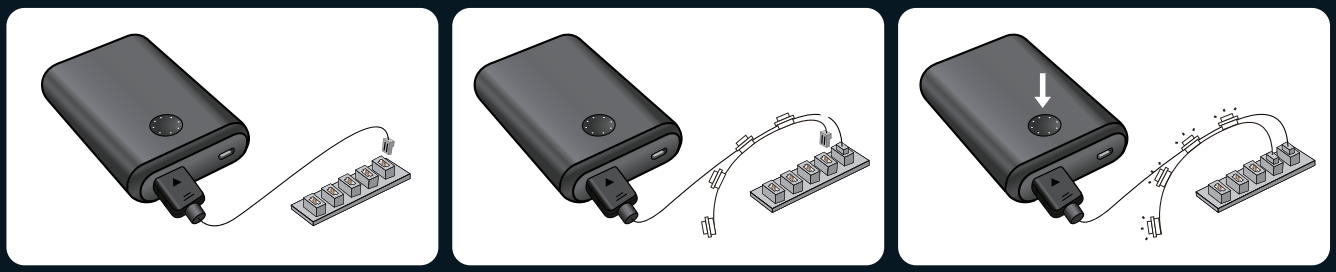

DE

LED LIGHT KIT – PAKETLISTE

Bitte überprüfen Sie, ob Sie das gesamte Beleuchtungszubehör erhalten haben. Kontaktieren Sie uns, falls Komponenten fehlen sollten.

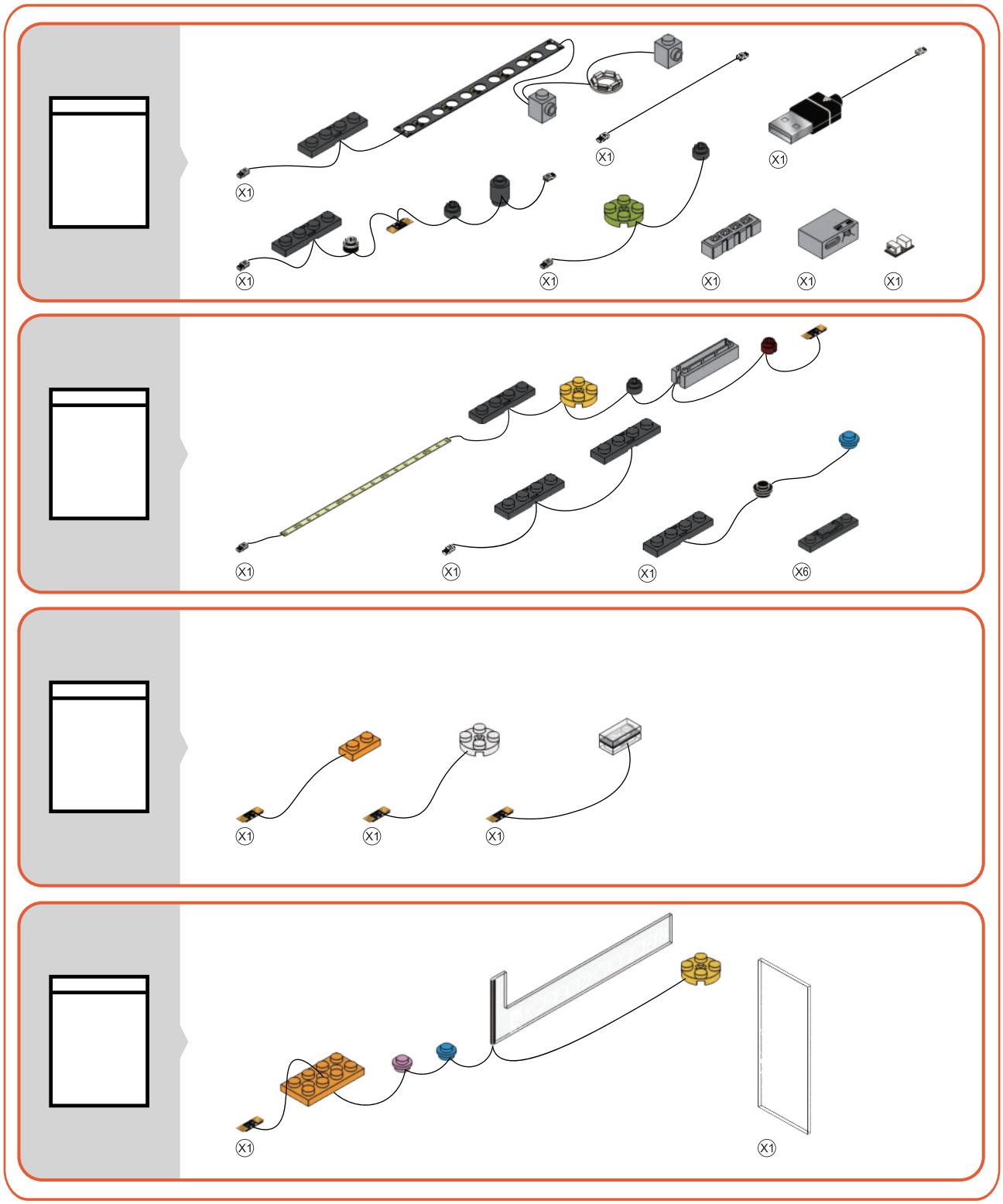

Hinweis: eim Installieren nicht stark ziehen, biegen oder schütteln, um Schäden zu vermeiden. Nicht für Kinder unter sechzehn Jahren geeignet.

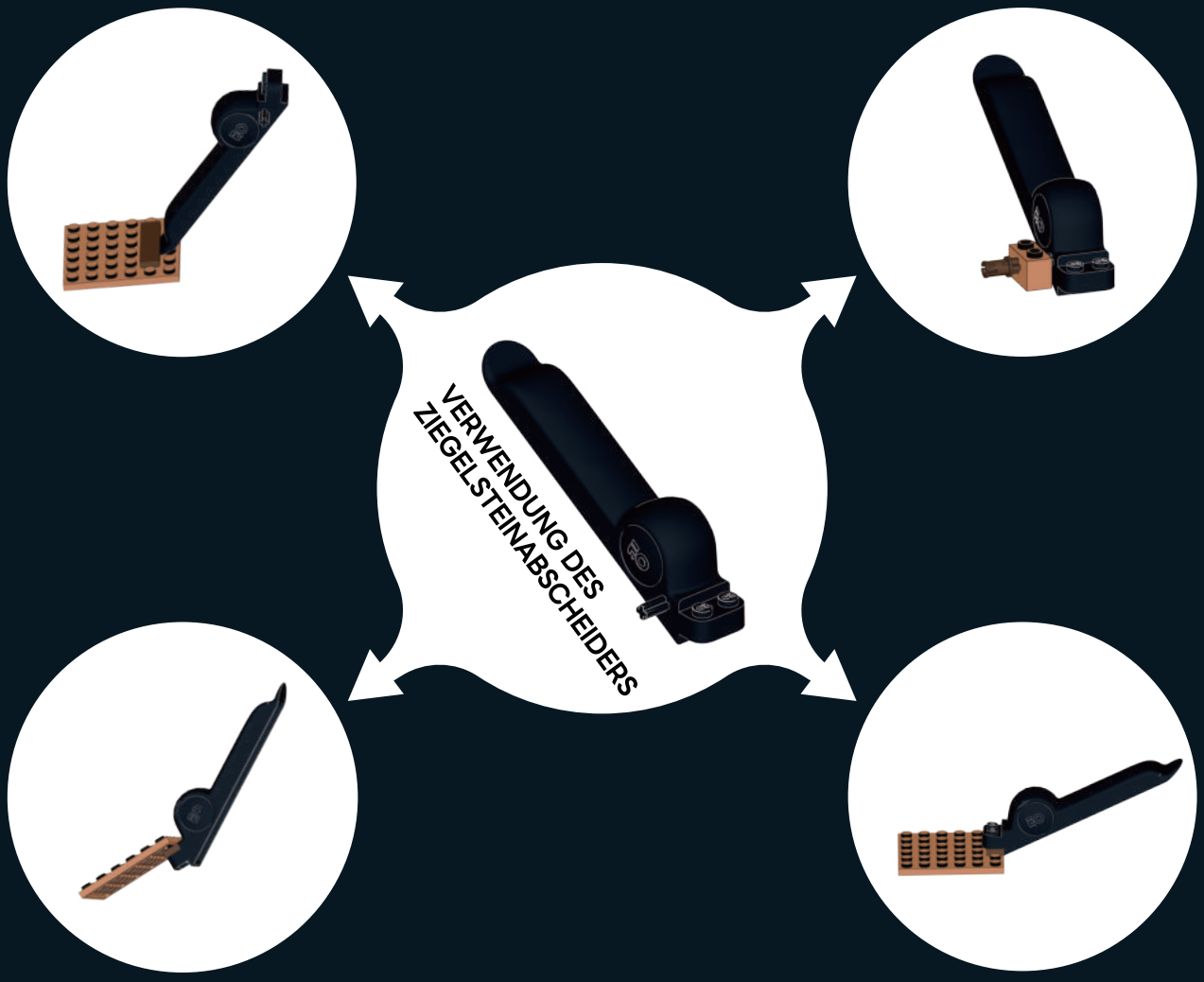

SO ENTFERNEN SIE DEN STECKVERBINDER

Beachten Sie, dass der neue Steckverbinder fest sitzen wird. Um ihn zu entfernen, schütteln Sie ihn vorsichtig von Seite zu Seite, bis er sich lockert, und ziehen Sie ihn dann heraus.

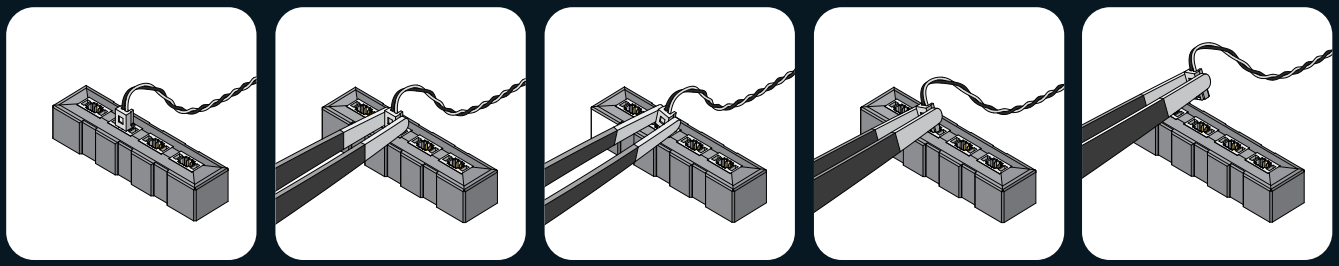

1.Der Steckverbinder ist installiert, wie auf dem Bild gezeigt.

2.Verwenden Sie eine Pinzette, um den Steckverbinder an beiden Seiten zu halten.

3.Schütteln Sie den Steckverbinder vorsichtig von Seite zu Seite.

4.Wenn der Steckverbinder fest sitzt, sind mehrere Bewegungen erforderlich, um ihn zu lockern.

5.Entfernen Sie den Steckverbinder.

FR

CE QUI EST INCLUS

Veuillez vérifier et vous assurer que vous avez bien reçu tous les articles mentionnés ci-dessous.

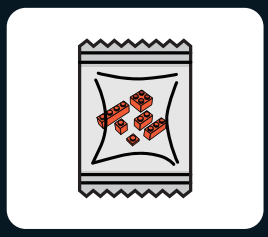

Briques de construction

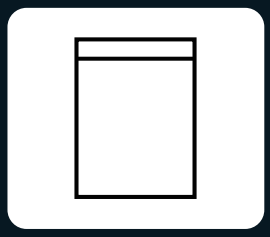

Kit d'éclairage LED

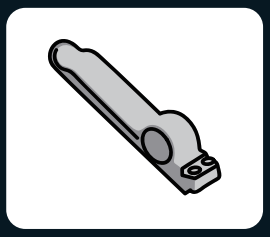

Séparateur de briques



Manuel d'utilisation

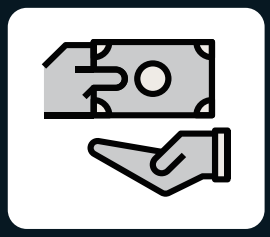

Carte de service

LE DÉPANNAGE

La petite taille des accessoires d'éclairage les rend susceptibles d'être endommagés lors de l'installation. Les problèmes suivants sont des causes fréquentes de défaillance.

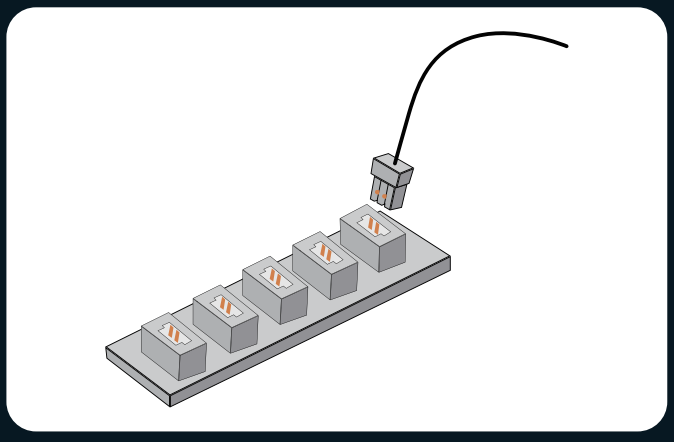

1.Assurez-vous que les connecteurs sont correctement installés comme indiqué sur l'image.

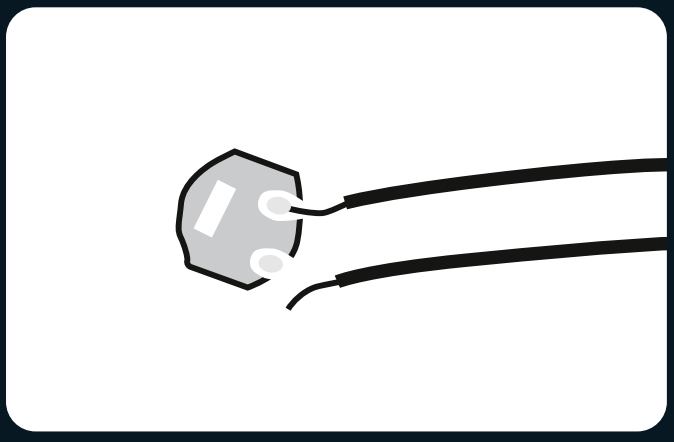

2.Vérifiez que les fils ne sont pas déconnectés ou cassés au niveau des joints de soudure.

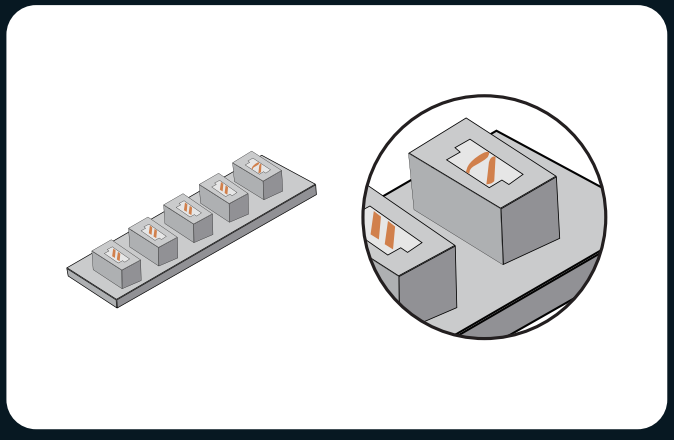

3.Vérifiez les broches internes des connecteurs. Les broches internes d'un port de connecteur fonctionnant correctement doivent être droites. Si les petites broches sont pliées, elles peuvent être considérées comme des ports défectueux.

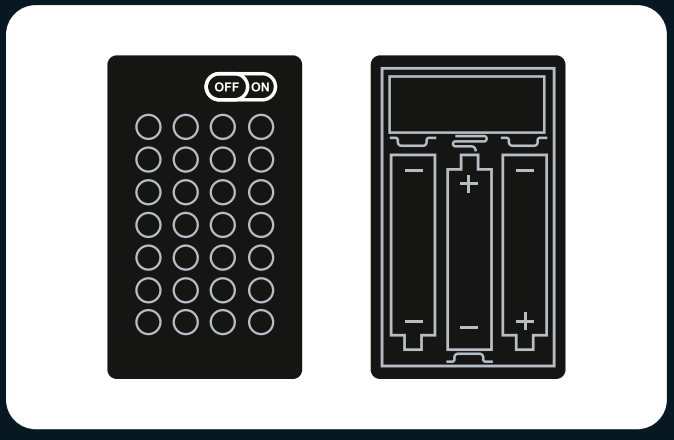

4.Vérifiez que l'interrupteur du boîtier de la batterie est en position de marche et que les pôles « + » et « - » de la batterie sont correctement placés (en utilisant des batteries neuves). Assurez-vous également que les connexions supérieures et inférieures aux pôles « + » et « - » de l'interrupteur sont correctement installées.

Si vous avez vérifié chaque guirlande lumineuse conformément au guide ci-dessus et que les lumières ne s'allument toujours pas, veuillez contacter notre service clientèle pour obtenir de l'aide.

PRÉCAUTIONS DE SÉCURITÉ

1. Avant toute utilisation, veillez à vérifier la tension pour éviter d'endommager le produit et prévenir tout risque de sécurité.
2. Les lampes du produit ne sont pas remplaçables. Si elles sont endommagées ou ne s'allument pas, veuillez consulter la section de dépannage ou contacter notre service clientèle pour assistance.
3. Évitez de tirer sur les fils de connexion des lampes, car cela pourrait les endommager.
4. N'exposez pas le produit à l'eau, car cela pourrait l'endommager.
5. Veuillez lire et suivre attentivement les instructions lors de la construction pour garantir une expérience optimale.
6. Ce produit ne comprend pas de piles ni de banques d'alimentation. Veuillez préparer vos propres piles ou banques d'alimentation pour alimenter les kits de lumières LED.
7. Bien qu'il existe plusieurs modèles, les procédures de fonctionnement et le mécanisme des cartes d'extension Lumibricks et des boîtiers de piles restent cohérents. Si vous avez des questions, veuillez contacter notre service clientèle.
8. Certains produits sont fournis avec un câble Type-C conçu exclusivement pour être utilisé avec ce produit. L'extrémité USB du câble se connecte à une source d'alimentation 5V DC, tandis que l'extrémité Type-C se connecte à la carte d'extension Type-C. Veuillez déconnecter l'alimentation d'entrée lorsque vous ne l'utilisez pas pendant une période prolongée.
9. Ne pas utiliser simultanément plusieurs sources d'alimentation pour alimenter les kits d'éclairage LED.

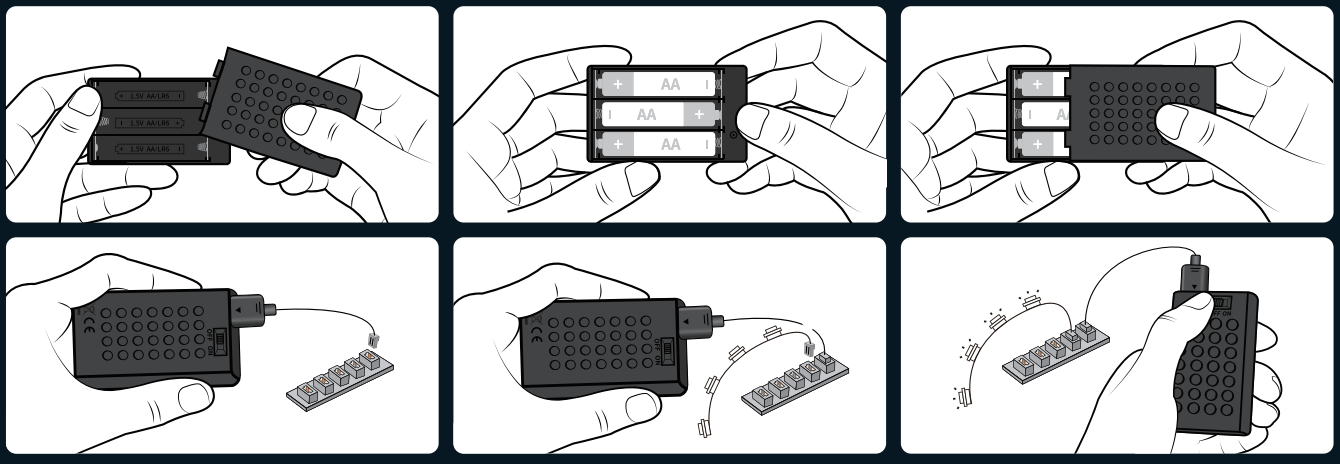

Nom du boîtier à piles: Boîtier de piles en blocs de construction n° 5 Type de piles: AA*3 (n° 5) Tension nominale de la pile: 1,5 V

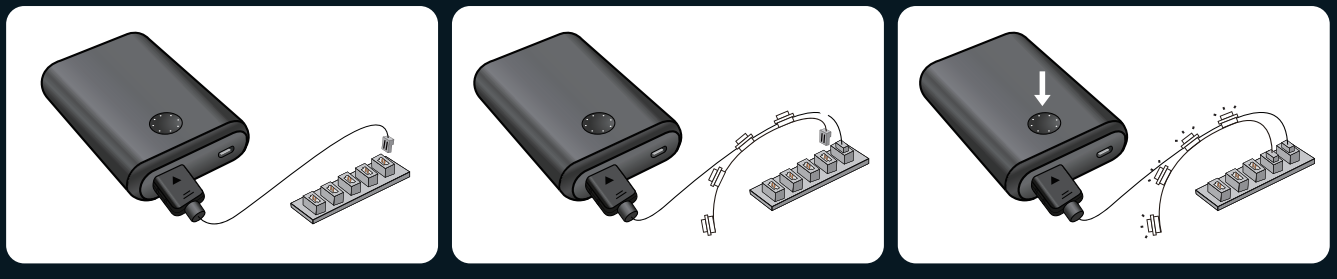

FR

LISTE DE COLISAGE DU KIT D'ÉCLAIRAGE À LEDS

Veuillez vérifier et vous assurer que vous avez reçu tous les accessoires d'éclairage. Si des composants sont manquants, veuillez nous contacter.

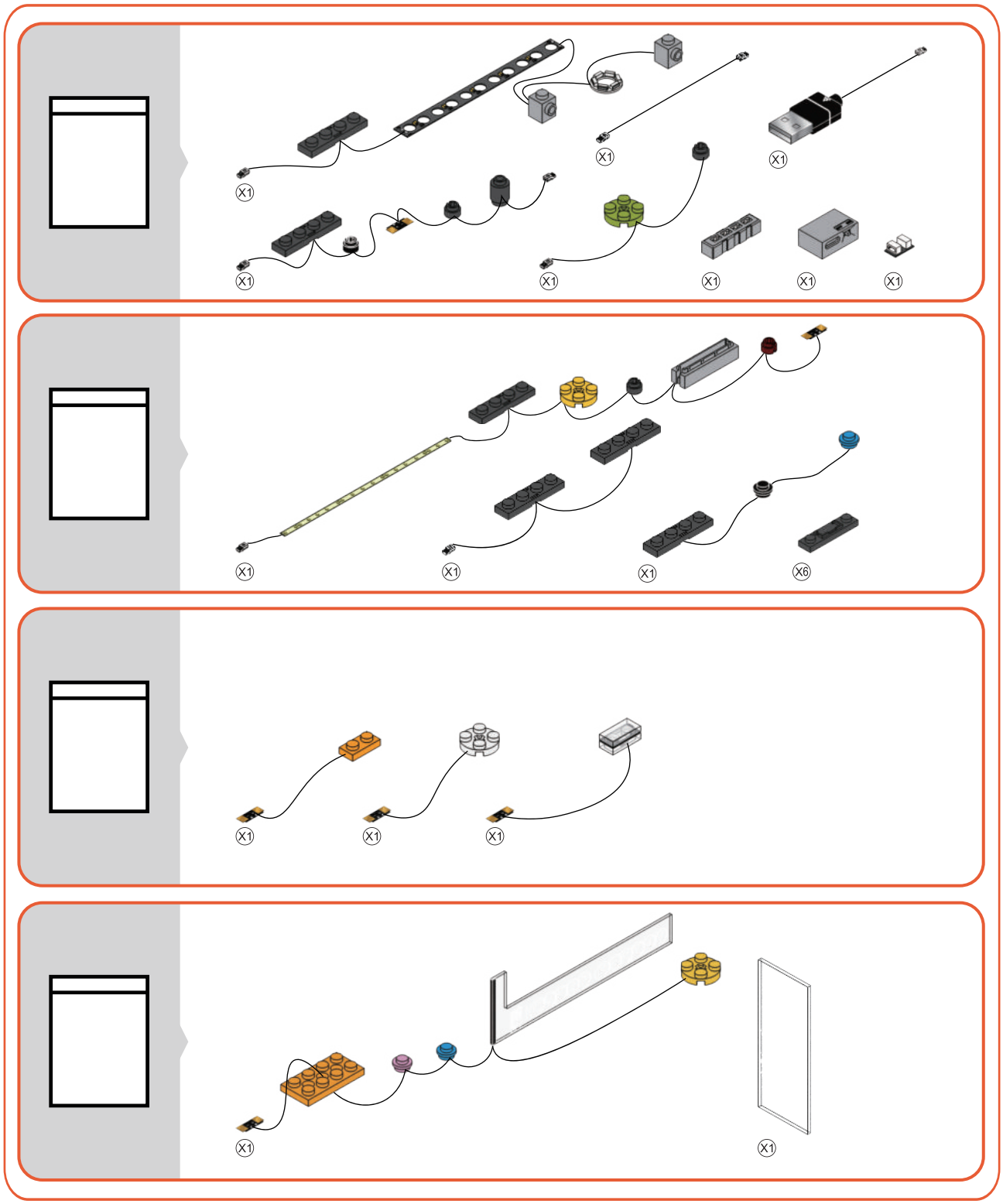

Remarque: lors de l'installation, ne tirez pas fort, ne pliez pas et ne secouez pas pour éviter tout dommage.Ne convient pas aux enfants de moins de seize ans.

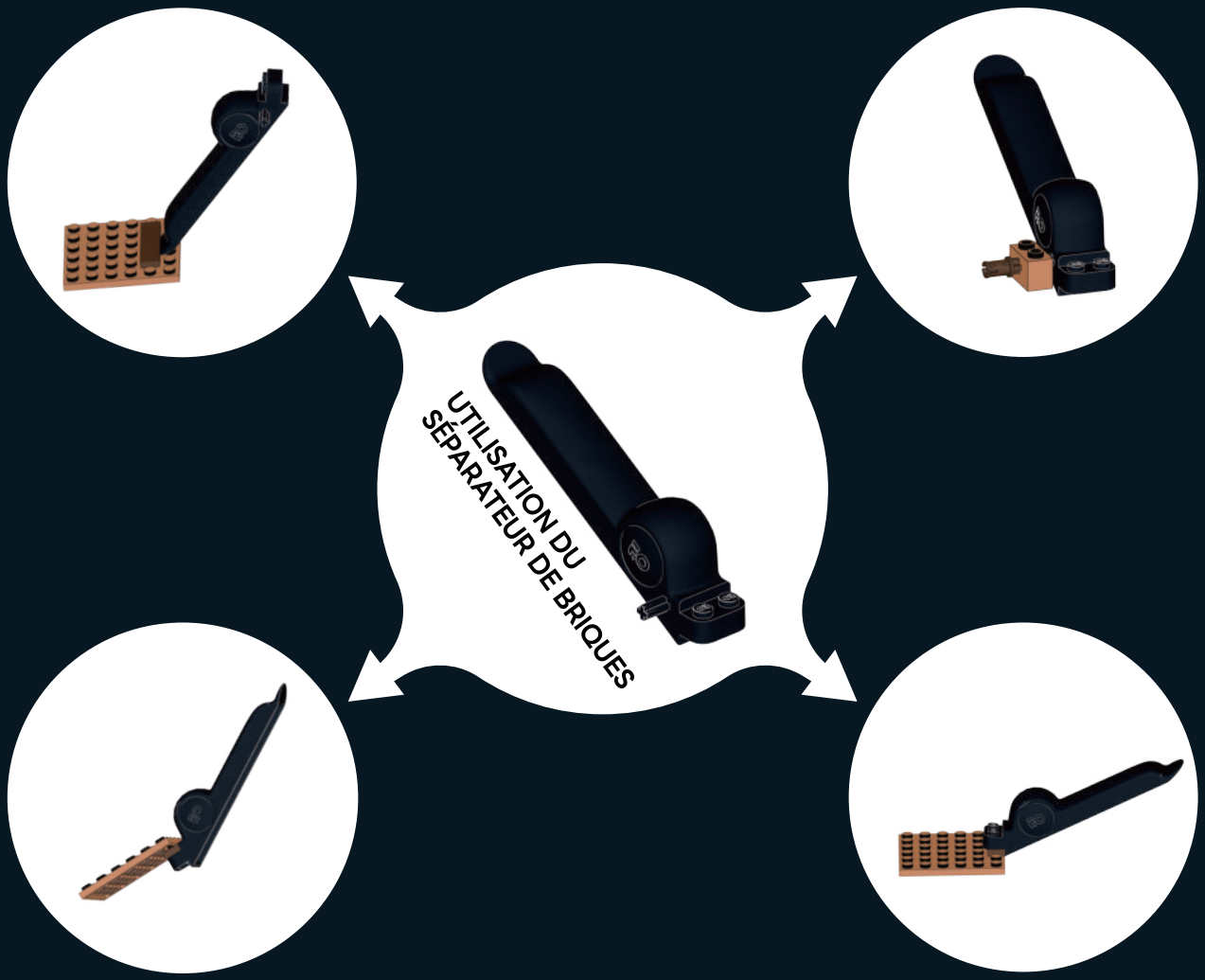

COMMENT DÉBRANCHER LE CONNECTEUR

Notez que le nouveau connecteur sera serré. Pour le retirer, secouez-le doucement d'un côté à l'autre jusqu'à ce qu'il se desserre, puis retirez-le.

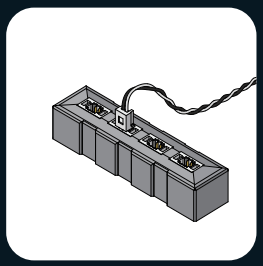

1.Le connecteur est installé, comme indiqué sur l'image.

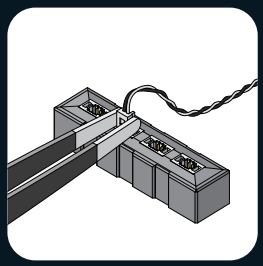

2.Utilisez une pince pour maintenir le connecteur des deux côtés.

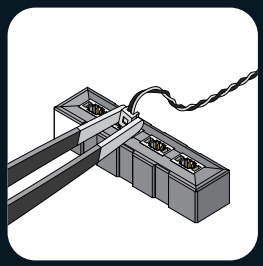

3.Secouez doucement le connecteur d'un côté à l'autre.

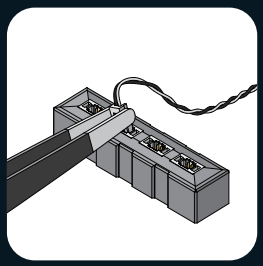

4.Si le connecteur est serré, il faudra plusieurs mouvements pour le desserrer.

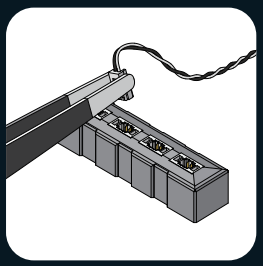

5.Retirez le connecteur.

IT

COSA È INCLUSO

Controllare e assicurarsi di ricevere tutti gli articoli elencati di seguito.

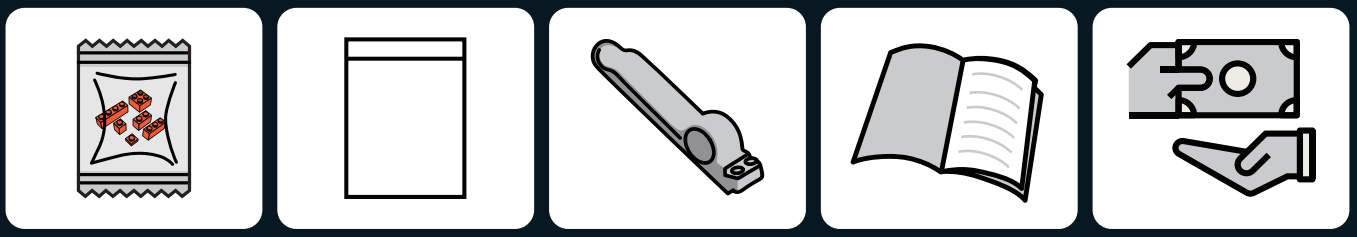

Mattoni da costruzione | Kit di luci a LED | Separatore di mattoni | Manuale d'uso | Scheda di servizio

RISOLUZIONE DEI PROBLEMI

Le dimensioni ridotte degli accessori per l'illuminazione li rendono suscettibili di danni durante l'installazione e i seguenti problemi sono cause comuni di guasto.

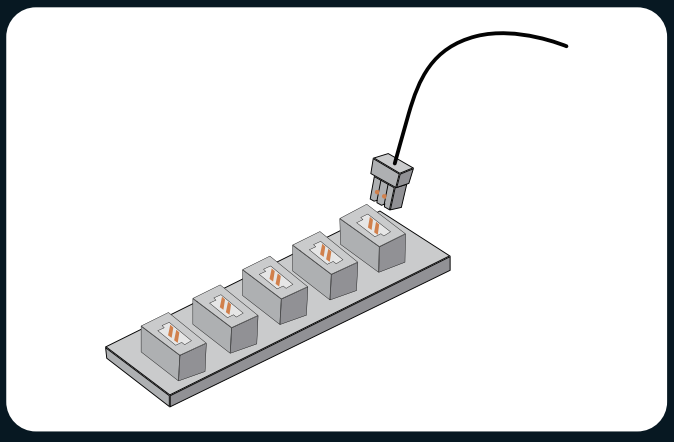

1.Assicurarsi che i connettori siano installati correttamente come mostrato nella figura.

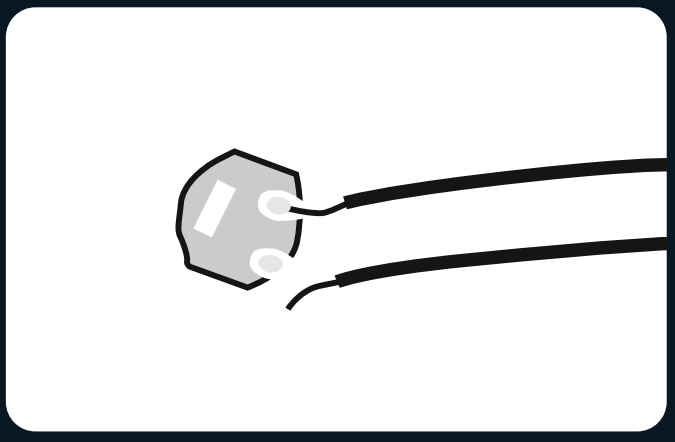

2.Controllare se i fili sono scollegati o rotti dalle saldature.

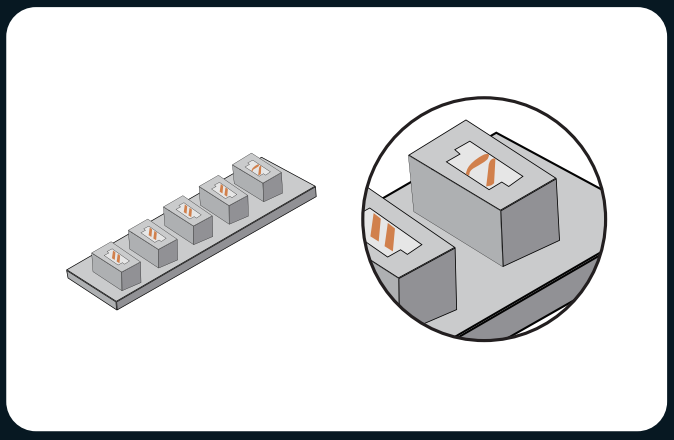

3.Controllare i pin interni delle prese dei connettori. I pin interni di una porta del connettore che funziona correttamente devono essere diritti. Se i piccoli pin sono piegati, possono essere considerati porte difettose.

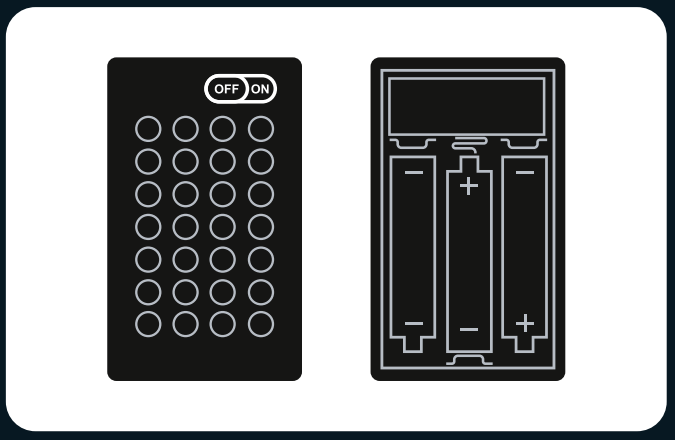

4.Verificare che l'interruttore di alimentazione sulla scatola della batteria sia acceso e che i poli “+” e “-” della batteria siano posizionati correttamente (utilizzando batterie nuove) e assicurarsi che i collegamenti superiori e inferiori ai poli “+” e “-” dell'interruttore di alimentazione siano installati correttamente.

Se avete controllato ogni stringa di luci secondo la guida di cui sopra e le luci non si accendono ancora, contattate il nostro servizio clienti per assistenza.

PRECAUZIONI DI SICUREZZA

1. Prima dell'uso, verificare il voltaggio per evitare danni al prodotto e potenziali rischi per la sicurezza.
2. Le luci del prodotto non sono sostituibili. Se sono danneggiate o non si accendono, consultare la sezione di risoluzione dei problemi o contattare il nostro servizio clienti per assistenza.
3. Evitare di tirare i fili di collegamento delle luci per evitare di danneggiarli.
4. Non esporre il prodotto all'acqua per non danneggiarlo.
5. Leggere e seguire attentamente le istruzioni durante la costruzione per garantire una buona esperienza di costruzione.
6. Questo prodotto non include batterie o power bank. Si prega di preparare le proprie batterie o power bank per alimentare i kit di luci LED.
7. Sebbene siano disponibili diversi modelli, le procedure e i meccanismi di funzionamento delle schede di espansione Lumibricks e delle scatole di batterie rimangono invariati. Per qualsiasi domanda, vi invitiamo a contattare il nostro servizio clienti per ricevere assistenza.
8. Alcuni prodotti sono accompagnati da un cavo Type-C progettato esclusivamente per l'uso con il rispettivo prodotto. L'estremità USB del cavo si collega a una fonte di alimentazione a 5 V CC, mentre l'estremità Type-C si collega alla scheda di espansione Type-C. Si prega di scollegare l'alimentazione di ingresso quando non viene utilizzata per un periodo prolungato.
9. Non utilizzare contemporaneamente più fonti di alimentazione per alimentare i kit di luci LED.

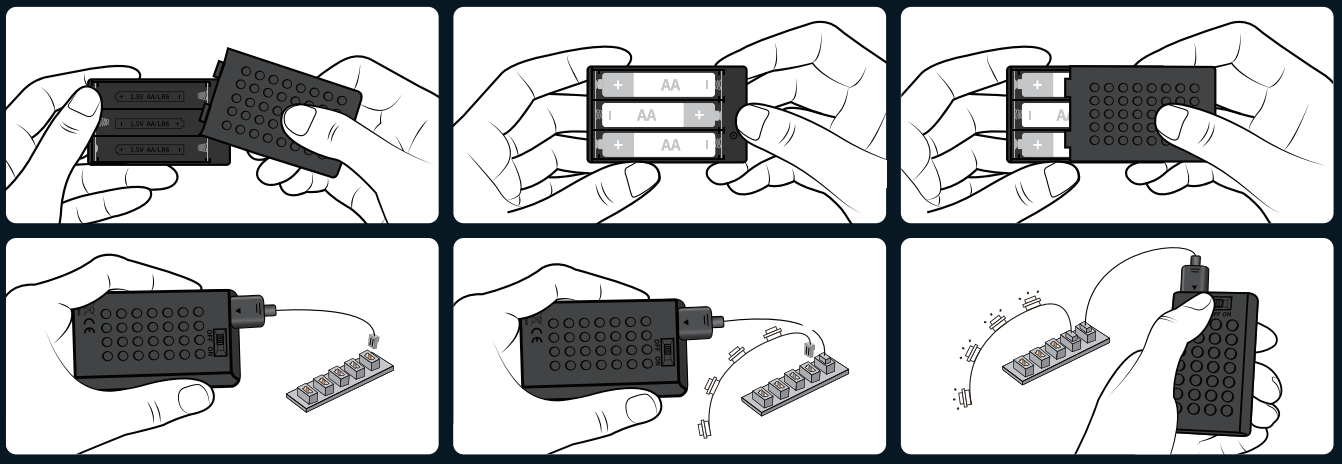

Nome della scatola della batteria: Scatola per batteria a blocchi n. 5 Tipo di batteria: AA*3 (No. 5)
Tensione nominale della batteria: 1,5 V

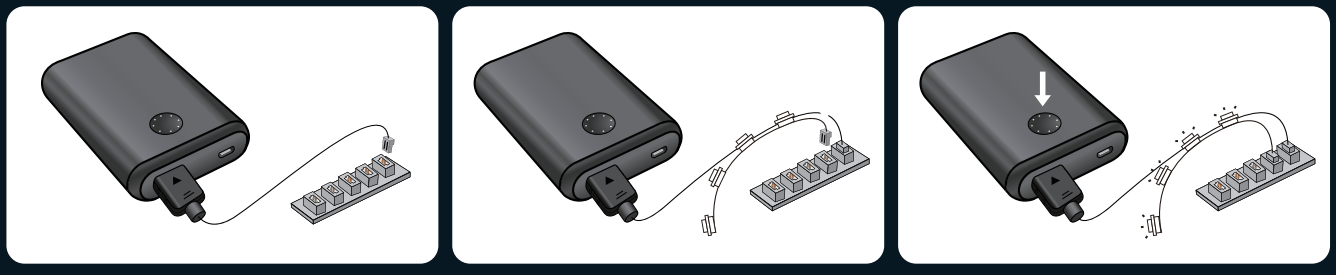

IT

ELENCO DEI PACCHETTI DEL KIT LUCI A LED

Si prega di controllare e assicurarsi di ottenere tutti gli accessori di illuminazione. Contattateci se ci sono componenti mancanti.

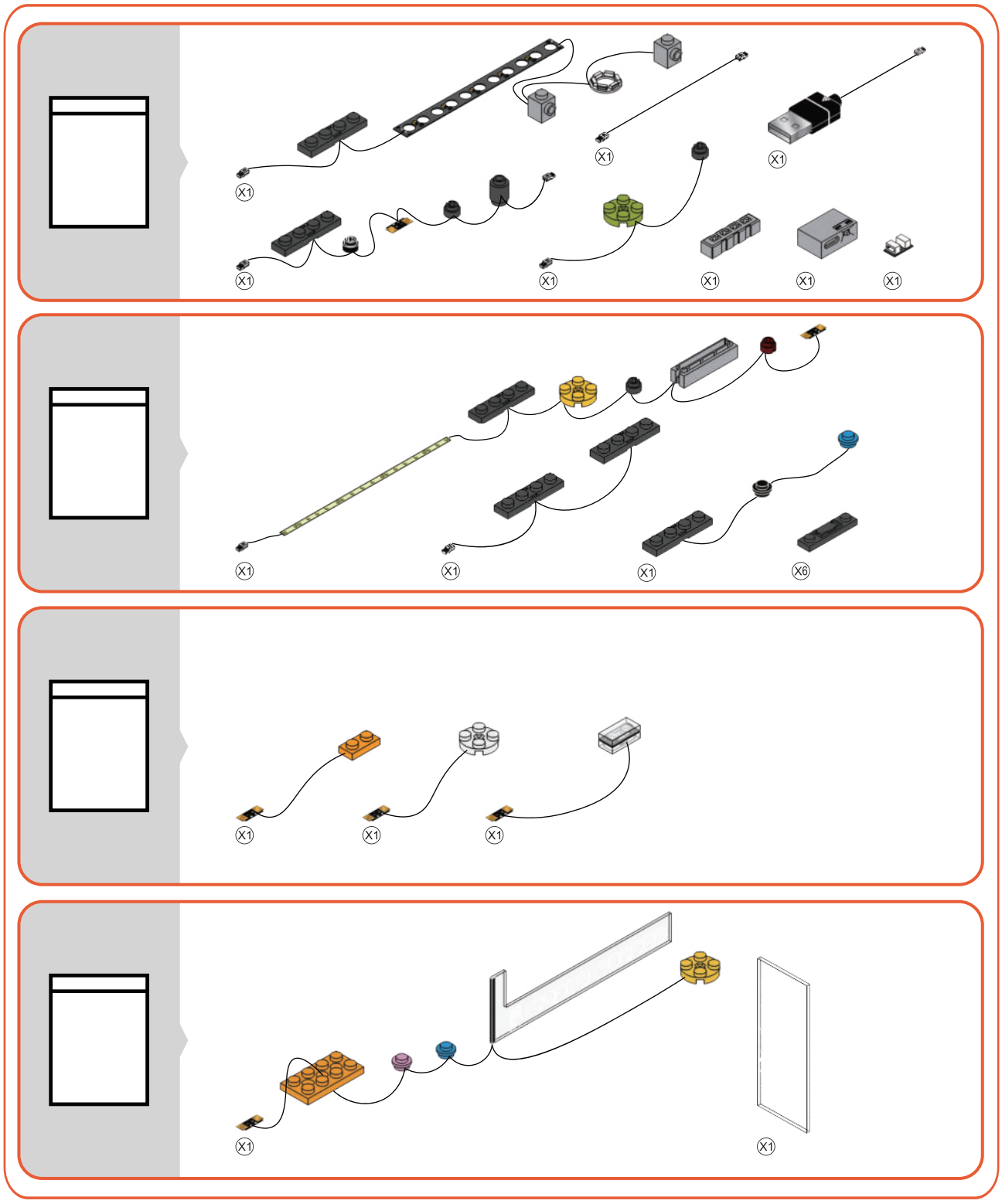

Nota: durante l'installazione, non tirare forte, non piegare e non scuotere per evitare danni. Non adatto a bambini di età inferiore a sedici anni.

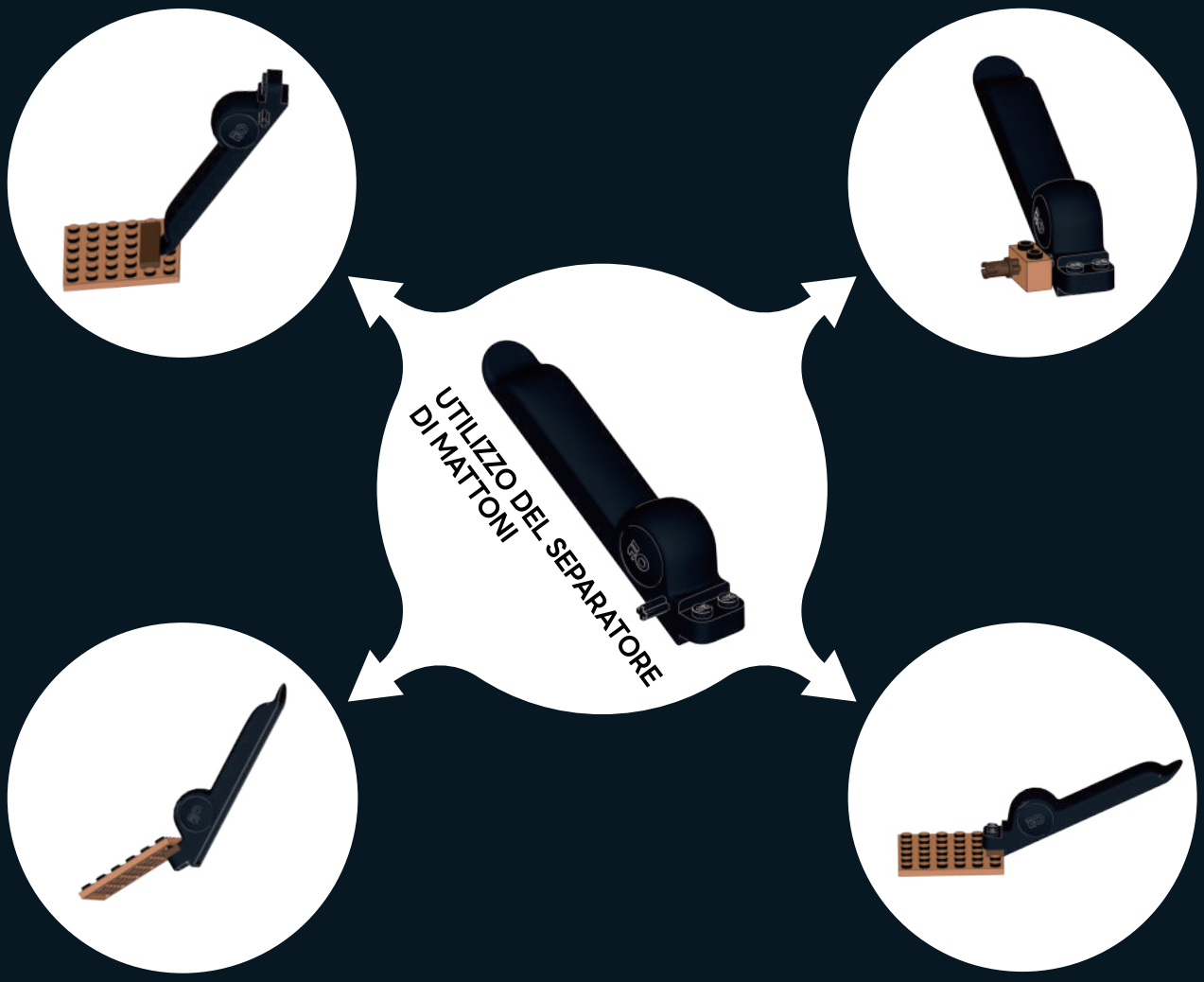

COME SCOLLEGARE IL CONNETTORE

Si noti che il nuovo connettore sarà stretto. Per rimuoverlo, scuoterlo delicatamente da un lato all'altro finché non si allenta, quindi estrarlo.

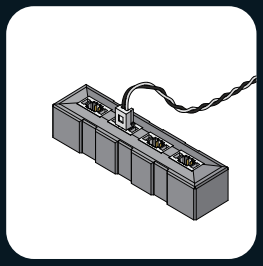

1. Il connettore è installato, come mostrato nell'immagine.

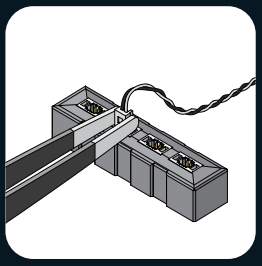

2. Utilizzare una pinzetta per tenere il connettore su entrambi i lati.

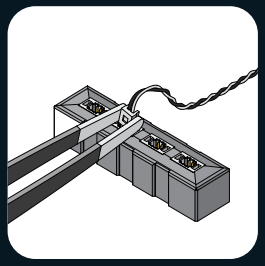

3. Scuotere delicatamente il connettore da un lato all'altro.

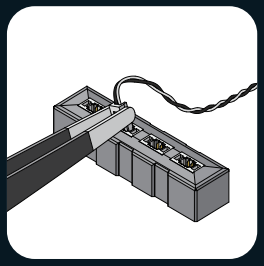

4. Quando il connettore è stretto, saranno necessarie diverse scosse per allentarlo.

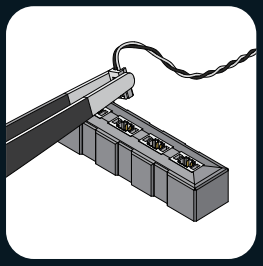

5. Rimuovere il connettore.

ES

QUÉ SE INCLUYE

Por favor, compruebe y asegúrese de obtener todos los elementos que se enumeran a continuación.



Ladrillos de construcción

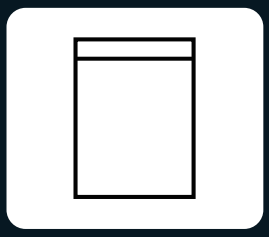

Kit de iluminación LED

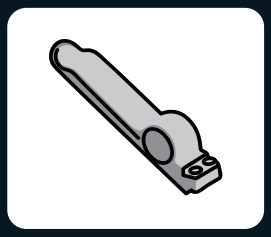

Separador de ladrillos



Manual del usuario

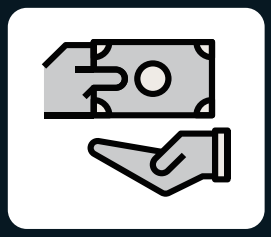

Tarjeta de servicio

SOLUCIÓN DE PROBLEMAS

El pequeño tamaño de los accesorios de iluminación los hace susceptibles de sufrir daños durante la instalación, y los siguientes problemas son causas comunes de avería.

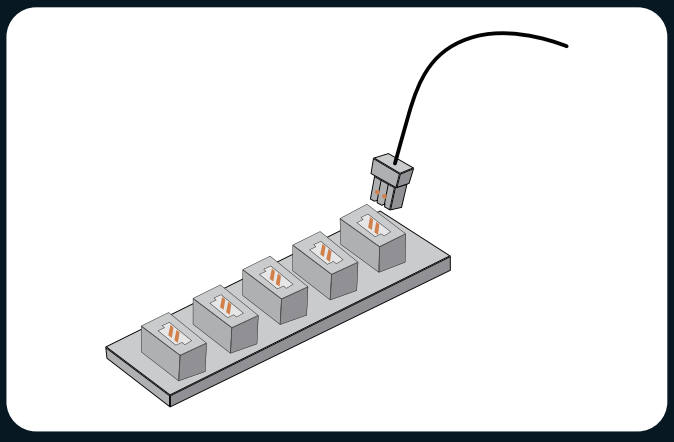

1.Asegúrese de que los conectores están correctamente instalados como se muestra en la imagen.

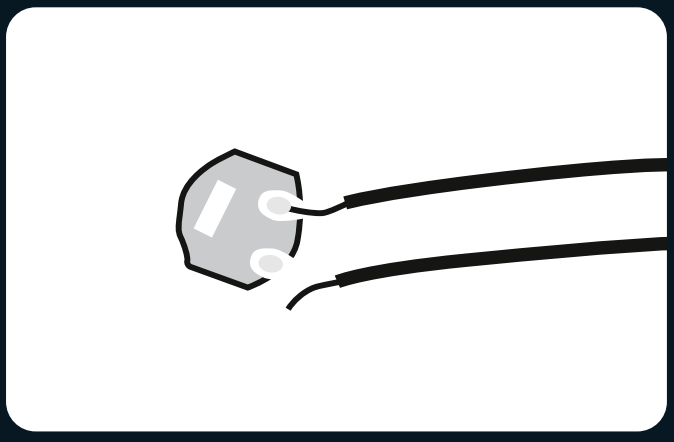

2.Compruebe si los cables están desconectados o rotos de las juntas de soldadura.

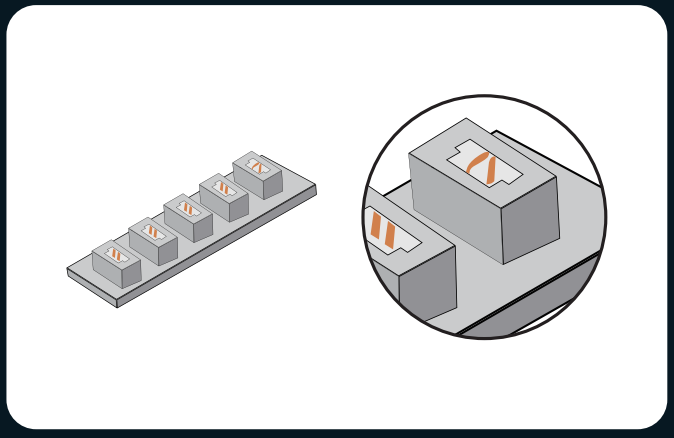

3.Compruebe las patillas internas de las tomas de los conectores. Las patillas internas de una toma de conector que funcione correctamente deben estar rectas. Si las pequeñas patillas están dobladas, pueden considerarse puertos defectuosos.

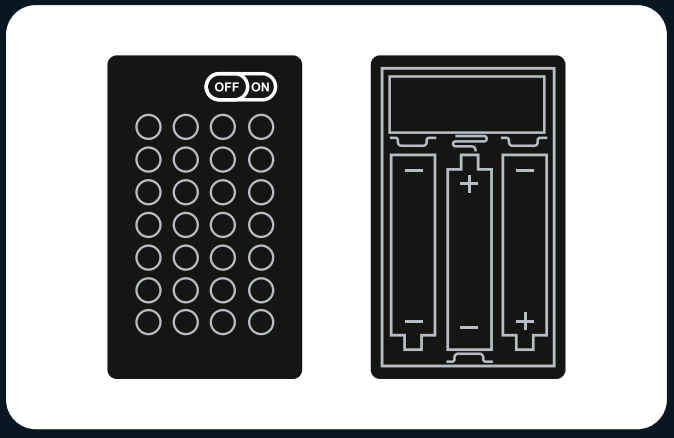

4.Compruebe que el interruptor de alimentación de la caja de la batería está encendido y que los polos «+» y «-» de la batería están colocados correctamente (utilizando baterías nuevas), y asegúrese de que las conexiones superior e inferior a los polos «+» y «-» del interruptor de alimentación están instaladas correctamente.

Si ha comprobado cada cadena de luces según la guía anterior y las luces siguen sin encenderse, póngase en contacto con nuestro servicio de atención al cliente para obtener ayuda.

PRECAUCIONES DE SEGURIDAD

1. Antes de utilizarlo, asegúrese de comprobar el voltaje para evitar daños en el producto y posibles riesgos para la seguridad.
2. Las luces del producto no son reemplazables. Si están dañadas o no se encienden, consulte la sección de solución de problemas o póngase en contacto con nuestro servicio de atención al cliente para obtener ayuda.
3. Evite tirar de los cables de conexión de las luces, ya que podría causar daños.
4. No exponga el producto al agua ya que podría dañarlo.
5. Por favor, lea y siga las instrucciones cuidadosamente durante la construcción para asegurar una buena experiencia de construcción.
6. Este producto no incluye pilas ni baterías. Por favor, prepare sus propias baterías o bancos de energía para alimentar los kits de luces LED.
7. Aunque hay varios modelos disponibles, los procedimientos de funcionamiento y el mecanismo de las tarjetas de expansión Lumibricks y las cajas de baterías siguen siendo los mismos. Para cualquier consulta, le animamos a ponerse en contacto con nuestro equipo de atención al cliente para obtener ayuda.
8. Algunos productos vienen acompañados de un cable Type-C diseñado exclusivamente para su uso con el producto respectivo. El extremo USB del cable se conecta a una fuente de alimentación de 5V CC, mientras que el extremo Type-C se conecta a la placa de expansión Type-C. Desconecte la alimentación de entrada cuando no vaya a utilizar el producto durante un período prolongado.
9. No utilice simultáneamente varias fuentes de alimentación para suministrar energía a los kits de luces LED.

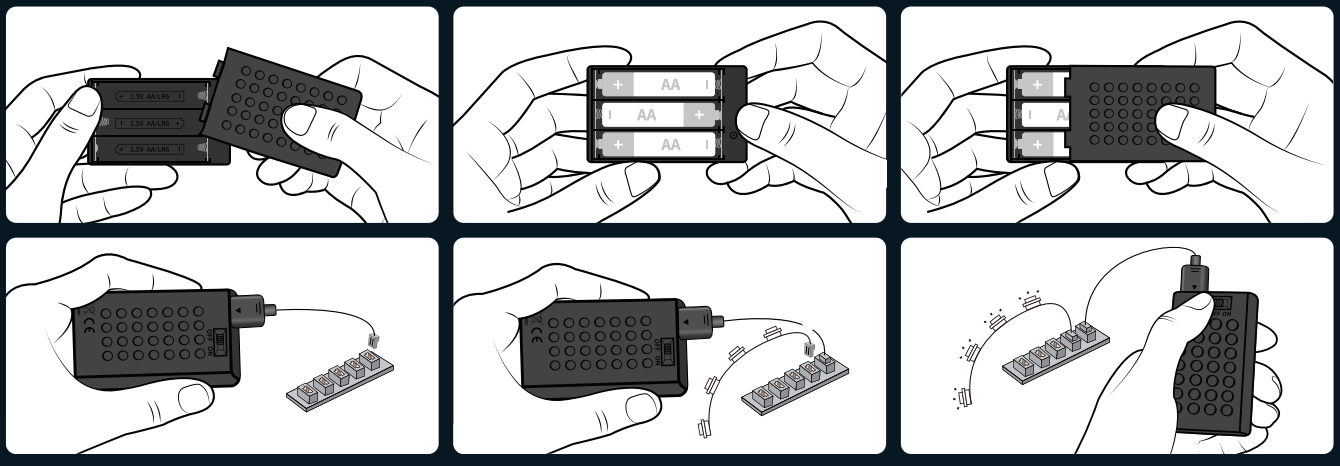

Nombre de la caja de baterías: N° 5 caja de batería de bloque Tipo de pila: AA*3 (n° 5) Voltaje nominal de la pila: 1,5 V

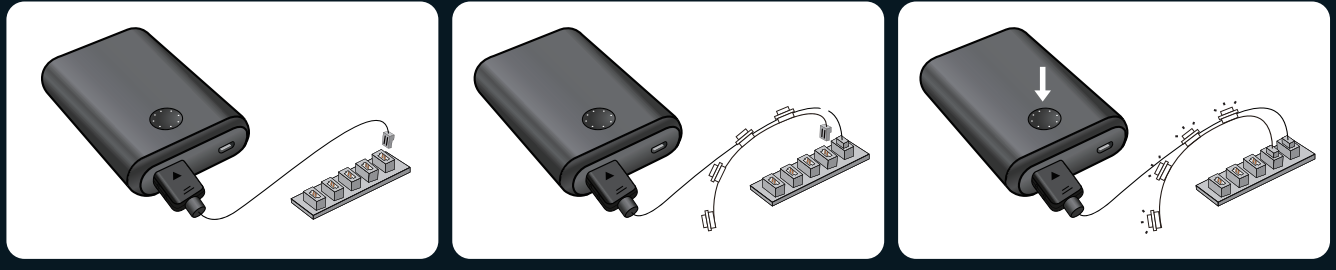

ES

LISTA DE PAQUETES DEL KIT DE ILUMINACIÓN LED

Por favor, compruebe y asegúrese de obtener todos los accesorios de iluminación. Póngase en contacto con nosotros si hay componentes que faltan.

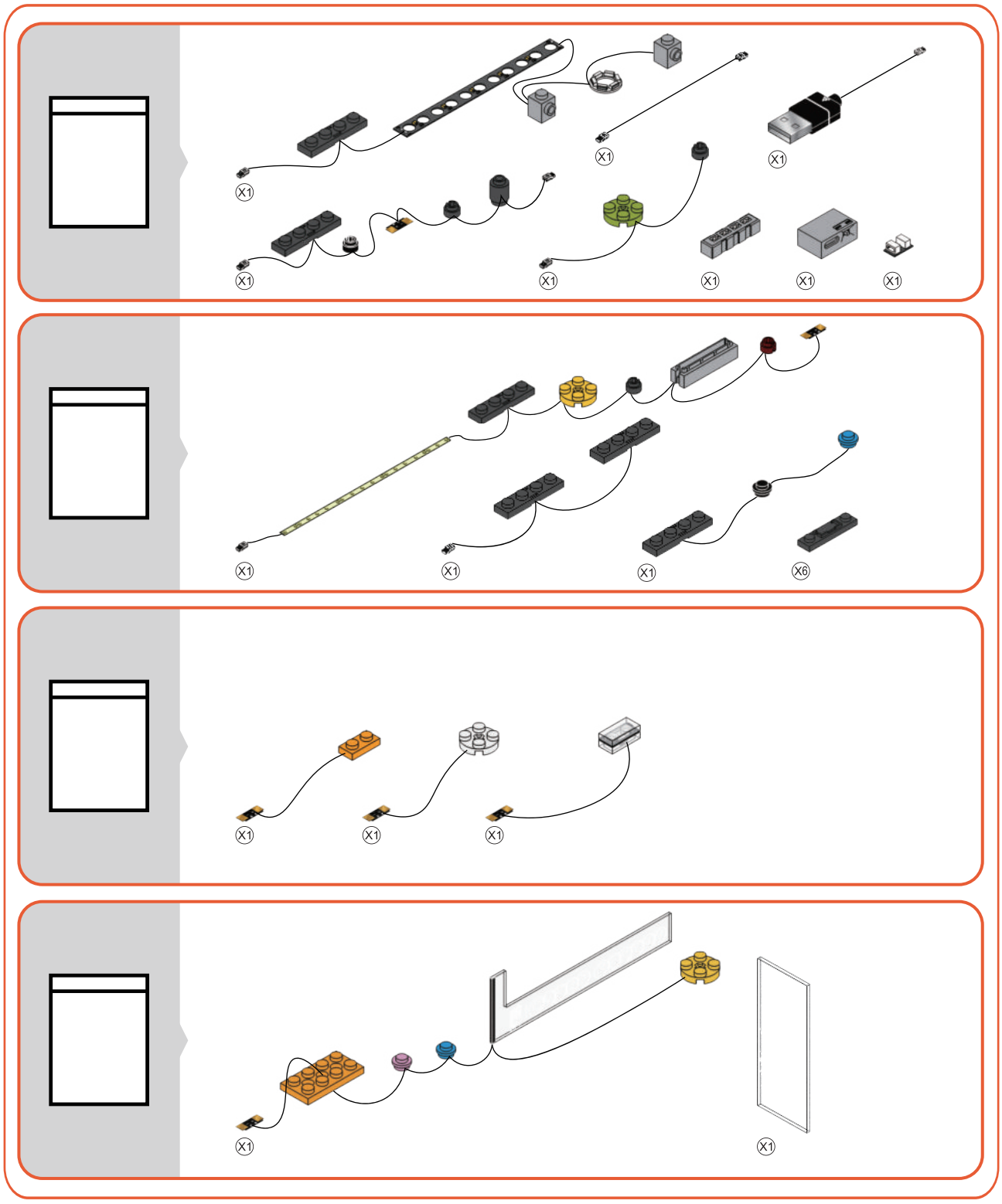

Nota: al instalar, no tire con fuerza, no doble ni agite para evitar daños.No apto para niños menores de dieciséis años.

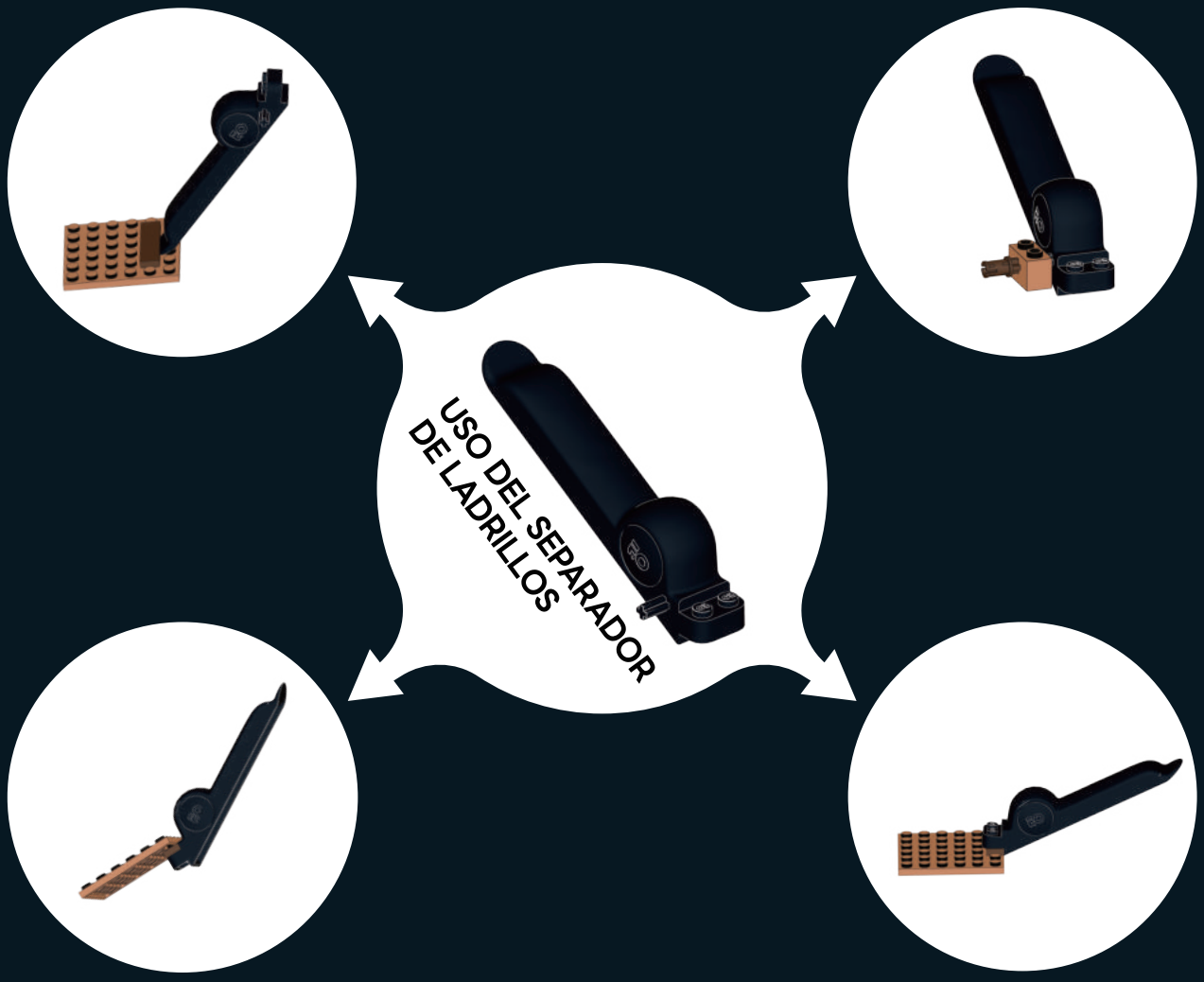

CÓMO DESCONECTAR EL CONECTOR

Tenga en cuenta que el nuevo conector estará ajustado. Para retirarlo, muévalo suavemente de lado a lado hasta que se afloje y luego sáquelo.

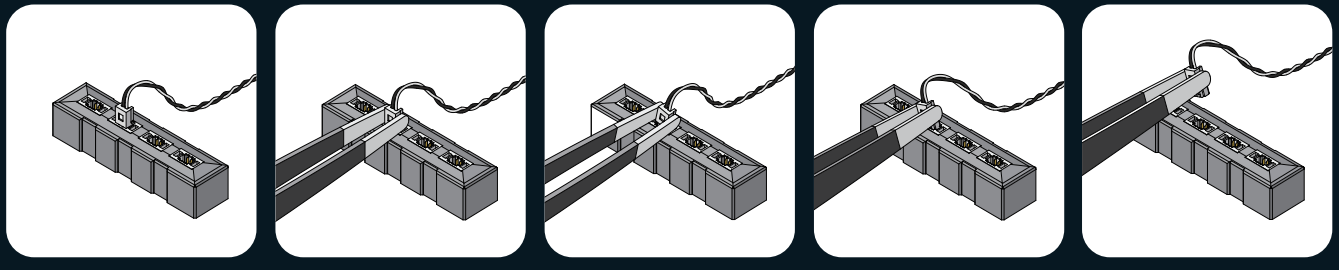

1.El conector está instalado, como se muestra en la imagen.

2.Utilice unas pinzas para sujetar el conector por ambos lados.

3.Mueva suavemente el conector de lado a lado.

4.Si el conector está ajustado, será necesario moverlo varias veces para aflojarlo.

5.Retire el conector.

ANALOGOUS COLORS LIST/相近色列表

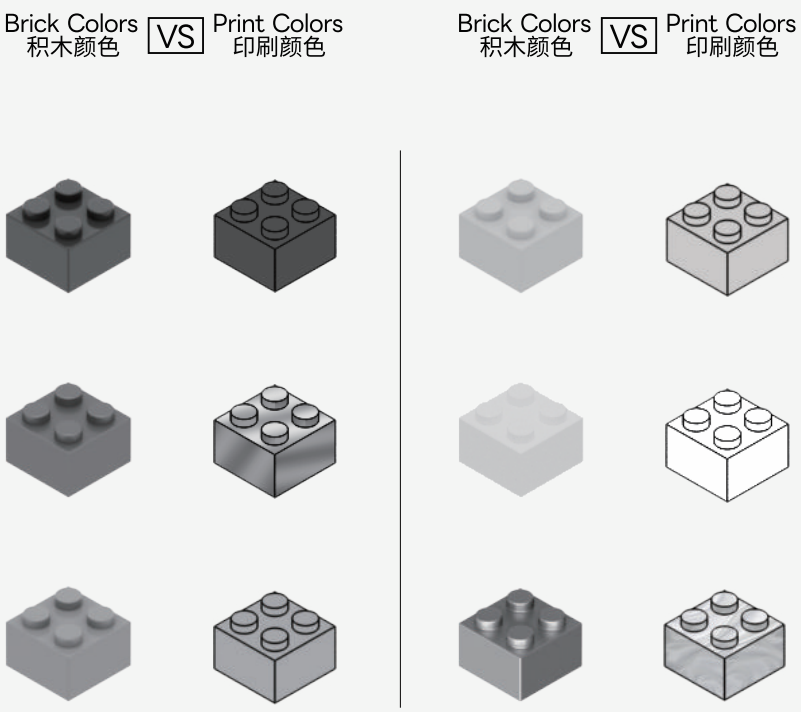

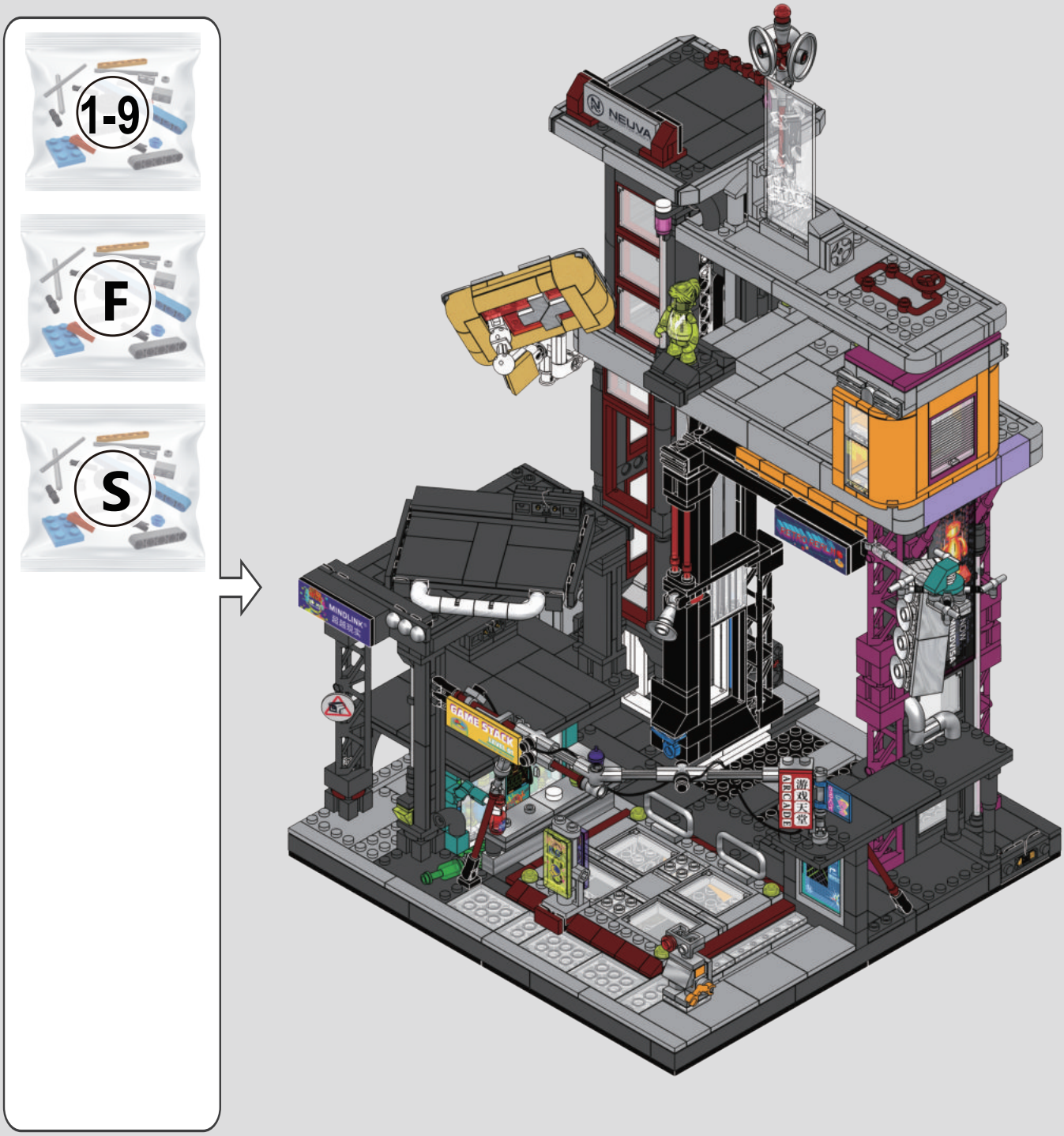
1-9
F
S
NEUVA
MINDLINK
GAME STACK
ARCADE

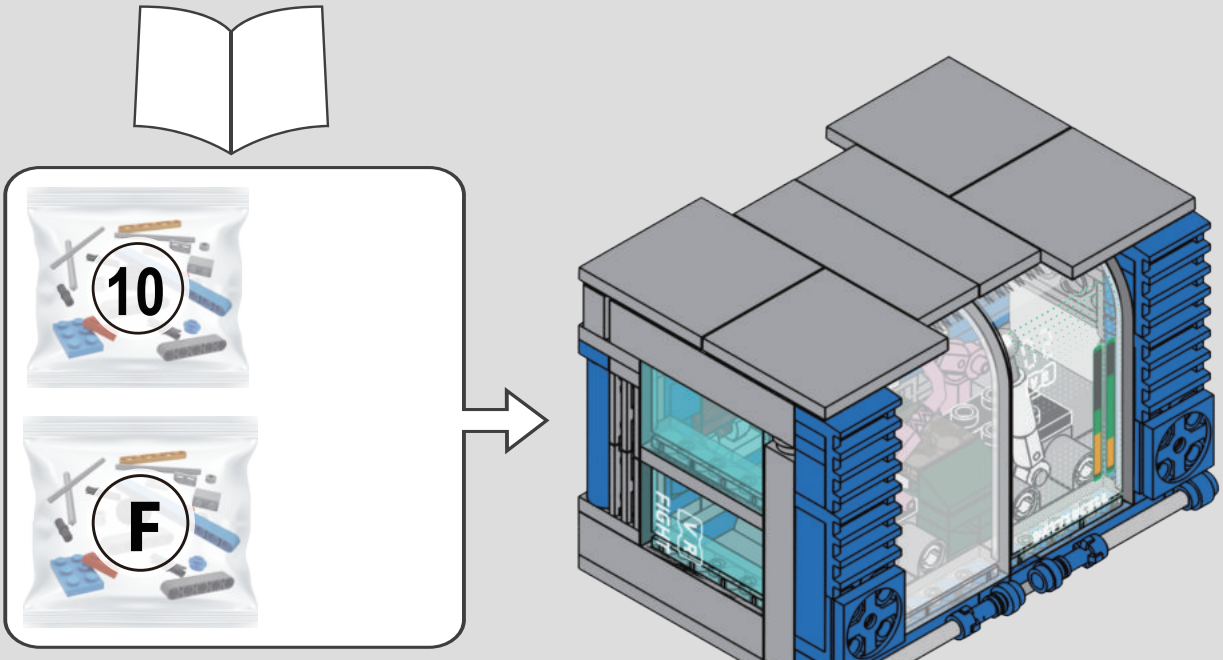
10
F

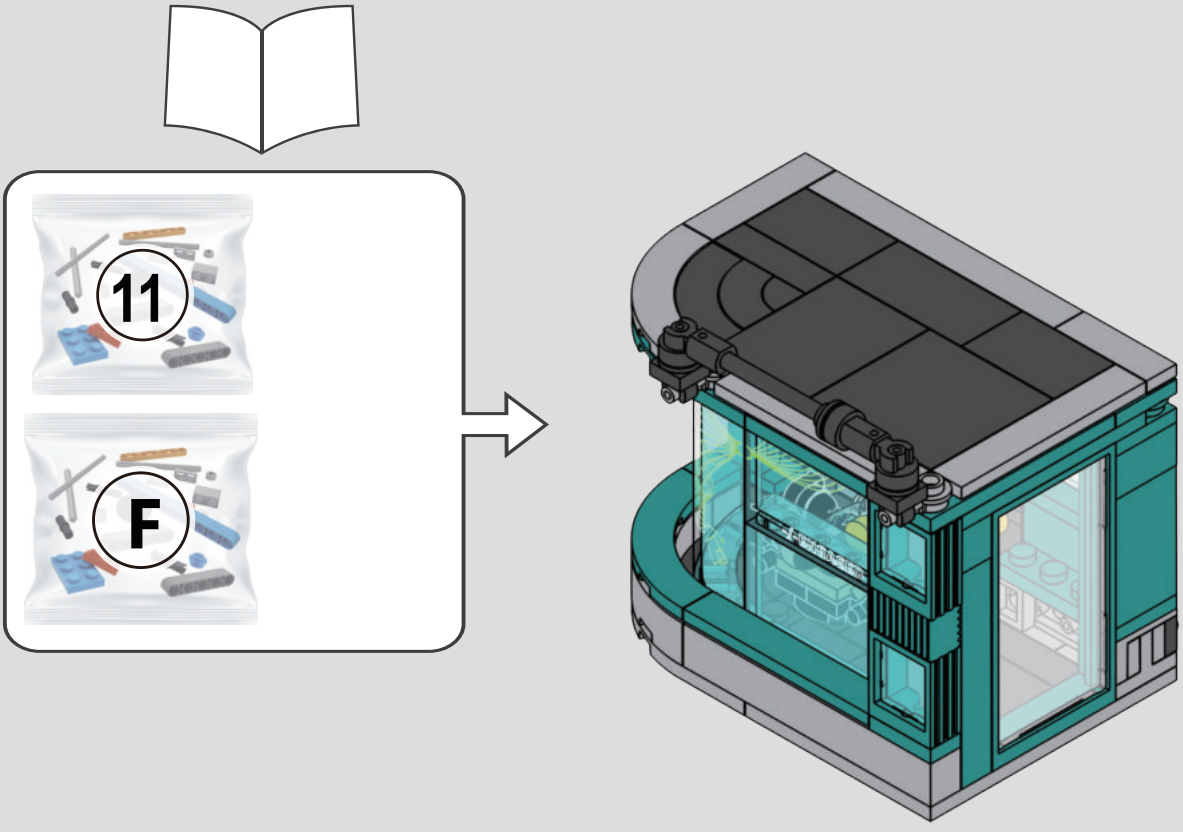
11
F

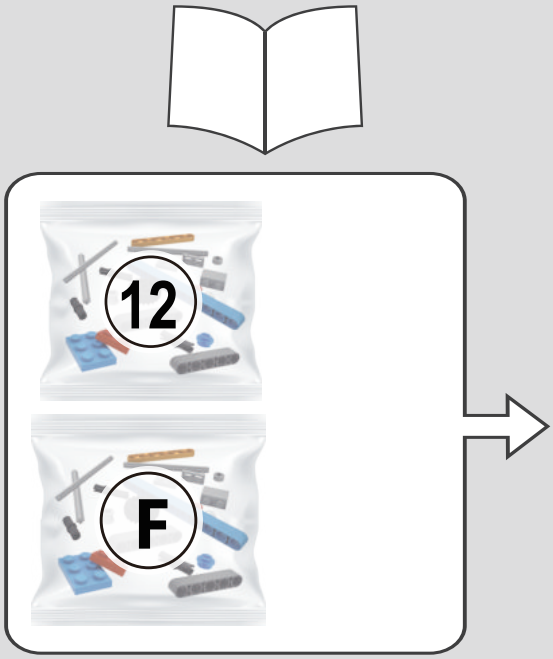
12
F

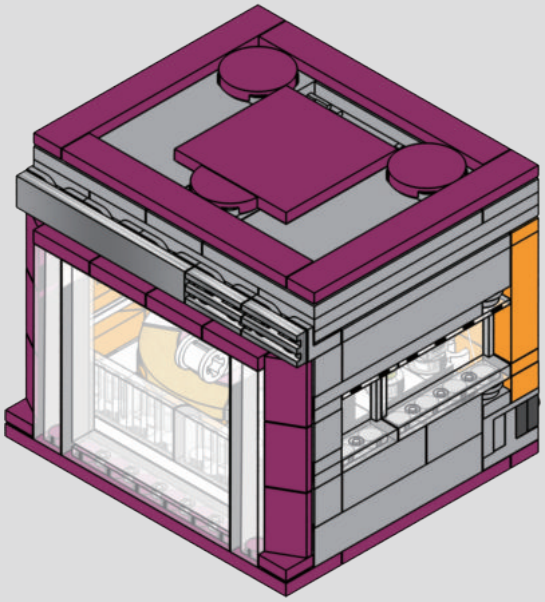

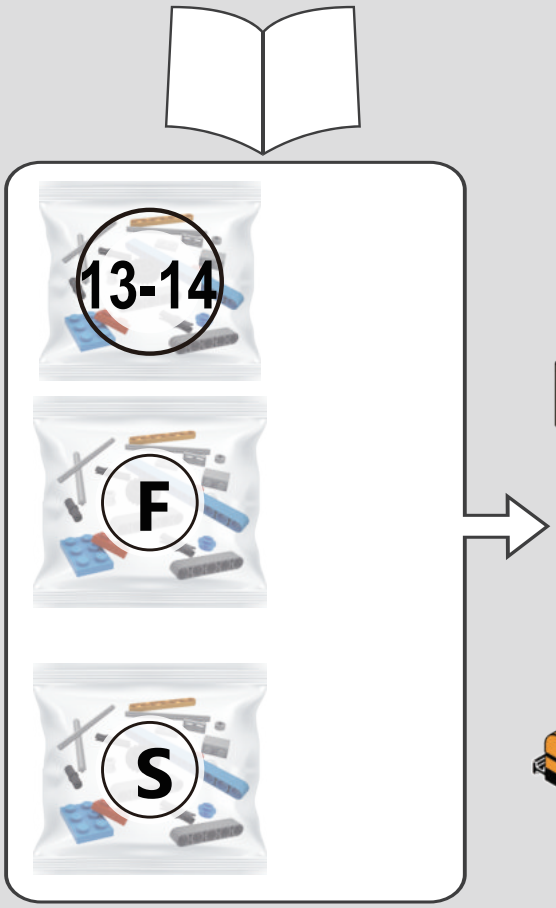
13-14
F
S

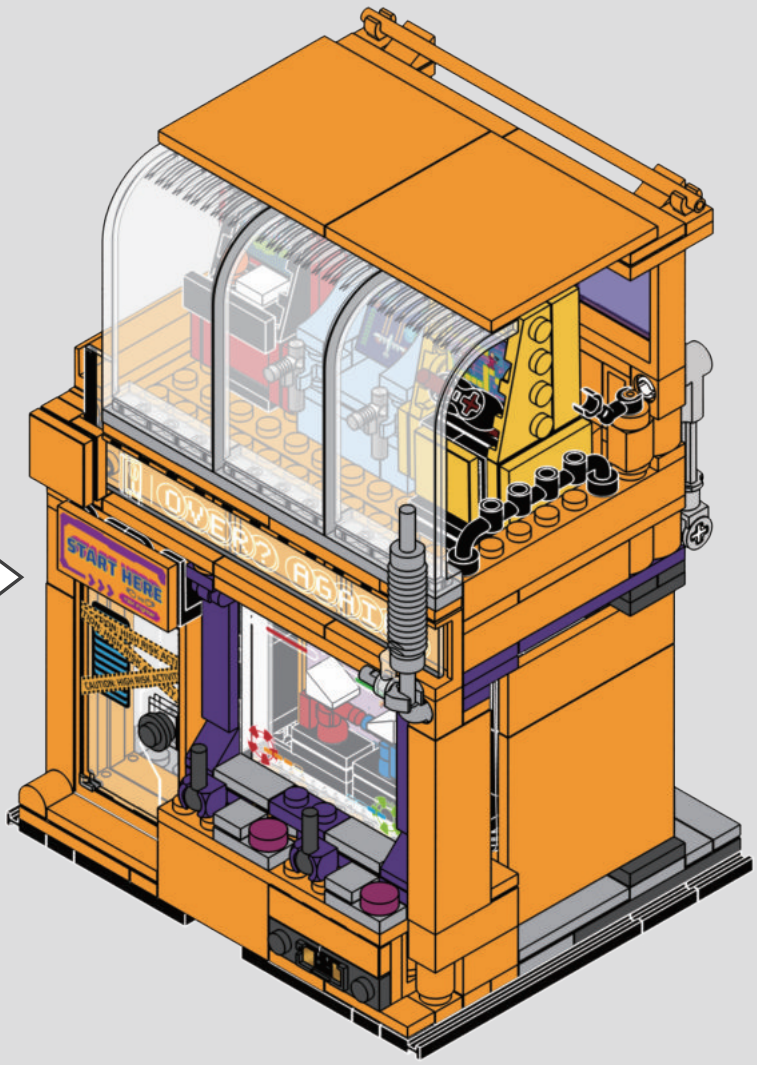
START HERE

ZH 供电方式选择

EN Power Supply Selection

FR Sélection de l'alimentation

DE Auswahl der Stromversorgung

IT Selezione della fonte di alimentazione

ES Selección de fuente de alimentación

Method 1
方法①

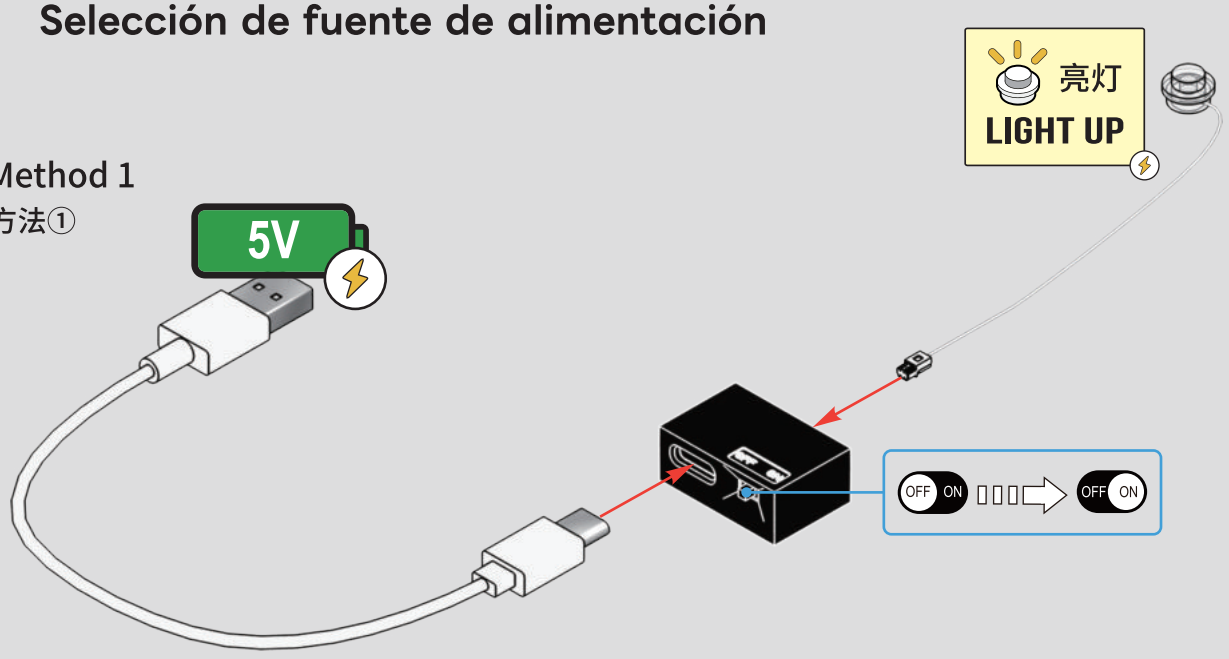

Method 2
方法②

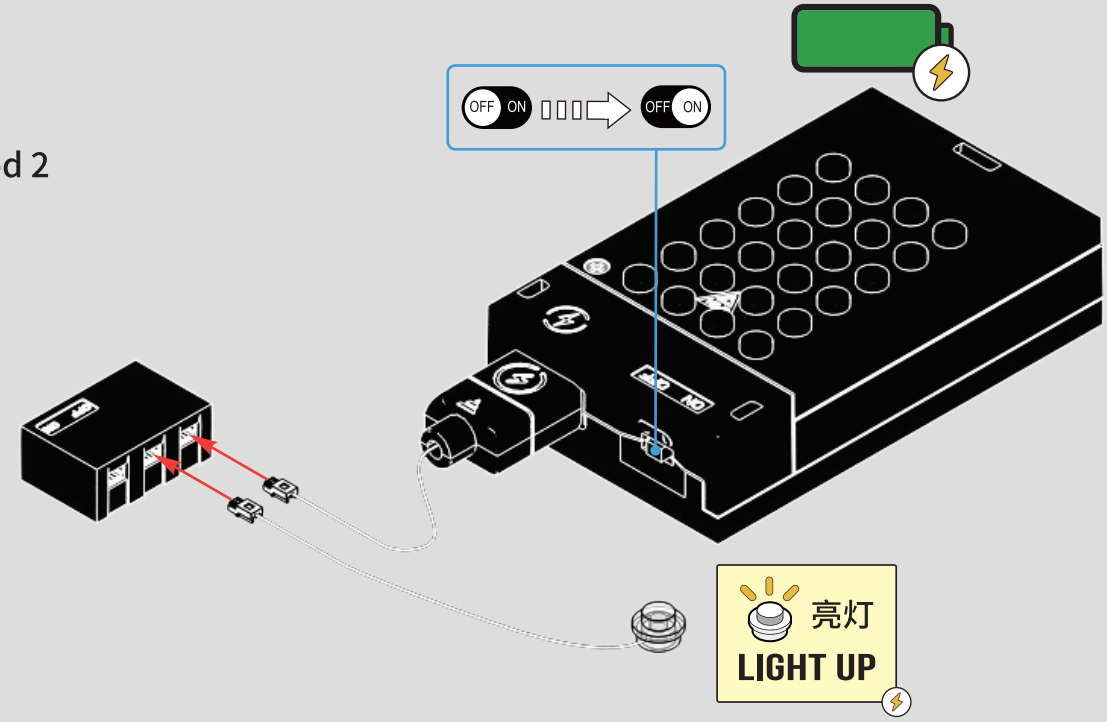

ZH 灯光检查

EN Check Light

FR Contrôle de lumière

DE Lichtcheck

IT Controllo luci

ES Chequeo de luz

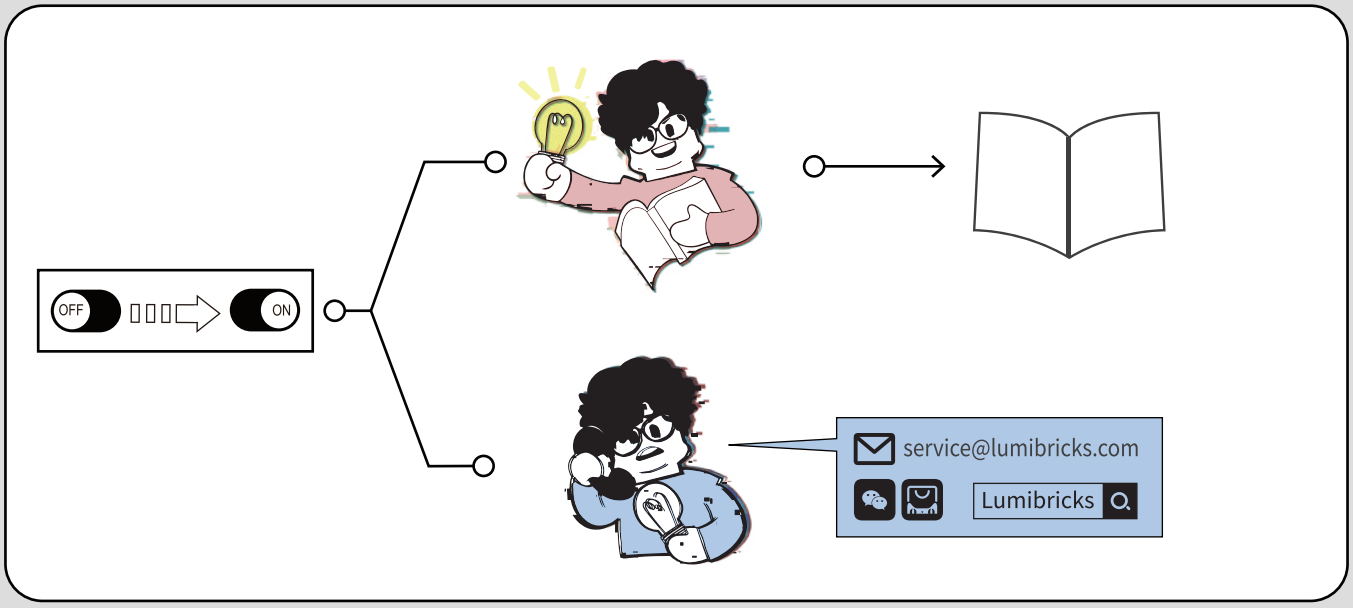

1

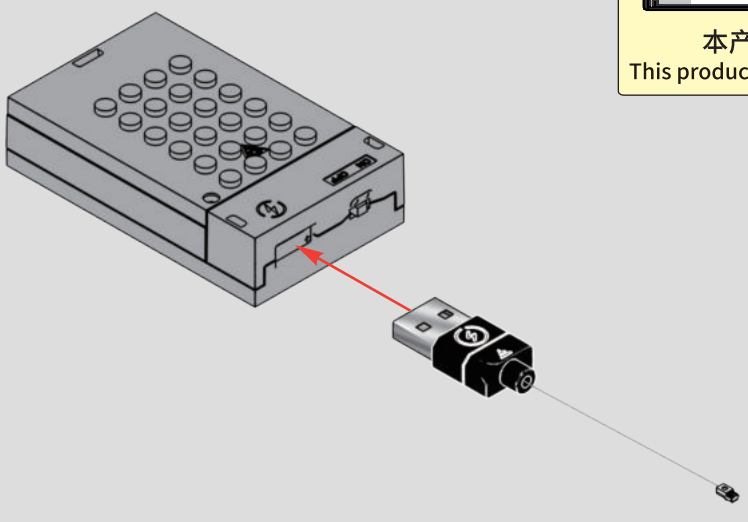

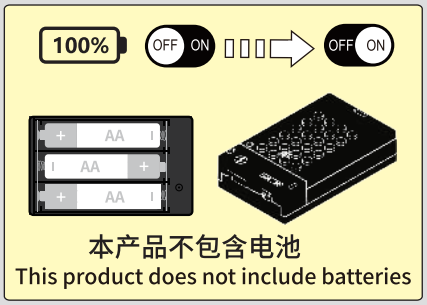

2

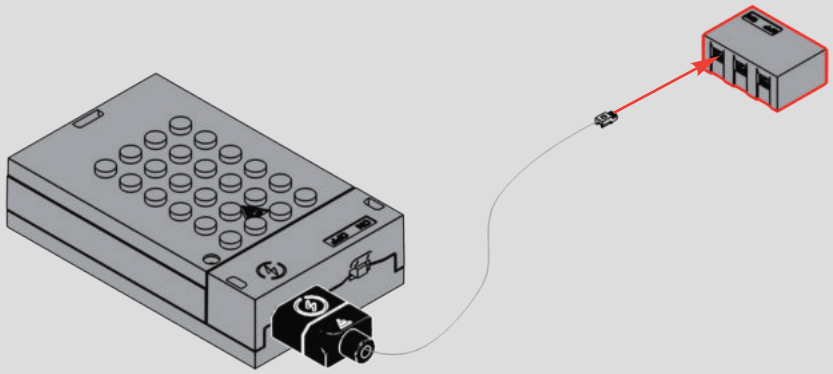

3

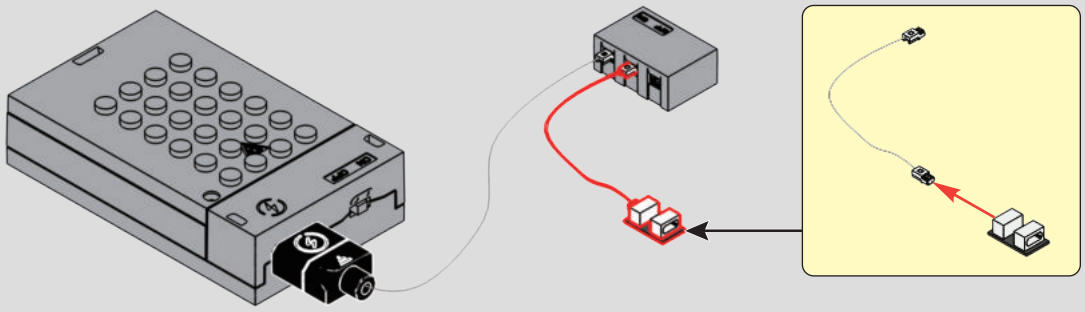

4

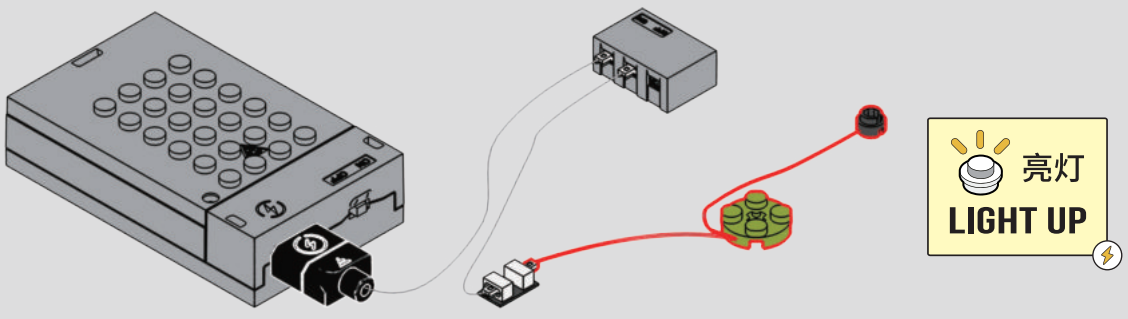

5

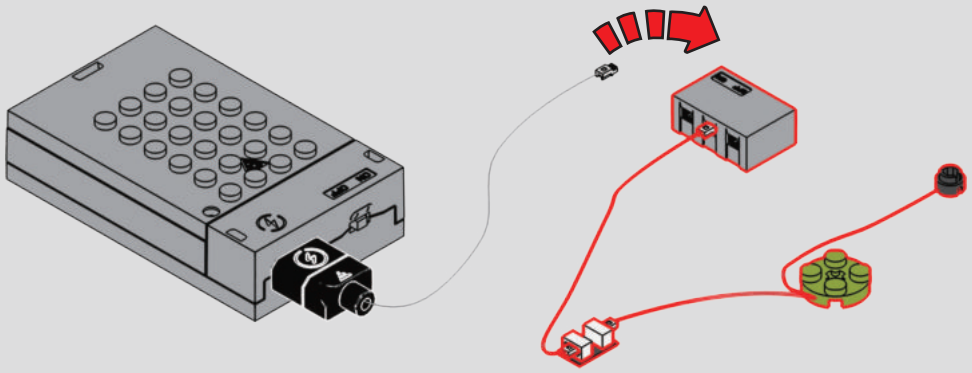

6

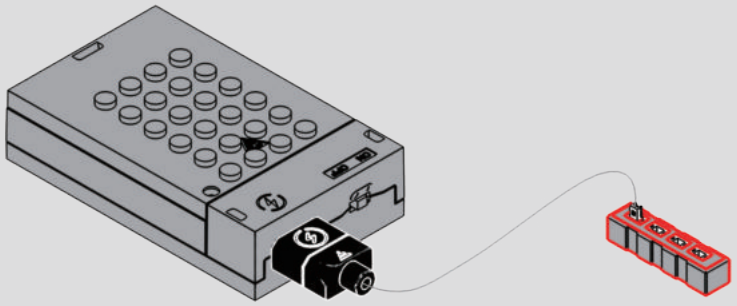

7

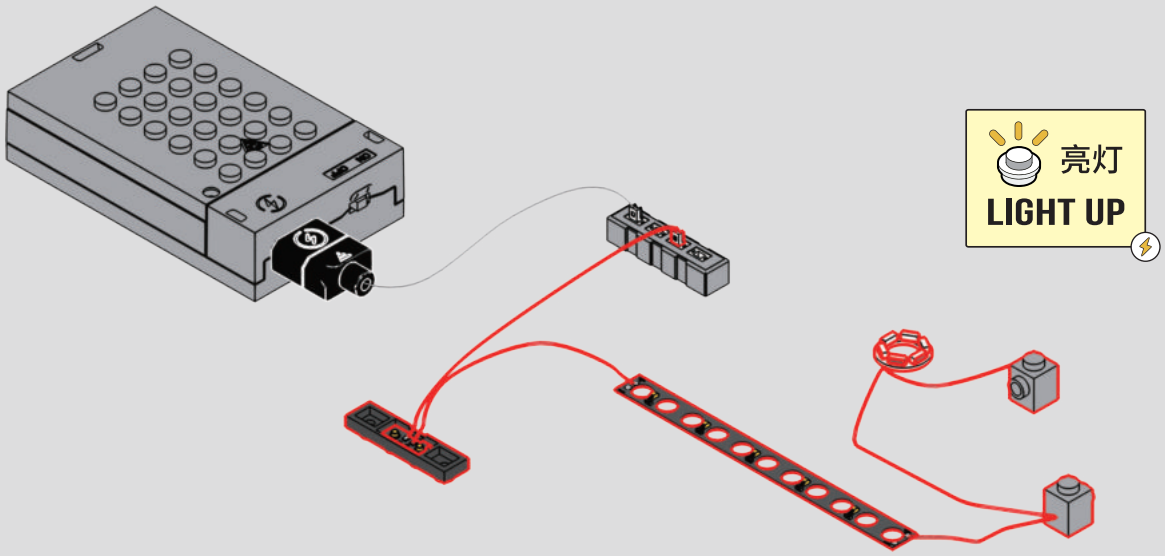

8

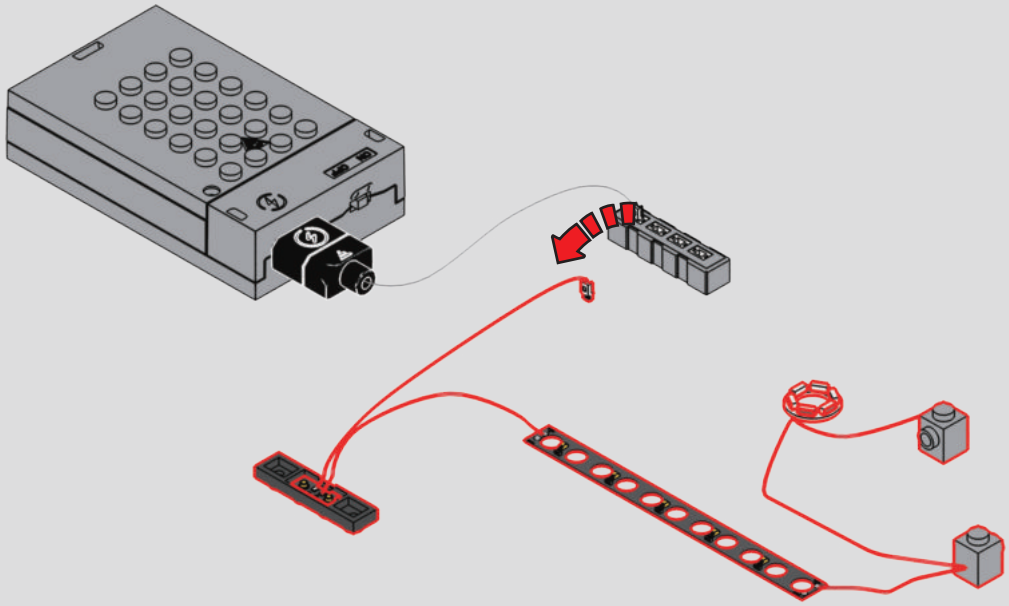

9

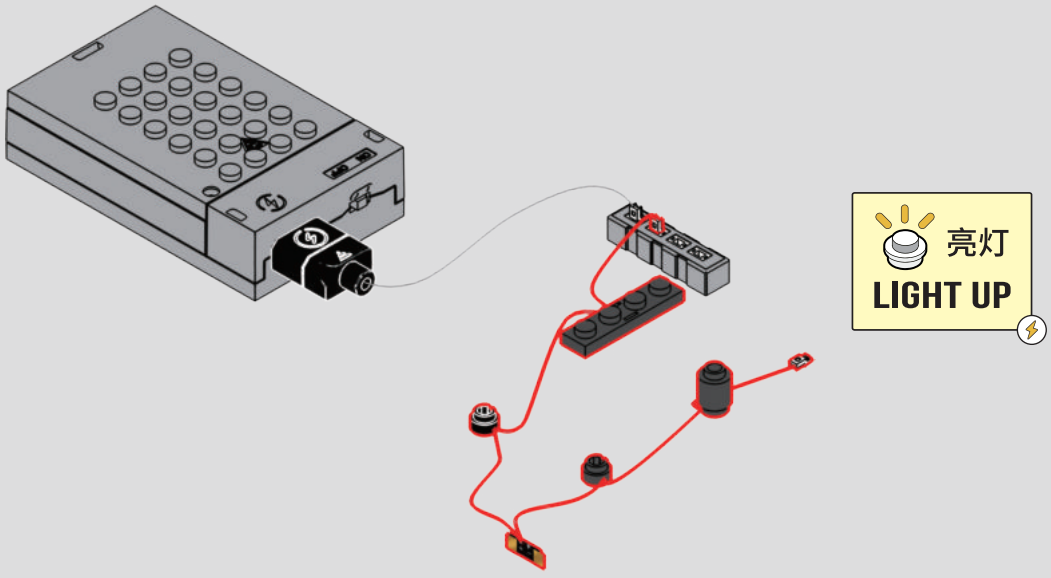

10

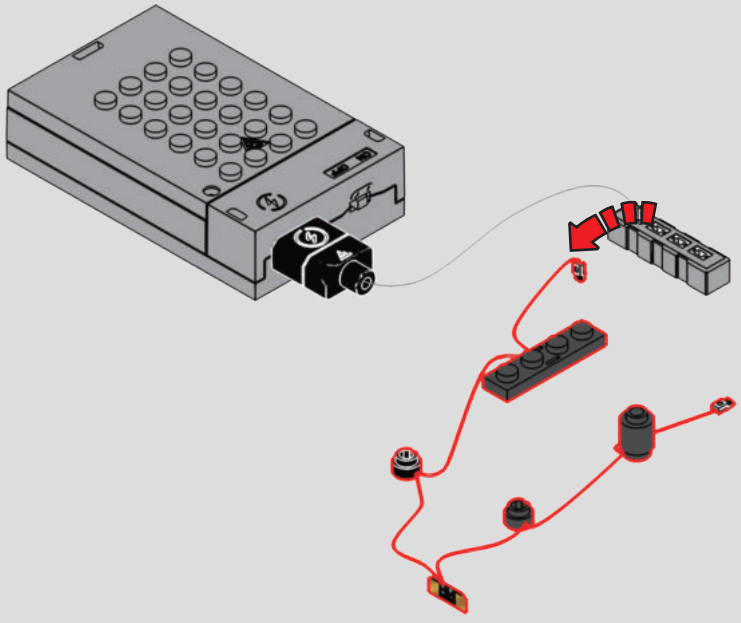

1

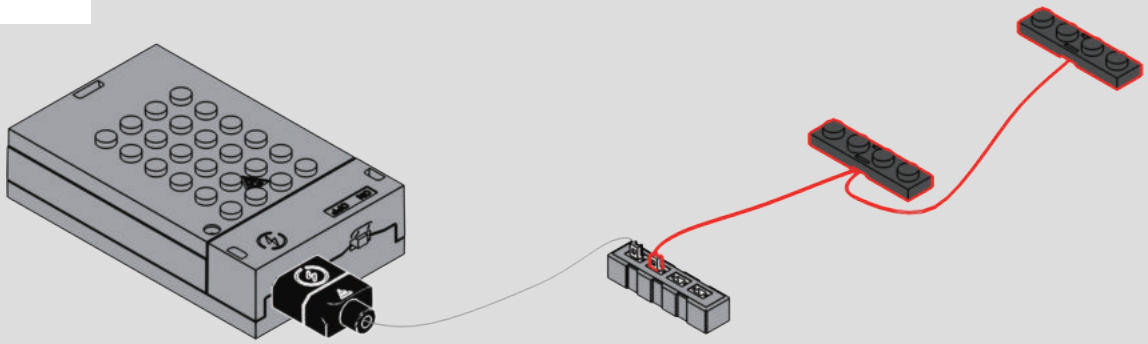

2

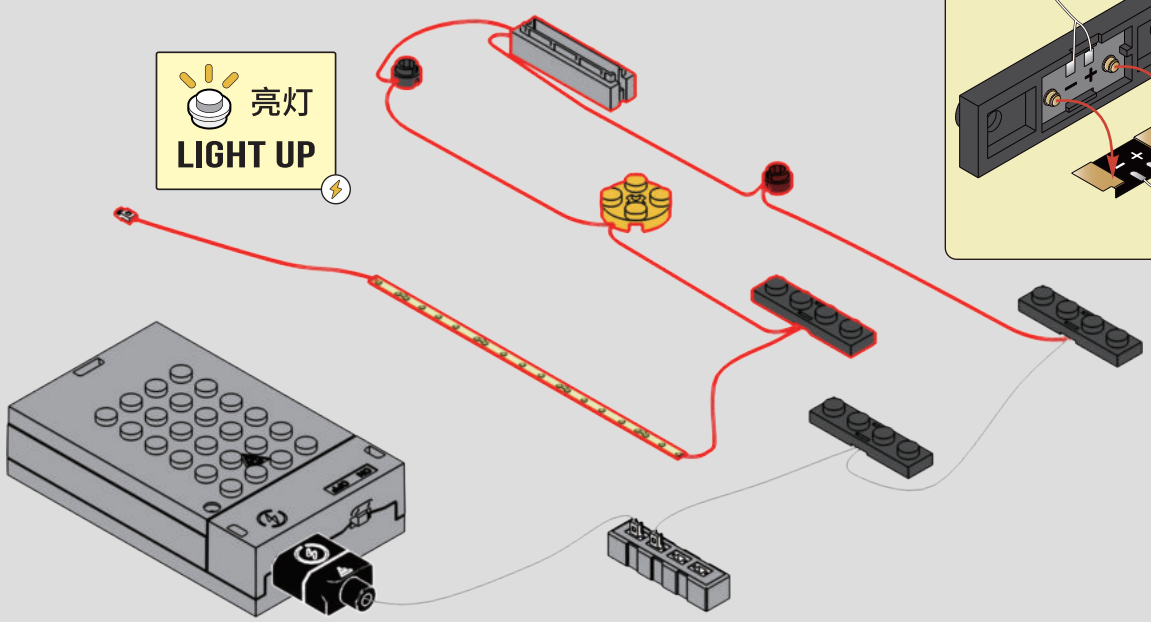

3

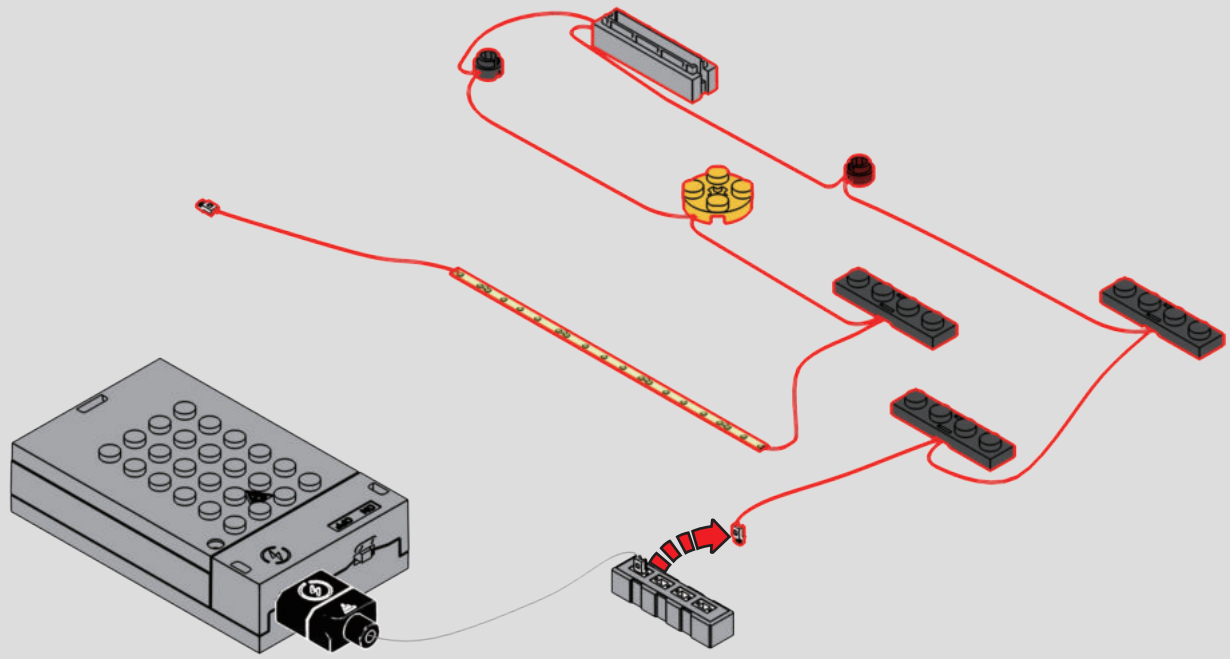

4

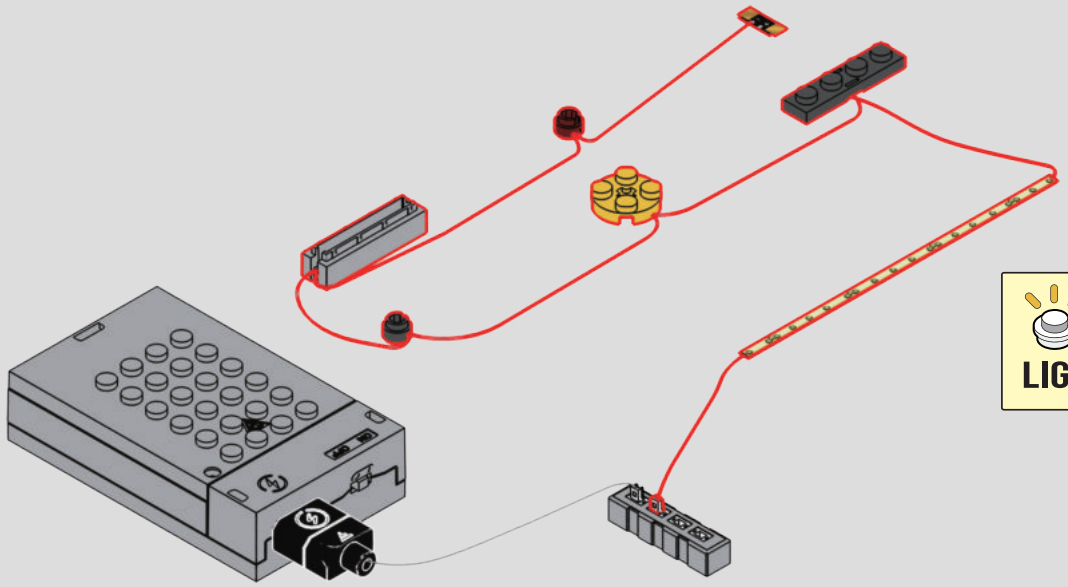

5

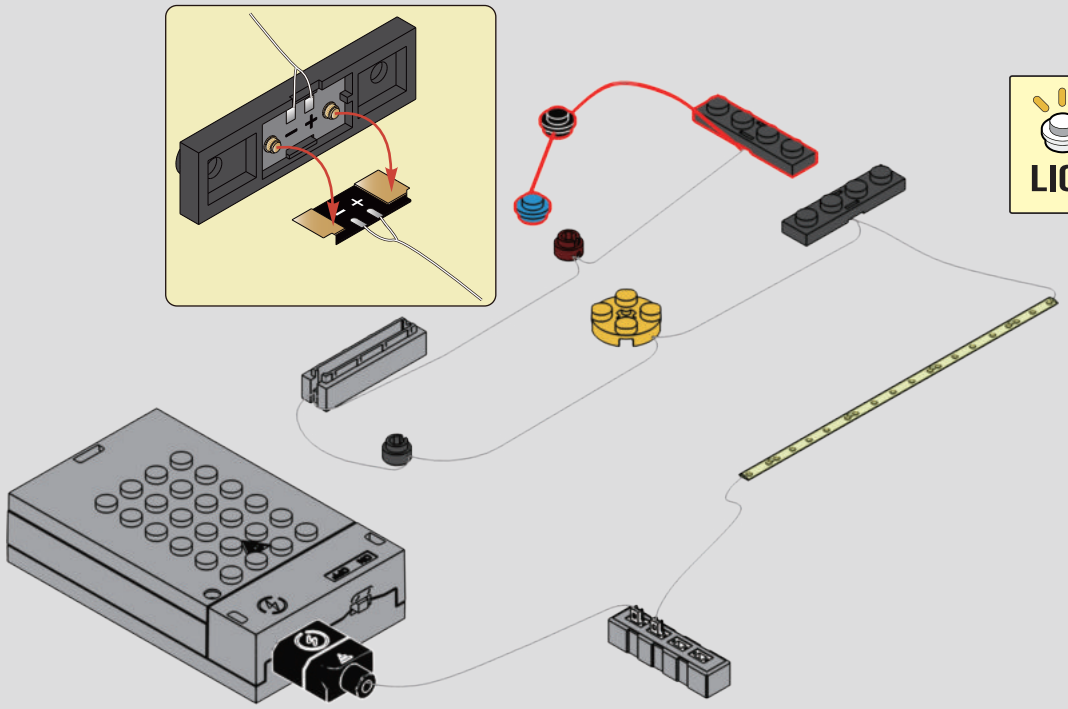

6

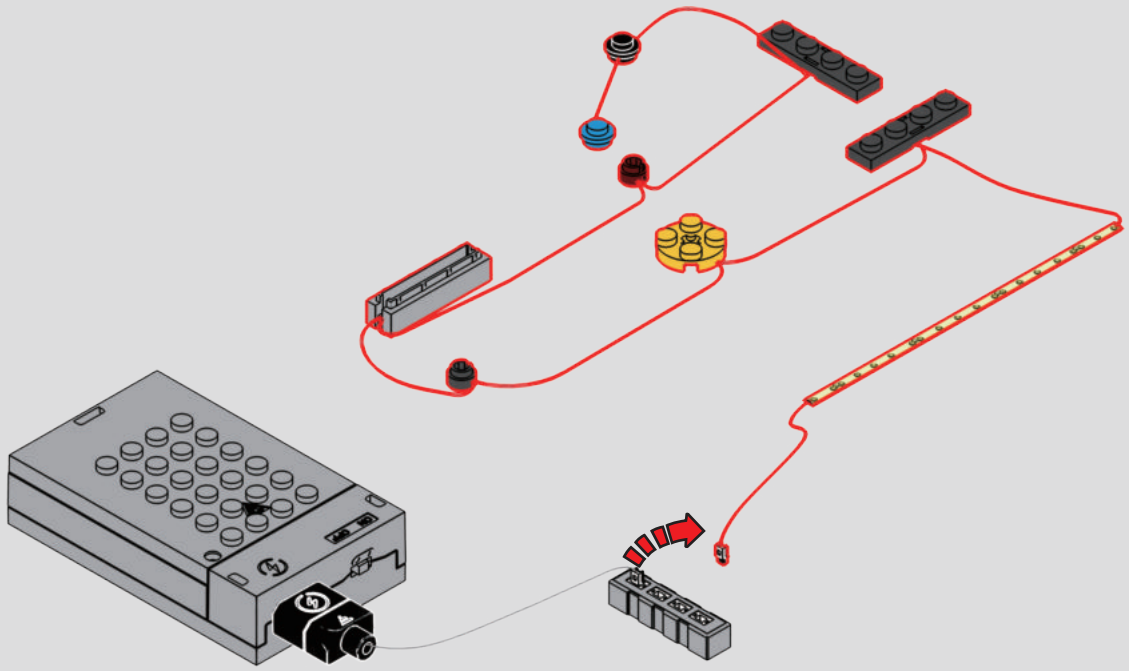

ZH F包含有两部分：人仔零件和特殊零件。根据后续的指引组装人仔。将特殊零件保留好，以便后续使用。



EN **The F-pack contains two parts: minifigure bricks and special bricks. Assemble the minifigure according to the following instructions.**

FR **Le F-pack se compose de deux parties : des briques de minifigurine et des briques spéciales. Assemblez la minifigurine en suivant les instructions ultérieures.**

DE **Das F-Pack besteht aus zwei Teilen: Minifiguren-Bausteinen und speziellen Bausteinen. Setzen Sie die Minifigur gemäß den weiteren Anweisungen zusammen.**
Bewahren Sie die speziellen Bausteine für die spätere Verwendung gut auf.

IT **Il F-pack è composto da due parti: mattoncini per minifigure e mattoncini speciali. Assembla la minifigure seguendo le istruzioni successive.**
Conserva i mattoncini speciali per un uso futuro.

ES **El F-pack tiene dos partes: ladrillos de minifigura y ladrillos especiales. Ensambla la minifigura siguiendo las instrucciones posteriores.**
Guarda los ladrillos especiales para usarlos más adelante.

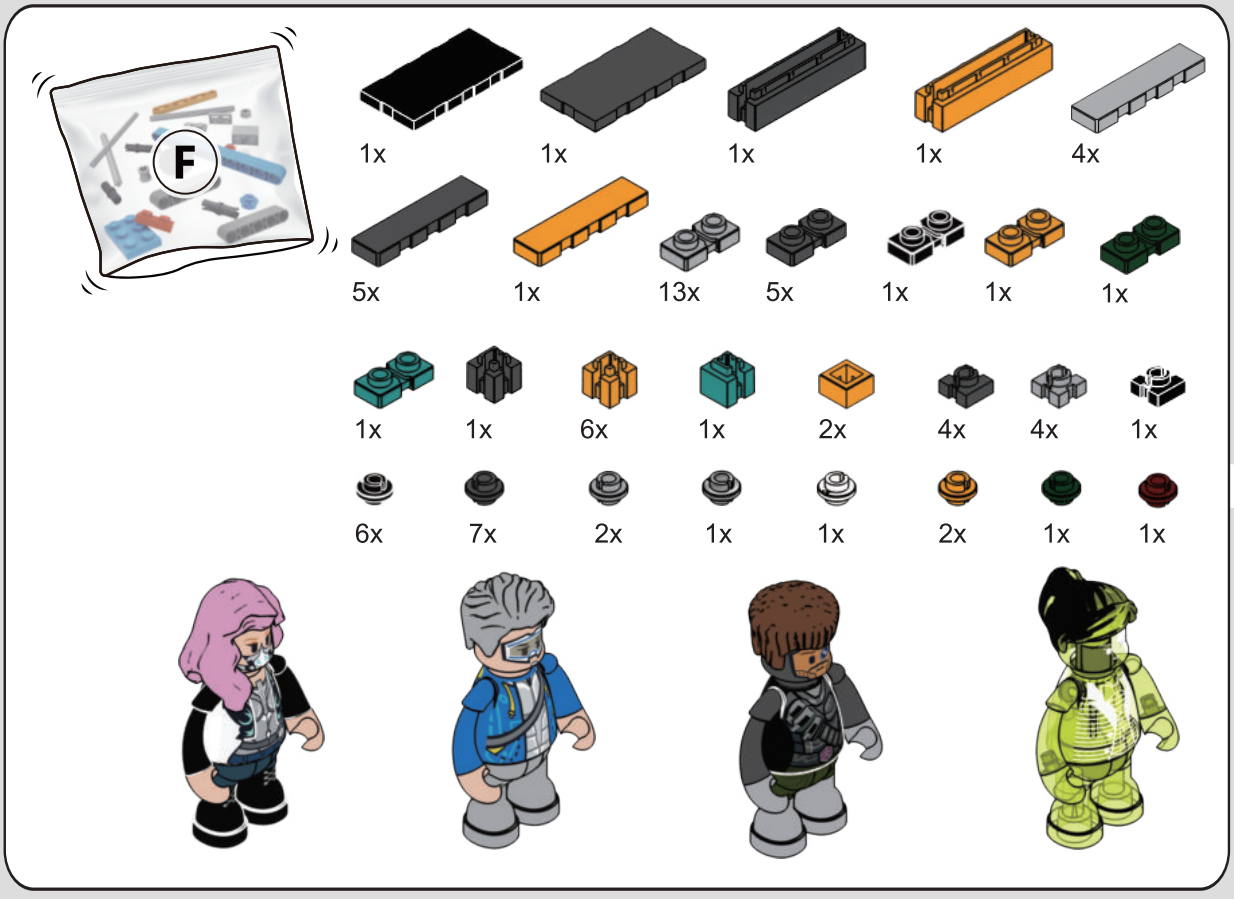

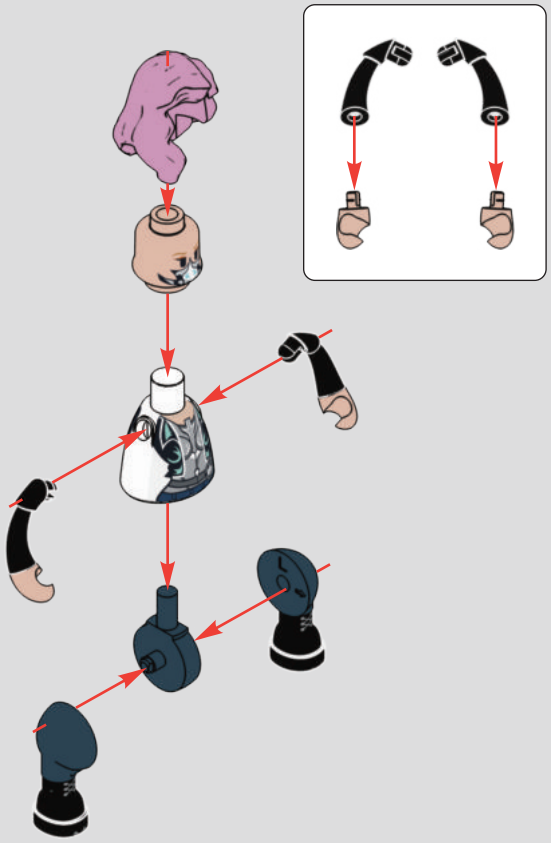

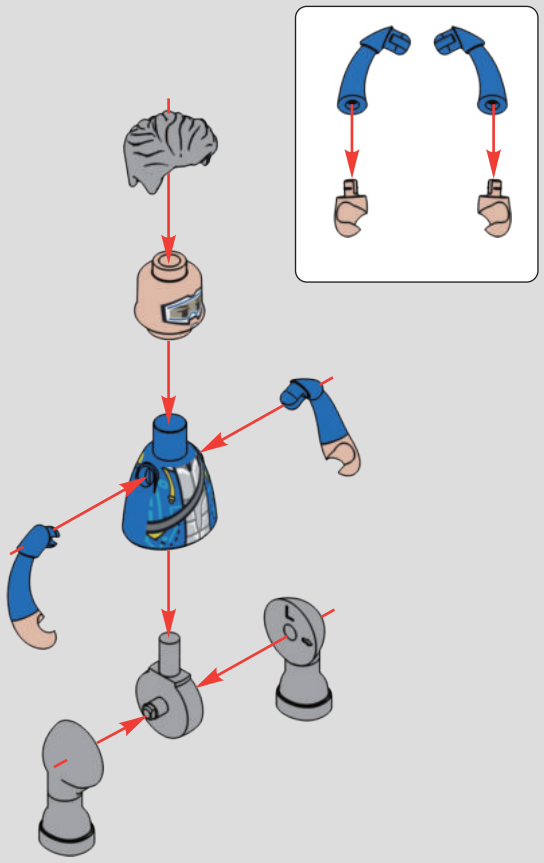

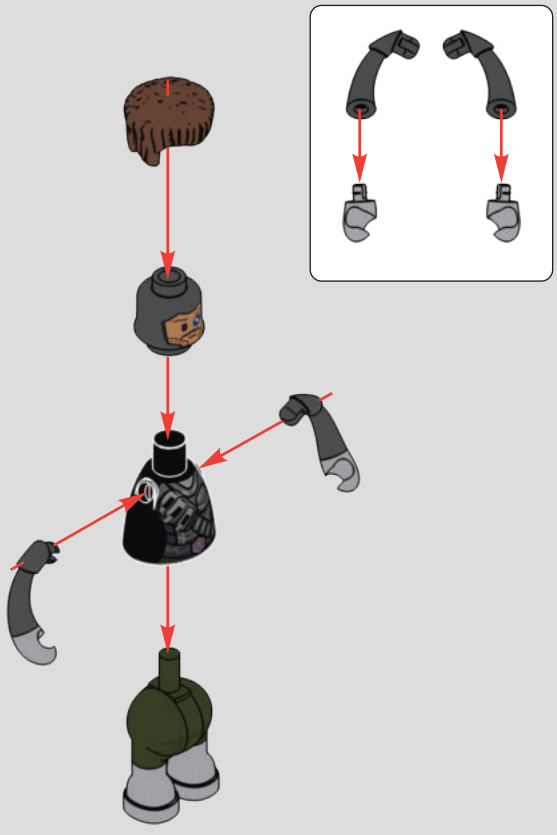

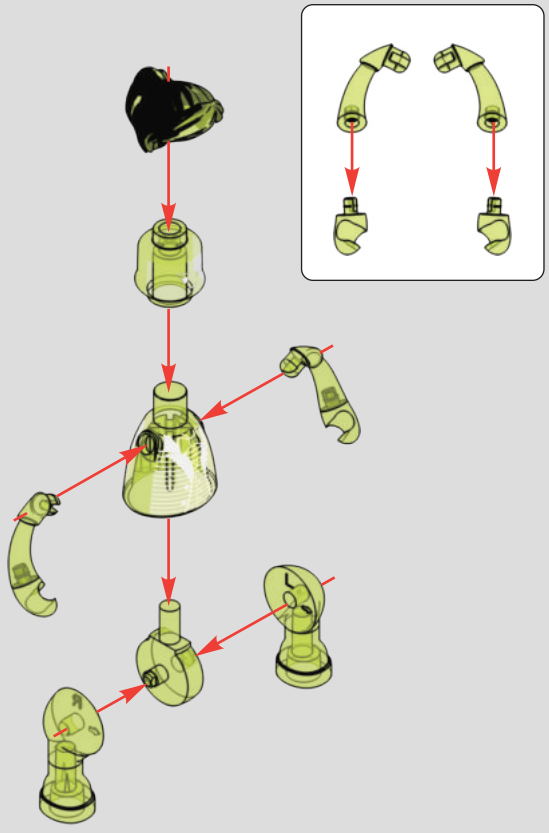

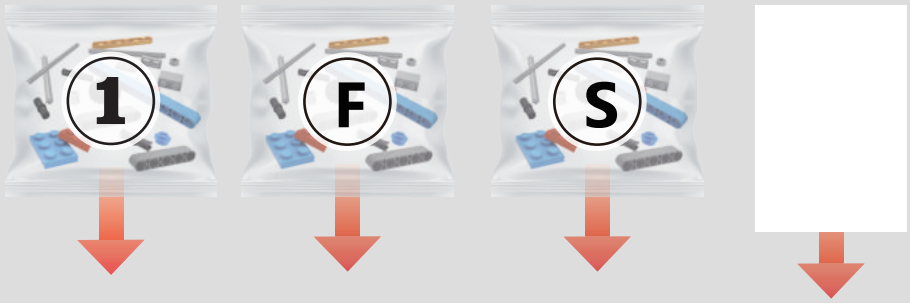

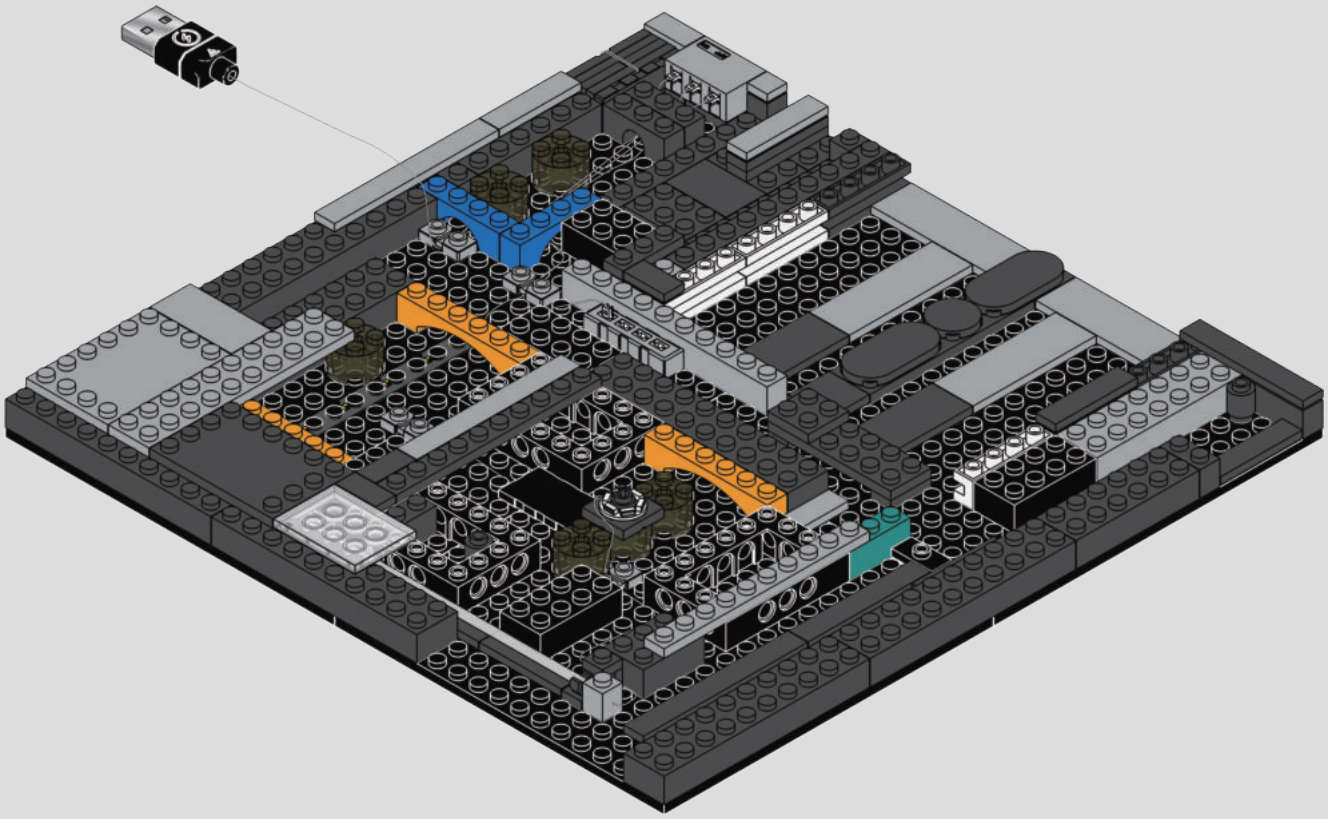



Lila:
Welcome to the GAME STACK construction protocol. Level 01: Foundations of the Cyber City. Difficulty: Maximum.
欢迎进入GAME STACK建构协议，Level 01：赛博城地基，难度：最高等级。

Chen:
I thought this was a building toy—why does it feel like I'm rewiring a failing power grid?
我以为是在玩积木，结果好像在维修老旧的电网？



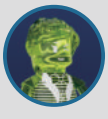

Lila:
These cables represent electricity, loss… and a trace of hope.
这些电线代表电力、失落和希望

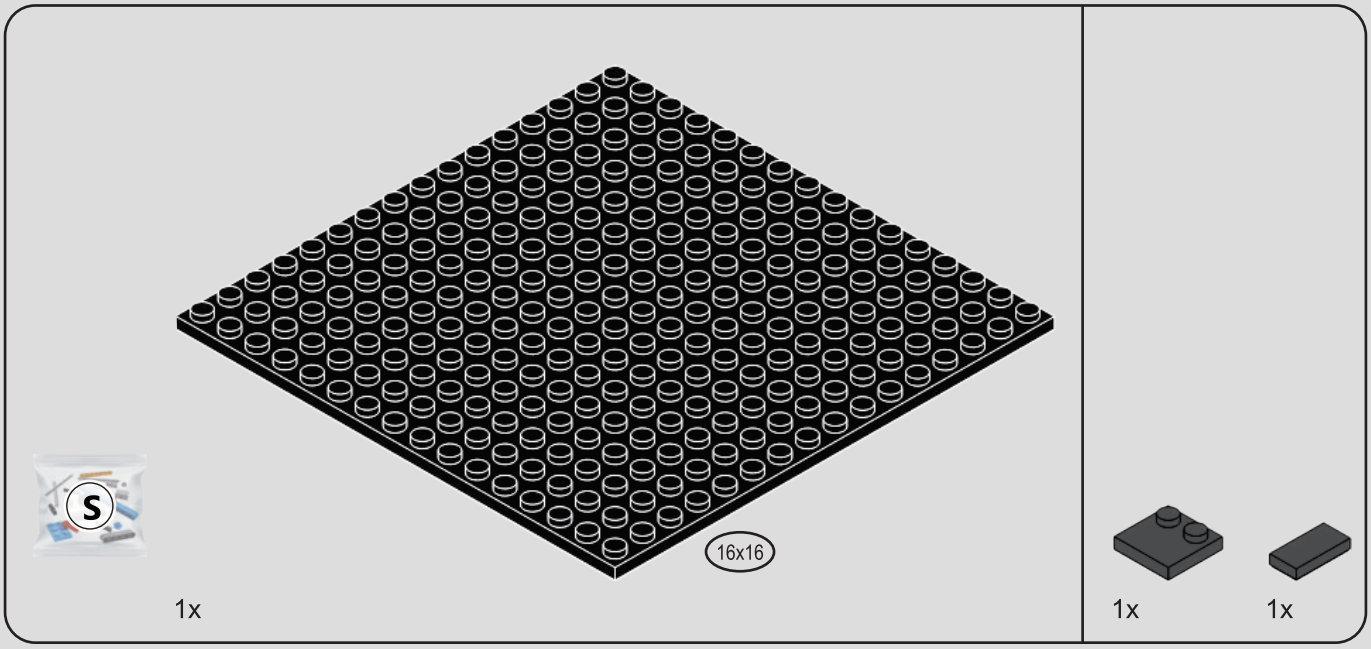

1

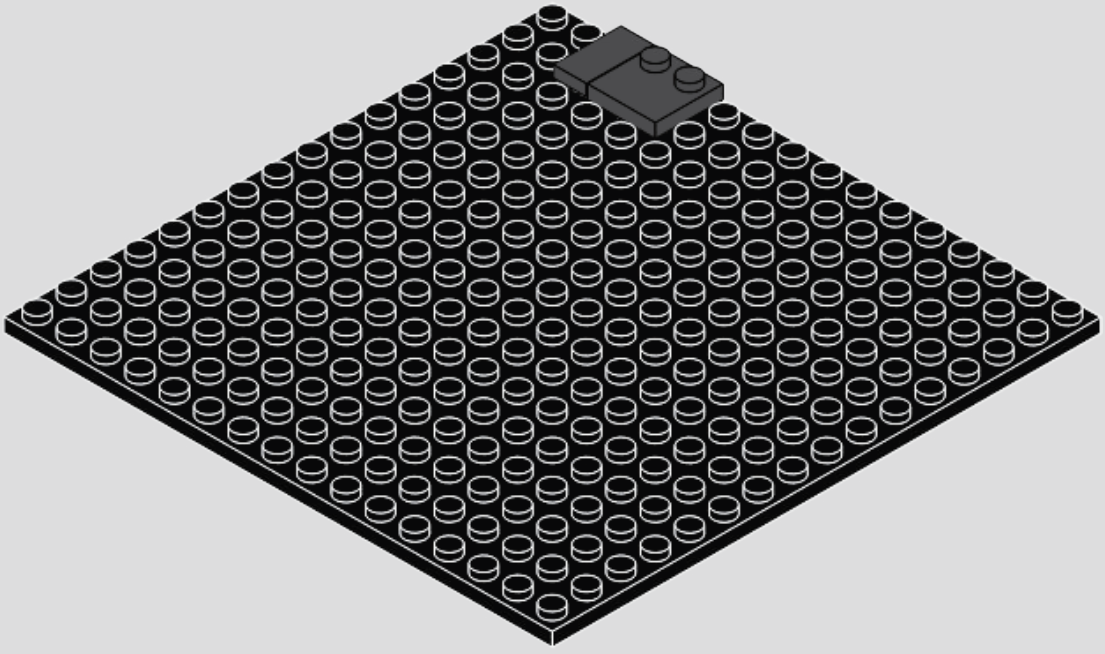

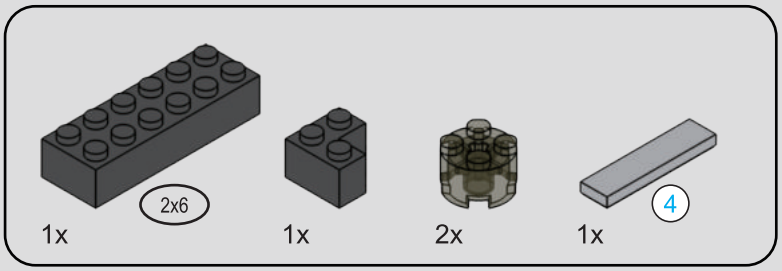



2

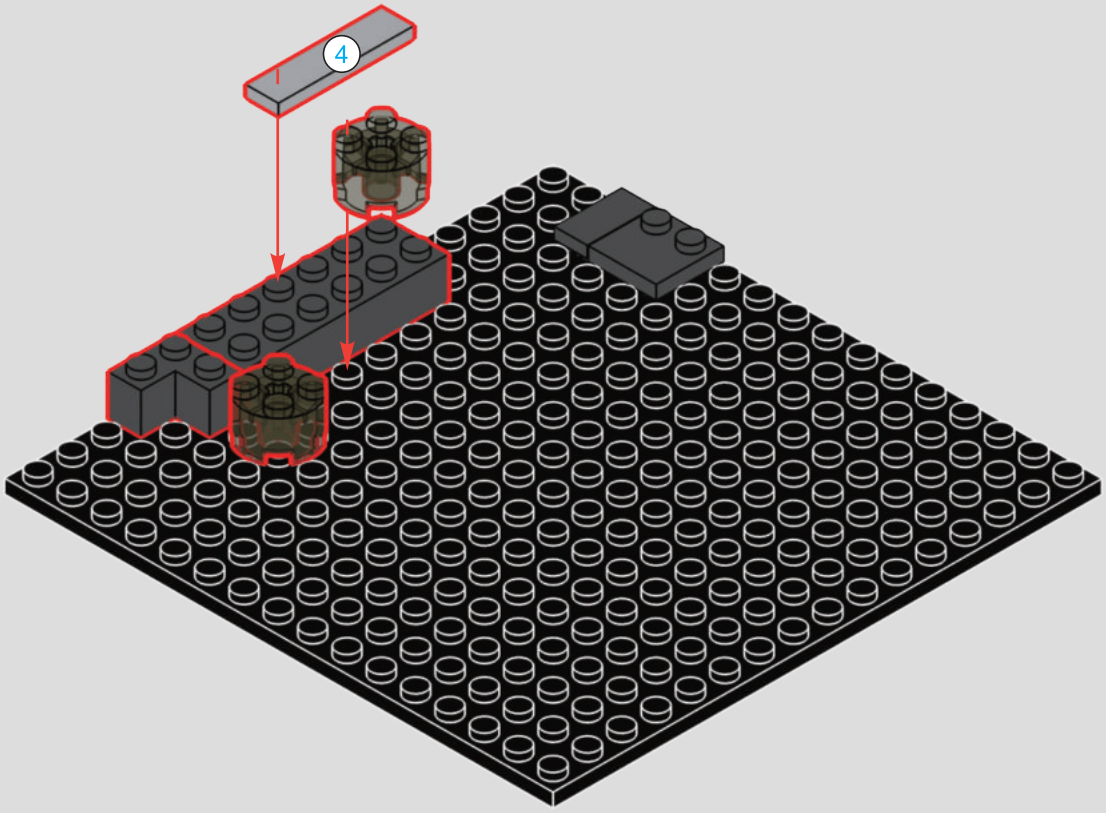

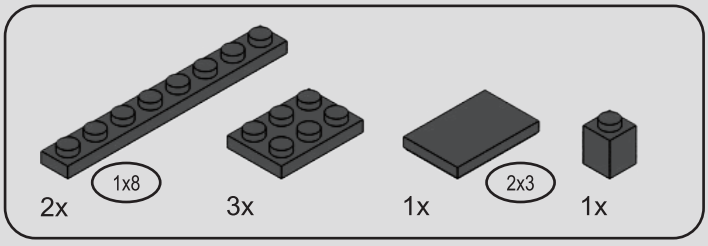

3

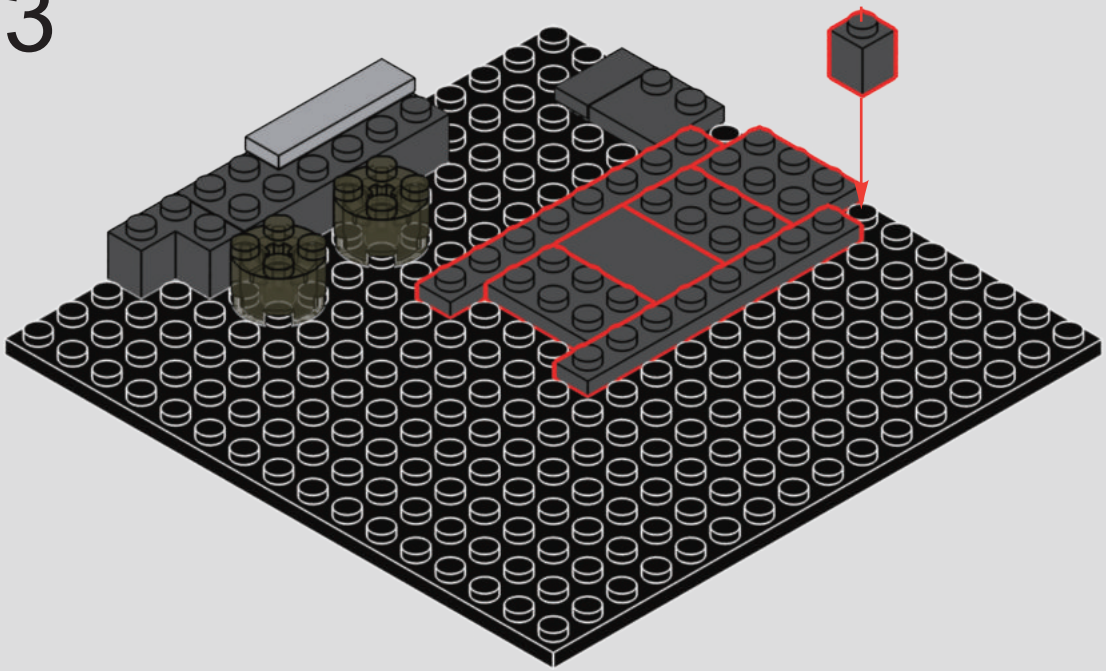

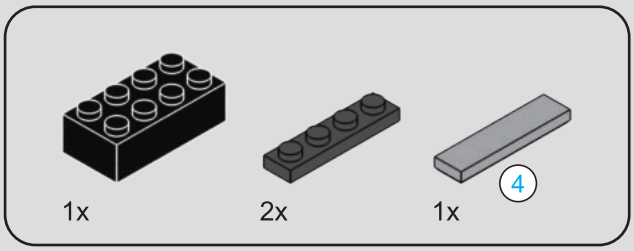

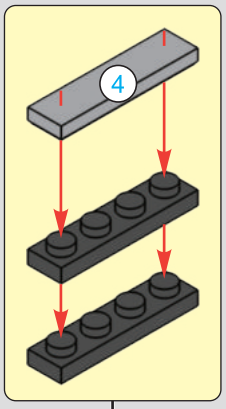



4

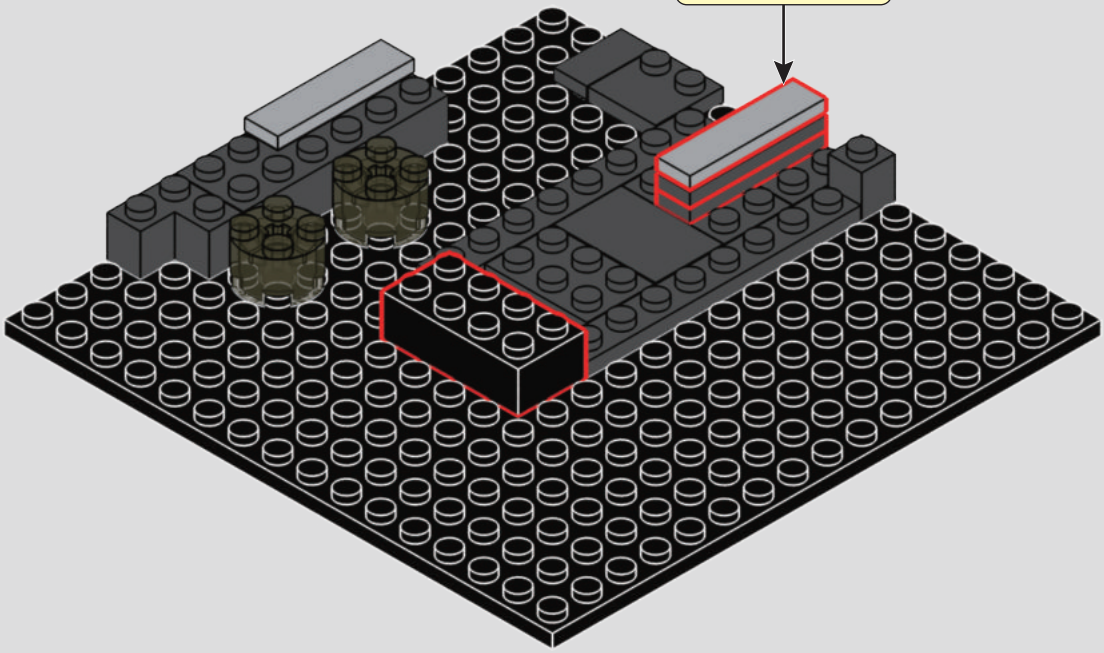

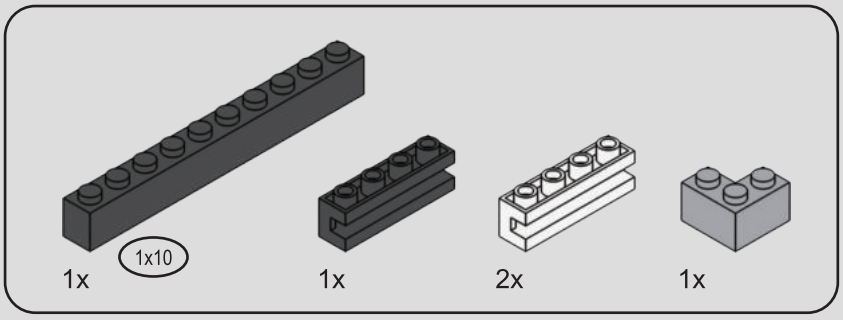

5

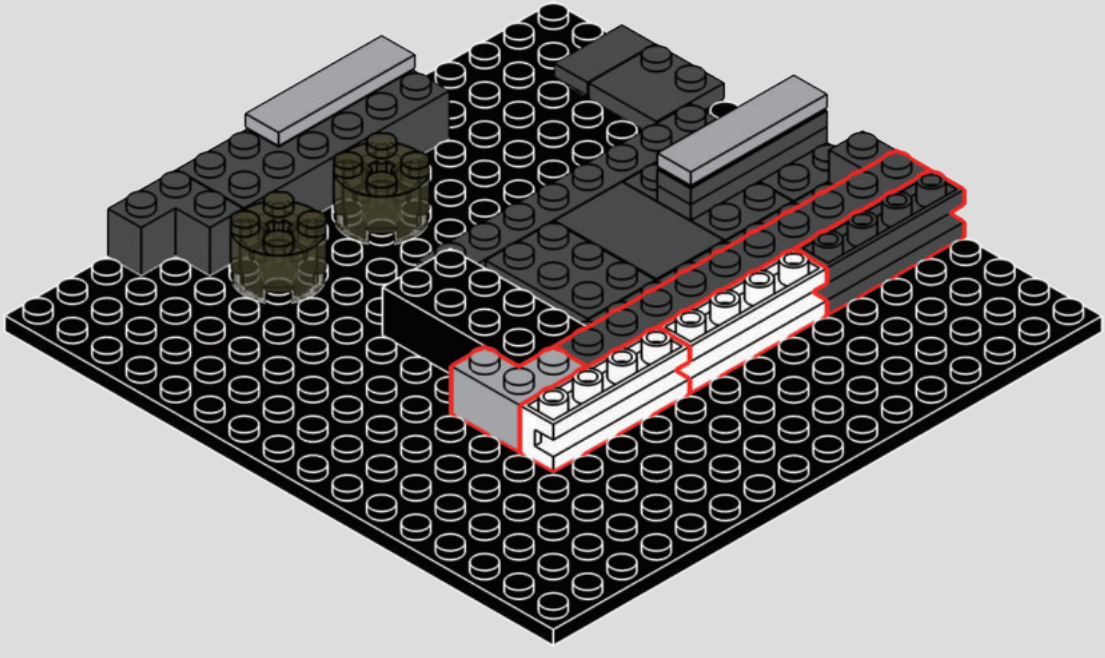

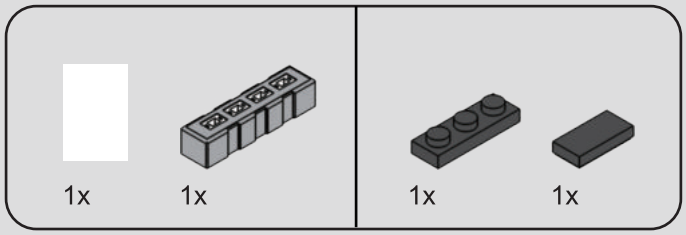

6

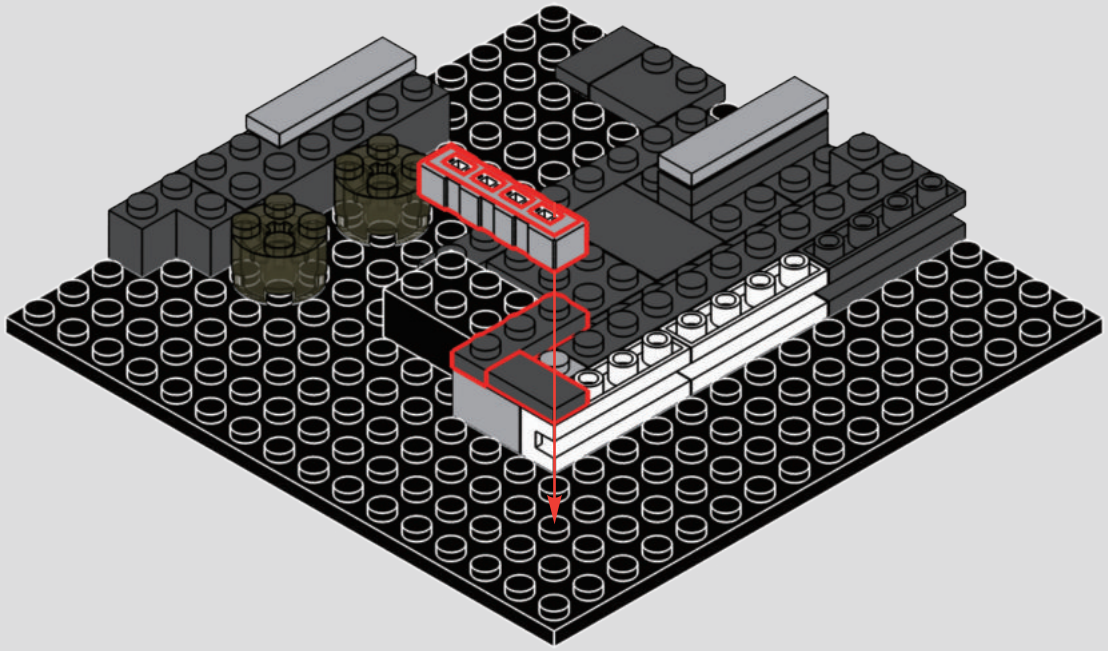

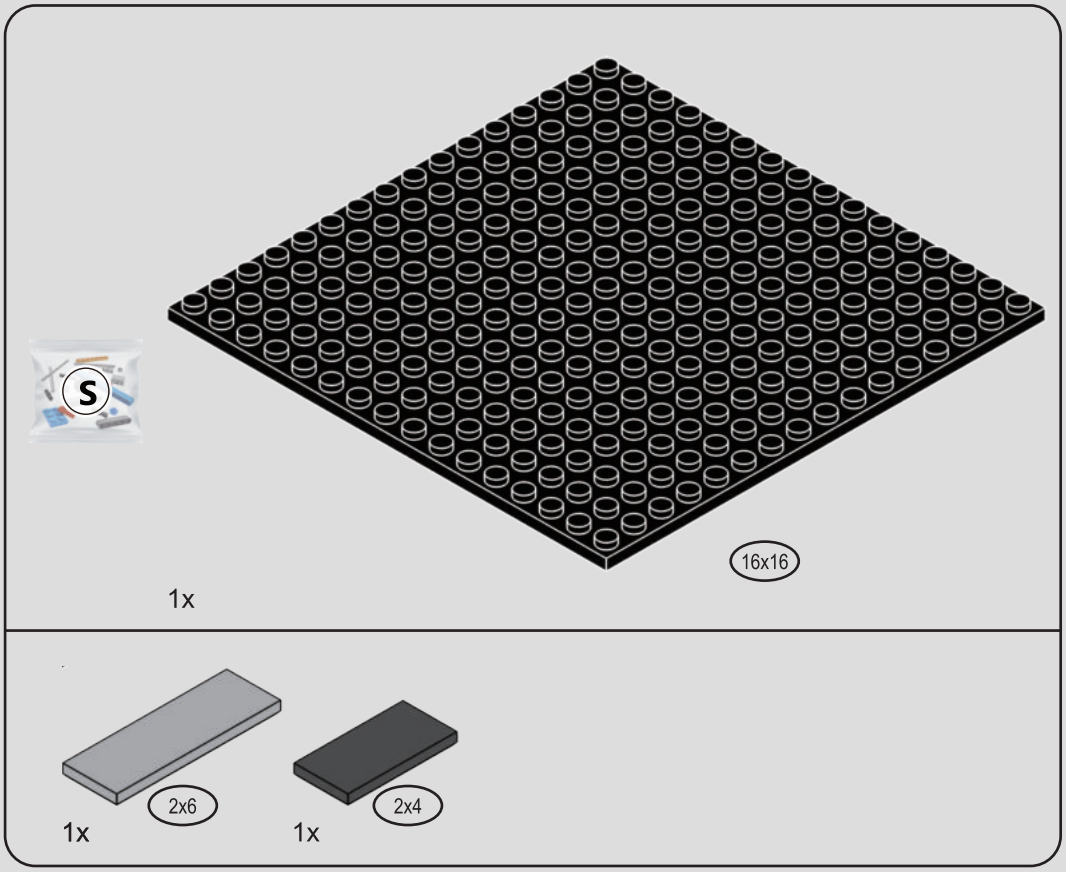

7

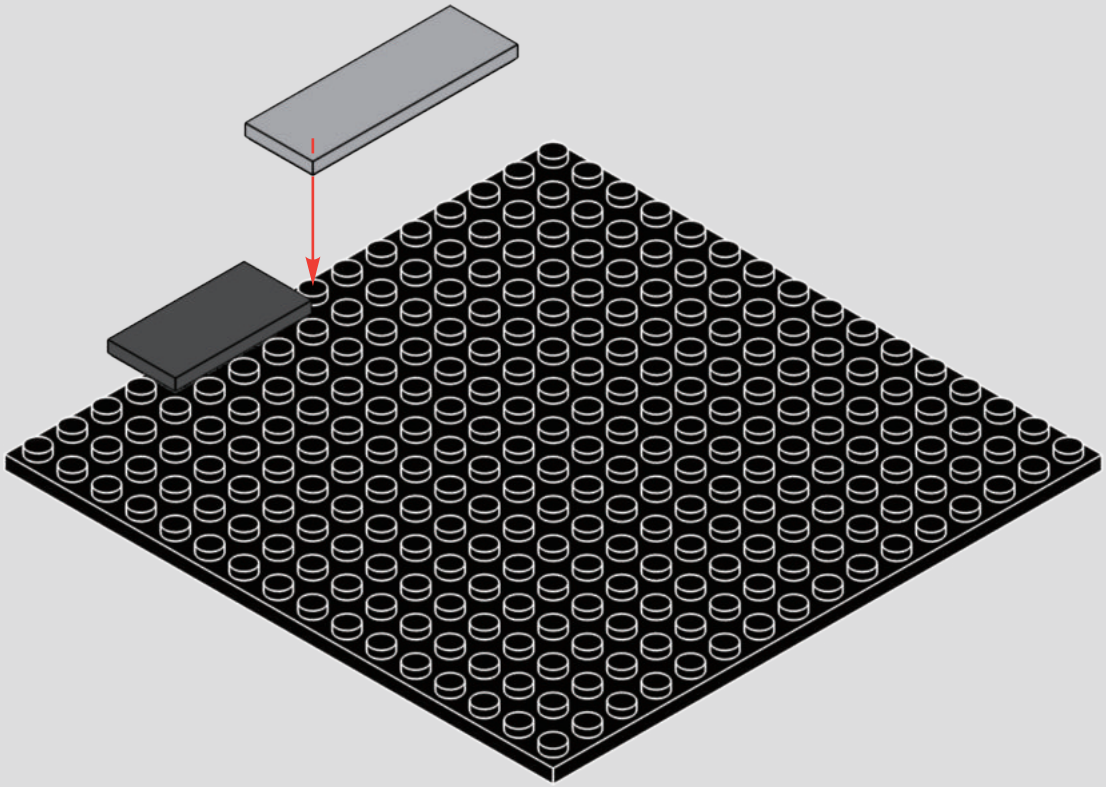

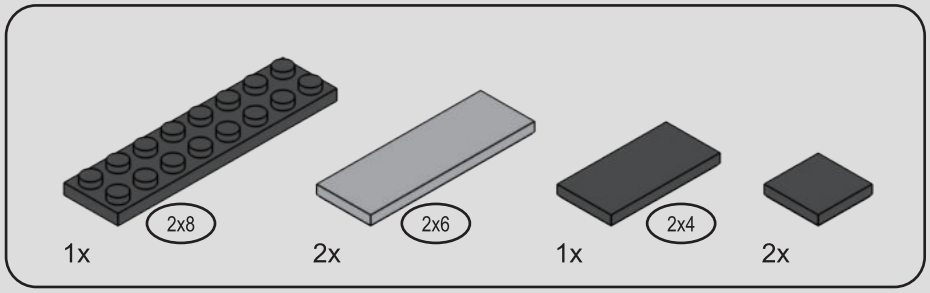

8

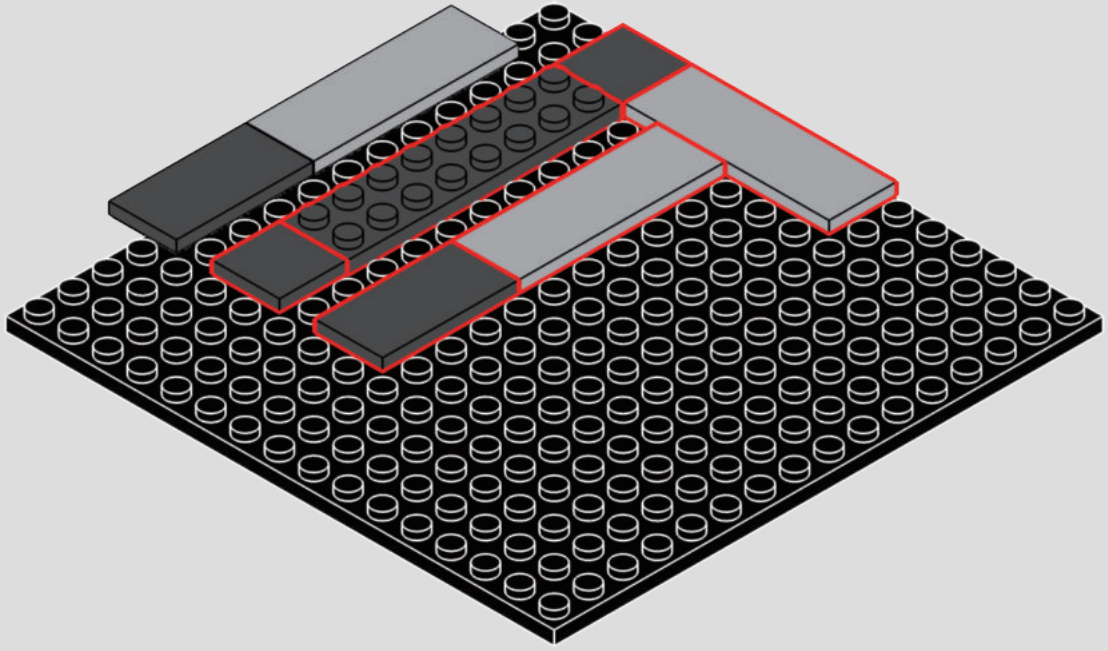

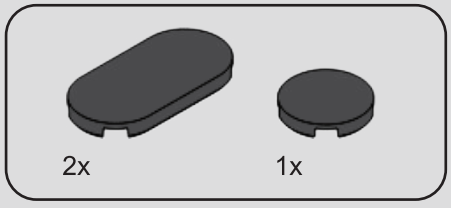

9

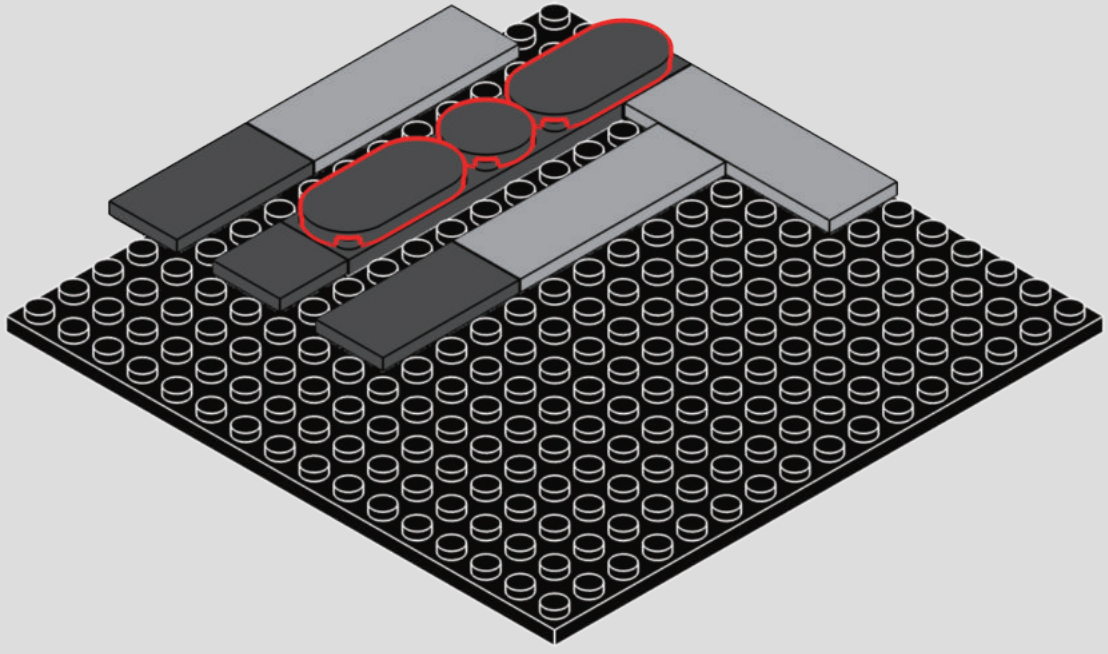

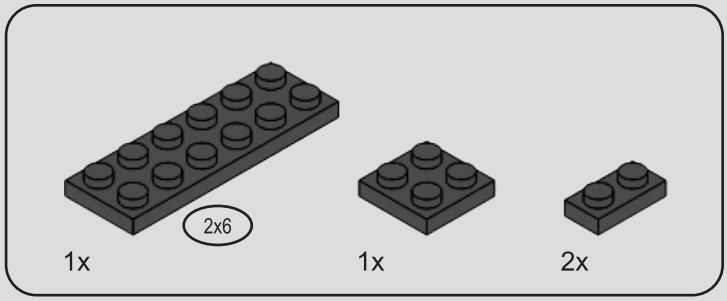

10

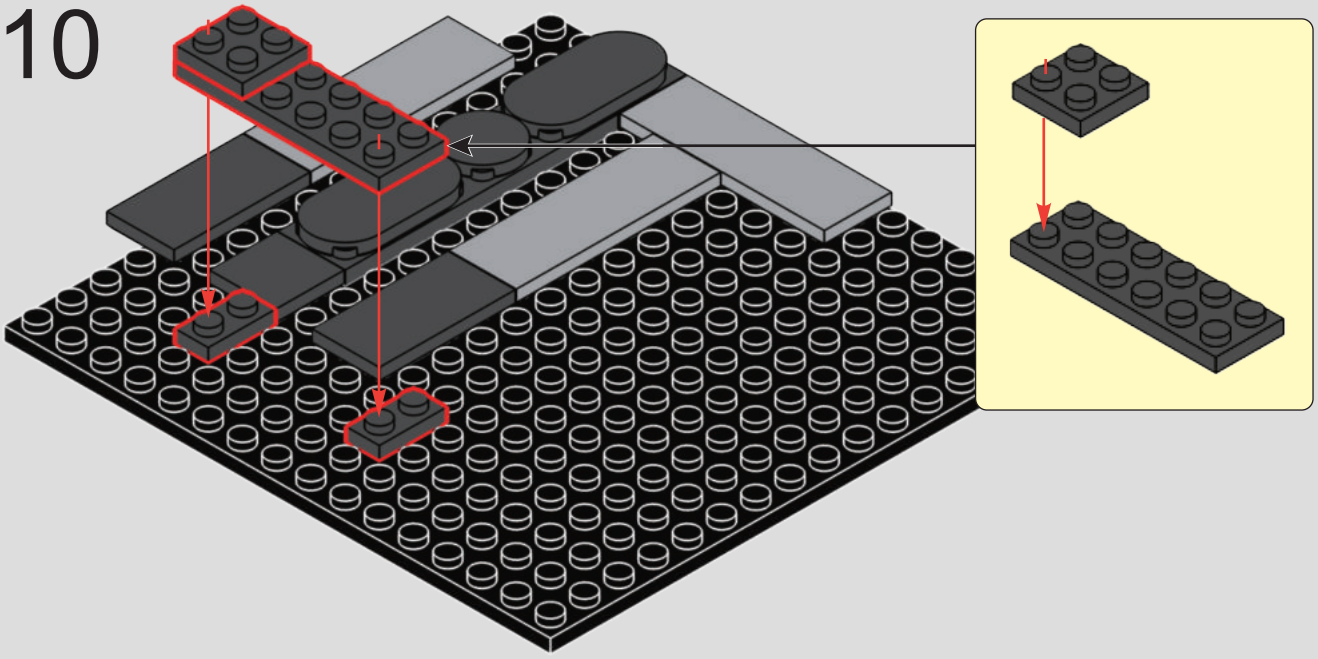

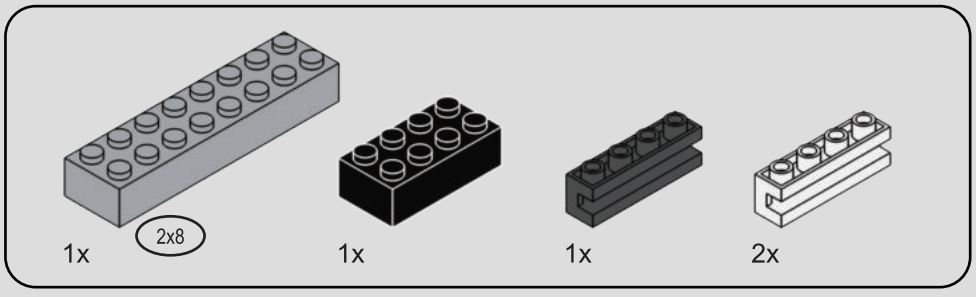

11

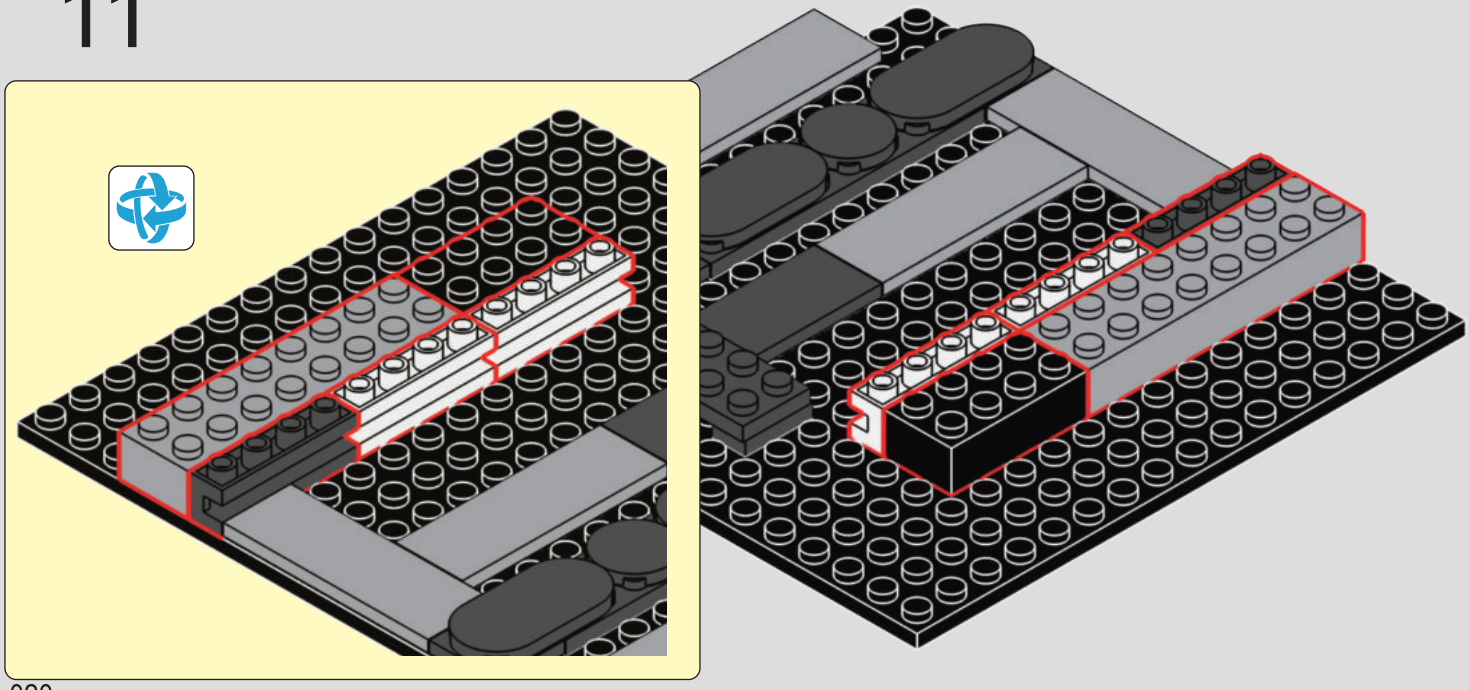

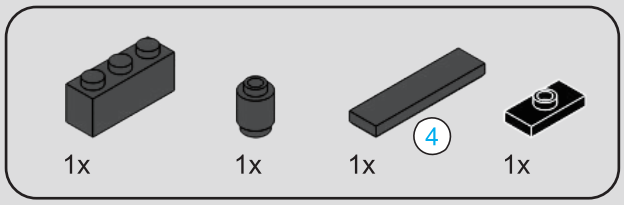



12

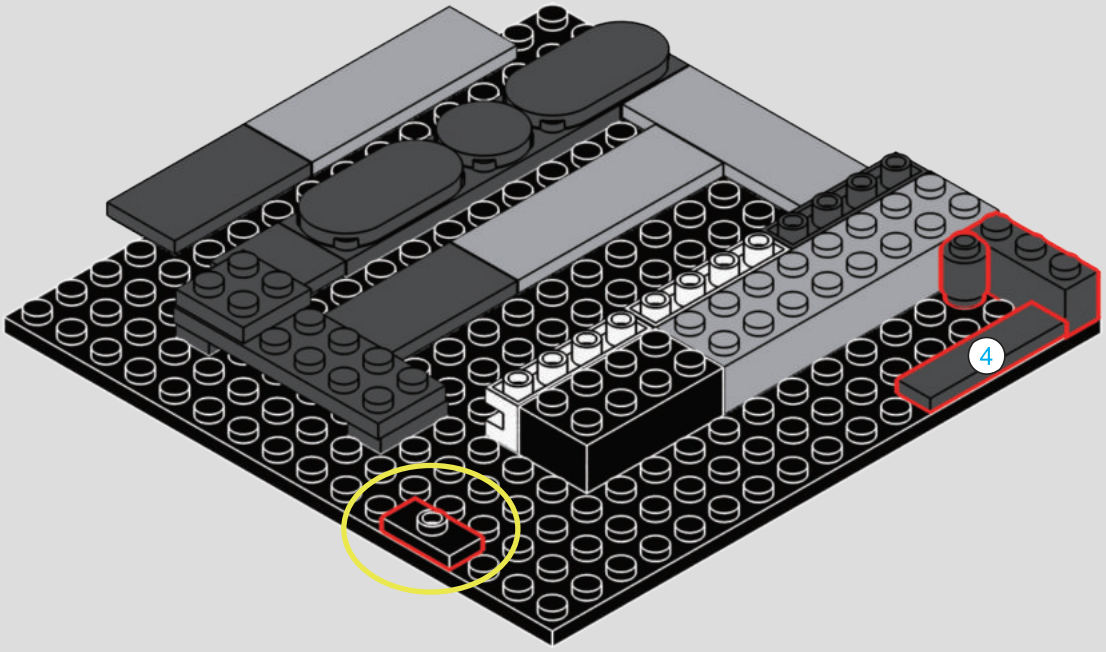

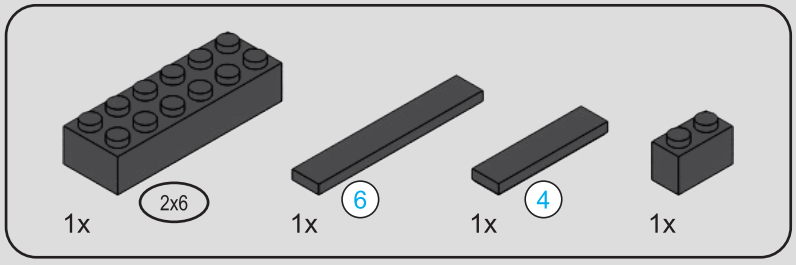





13

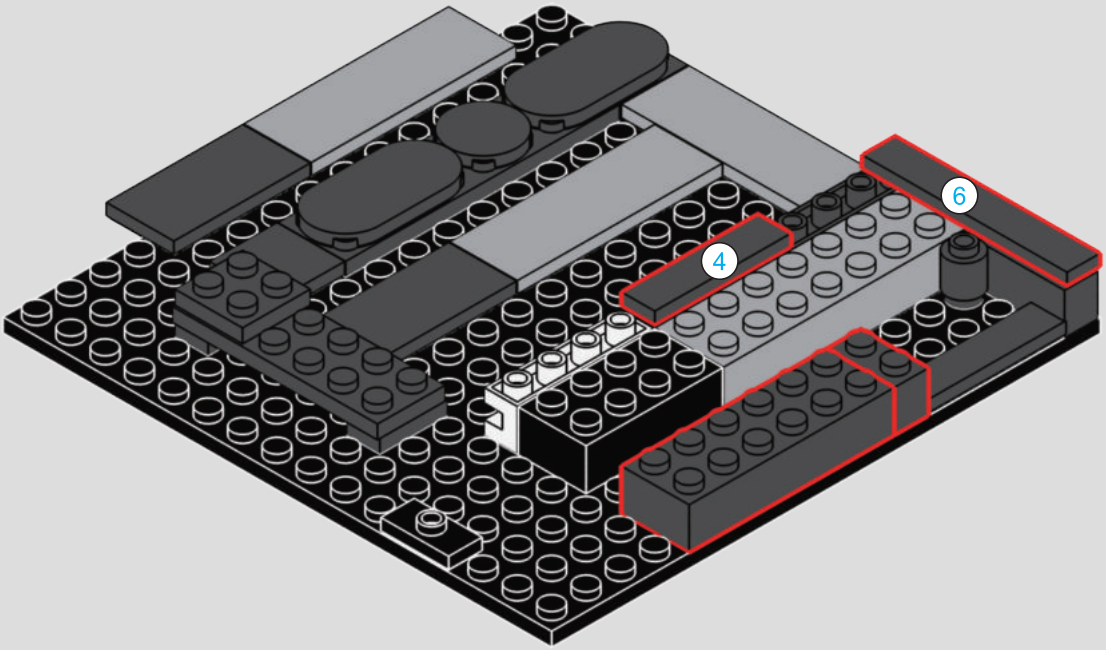

14

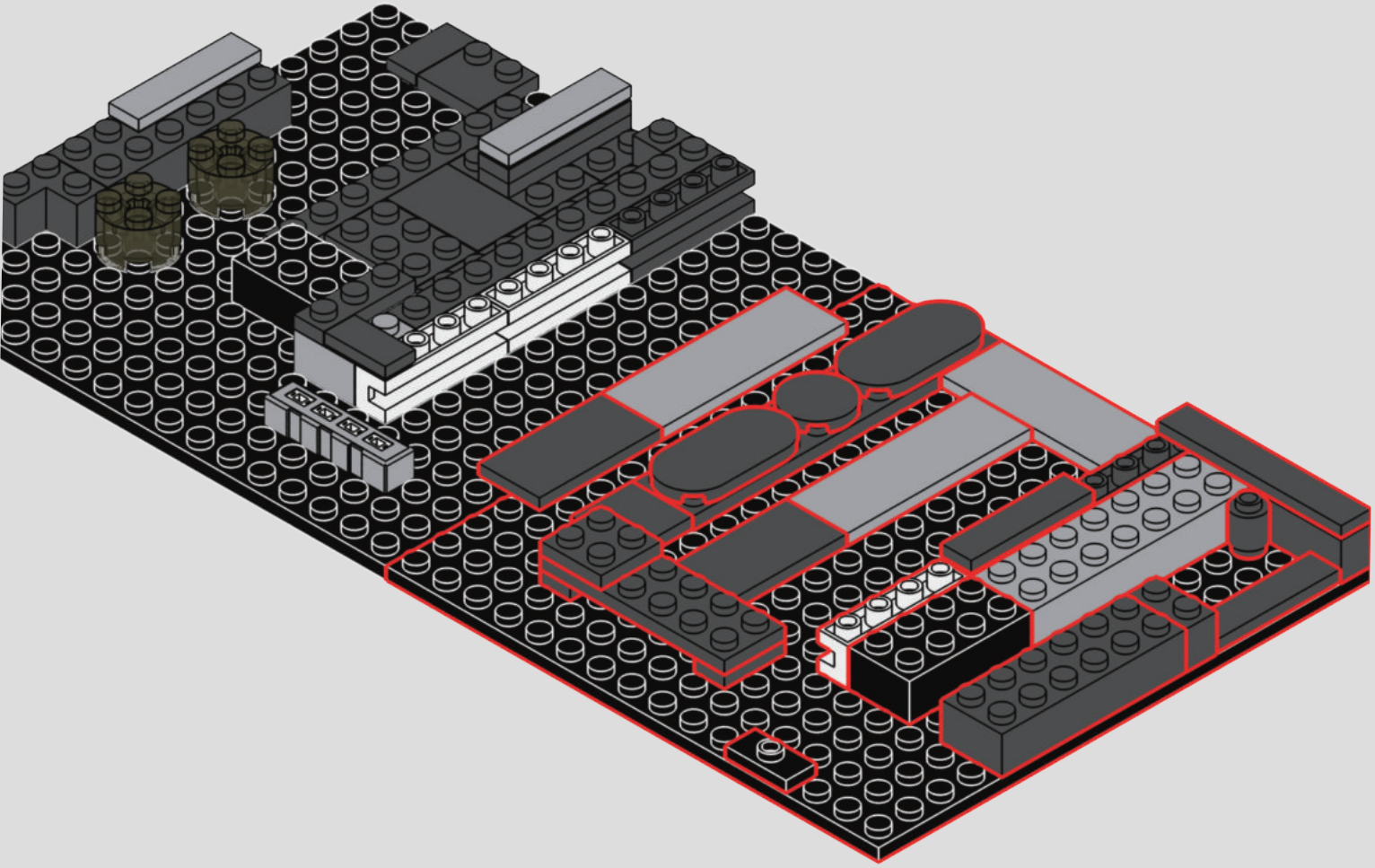

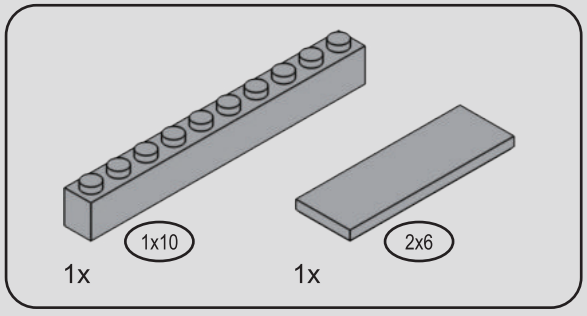

15

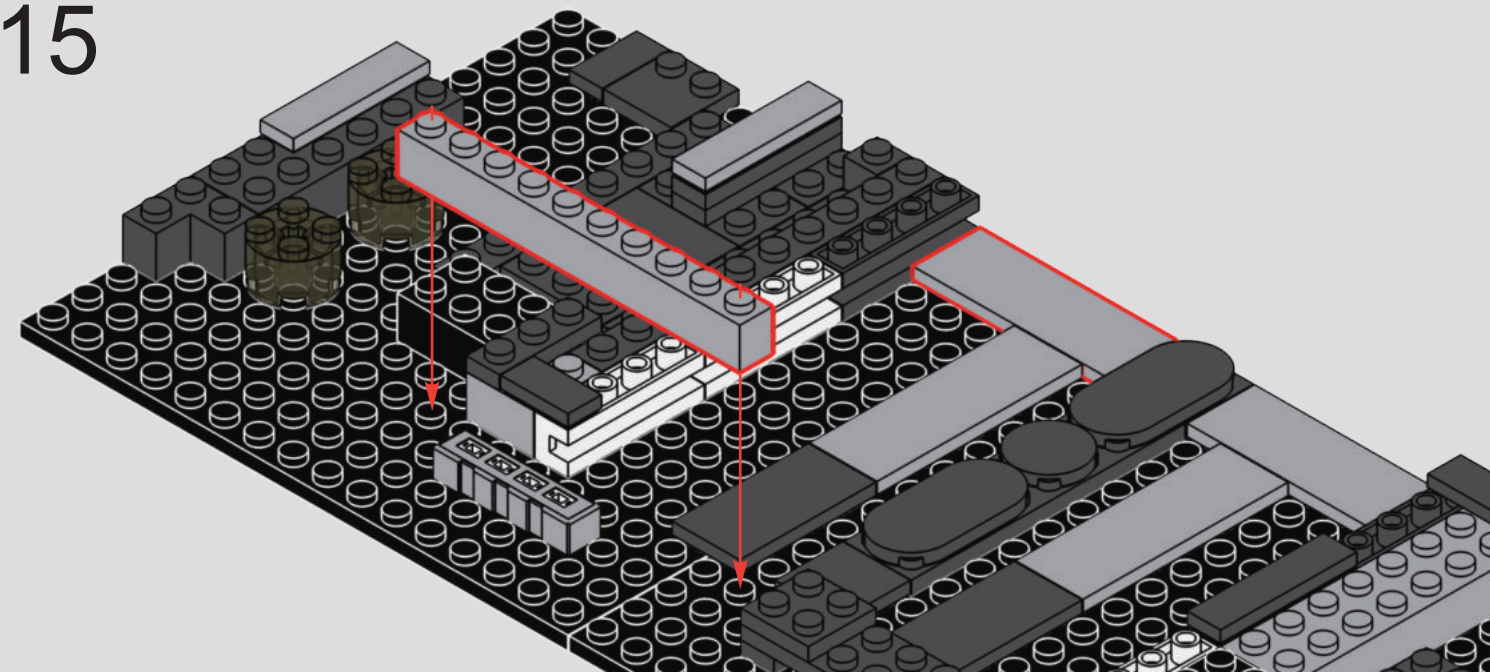

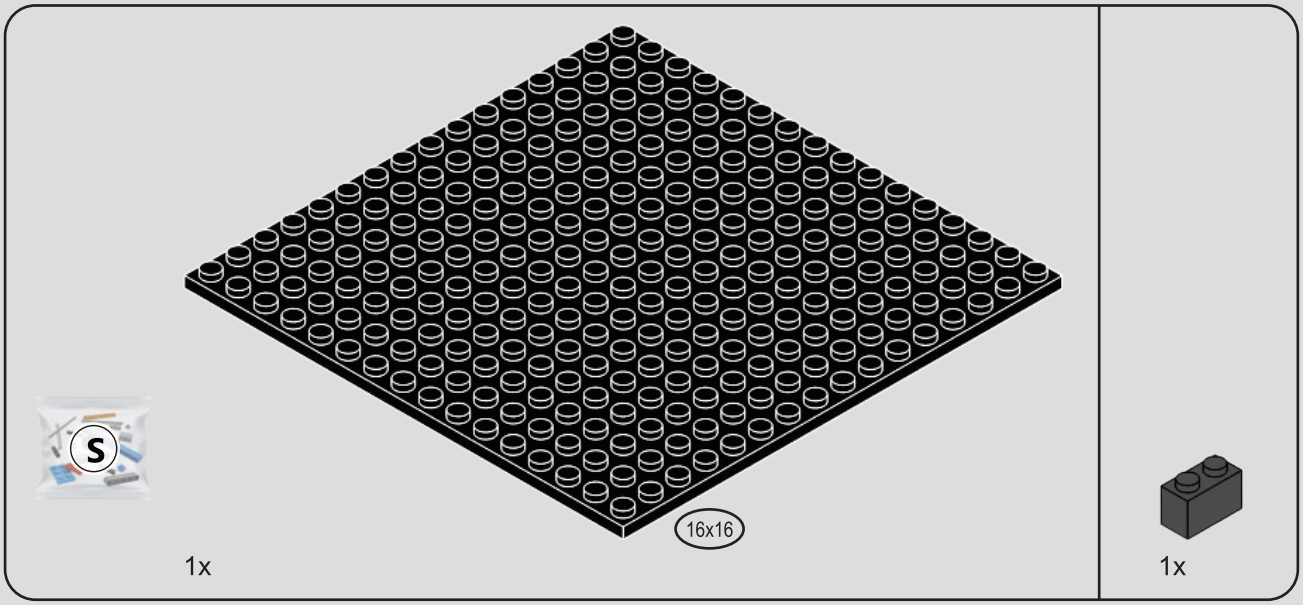

16

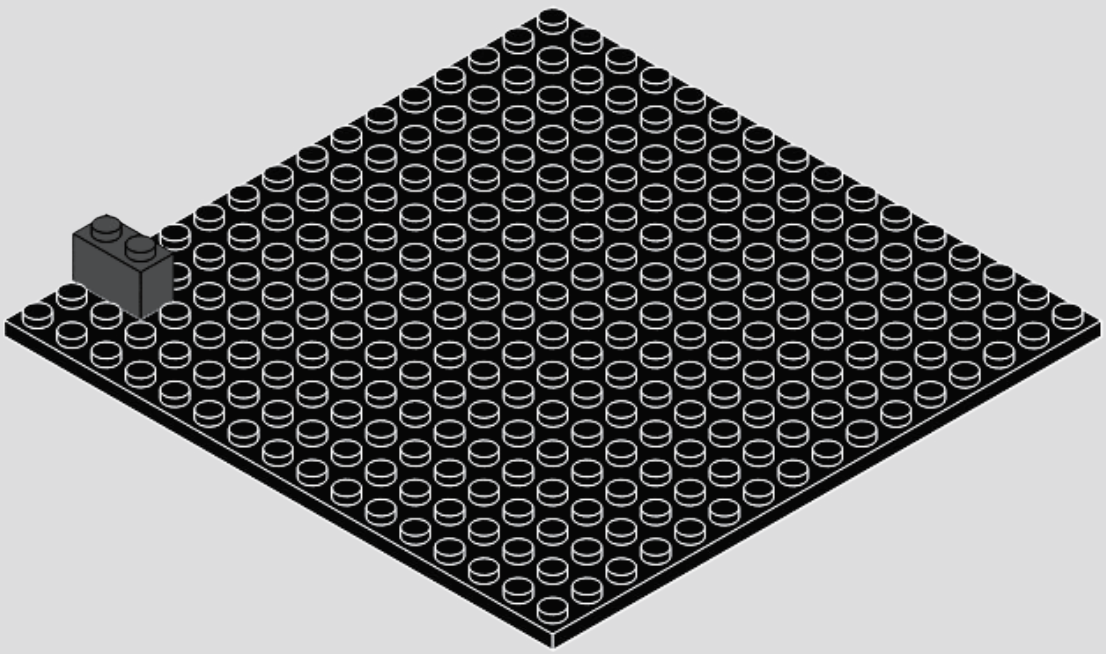

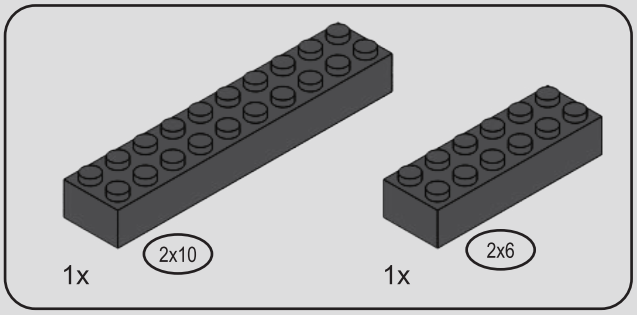

17

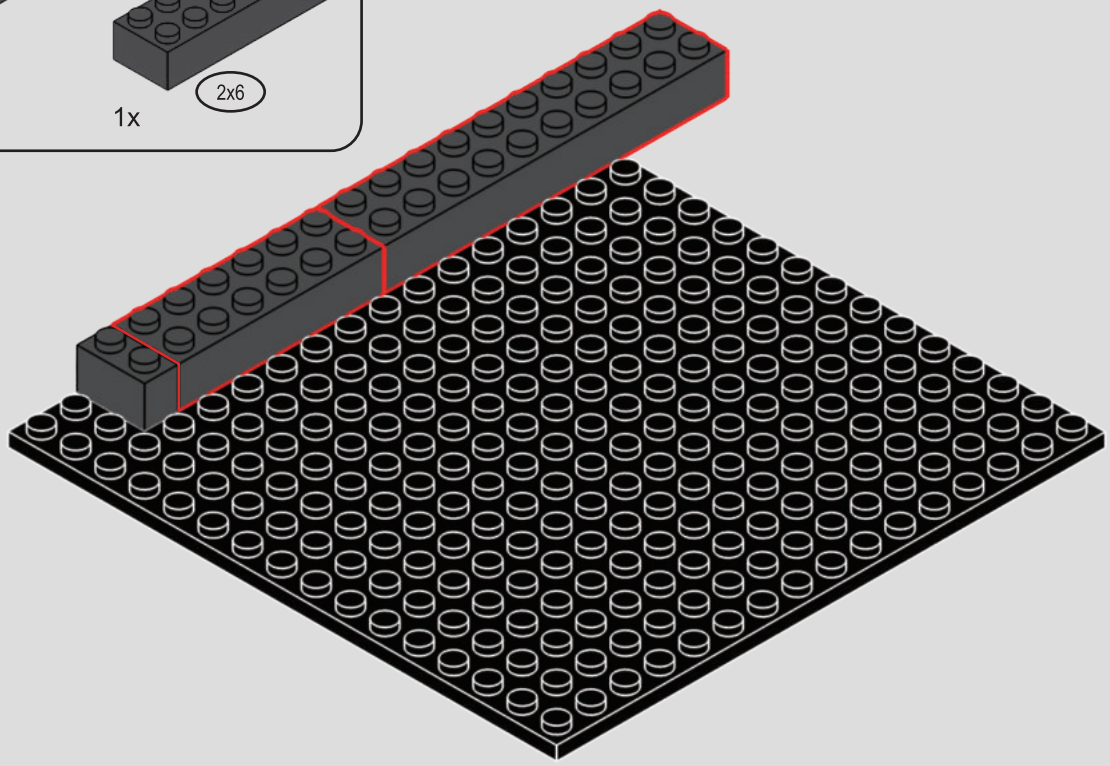

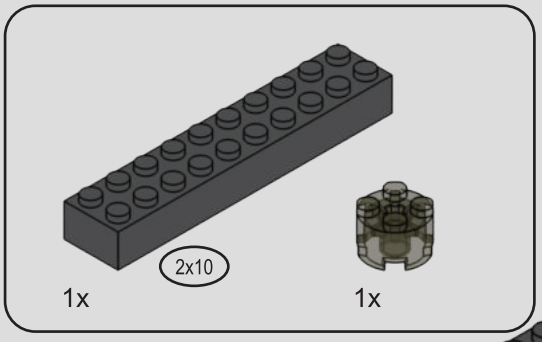

18

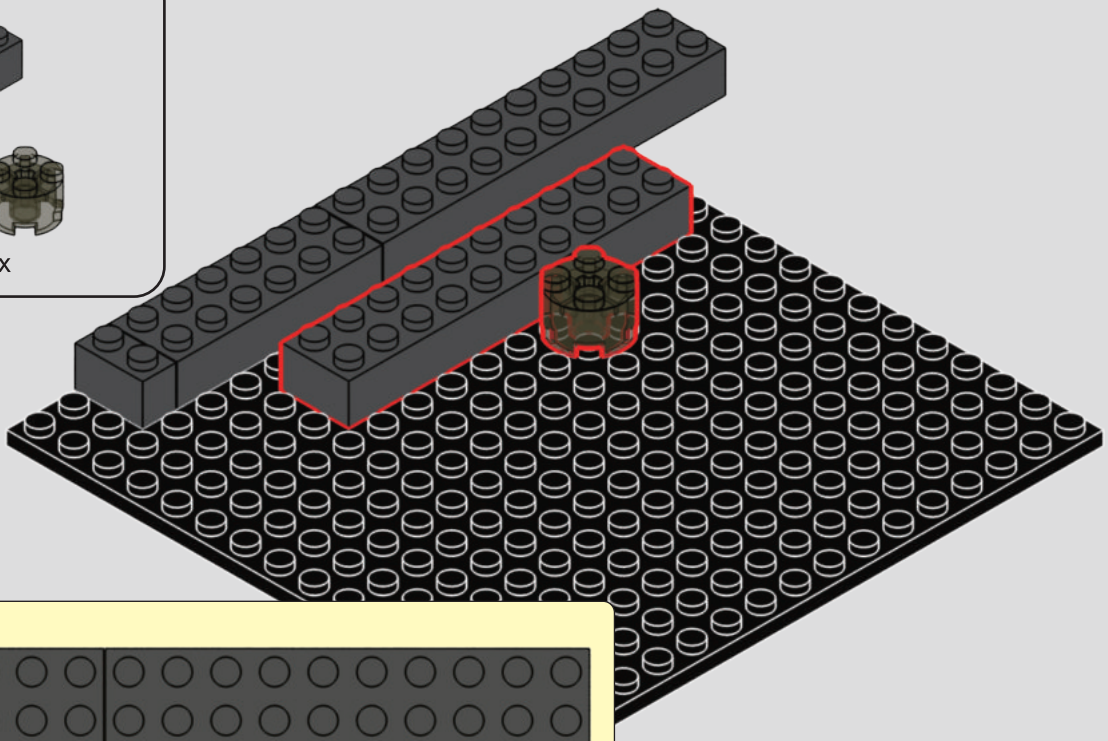

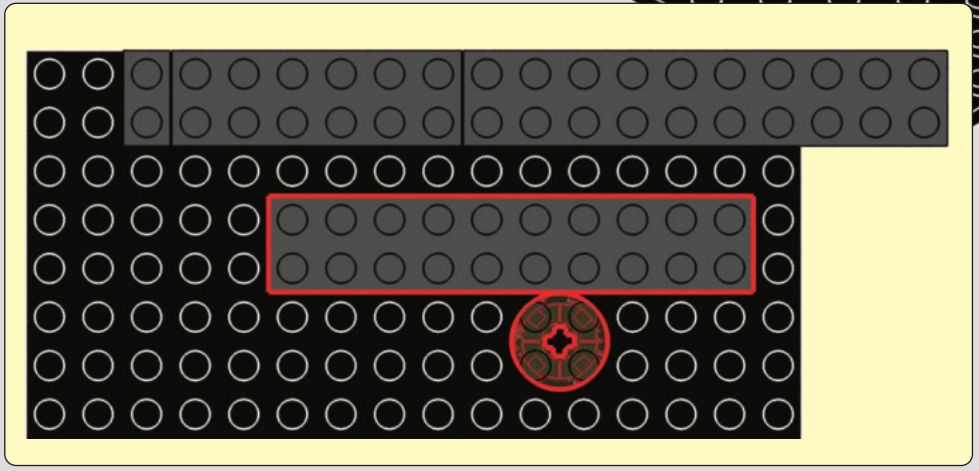

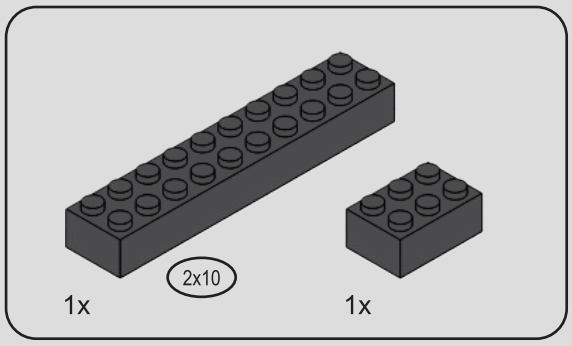

19

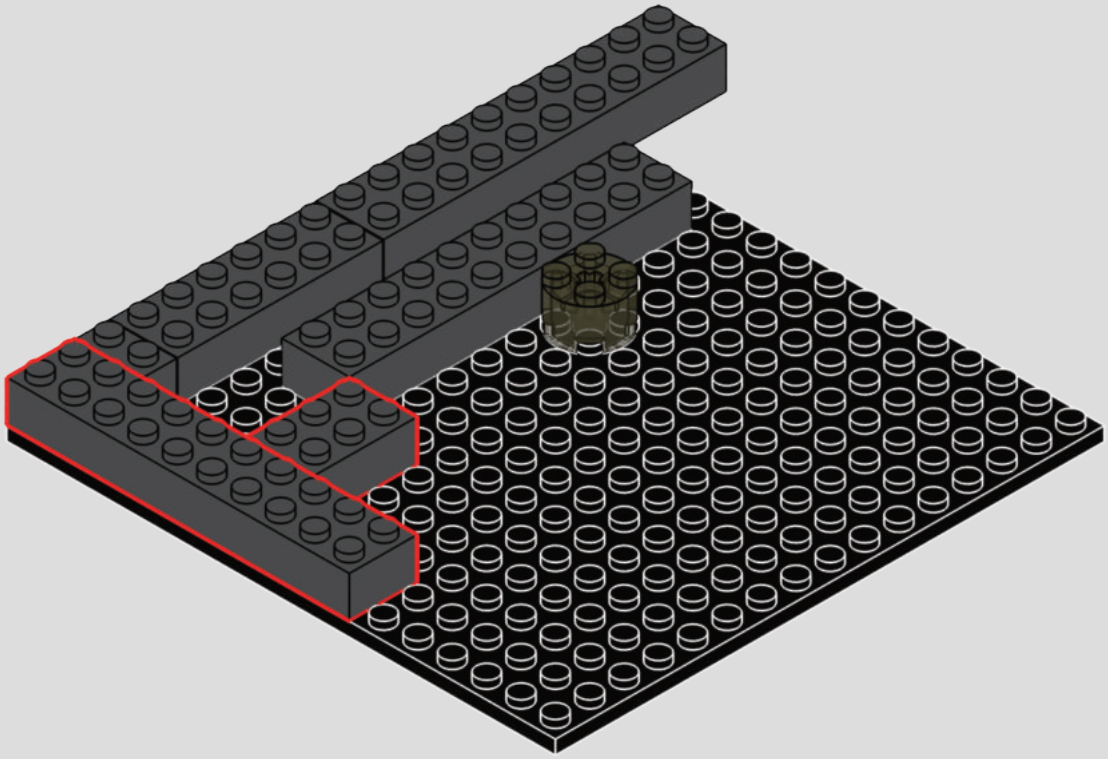

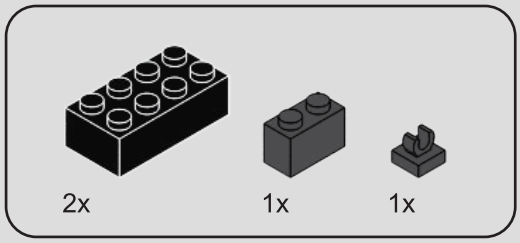

20

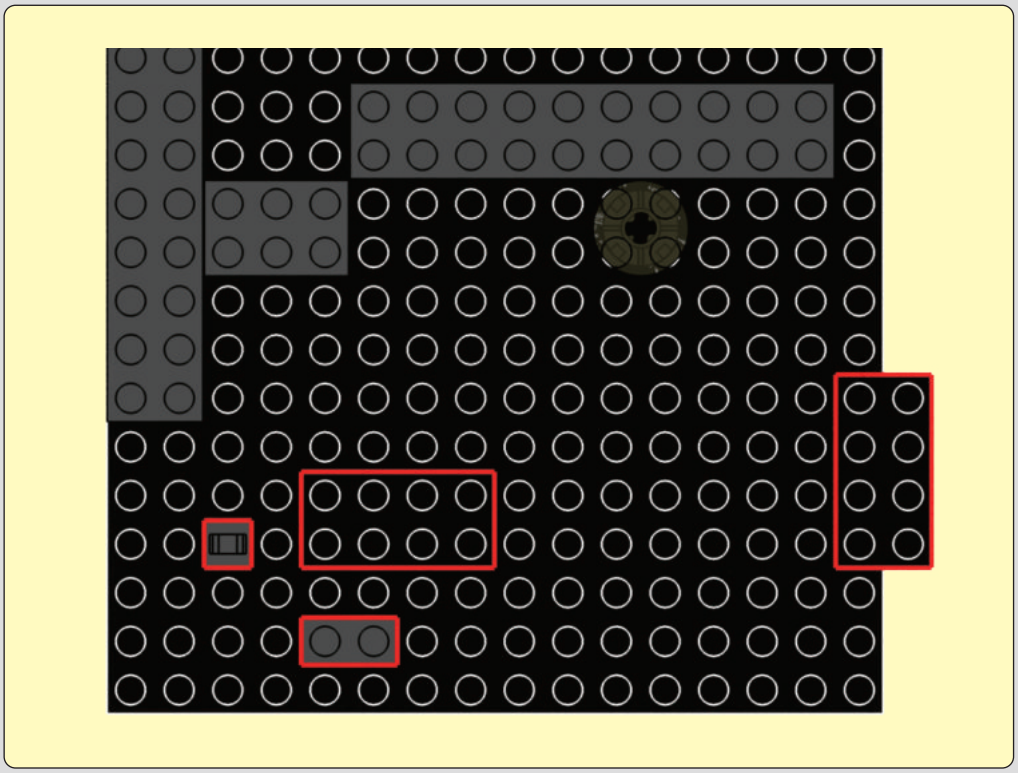

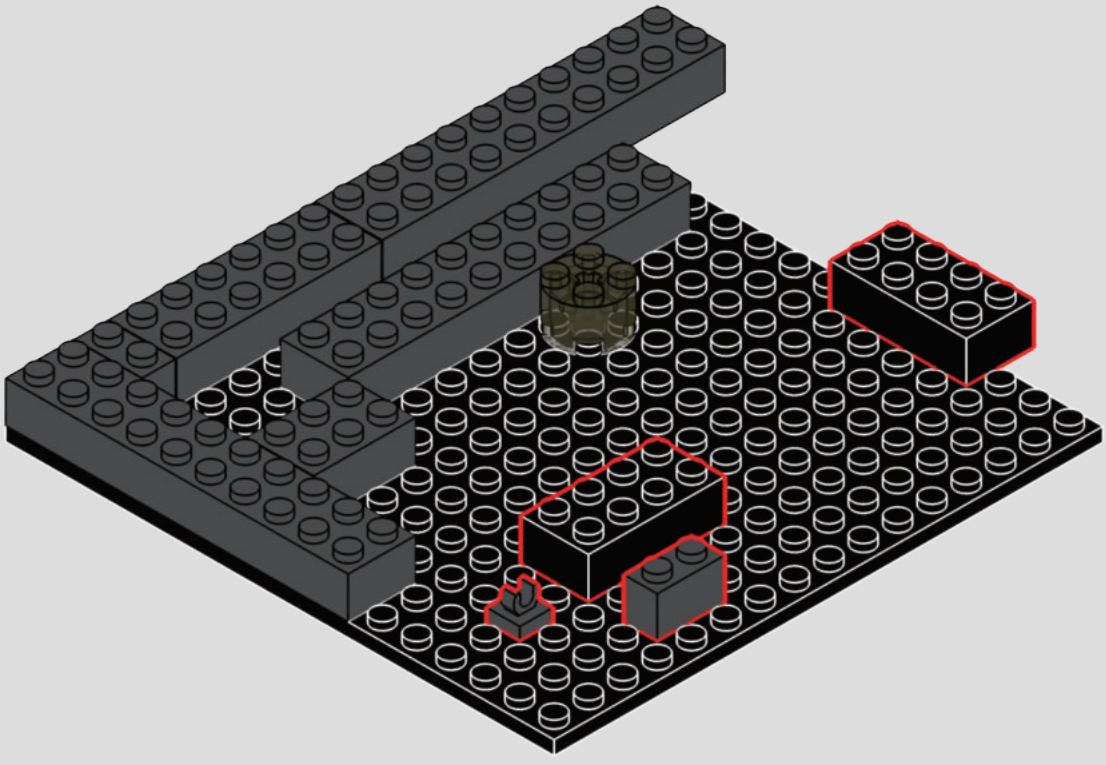

21

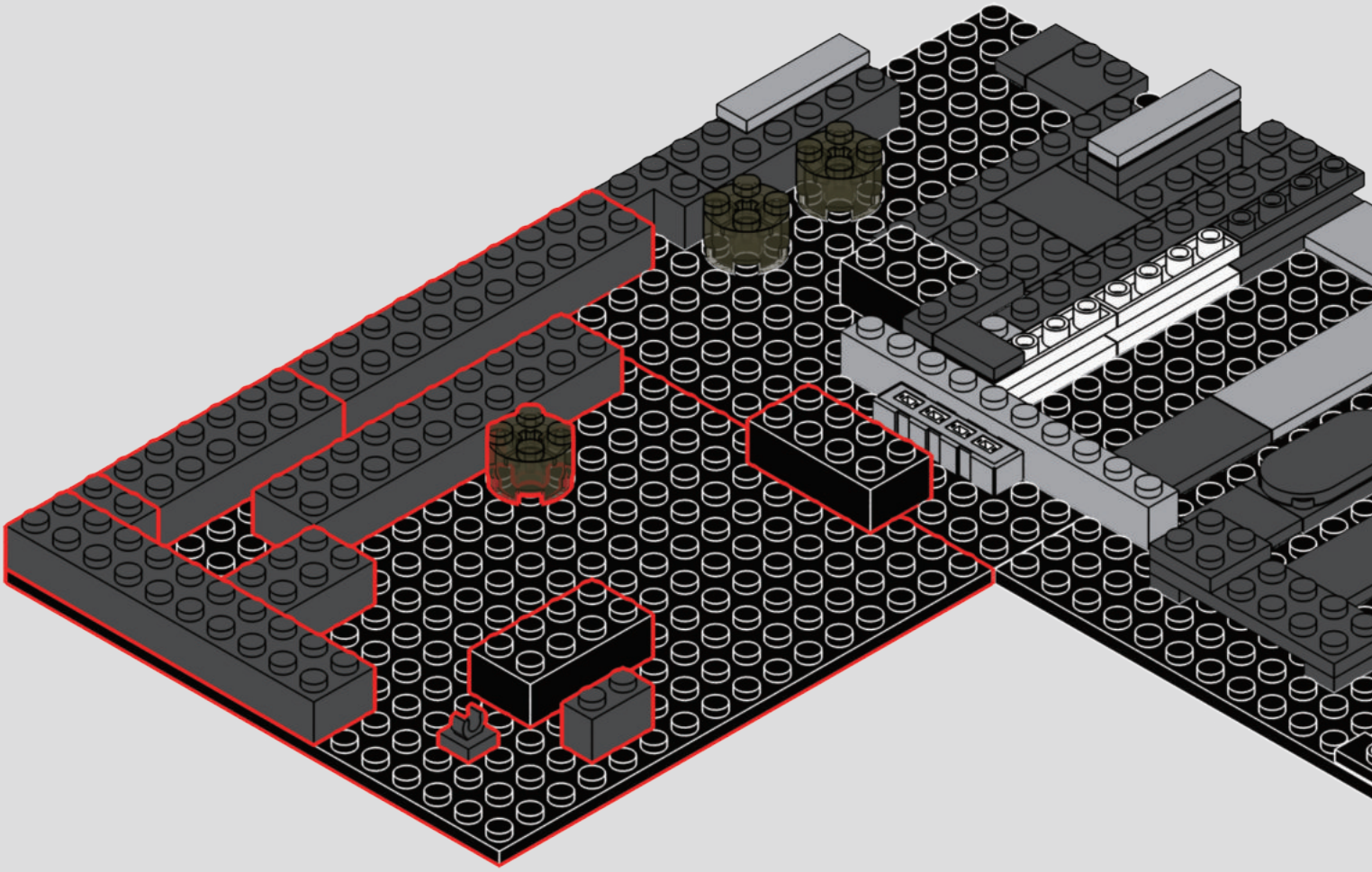

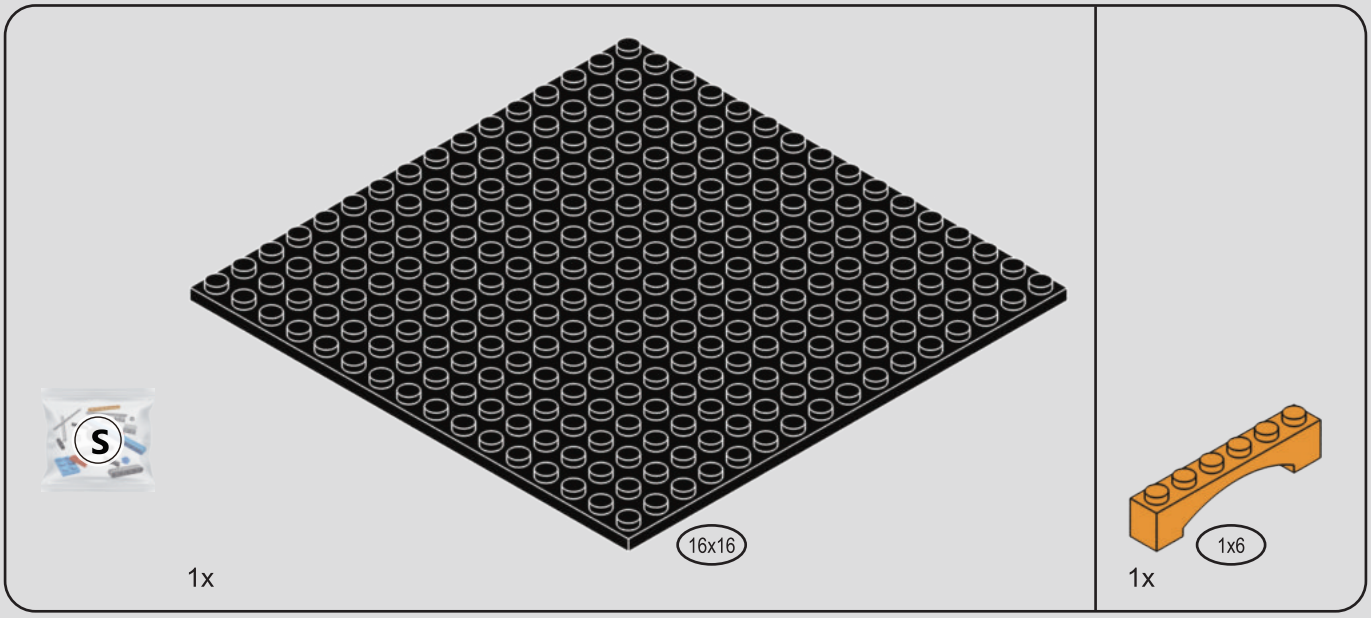

22

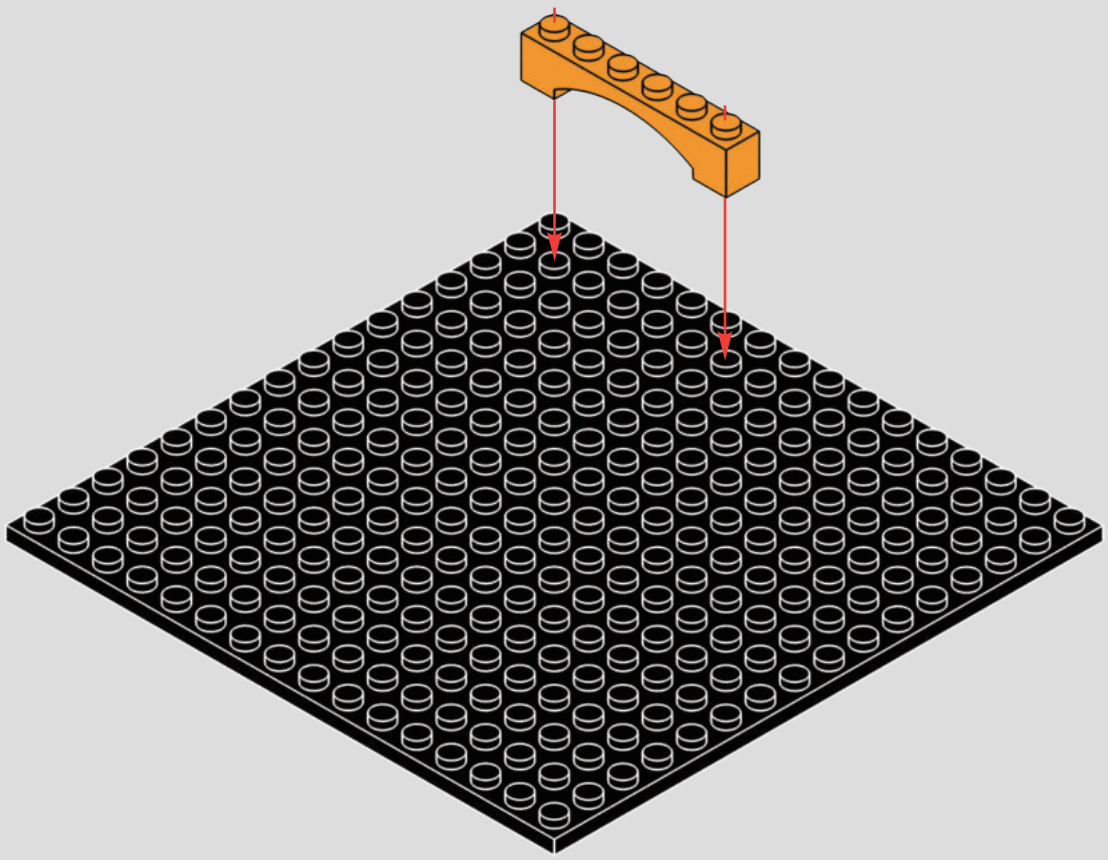

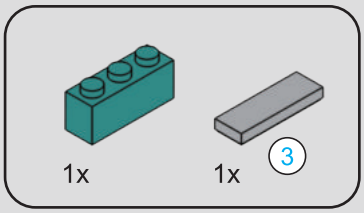

23

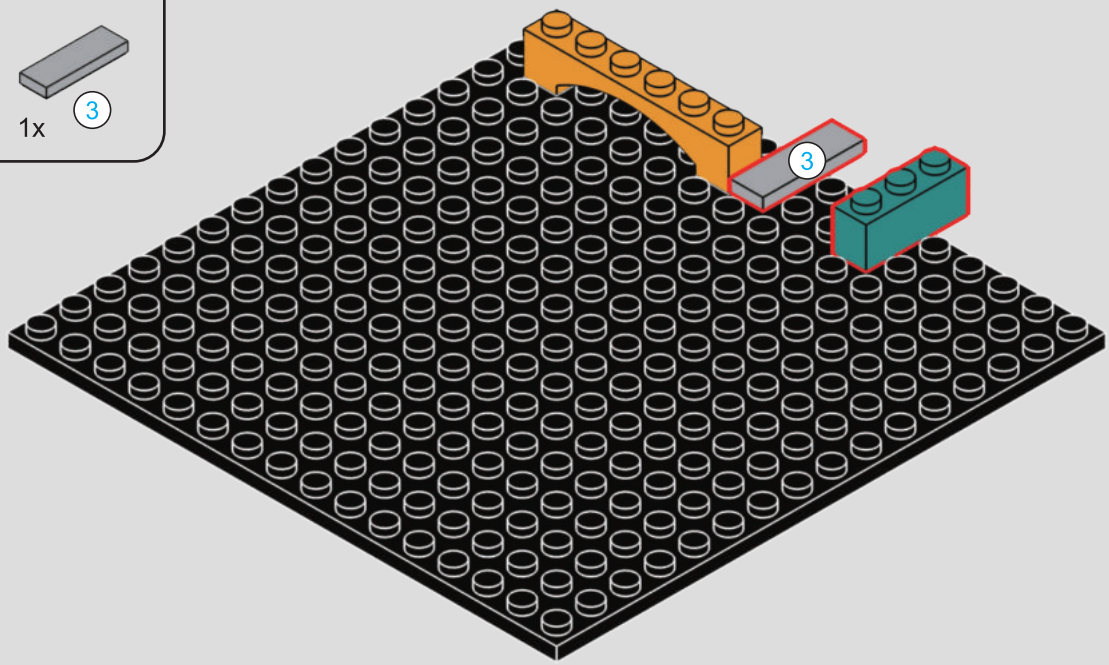

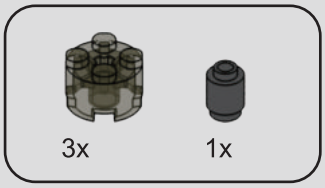

24

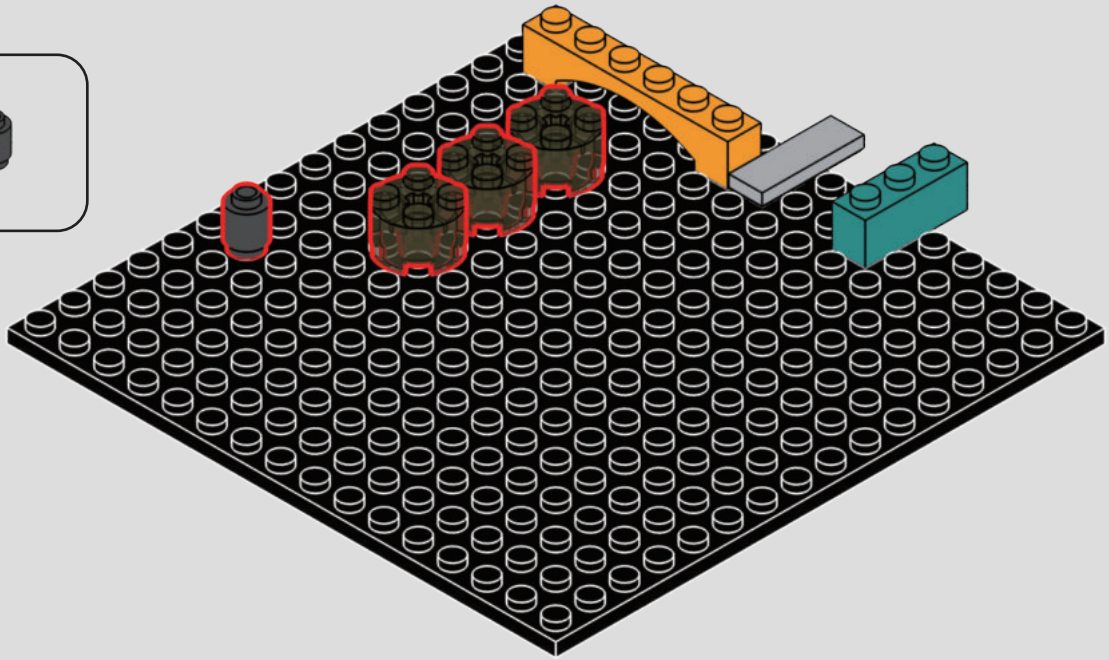

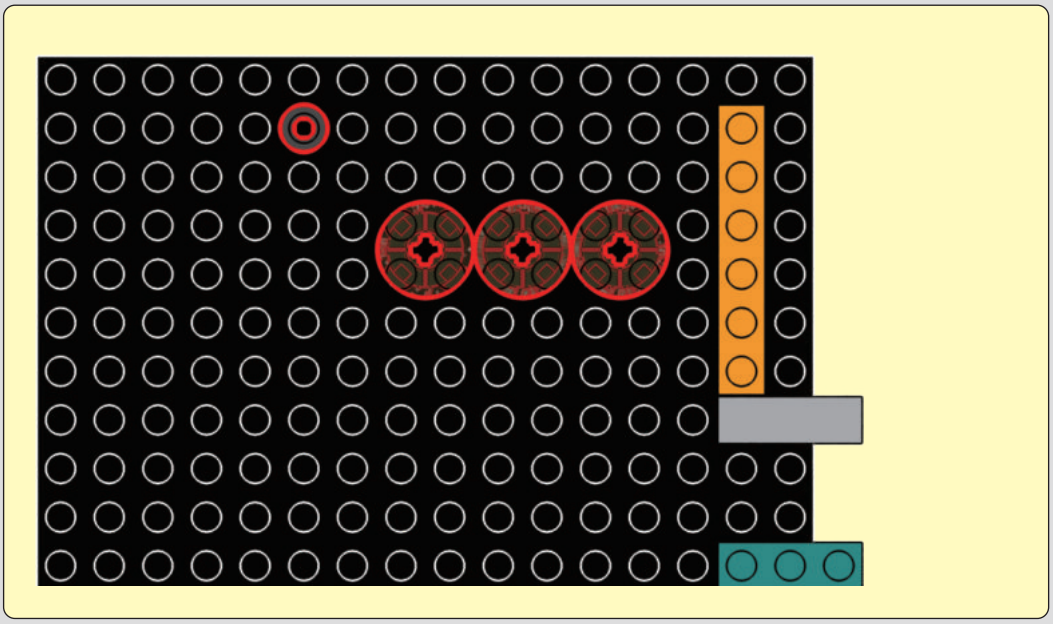

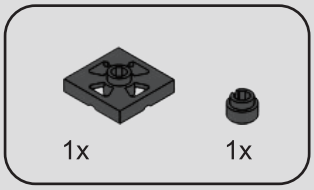

25

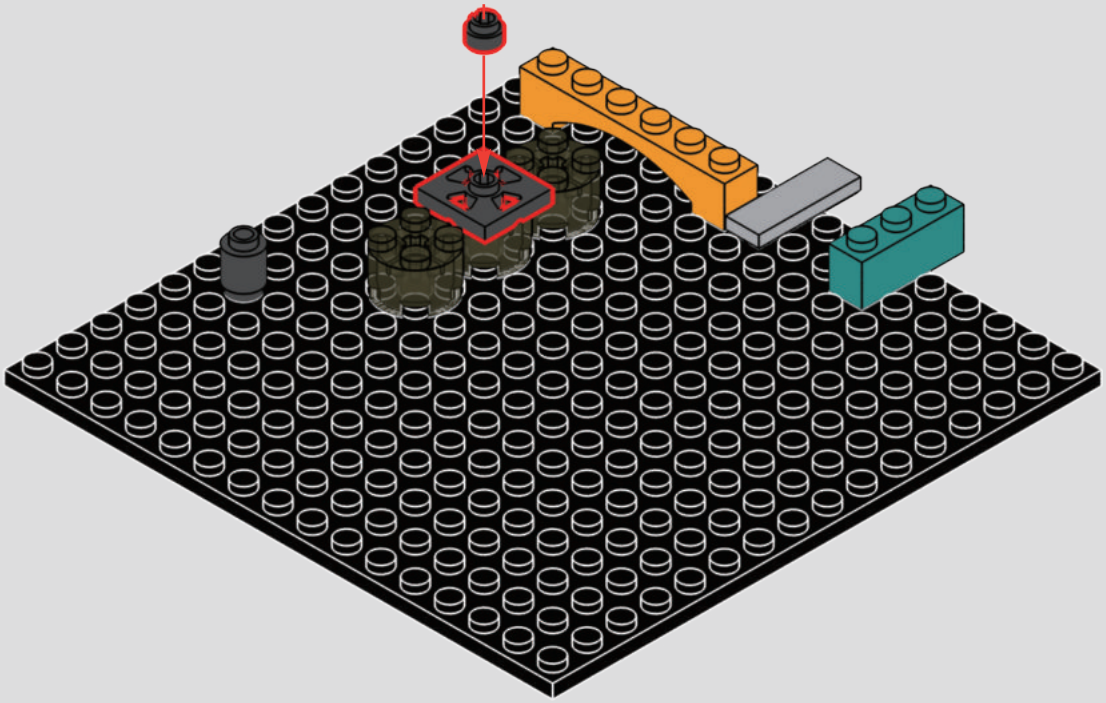

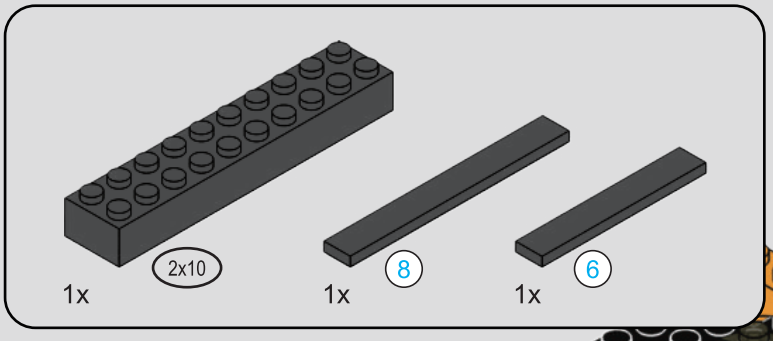

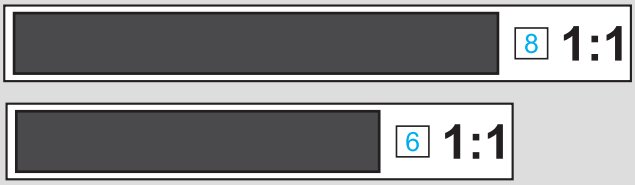

26

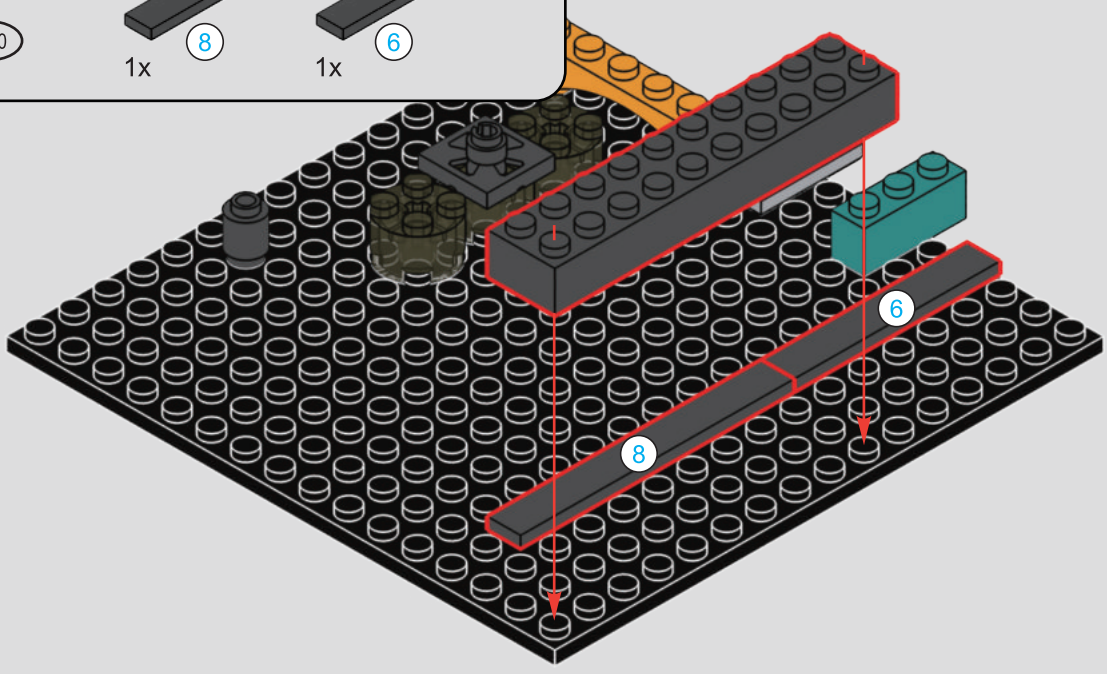

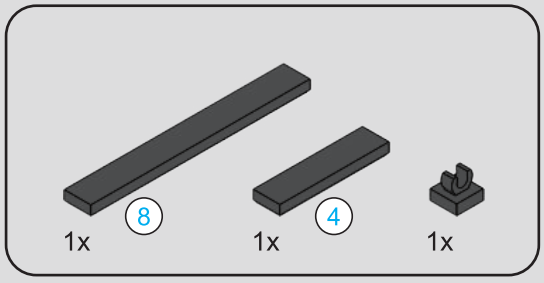





27

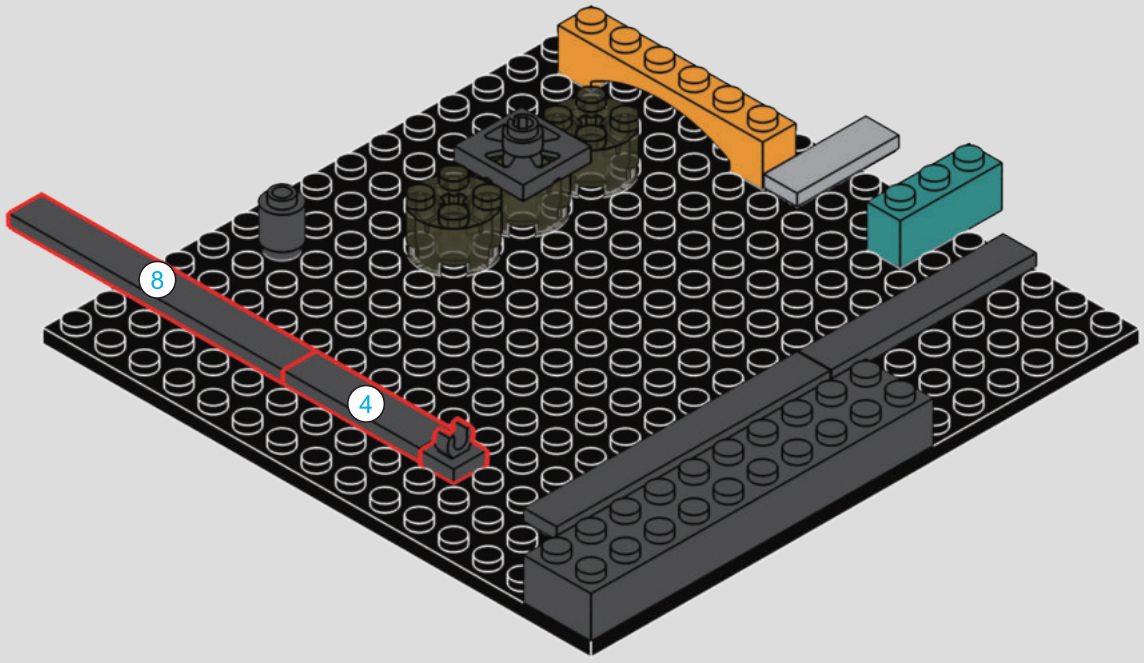

28

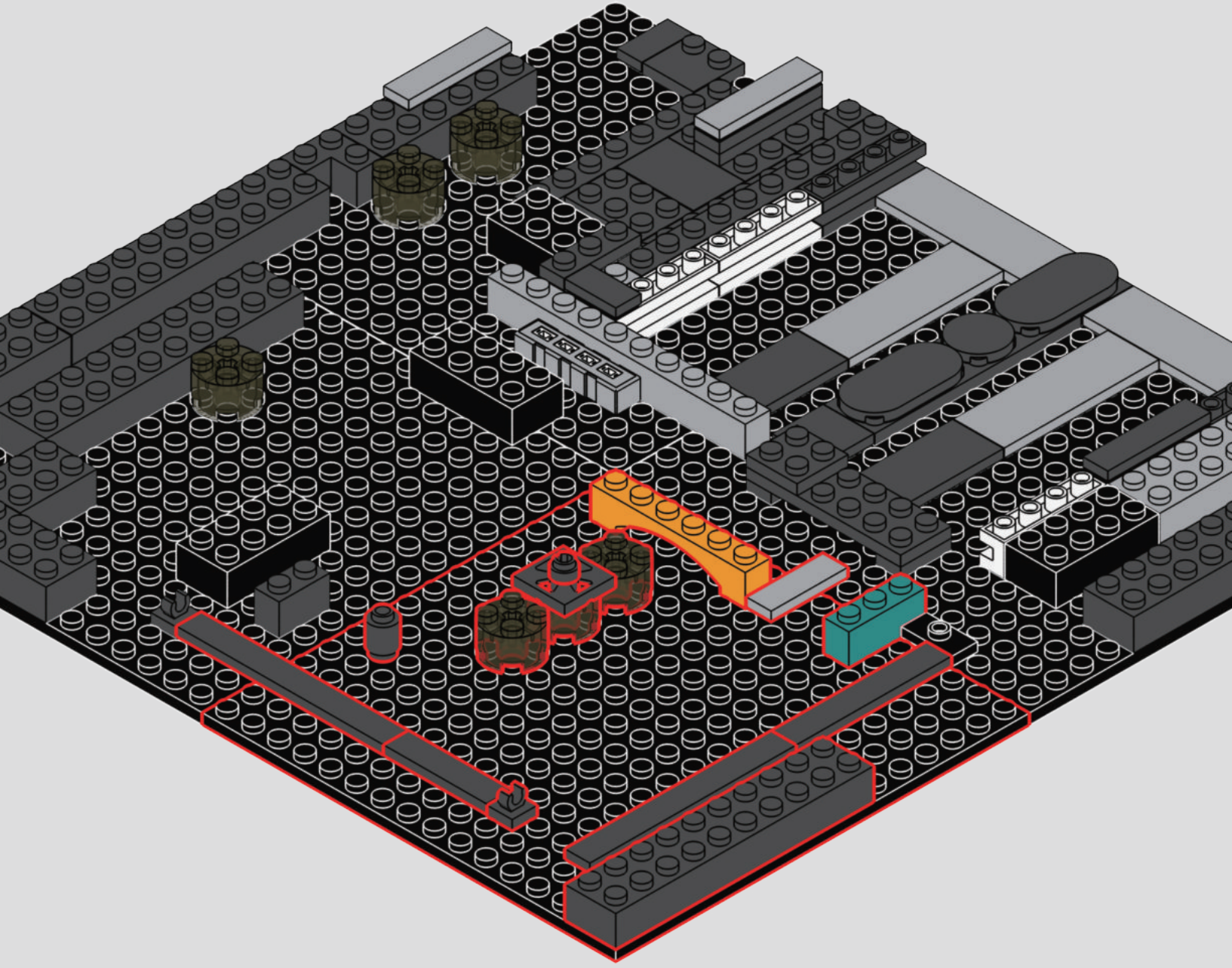

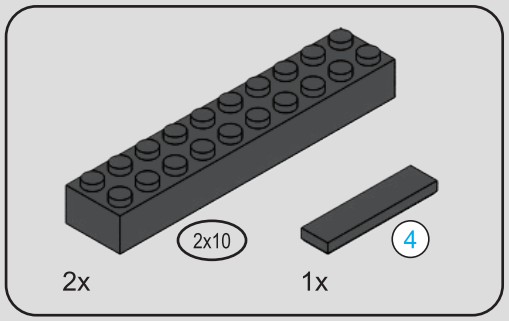



29

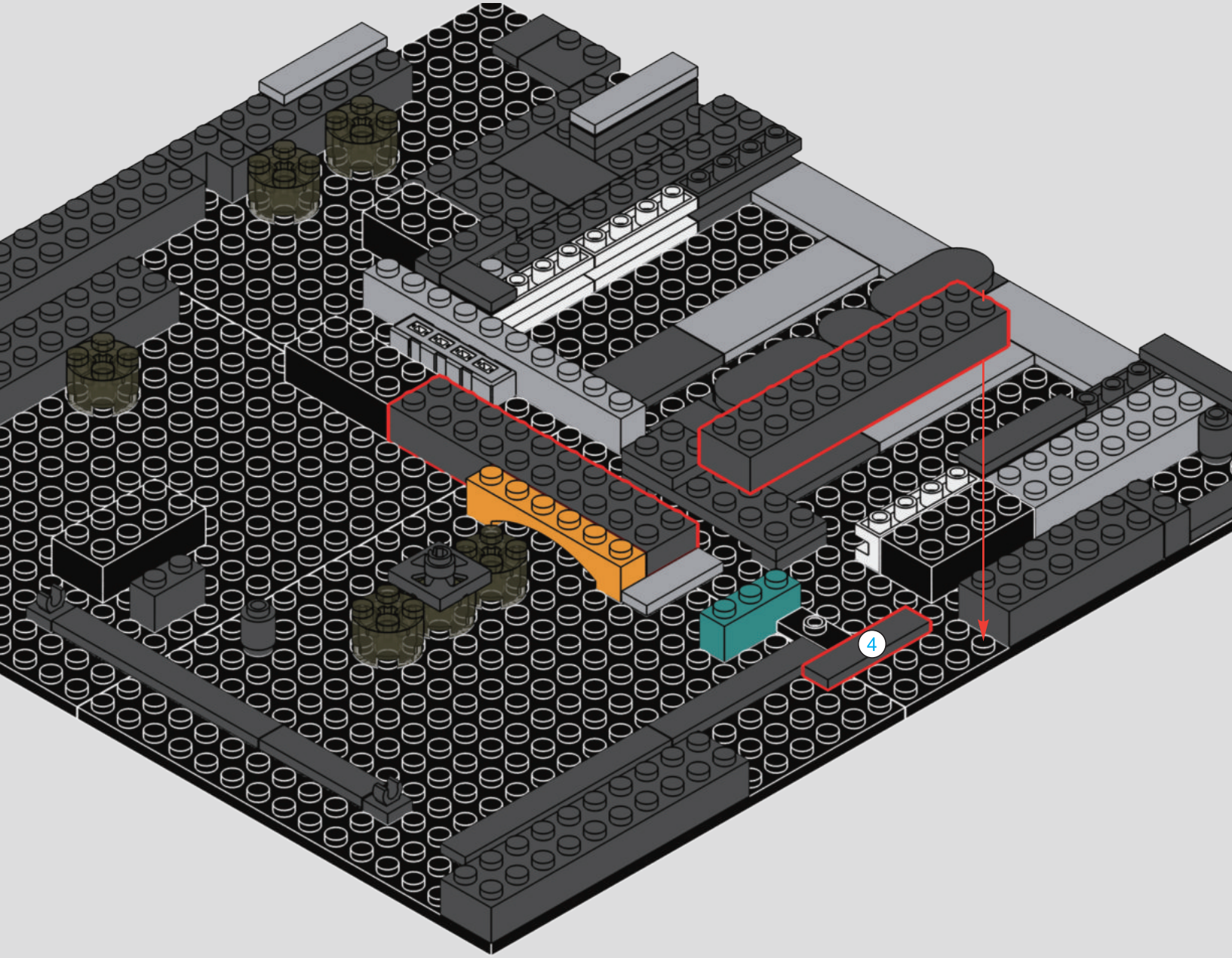

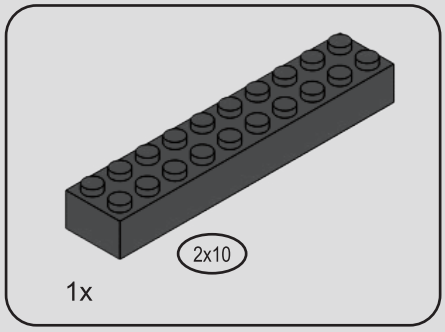

30

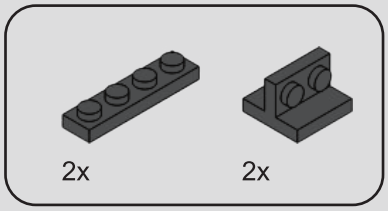

31

1

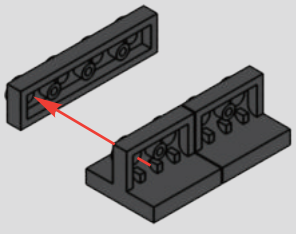

2

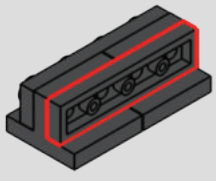

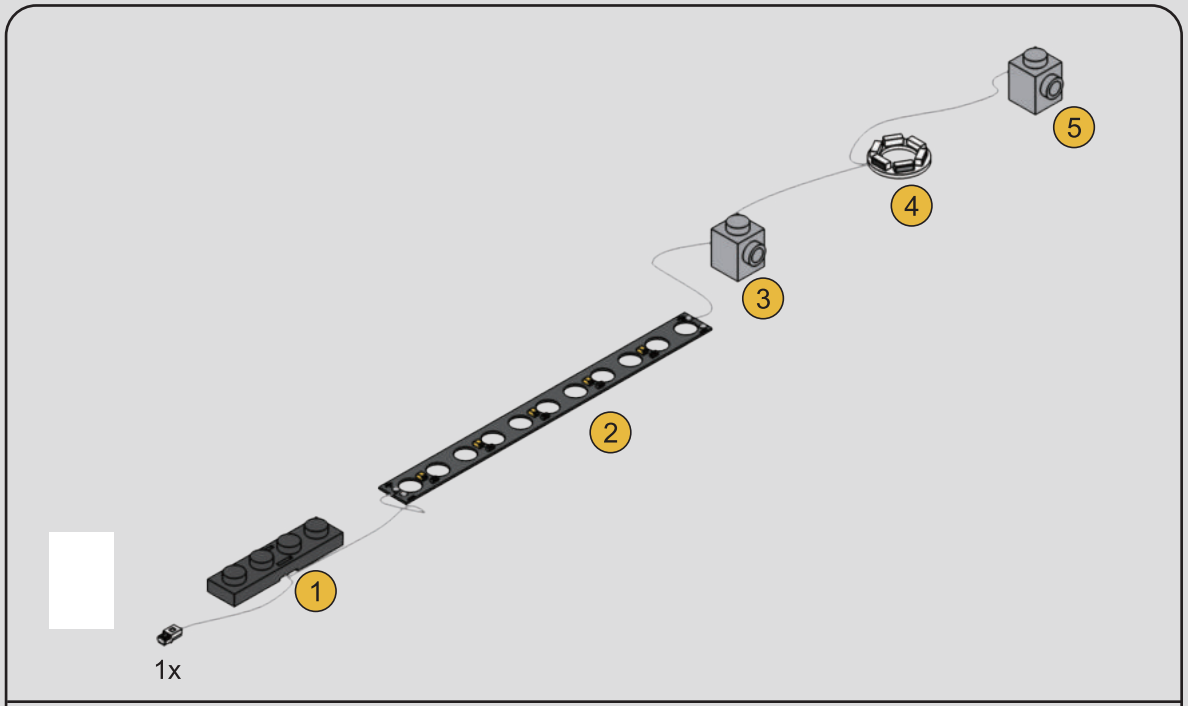

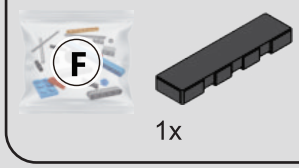

32

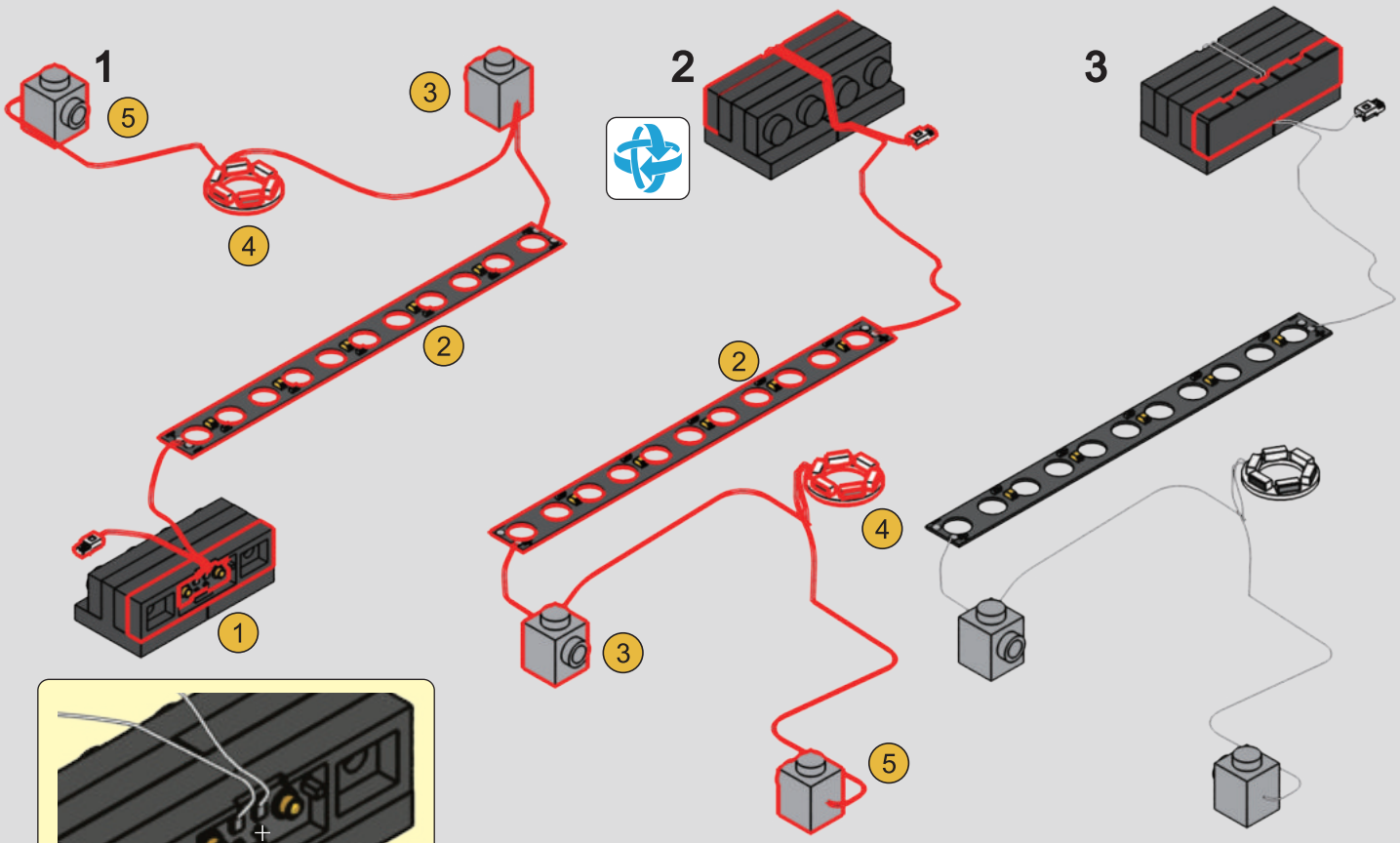

33

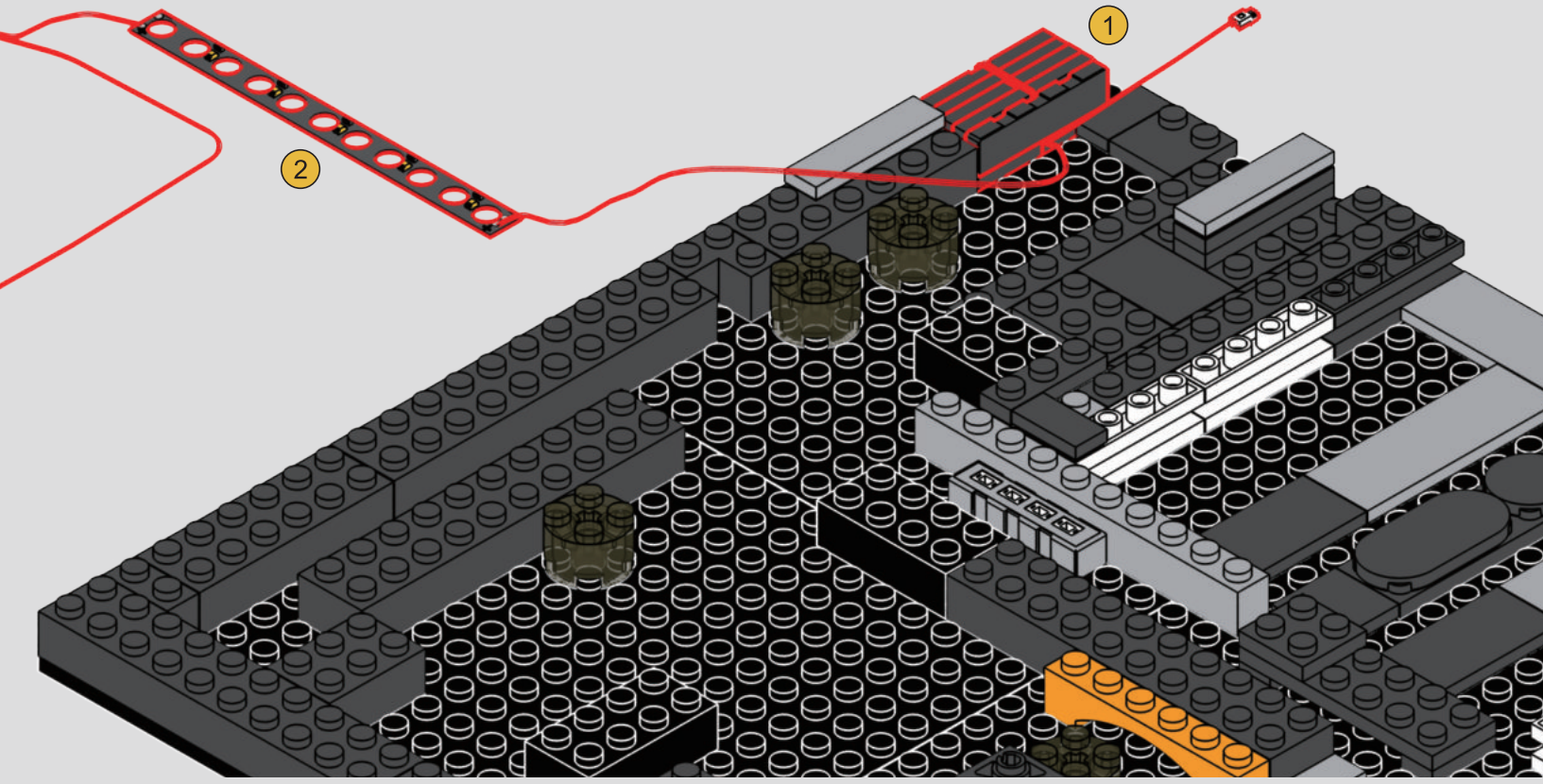

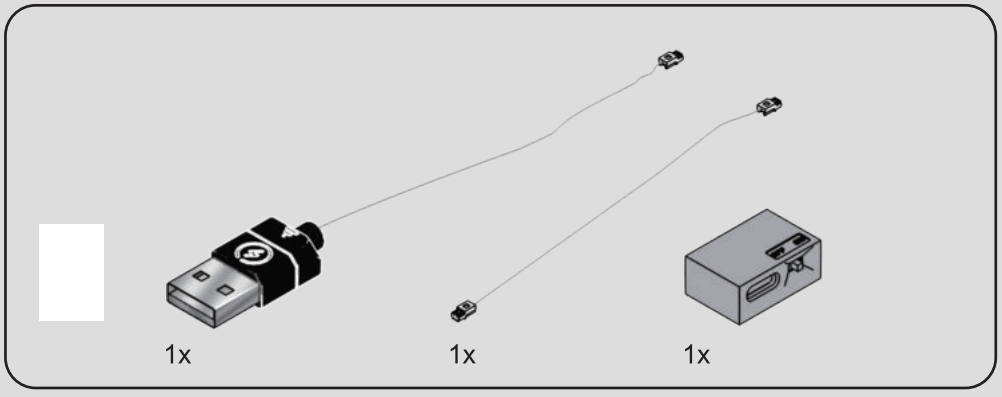

34

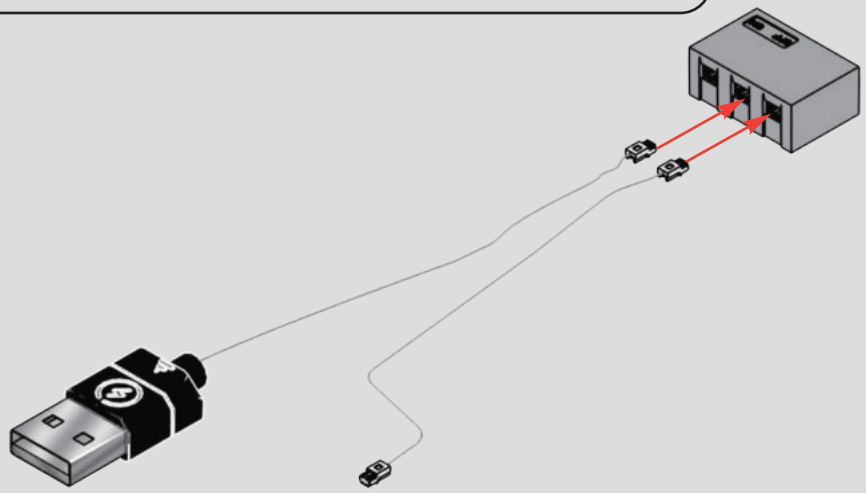

35

1

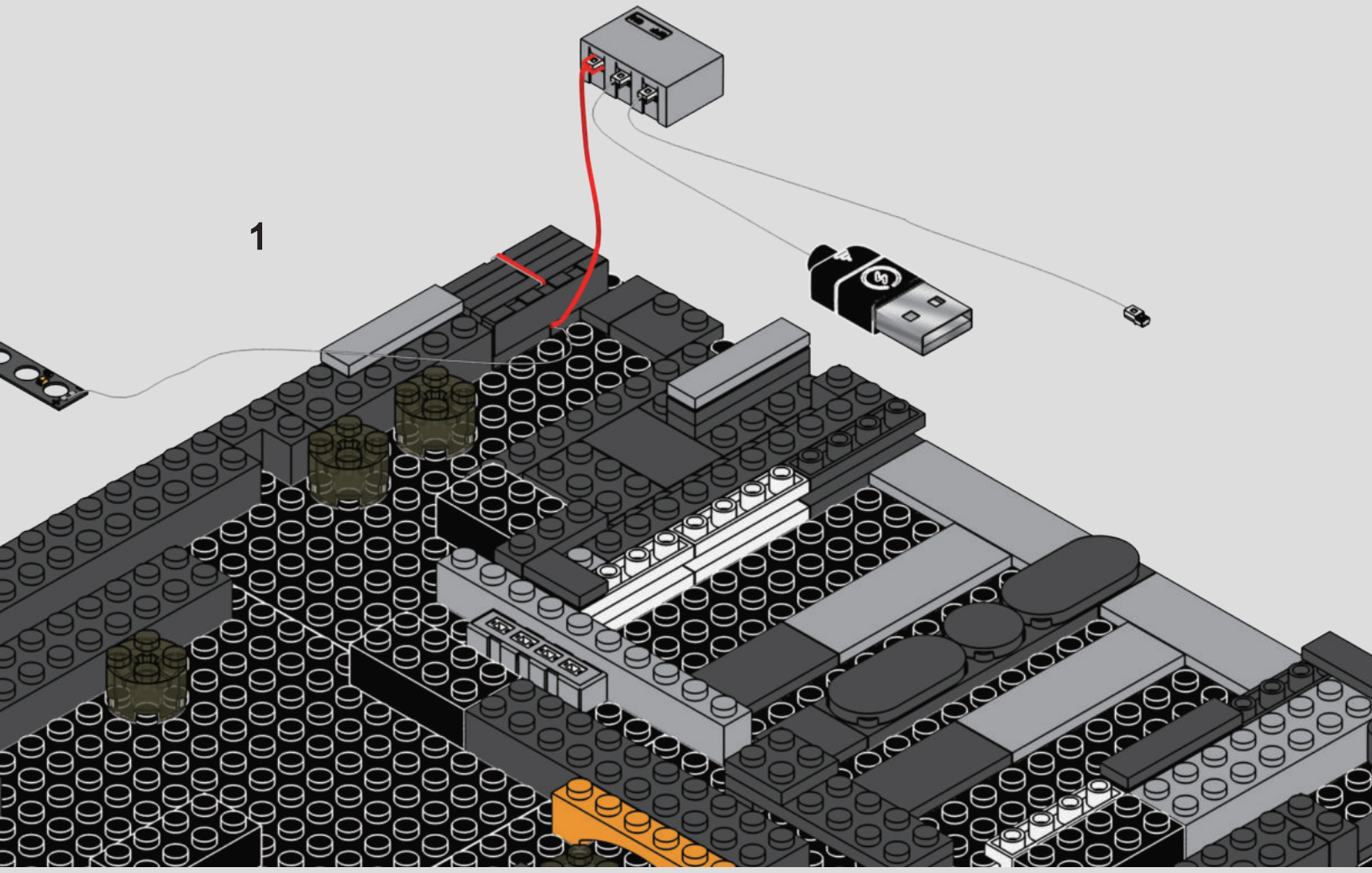

2

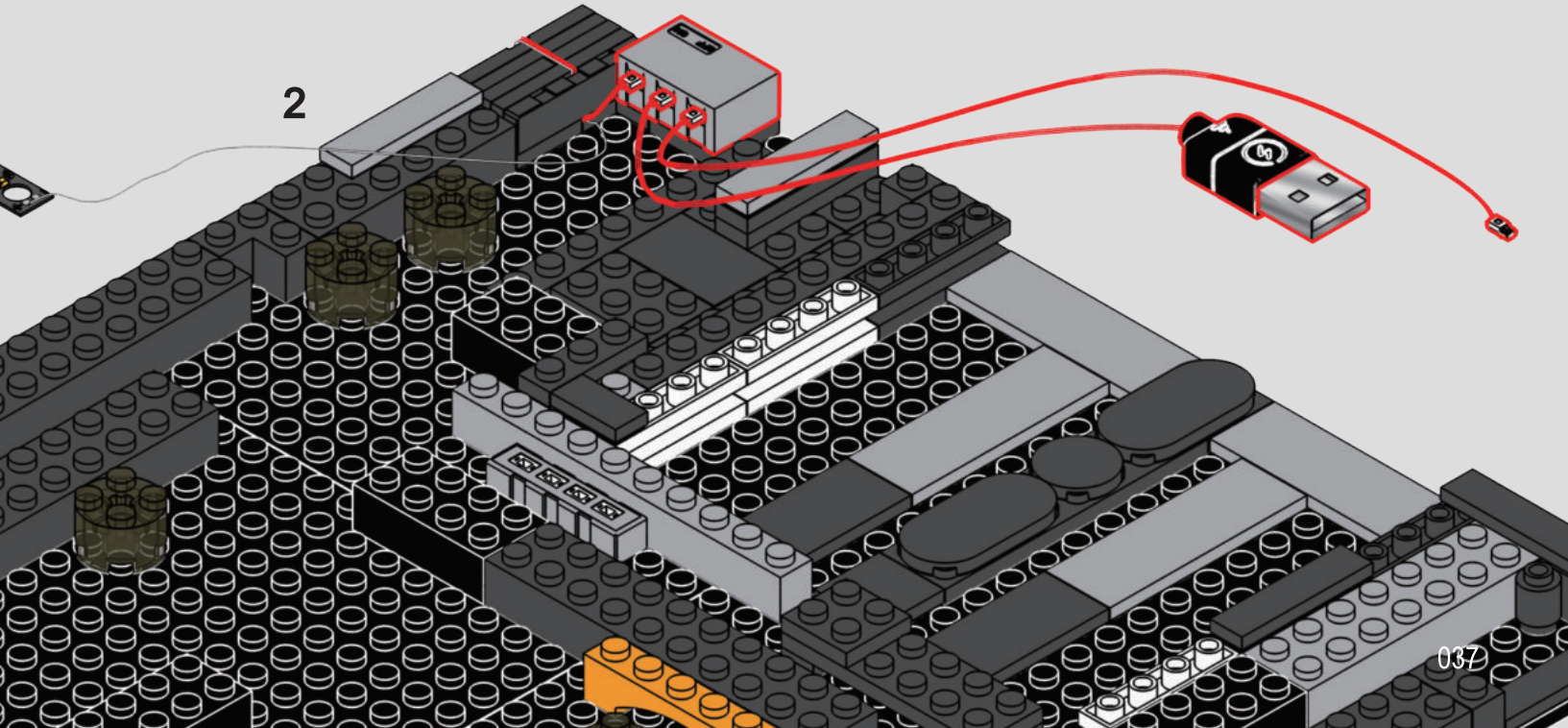

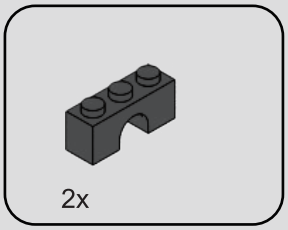

36

1

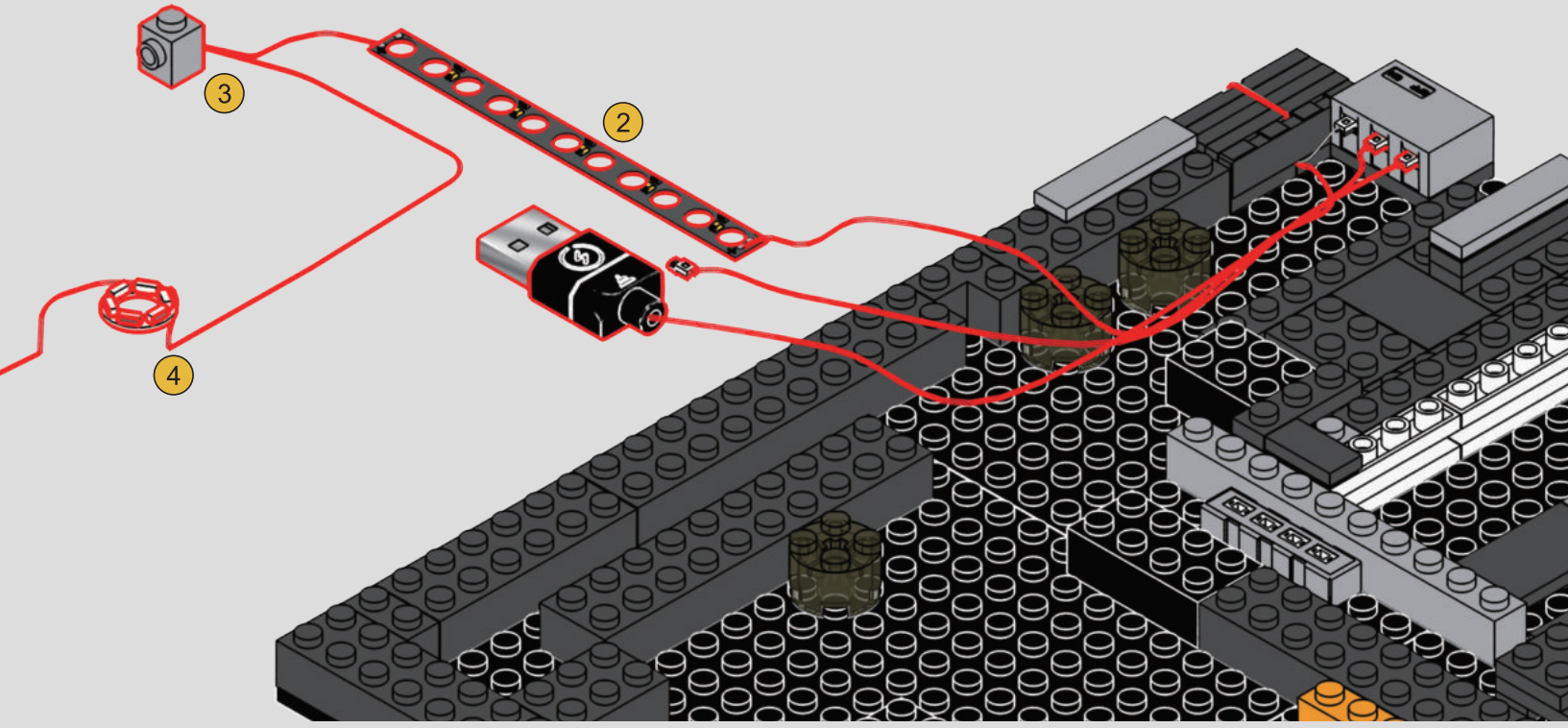

2

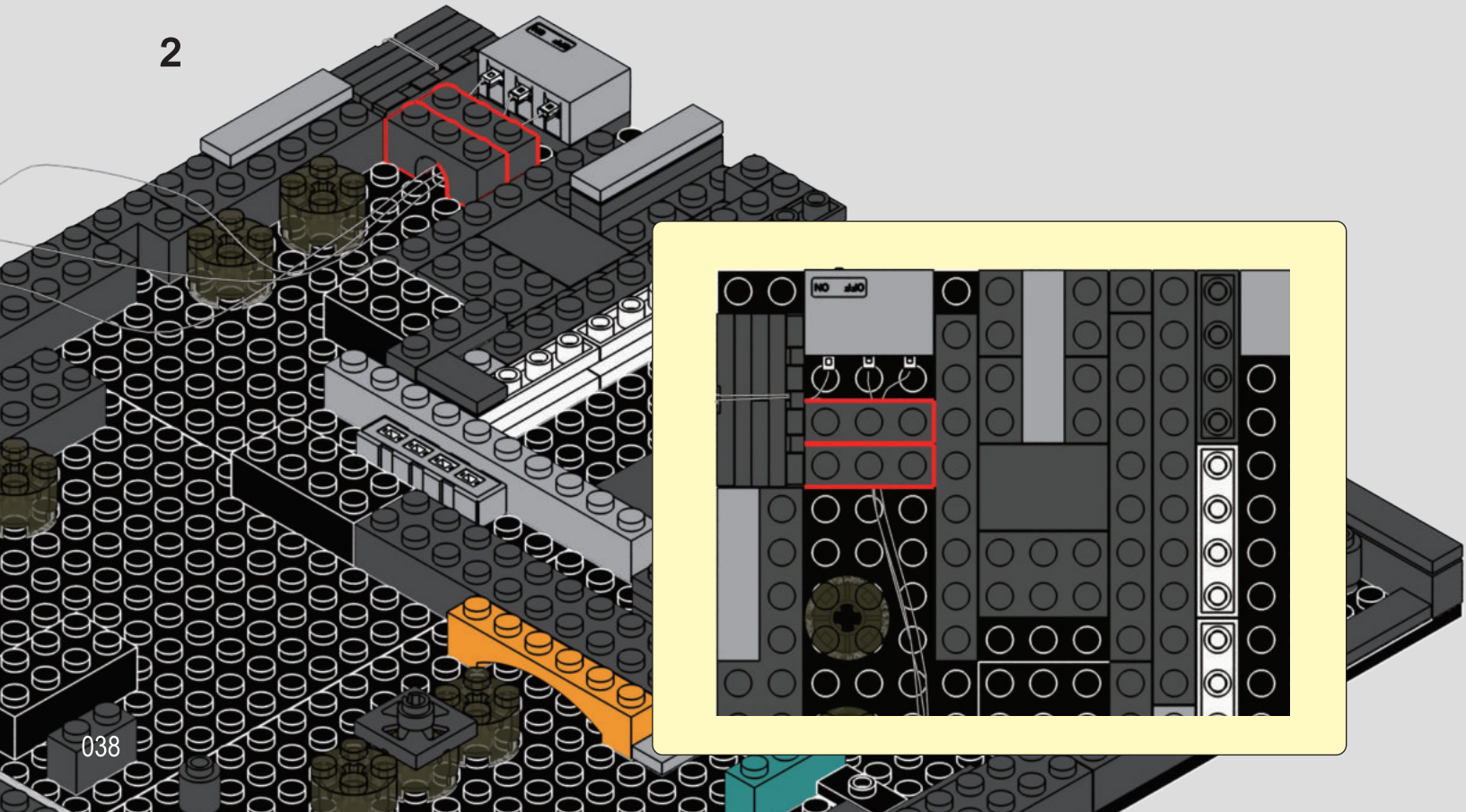

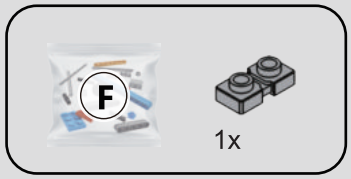

37

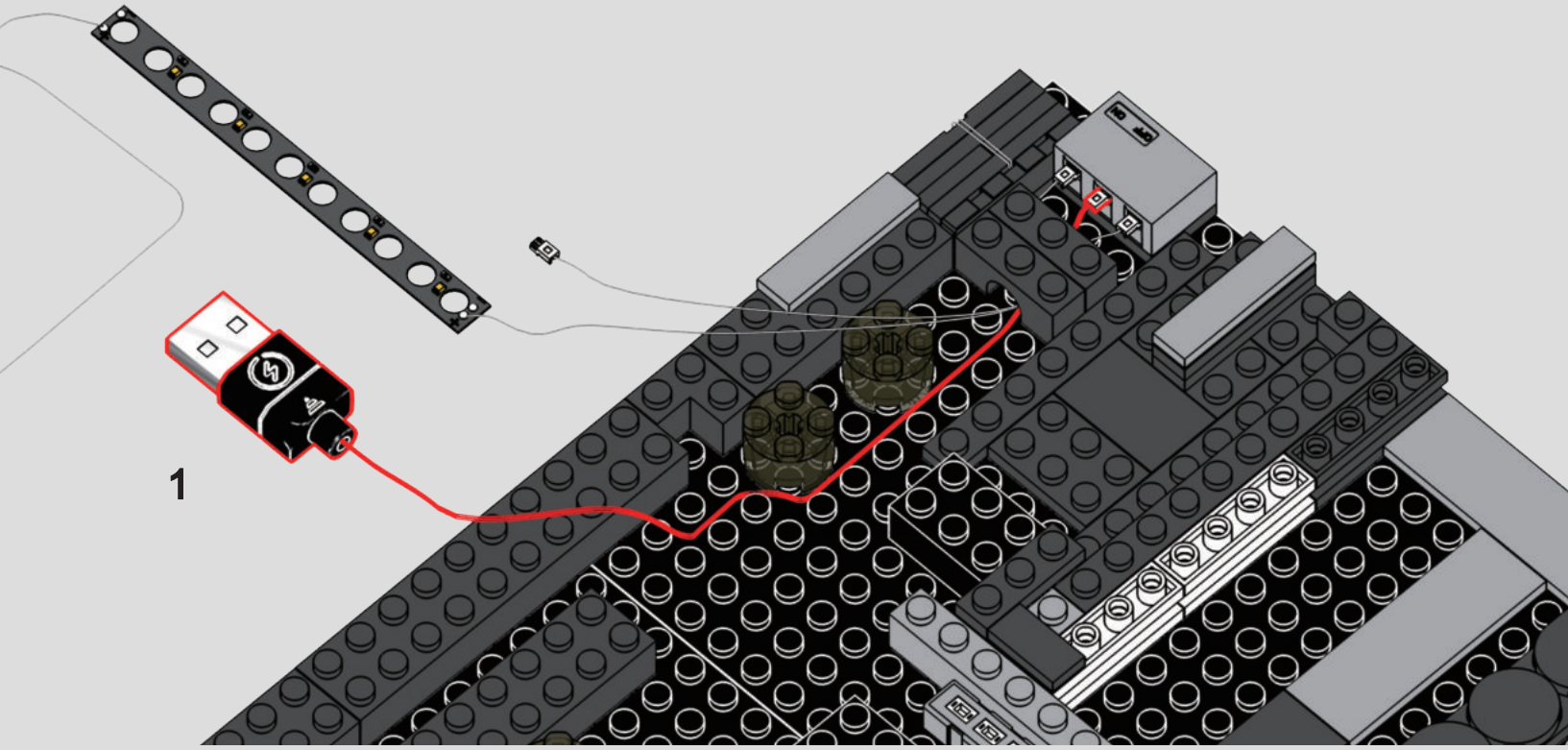

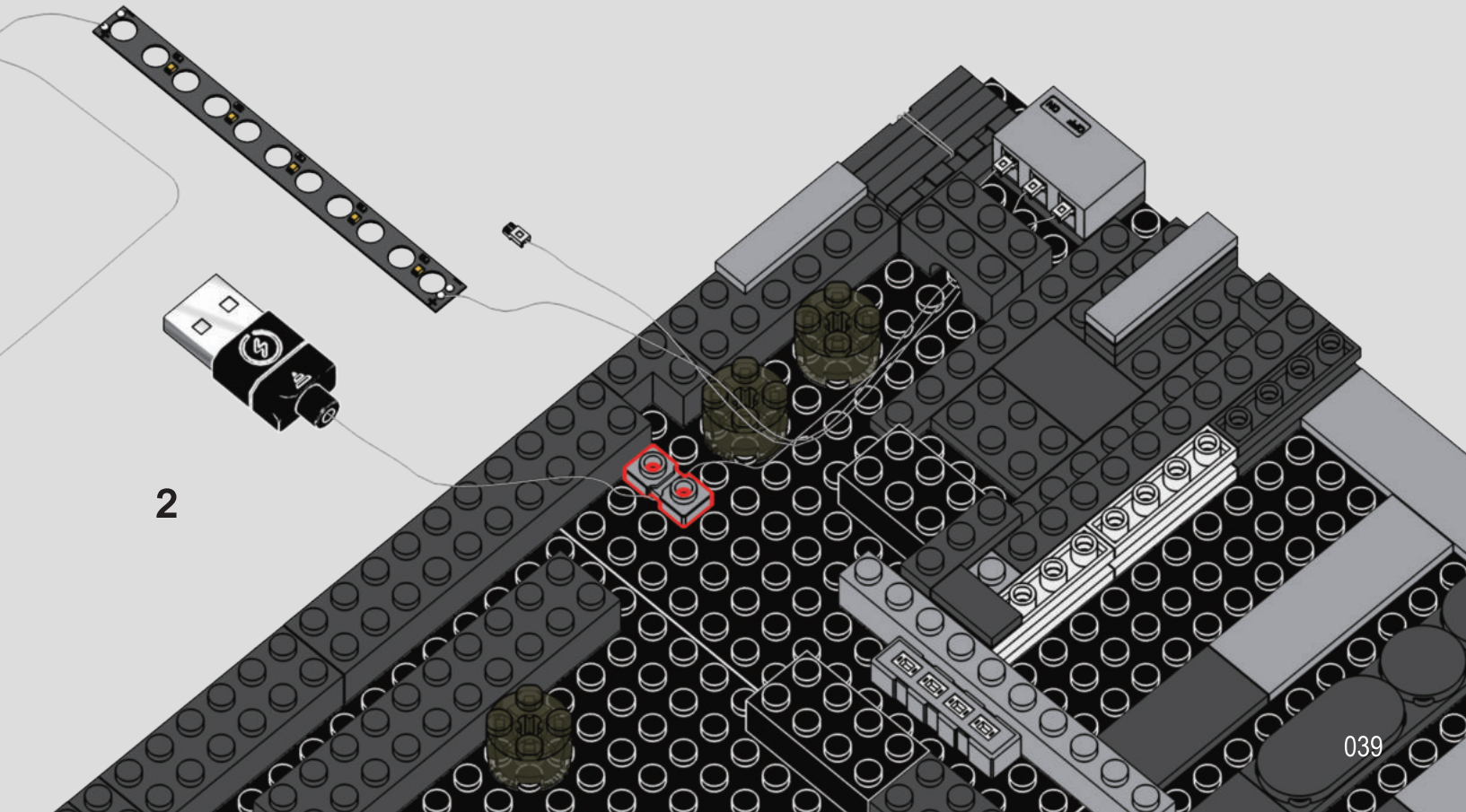

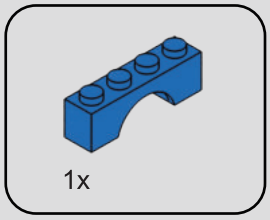

38

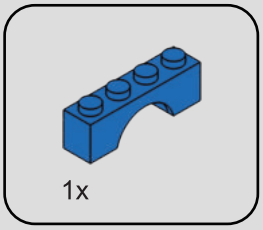

39

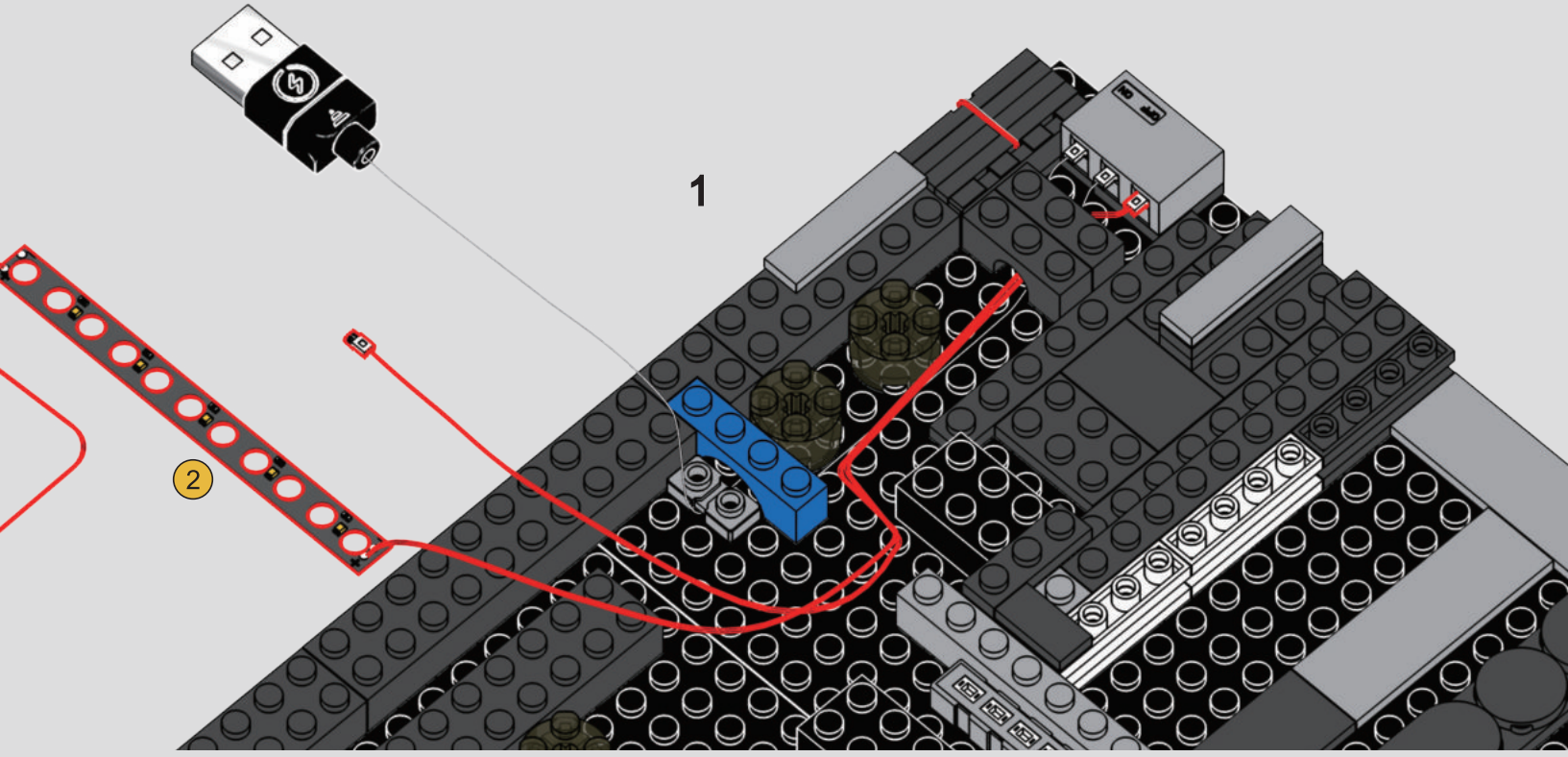

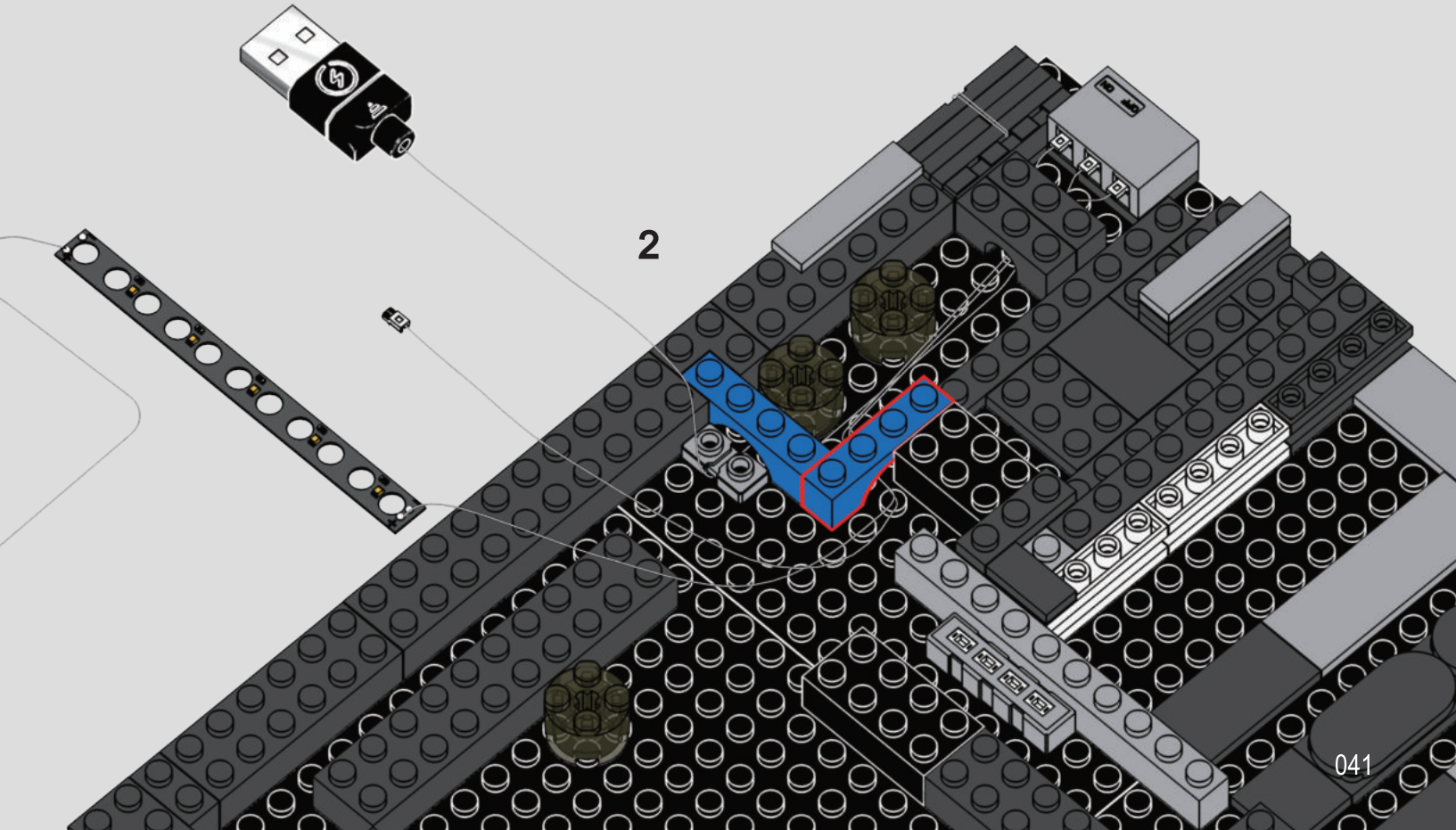

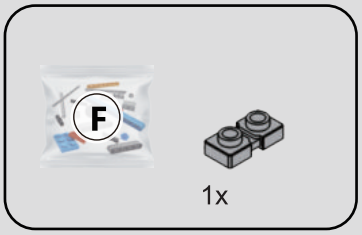

40

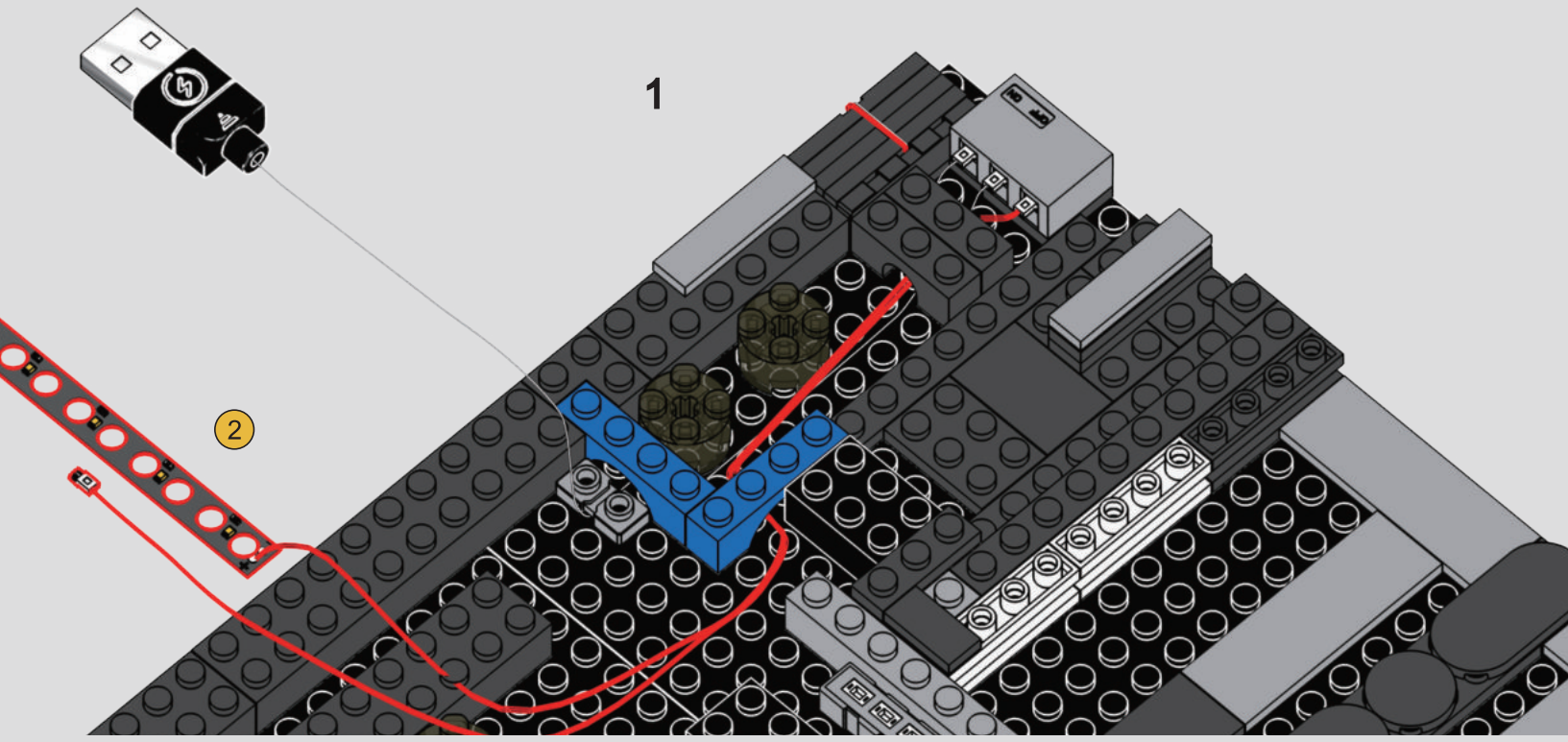

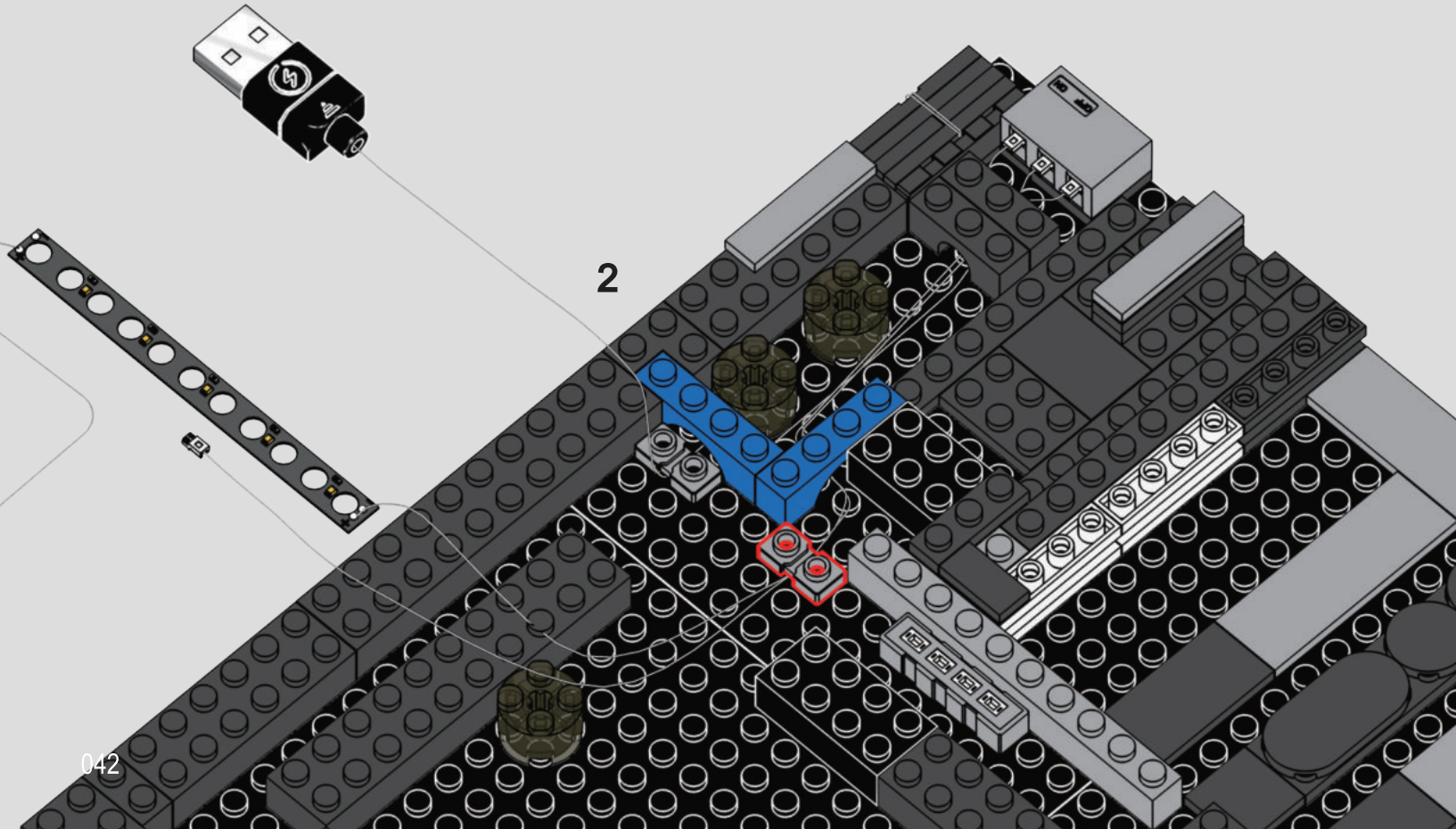

41

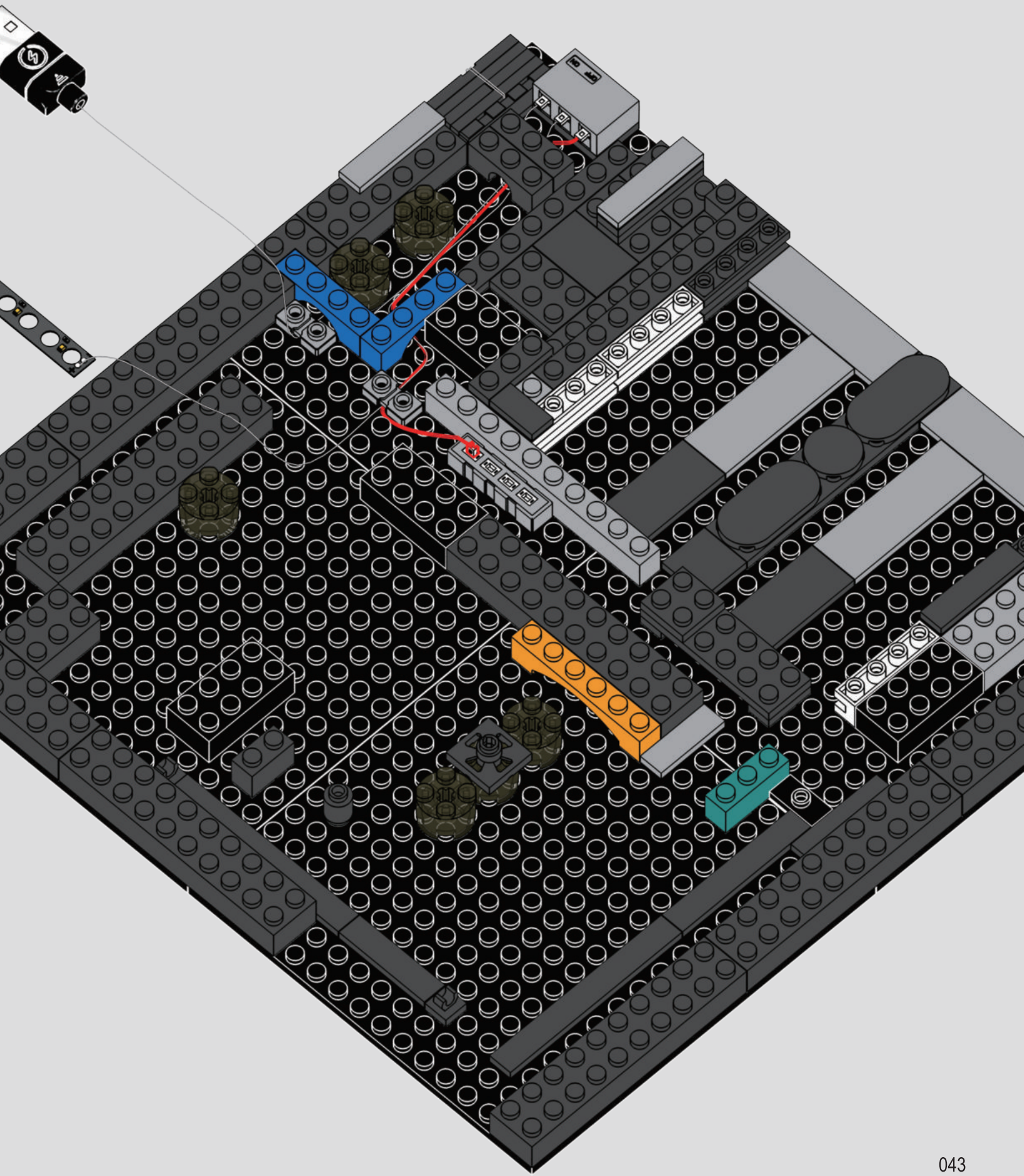

42

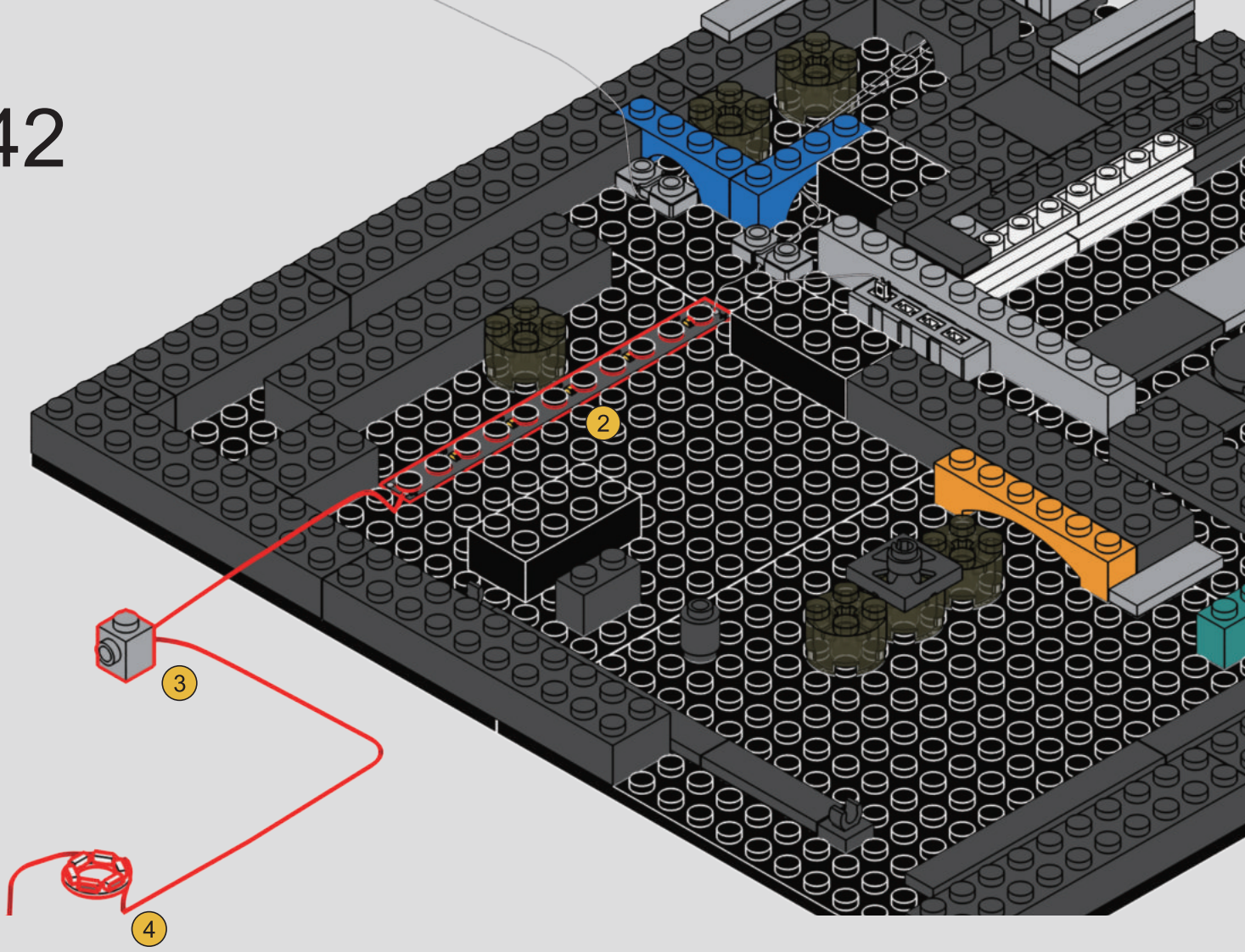

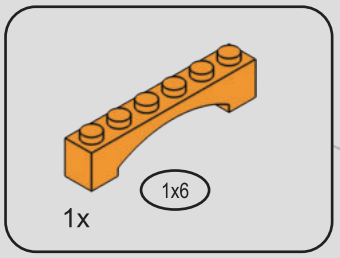

43

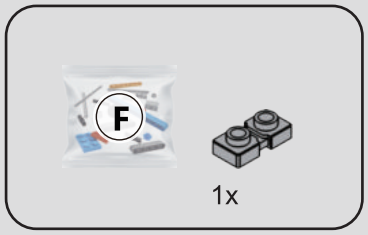

44

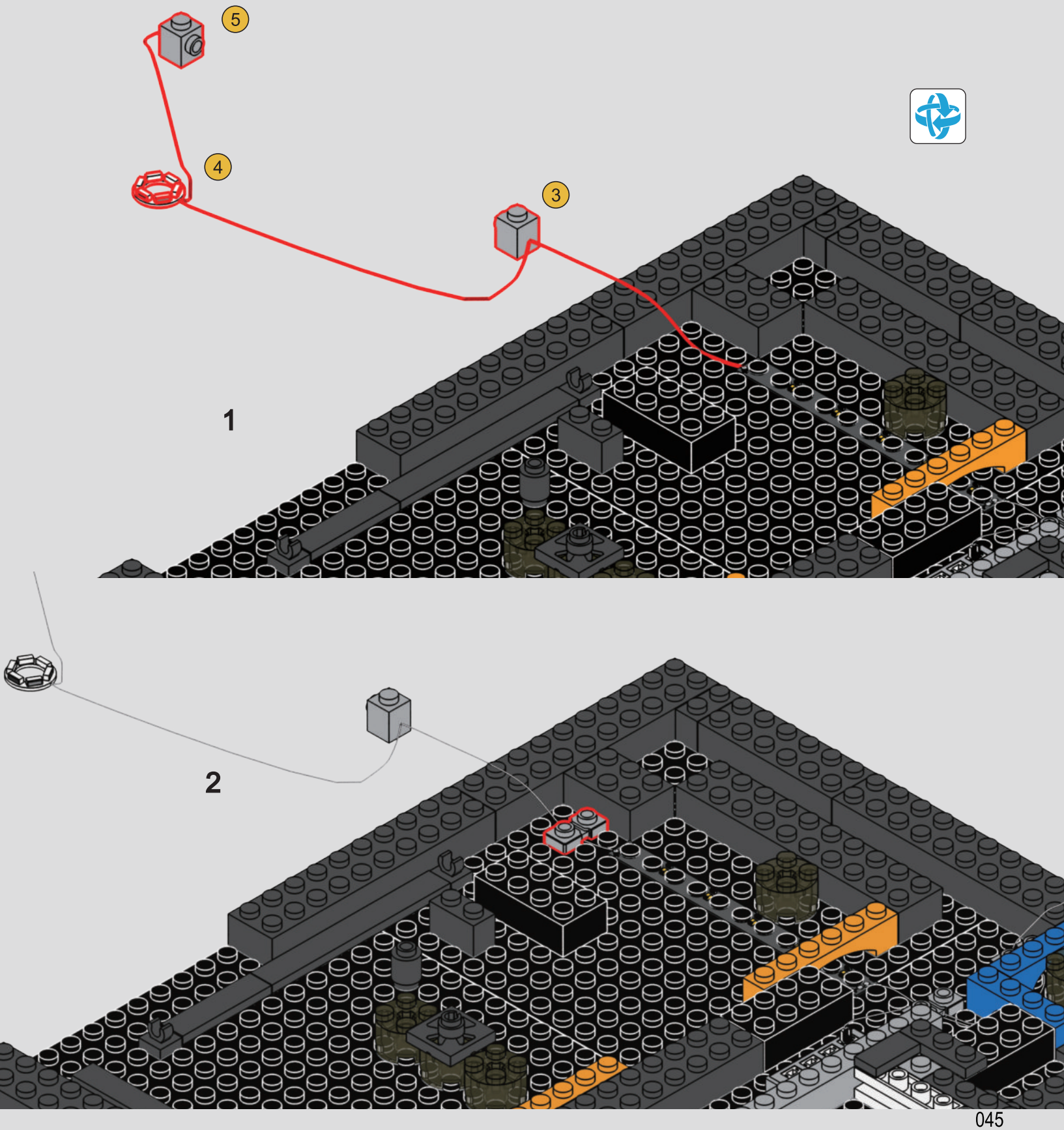

45

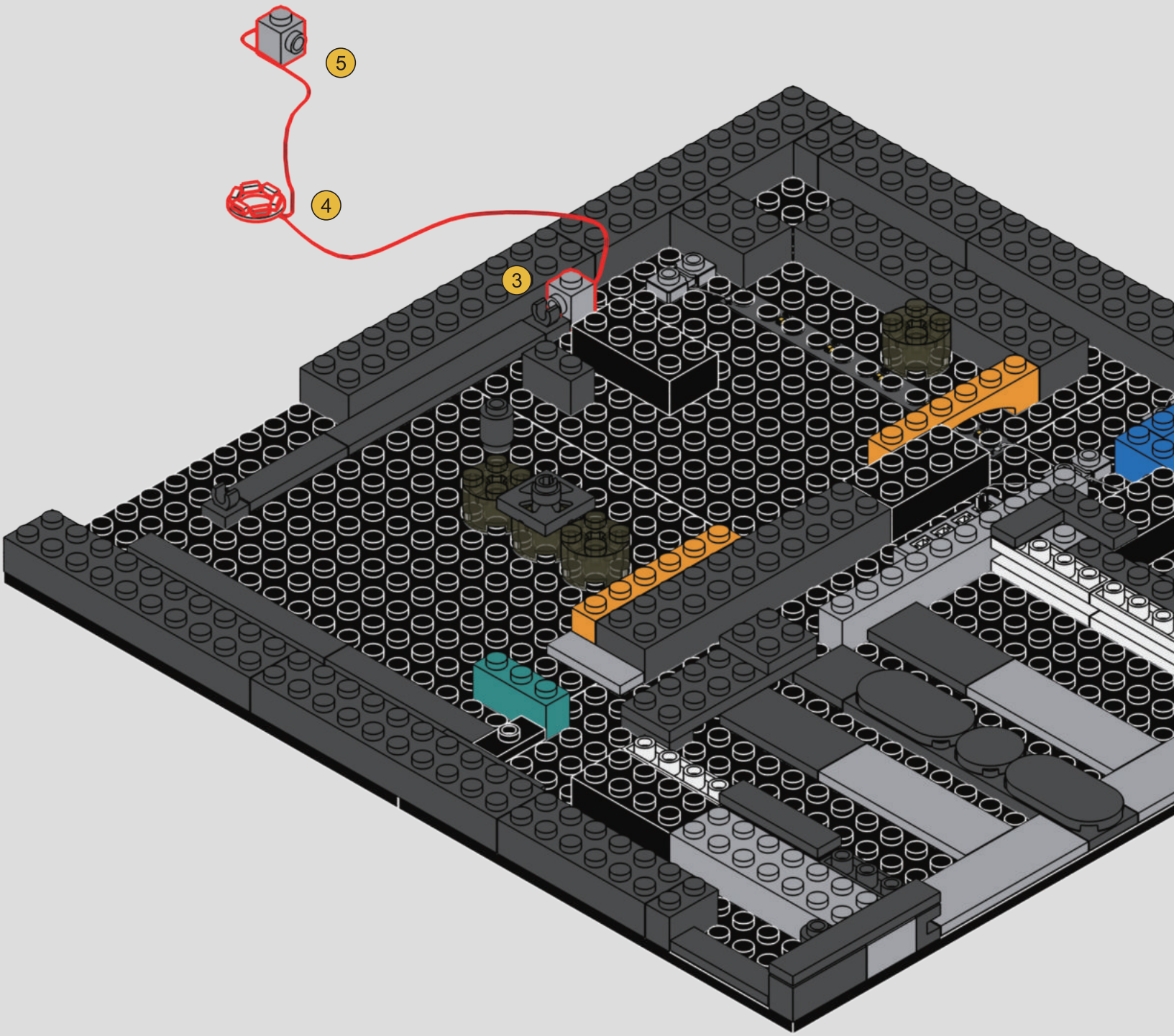

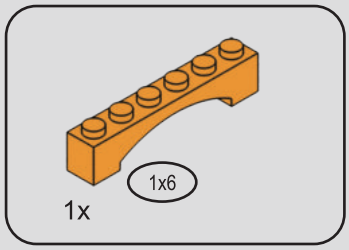

46

1

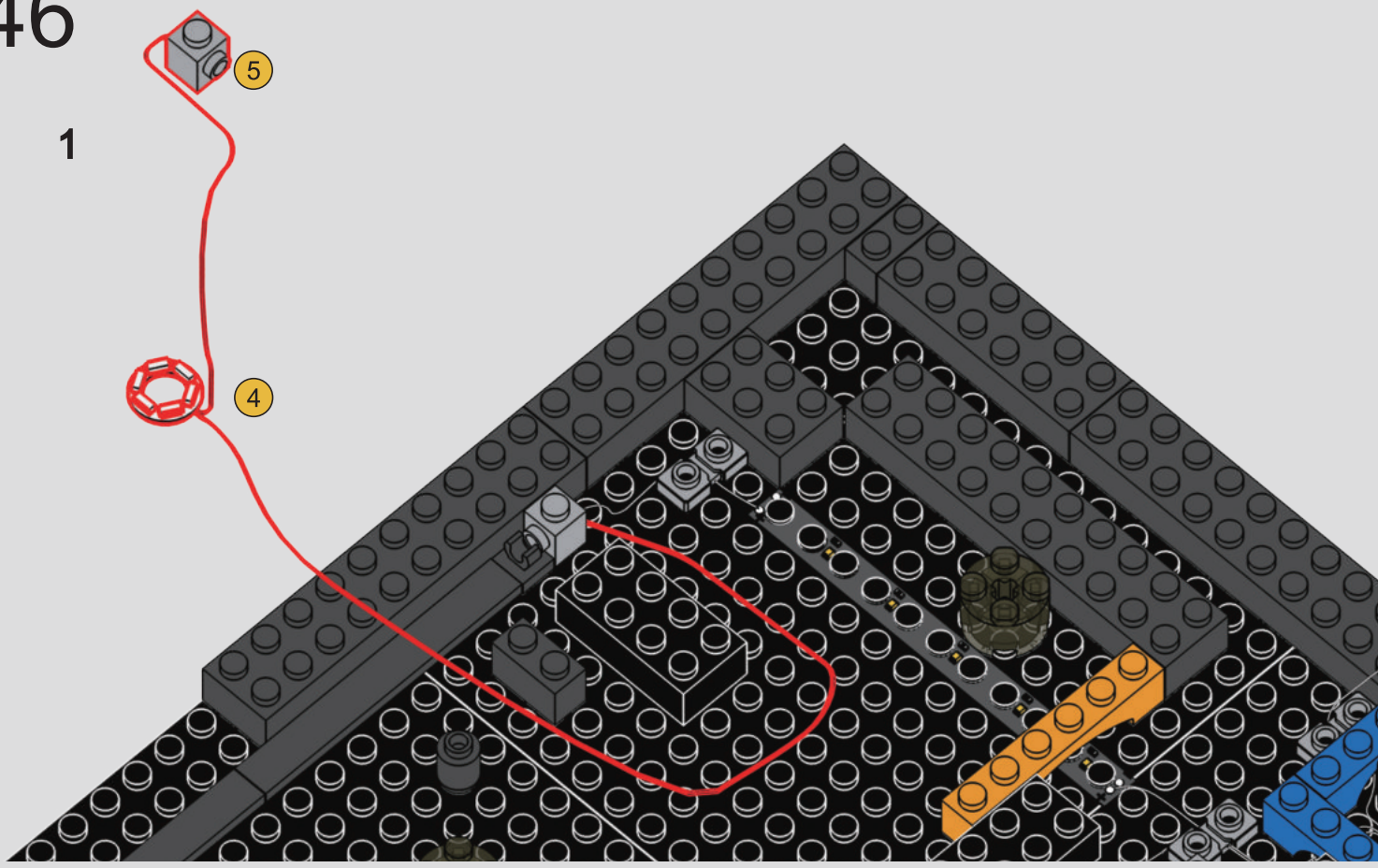

2

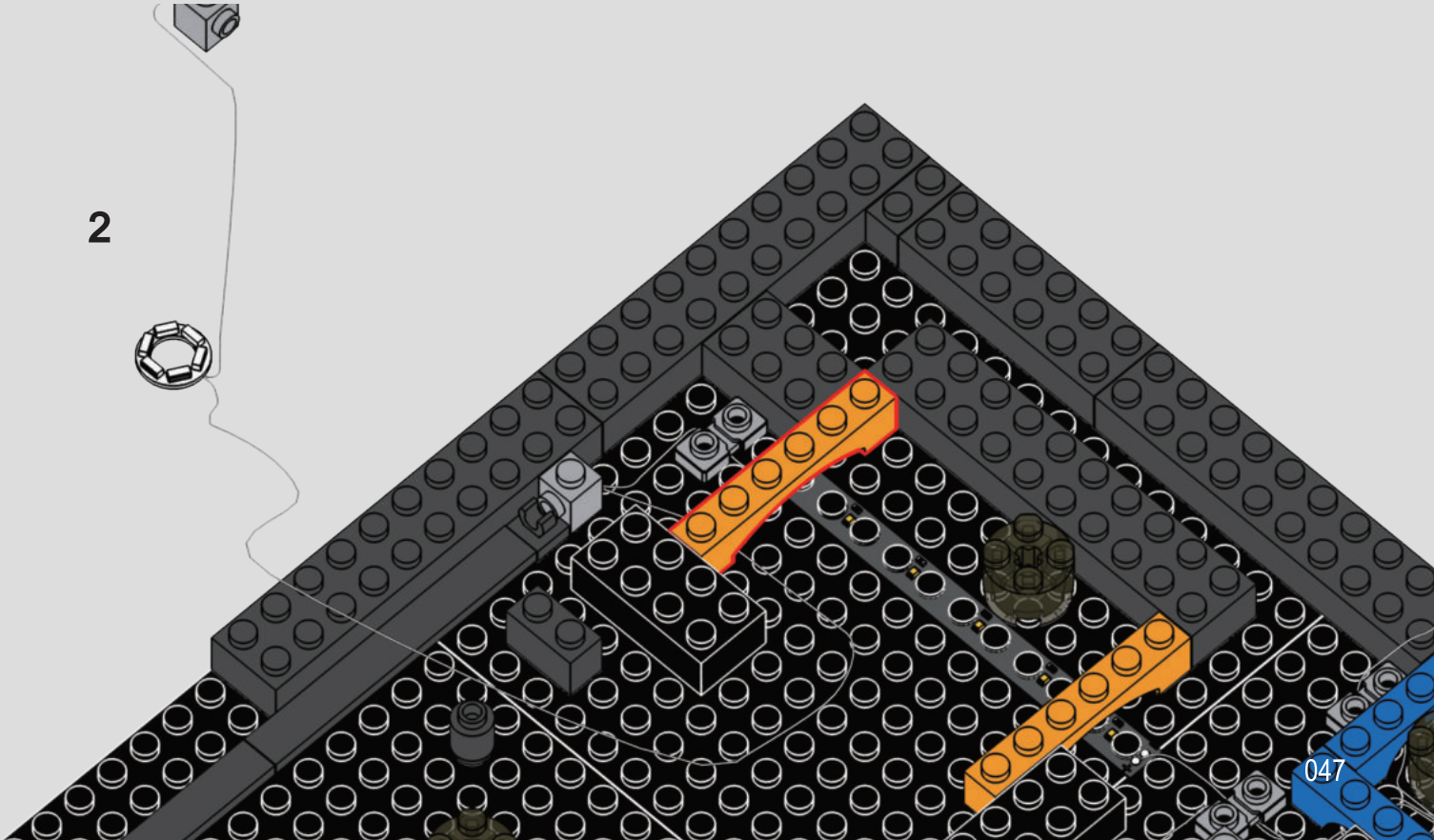

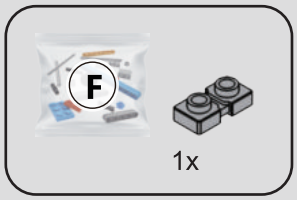

47

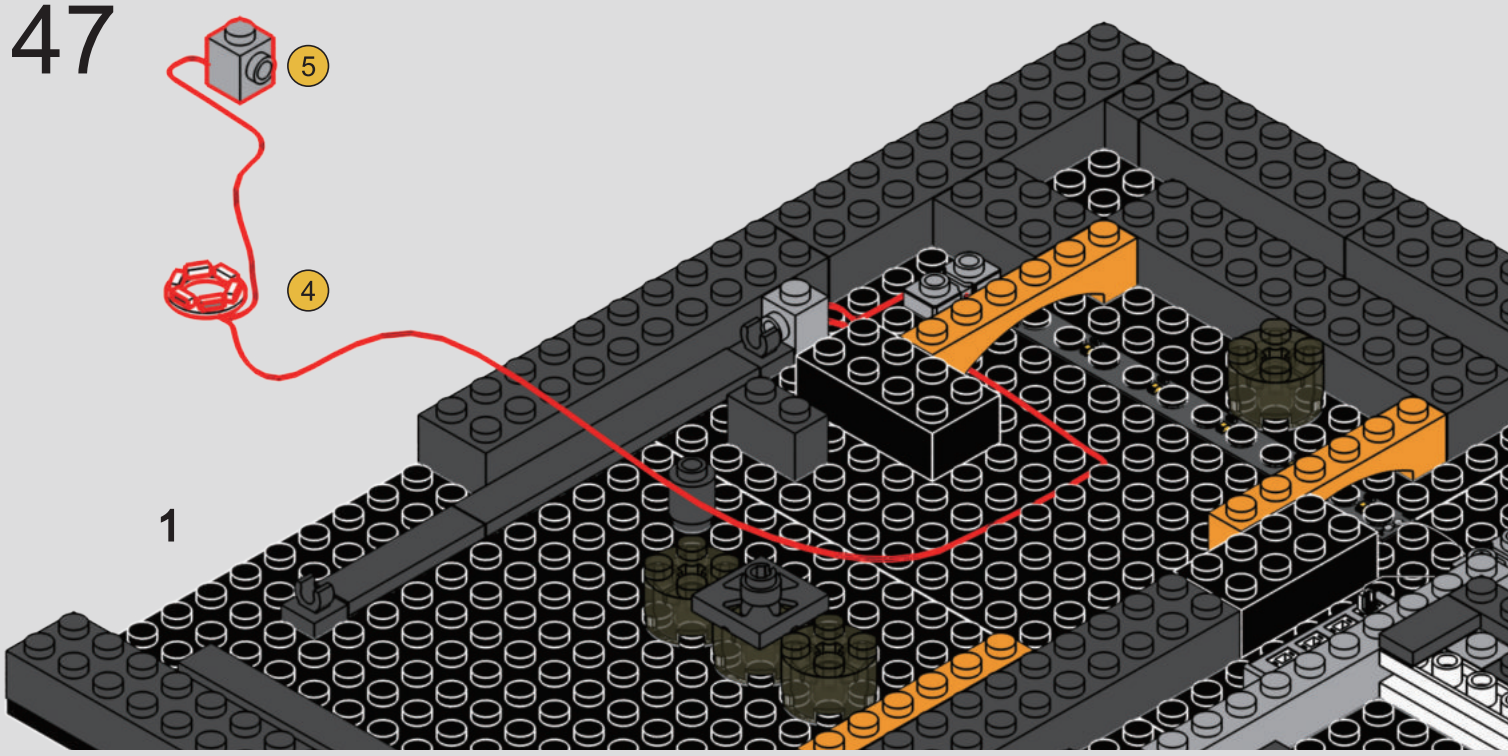

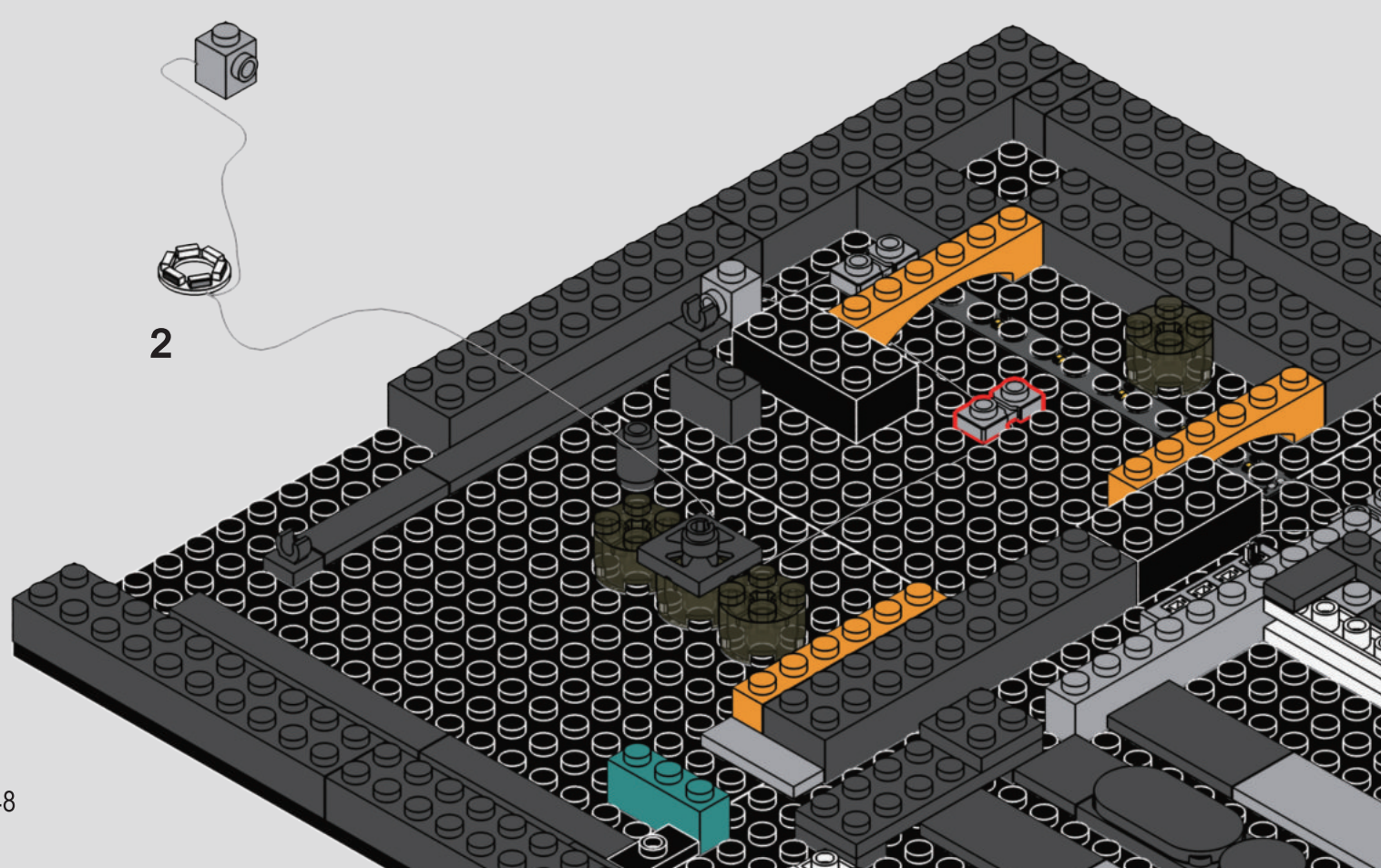

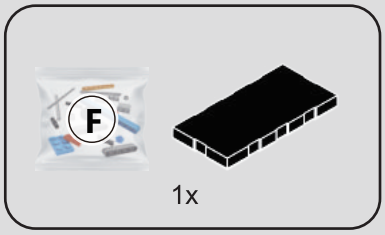

48

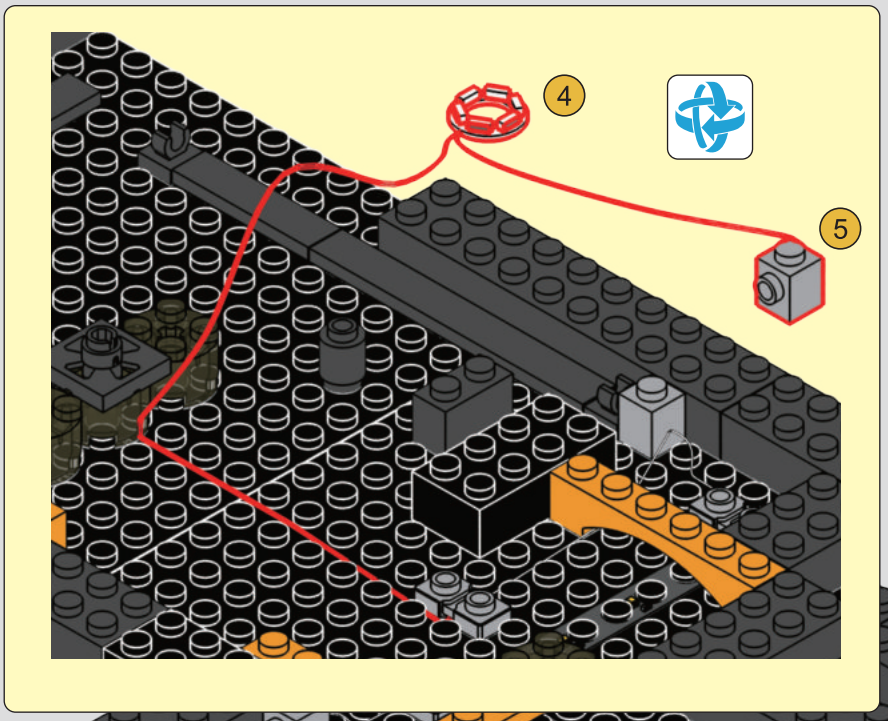

1

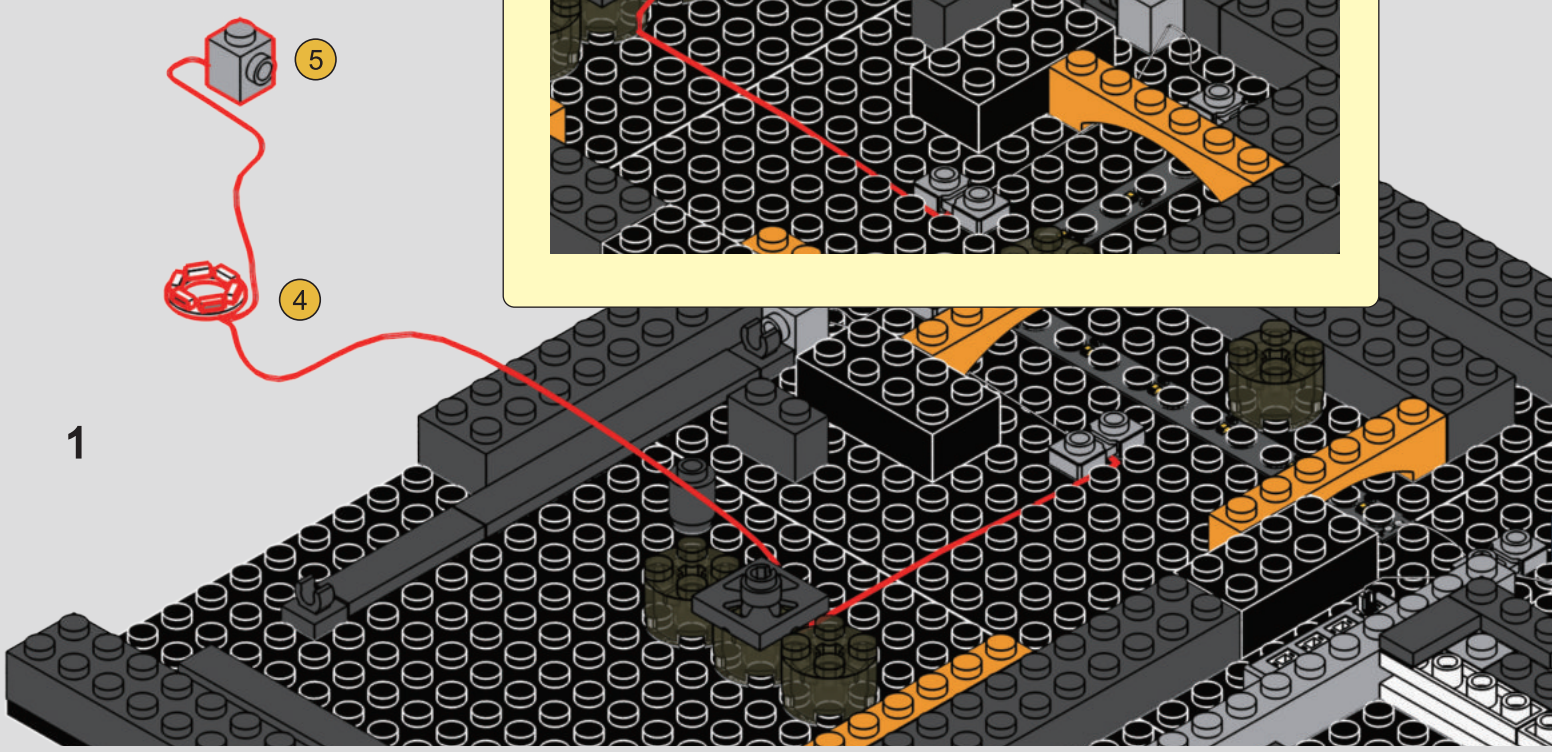

2

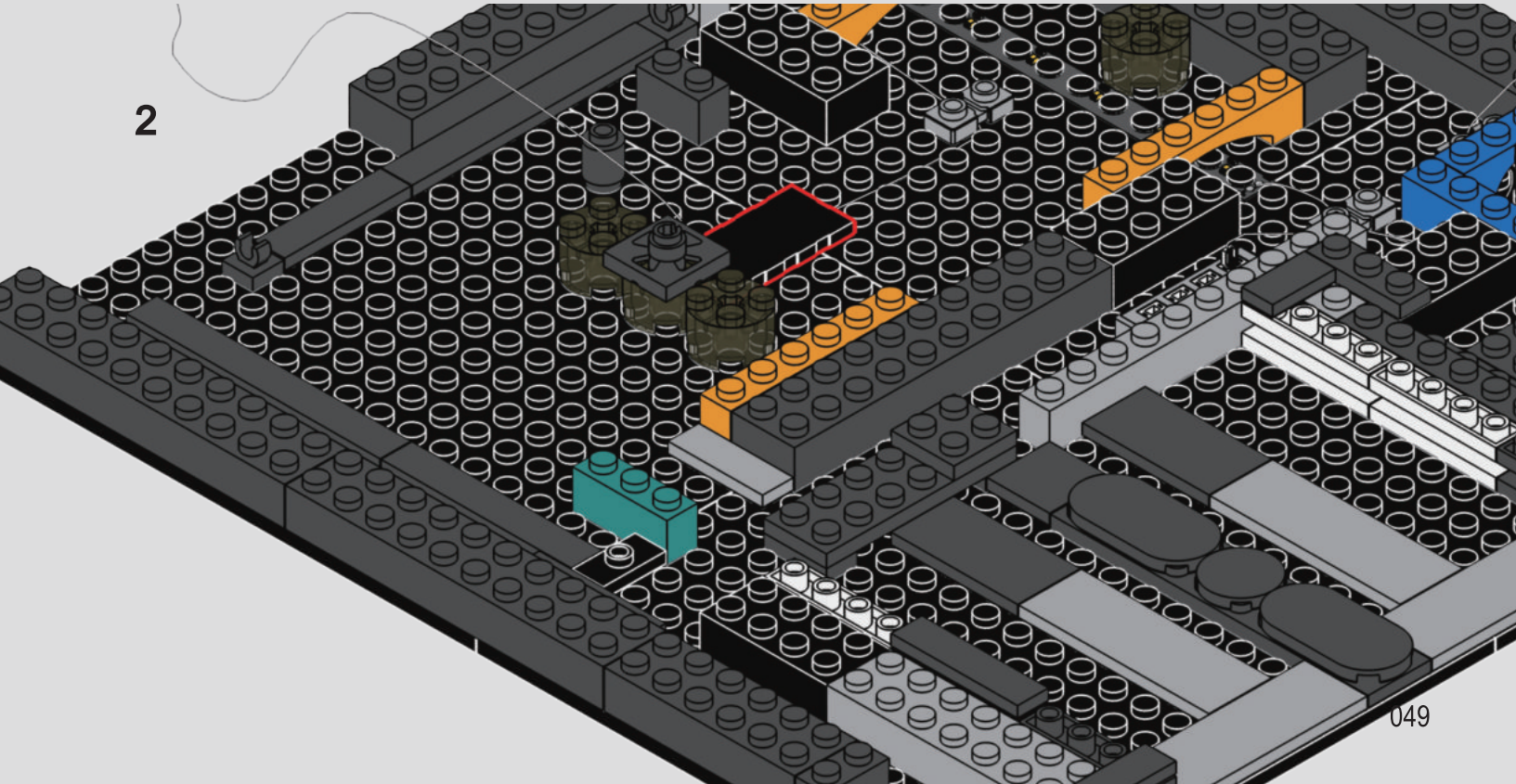

49

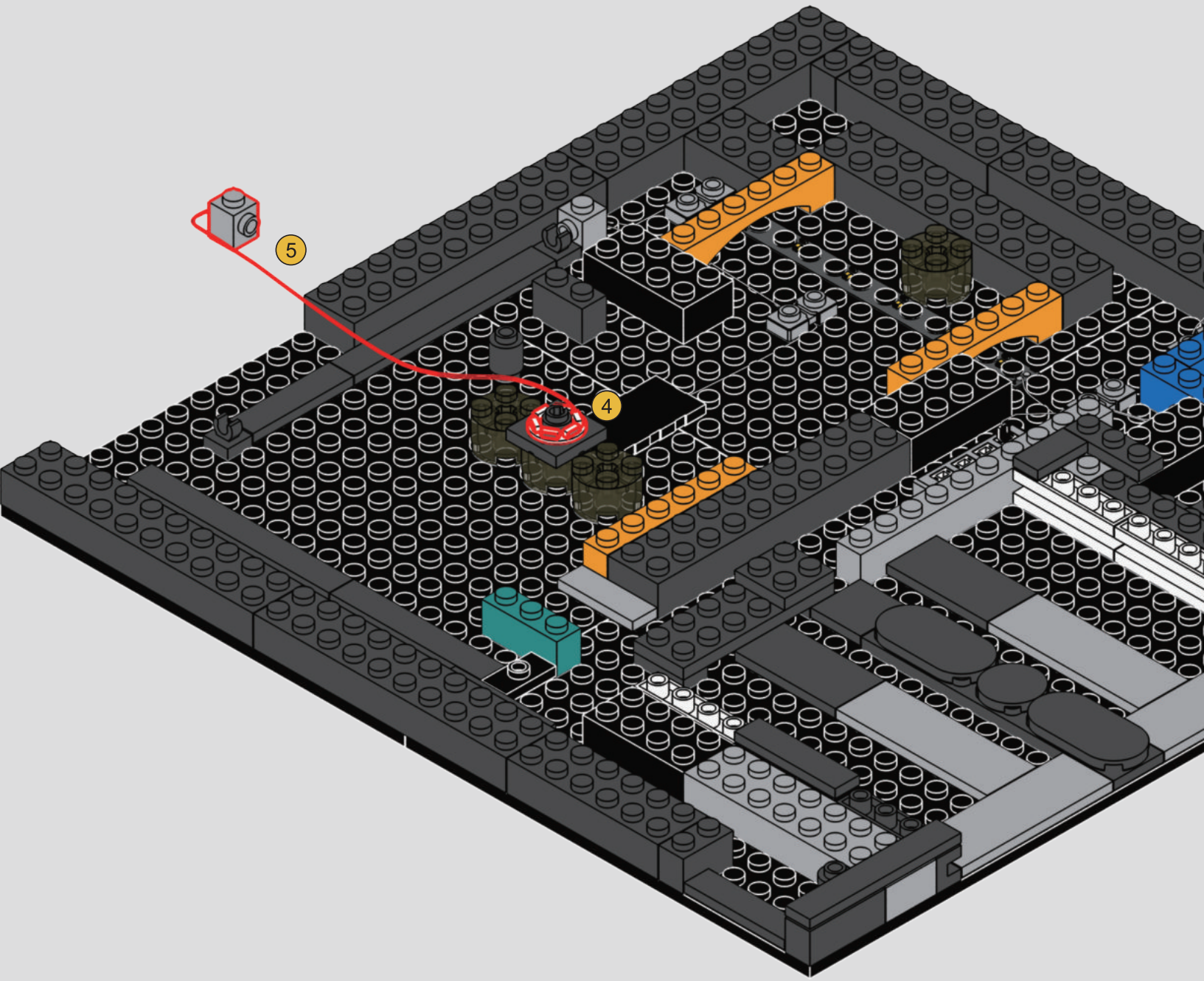

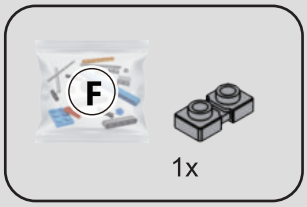

50

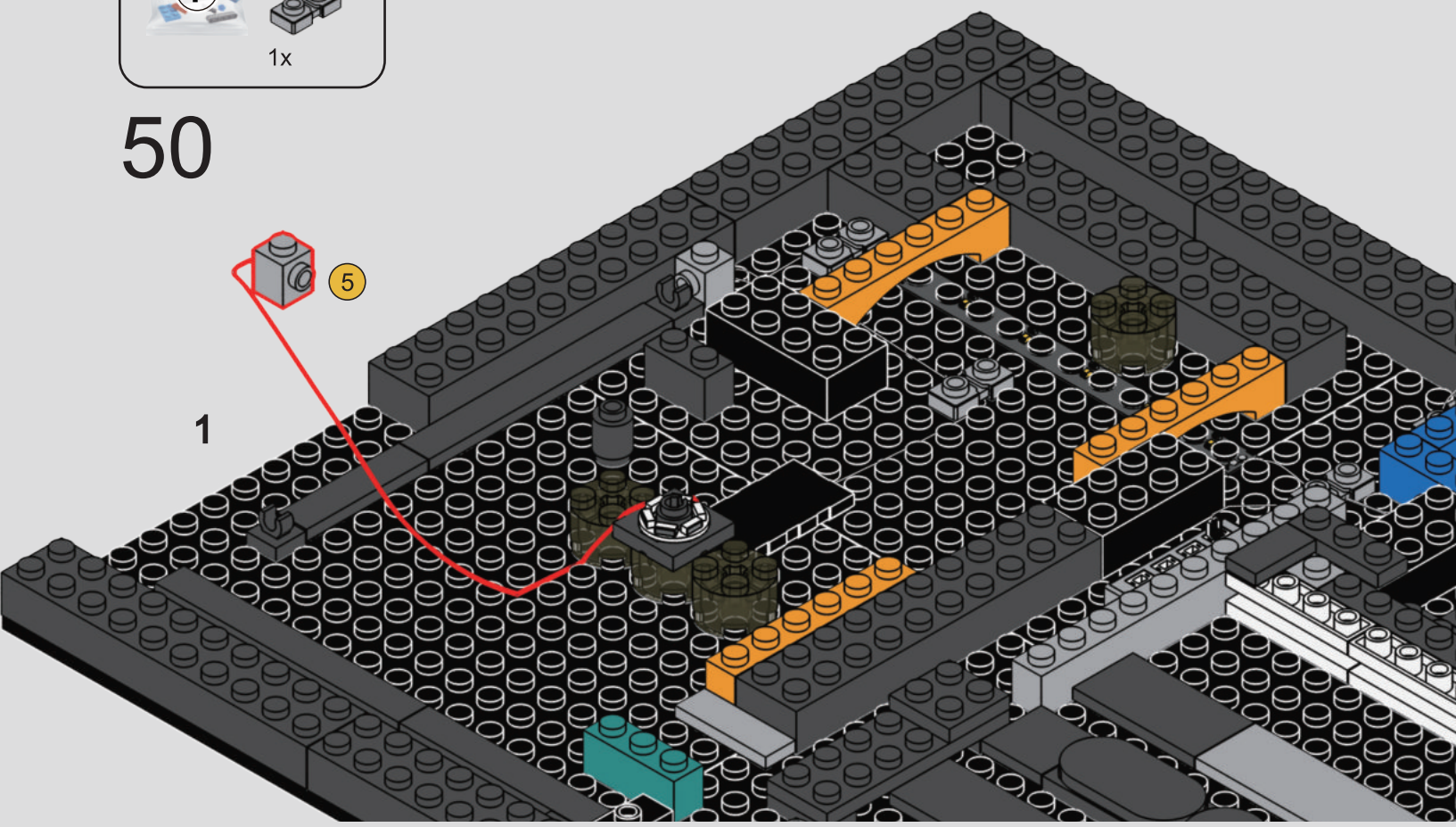

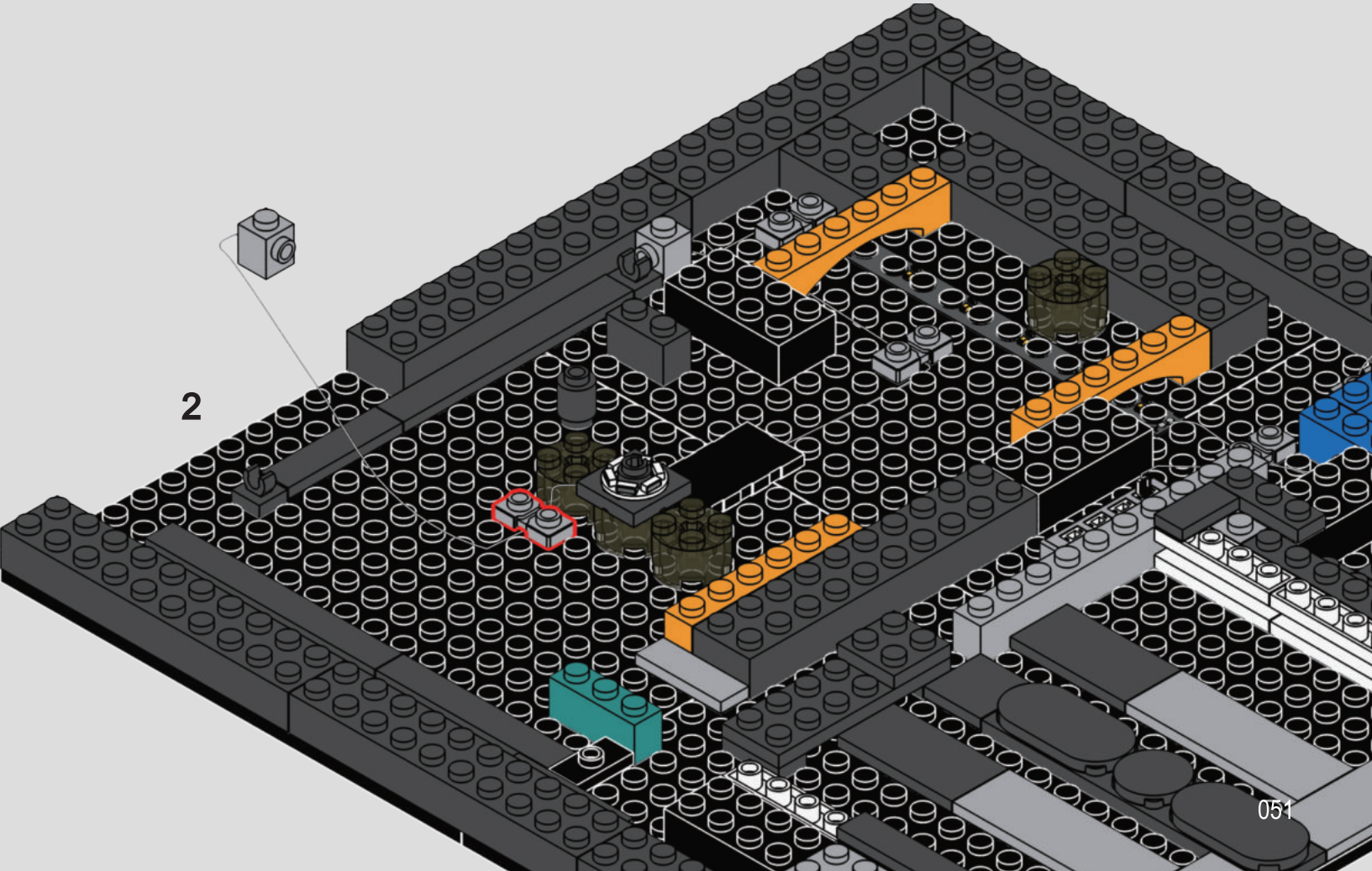

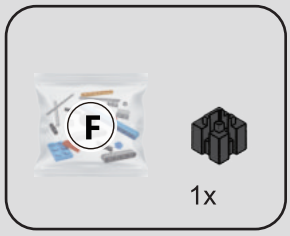

51

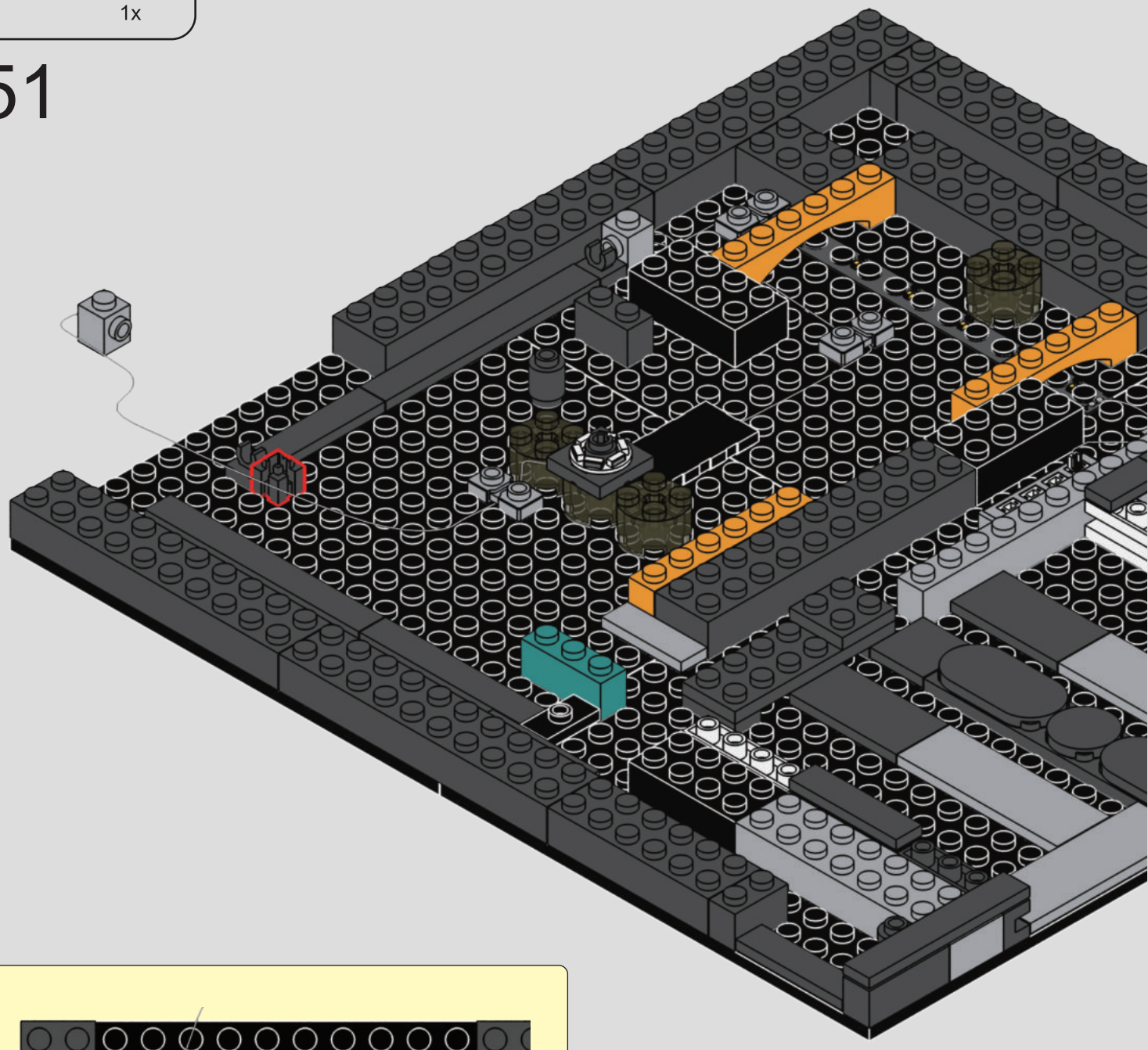

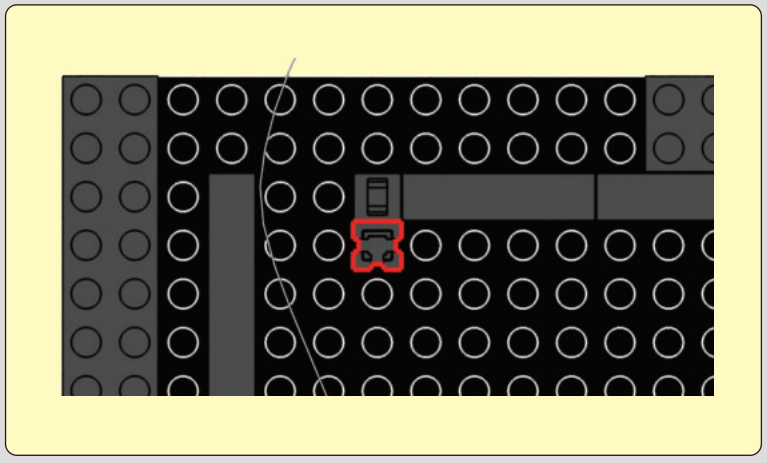

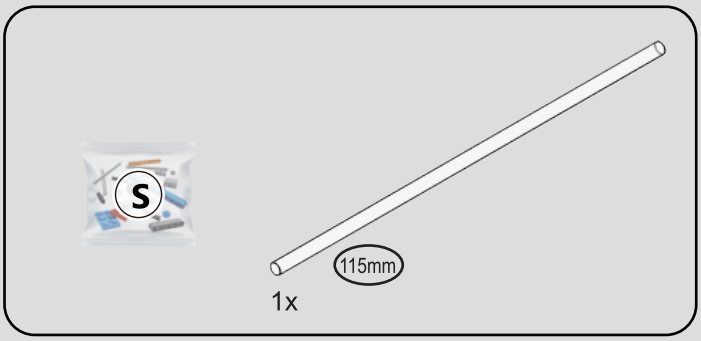

52

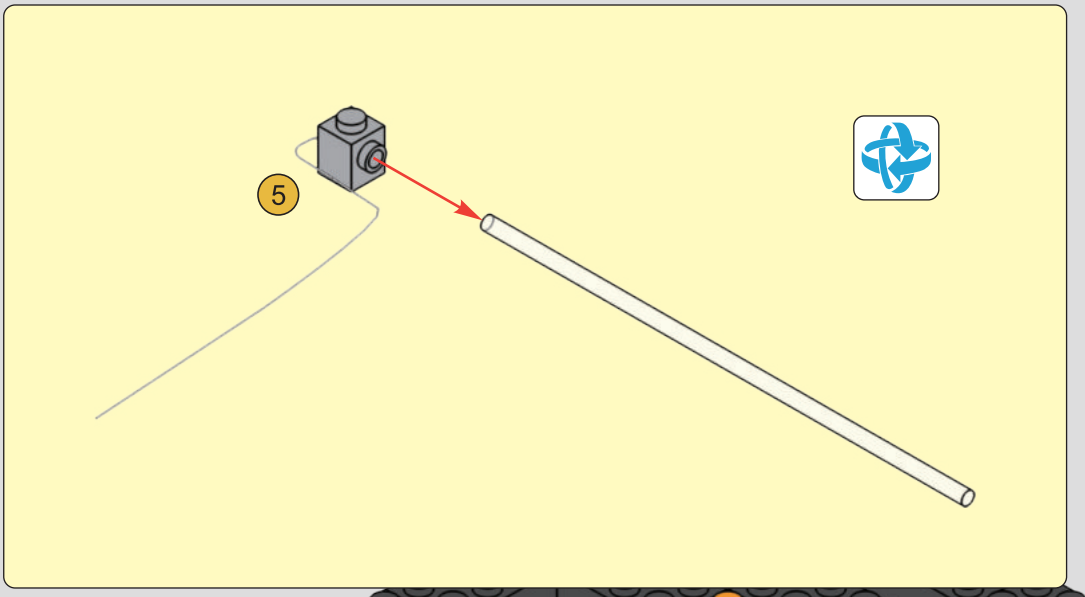

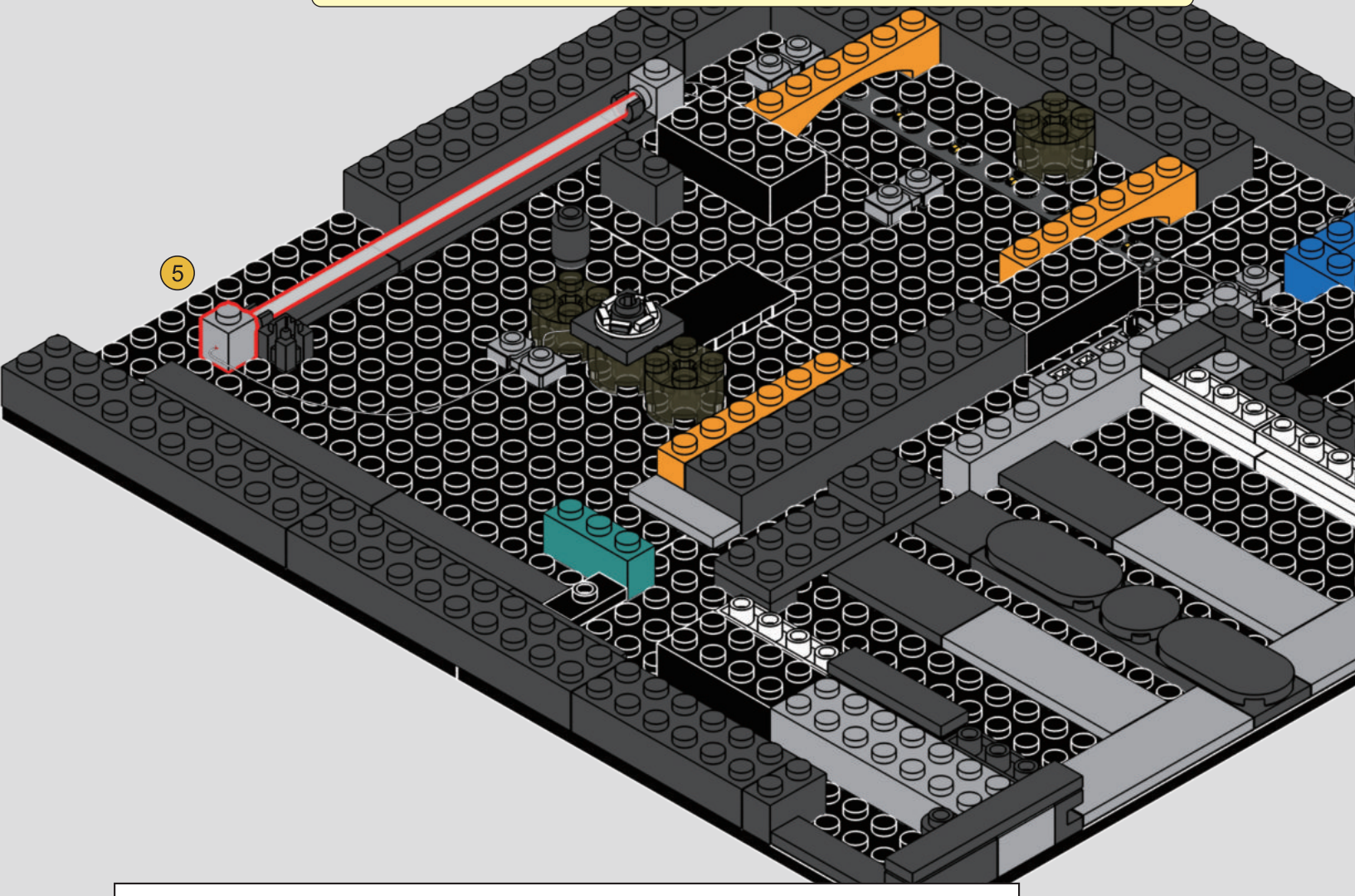

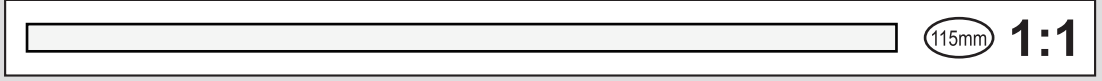

1x

53

1

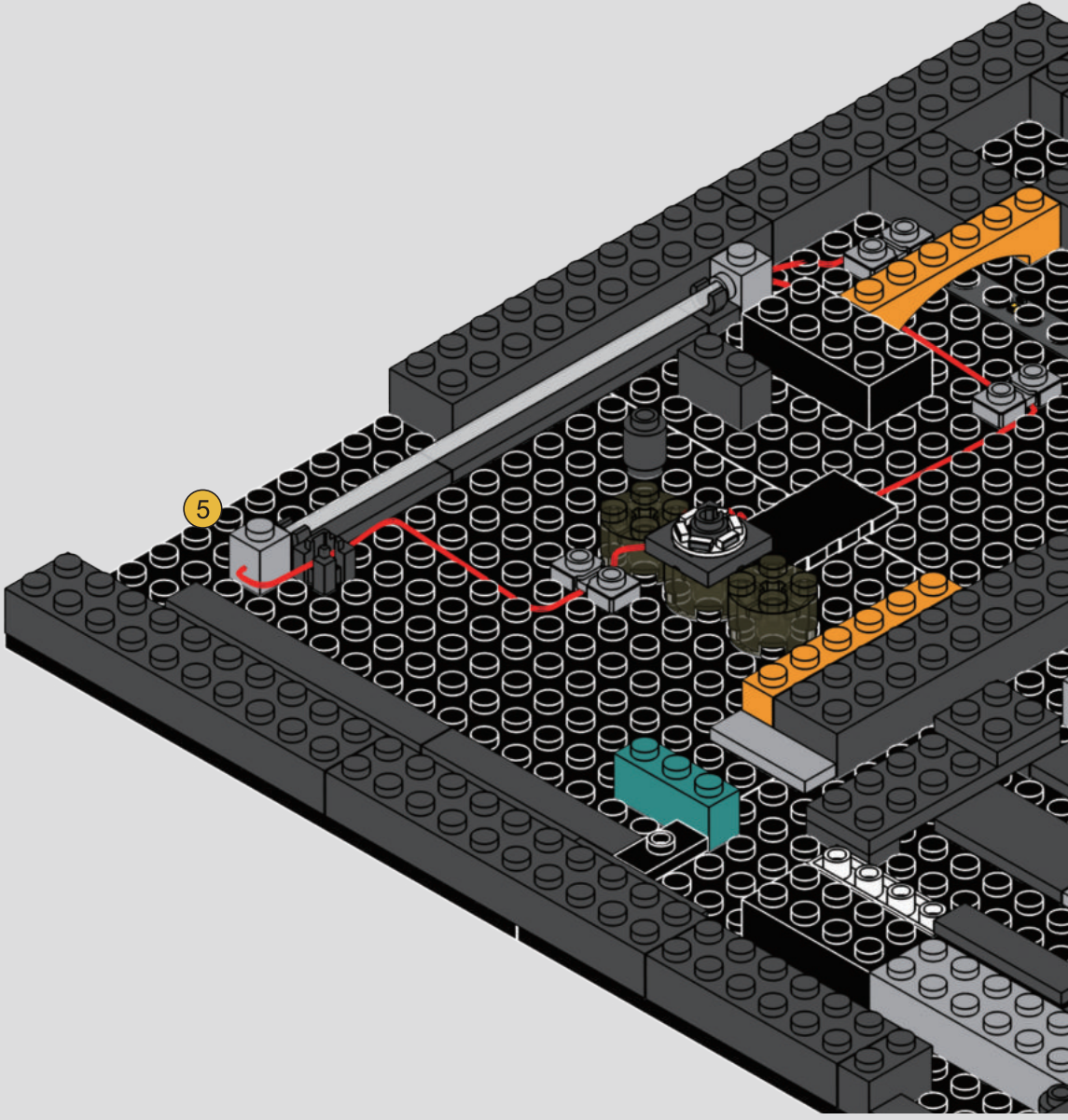

2

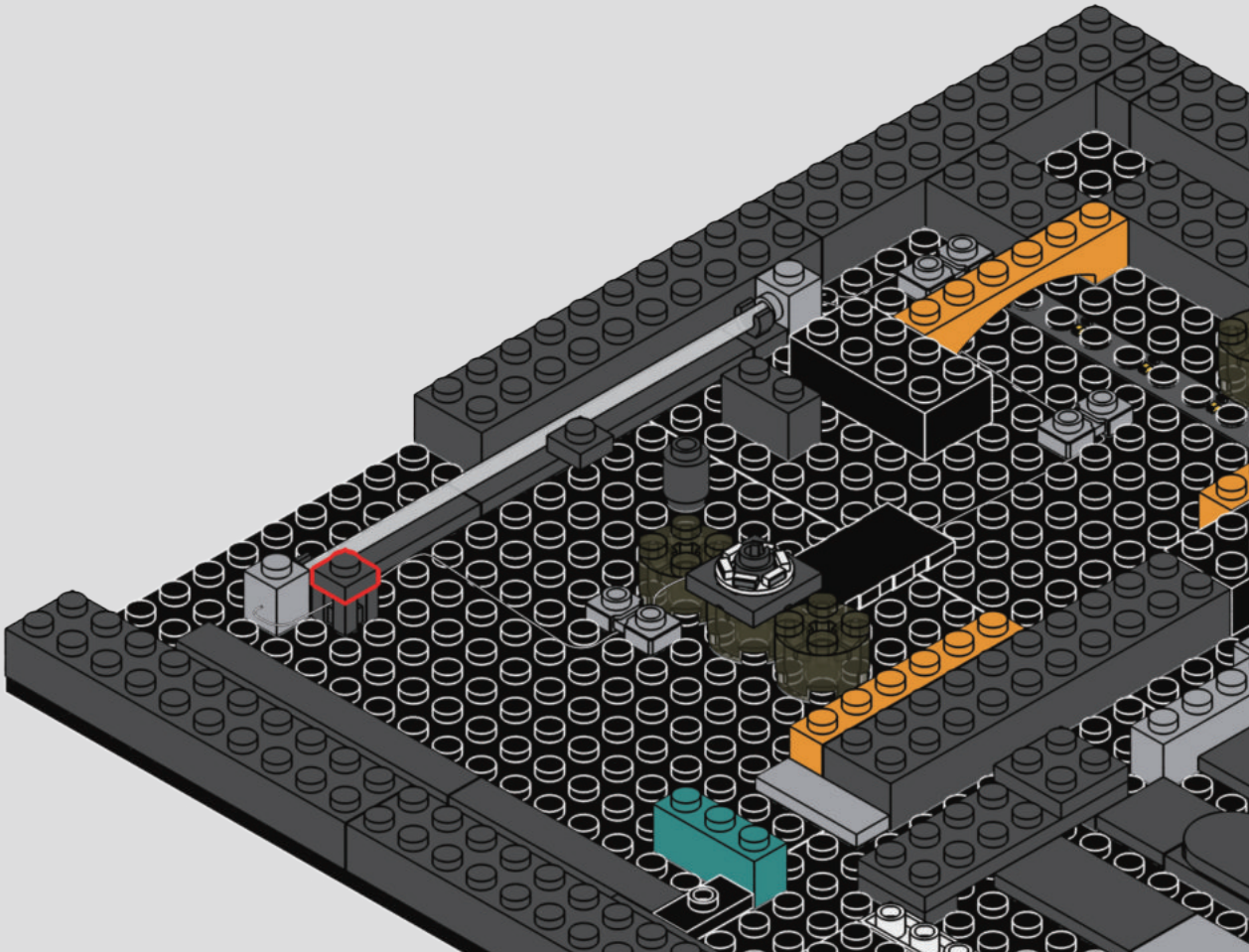

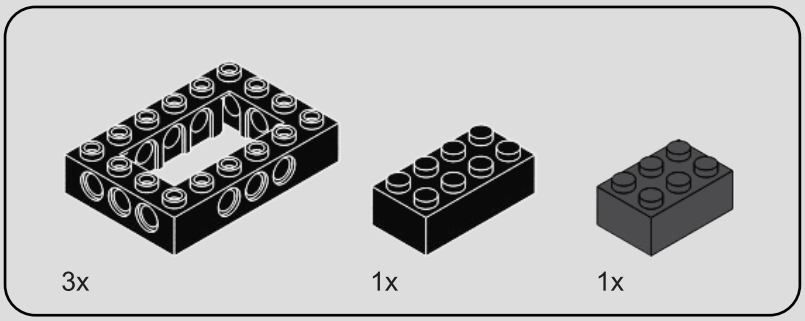

54

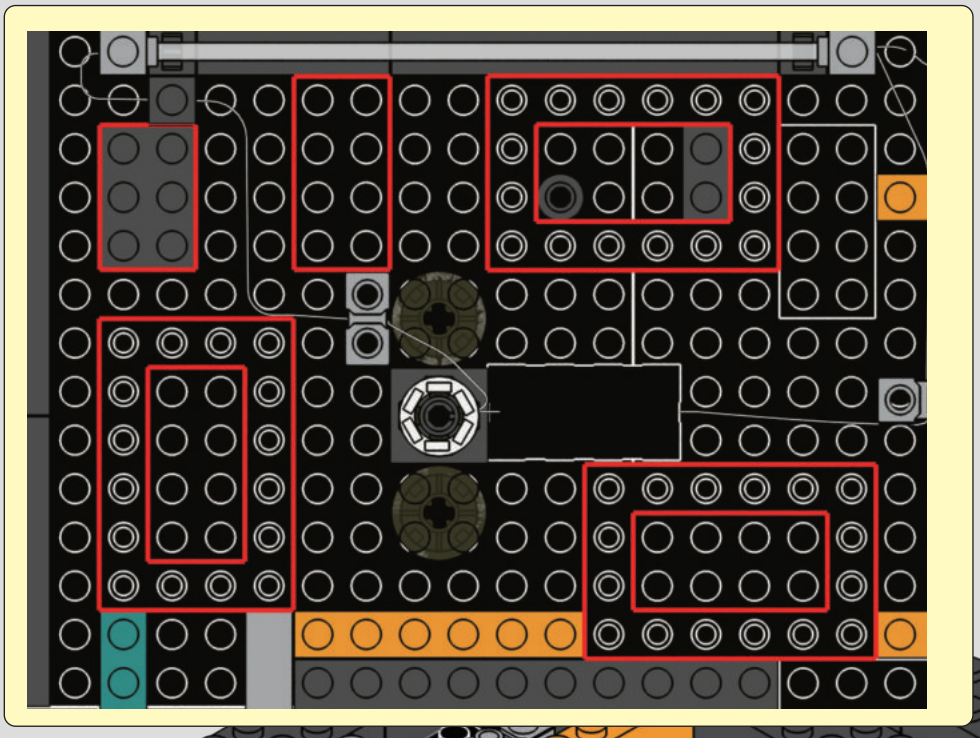

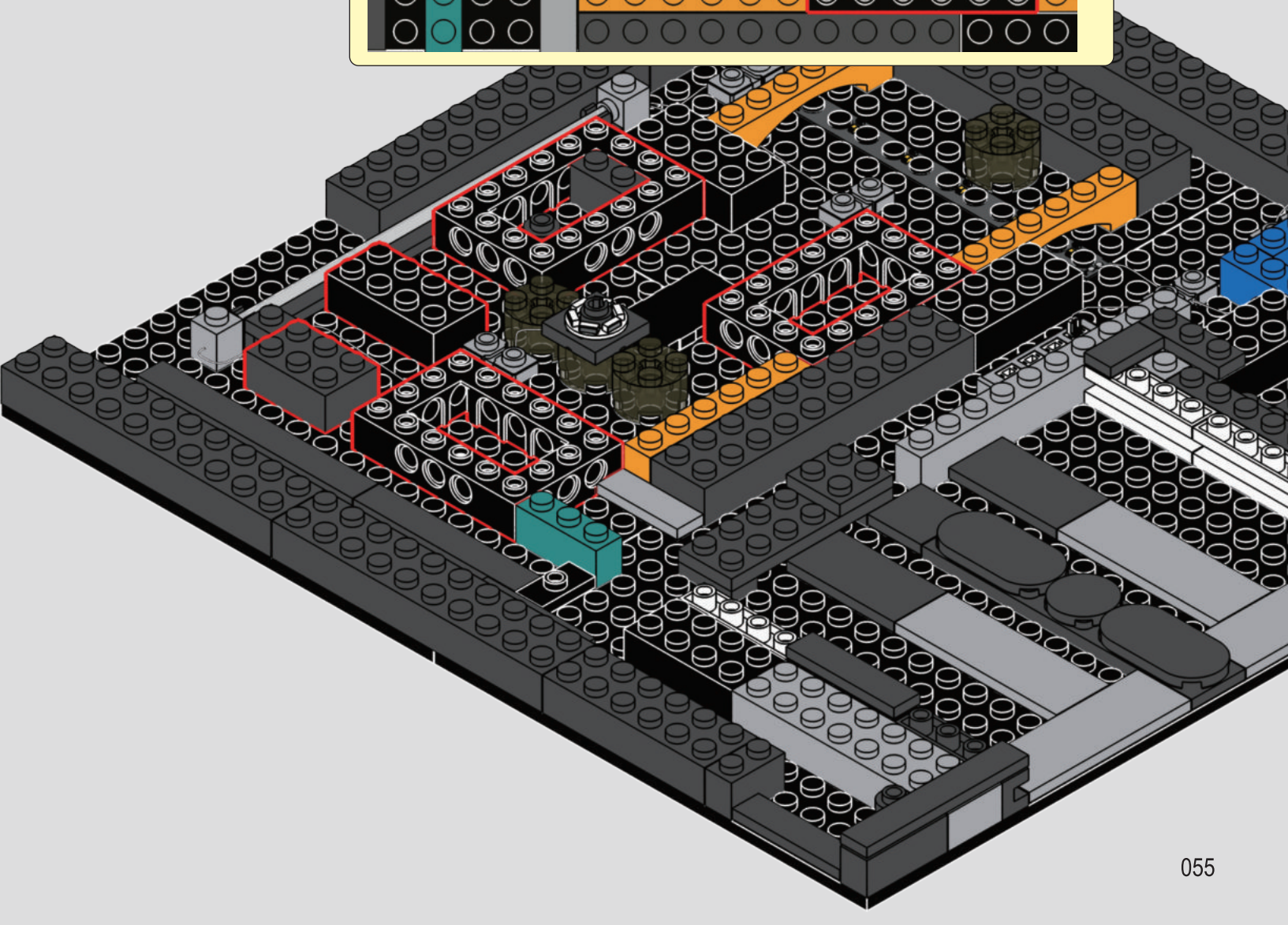

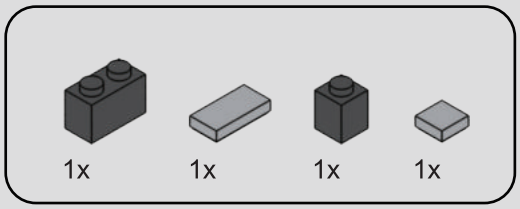

55

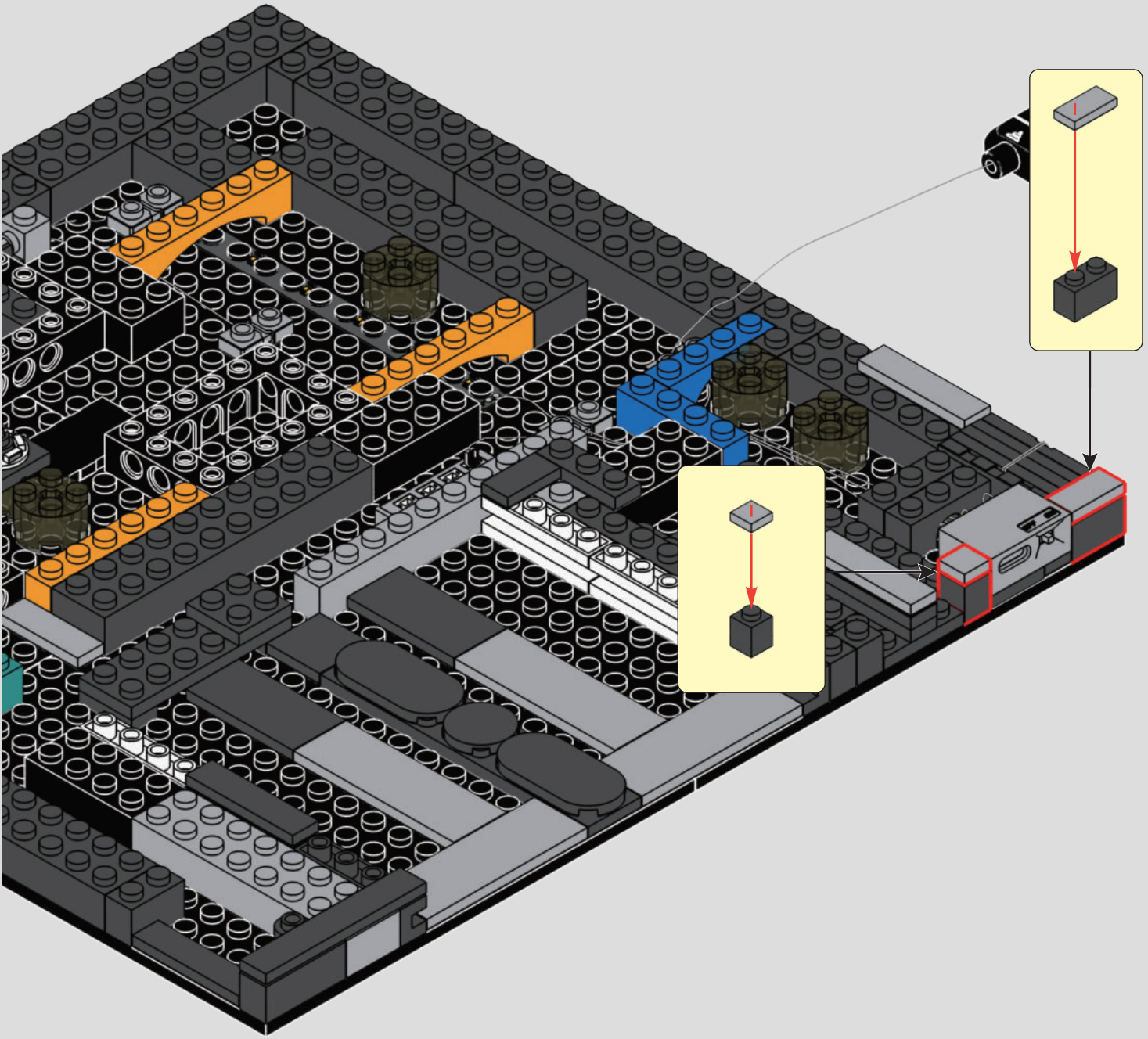

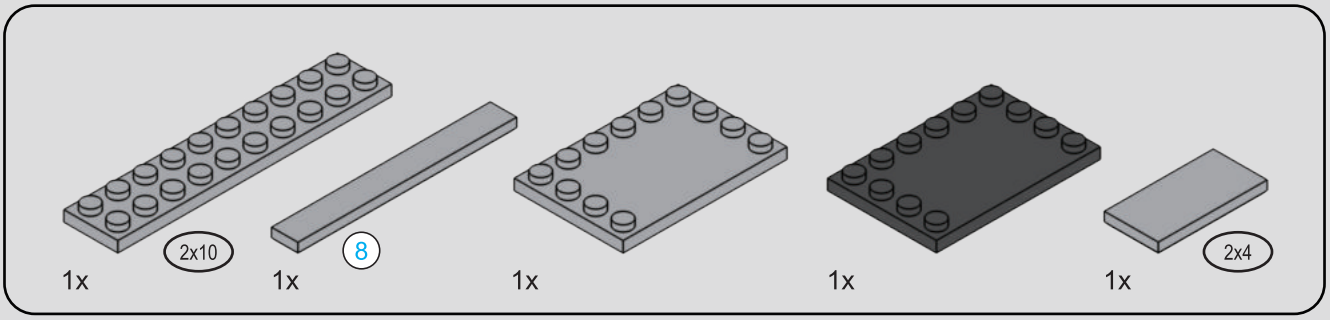

56



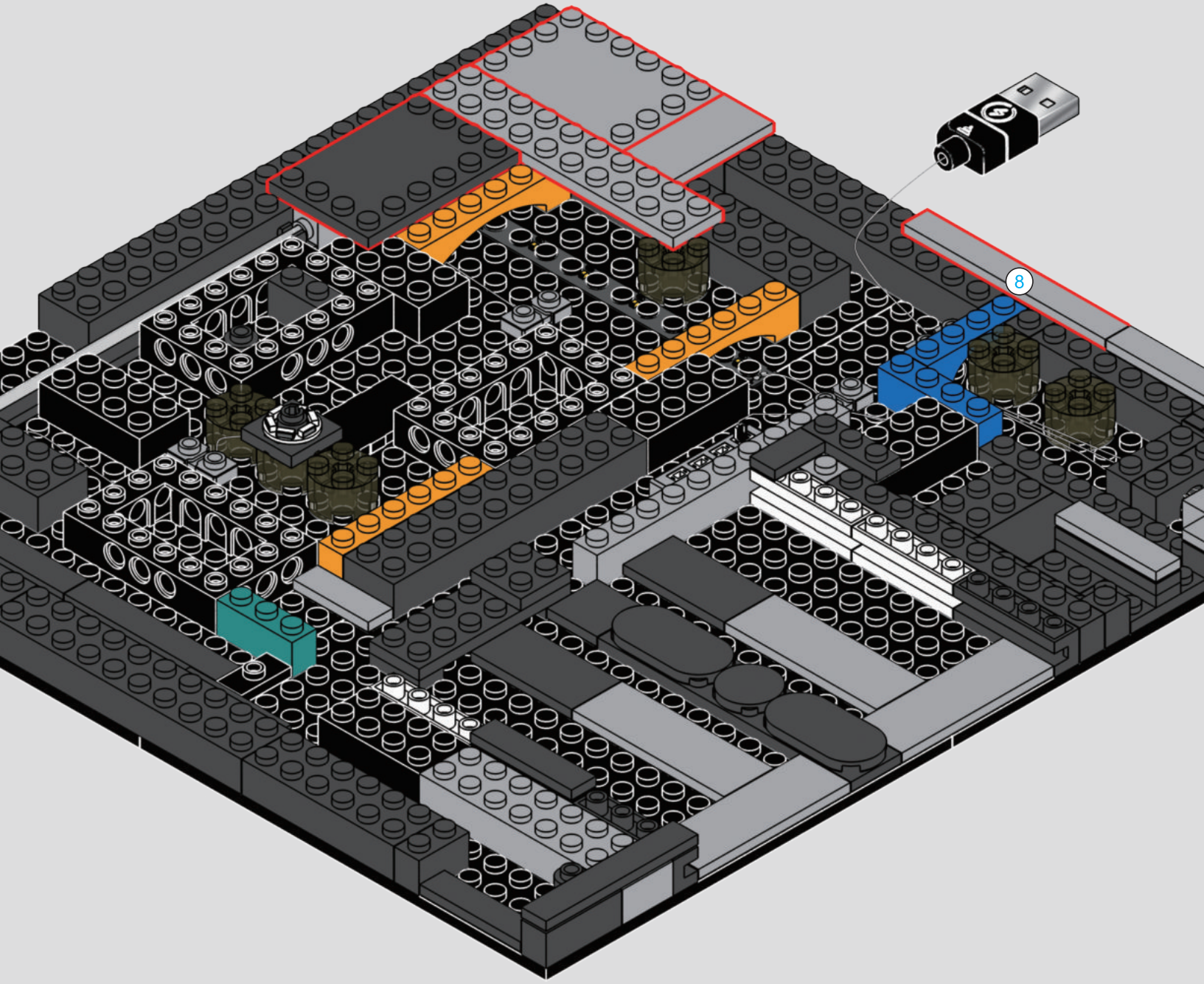

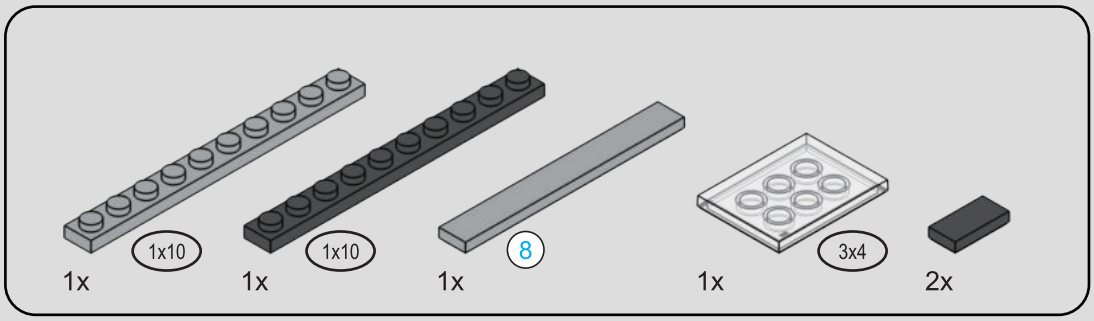

57



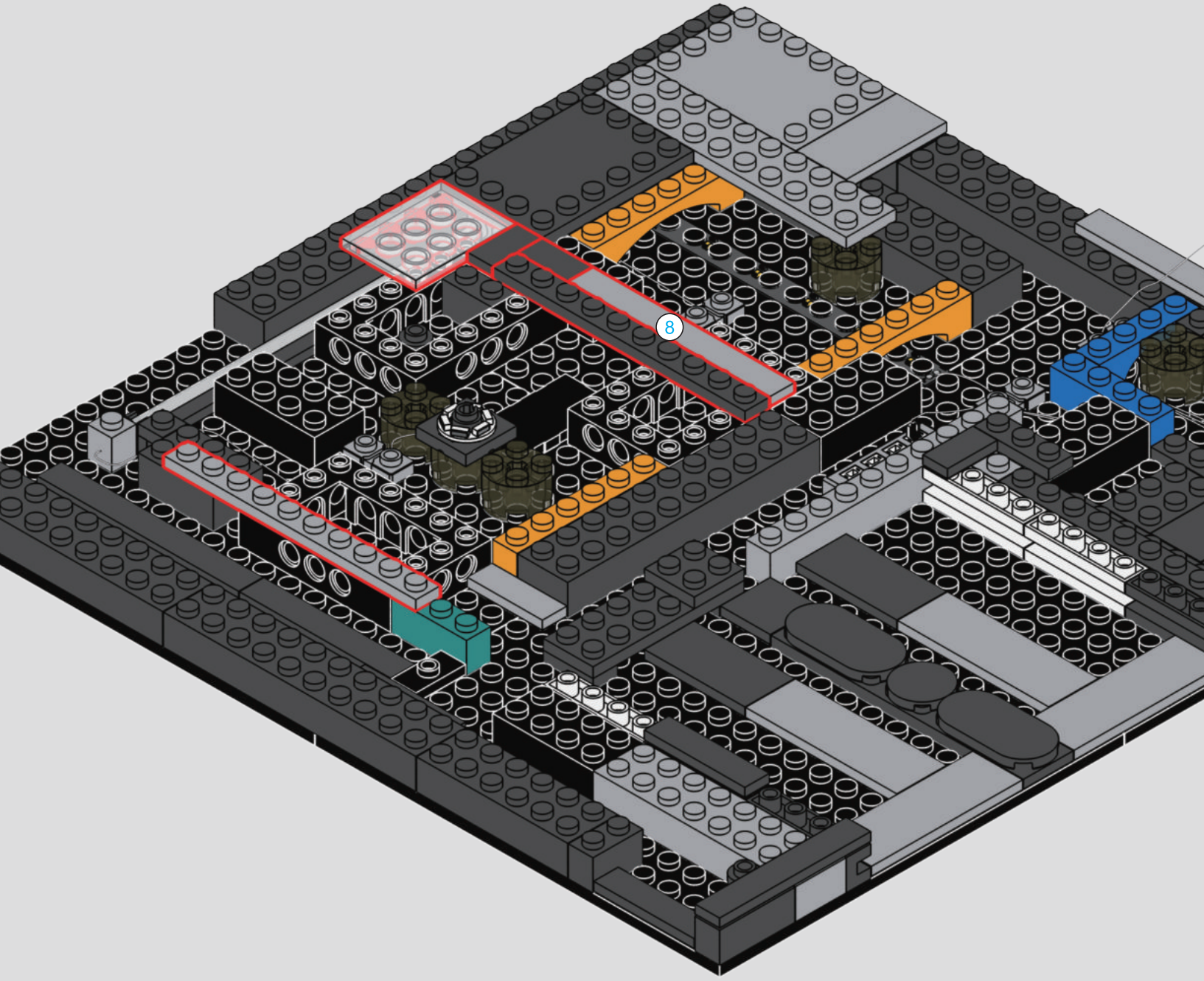

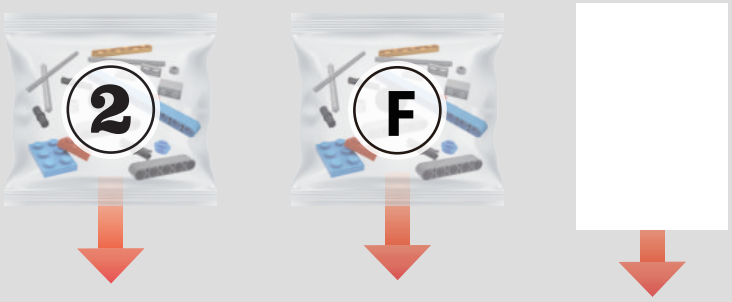

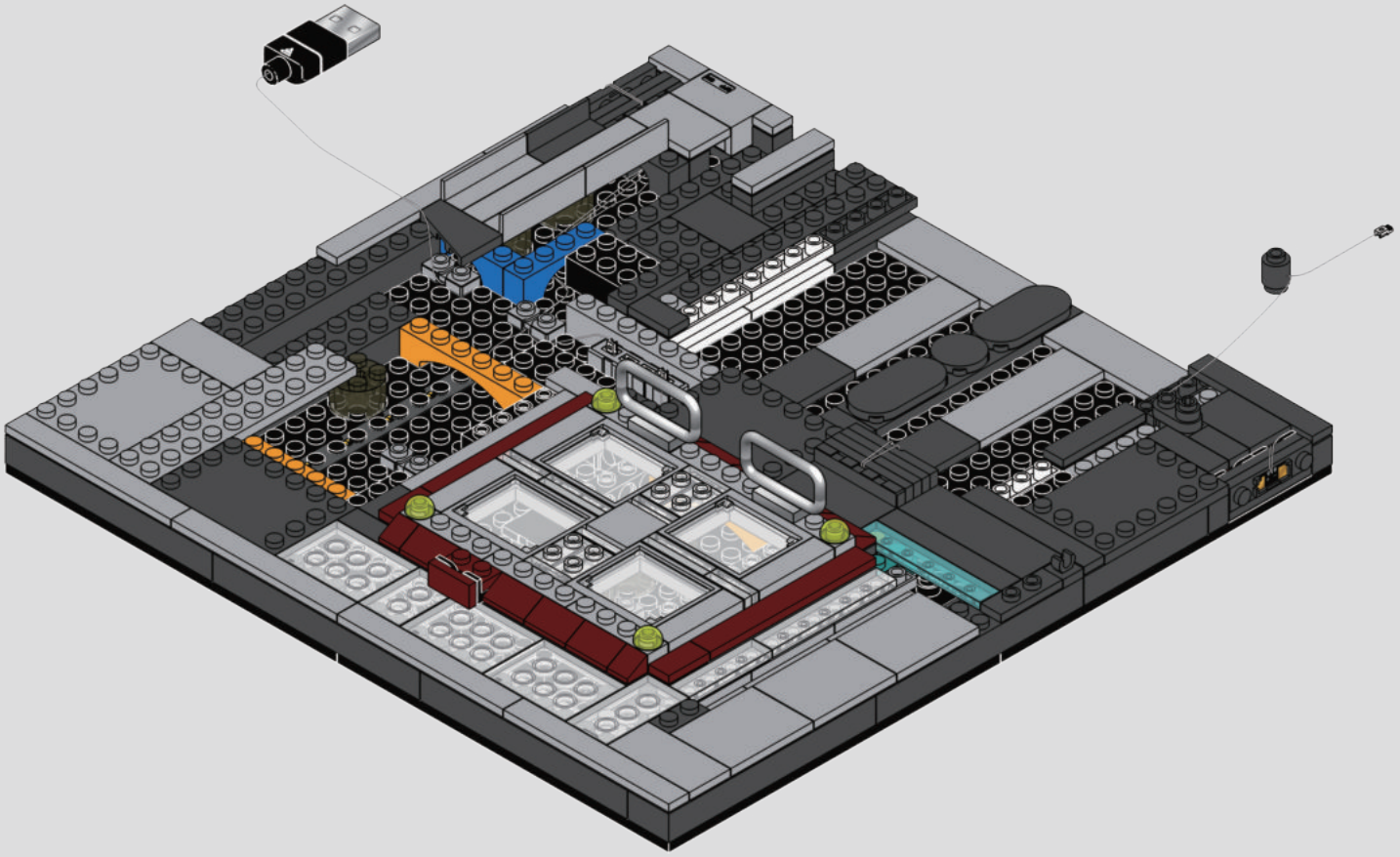

Chen:
More bricks and wiring? I thought the suffering phase was over.
“这包还是砖和灯线?我以为苦日子已经过去了。”

Lila:
Of course it is—now you've entered the sparkling phase of suffering.
“当然过去了——现在进入的是--闪闪发光的苦日子。”

Chen:
Perfect. Just like life around here.
“太好了，就像在这里的生活一样”

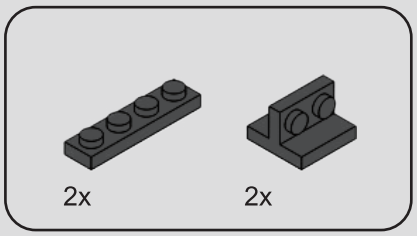

58

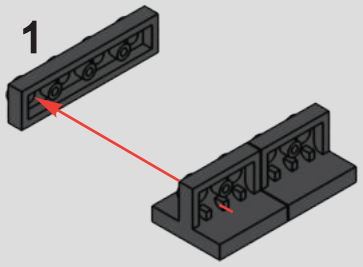

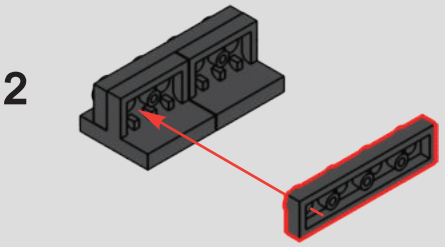

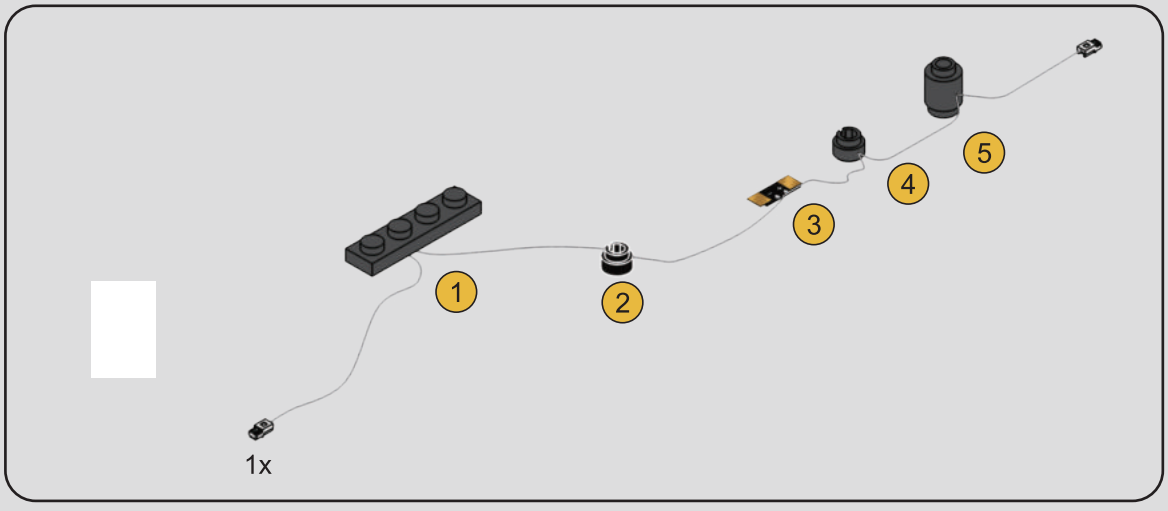

59

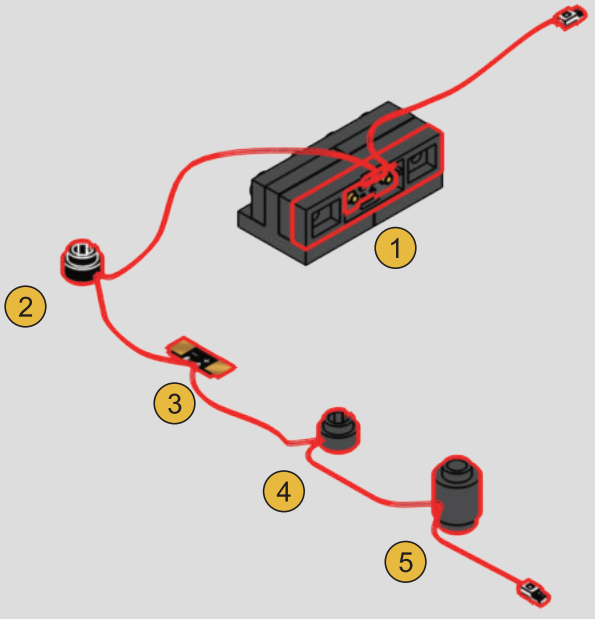

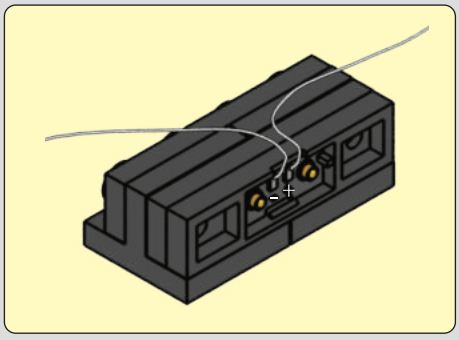

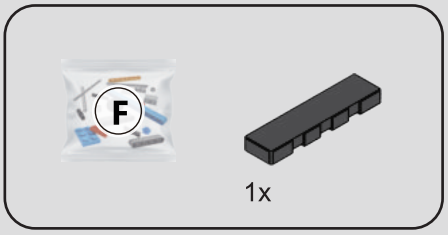

60

1

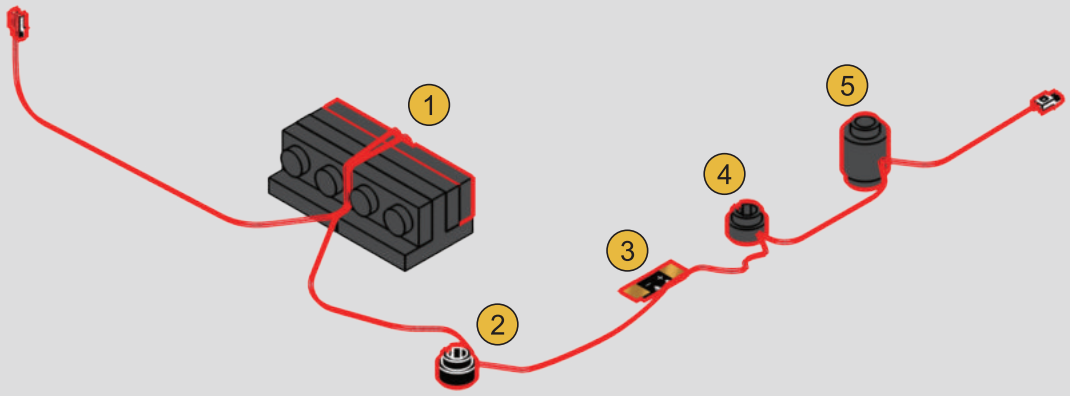

2

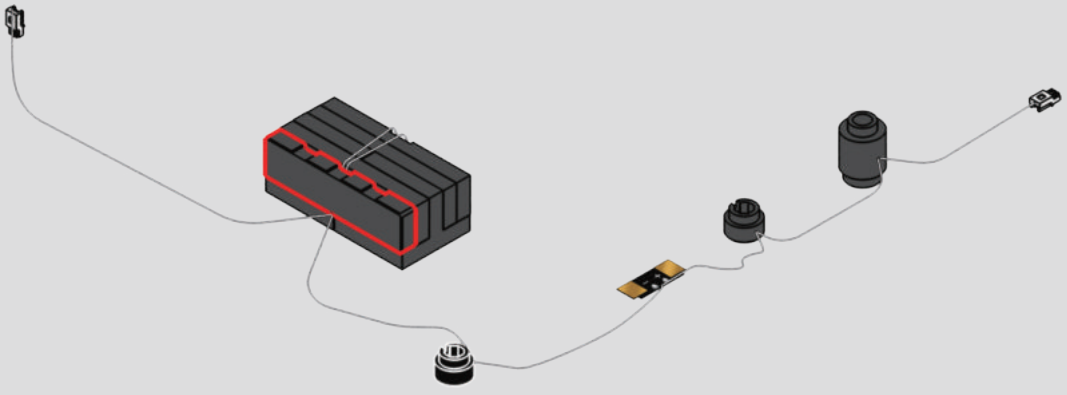

61

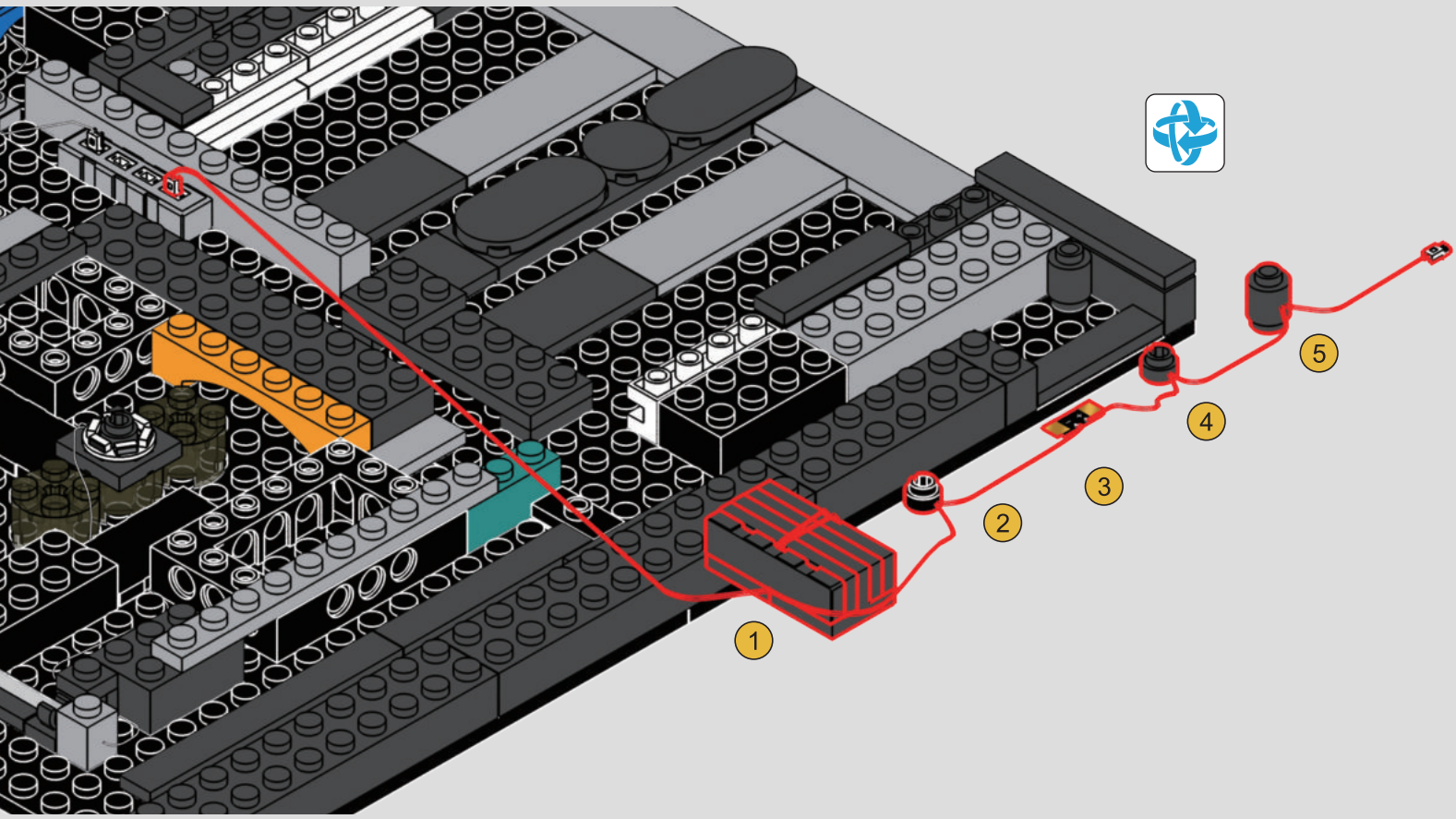

62

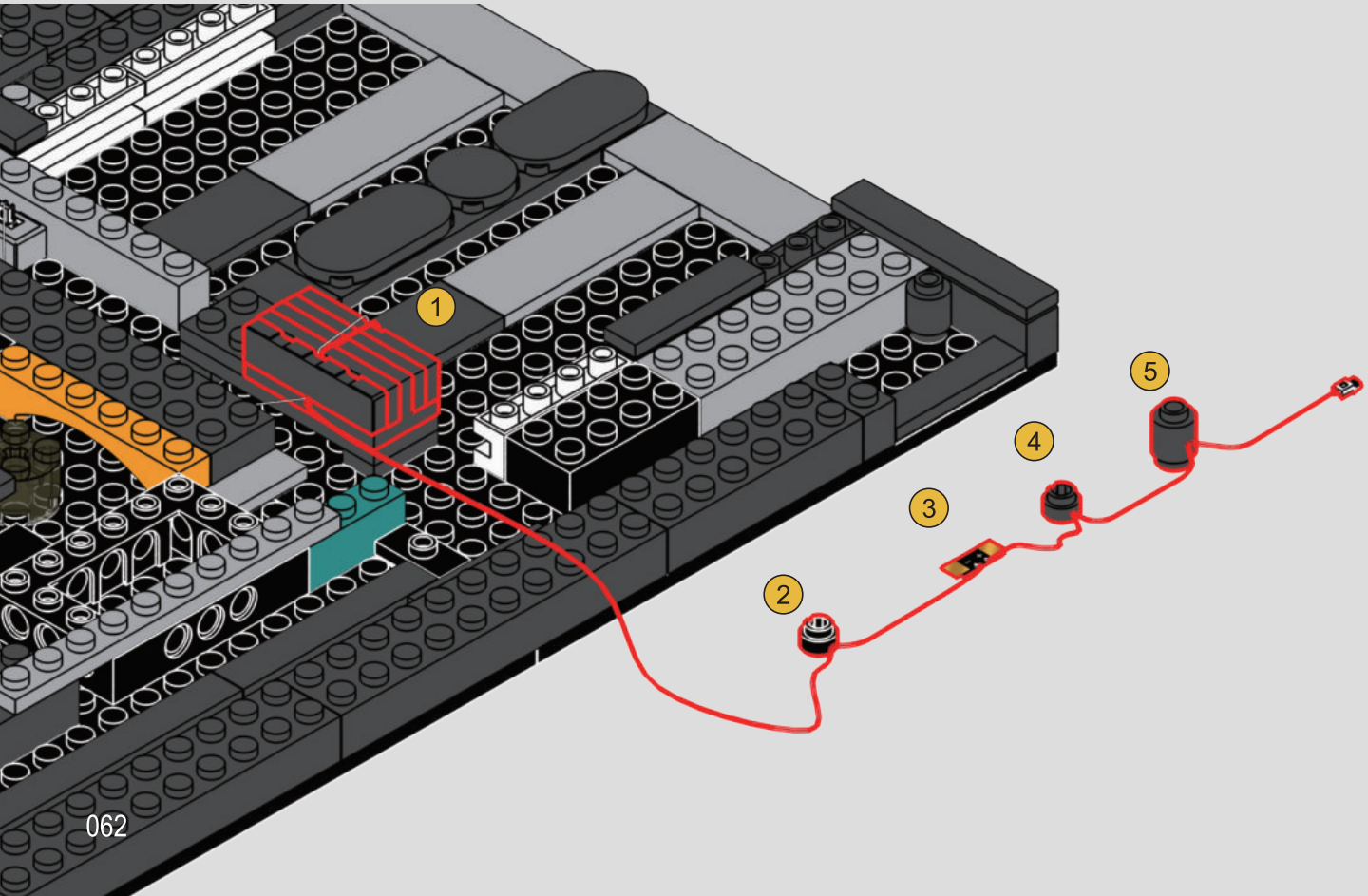

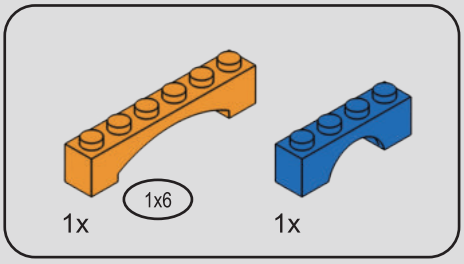

63

1

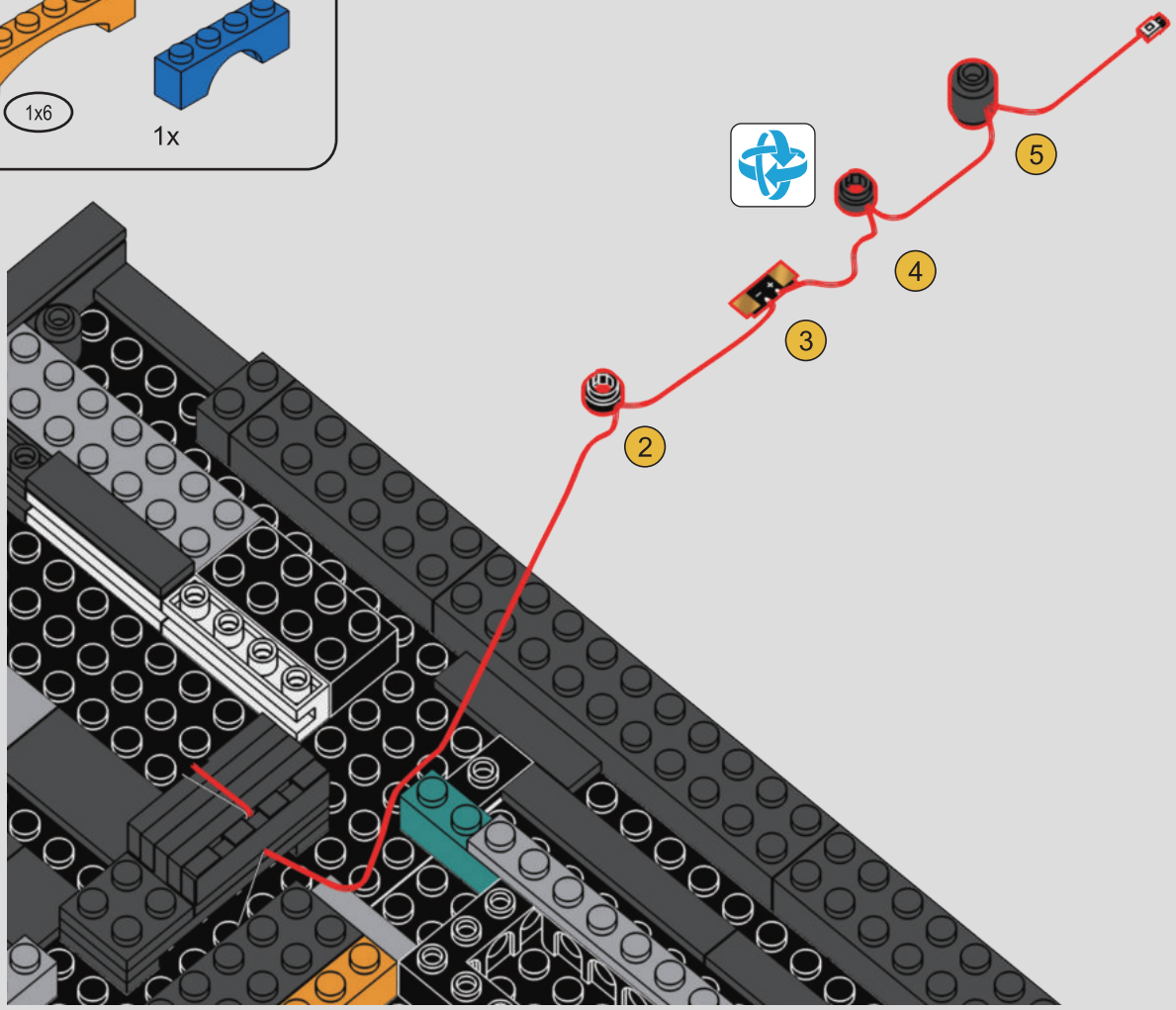

2

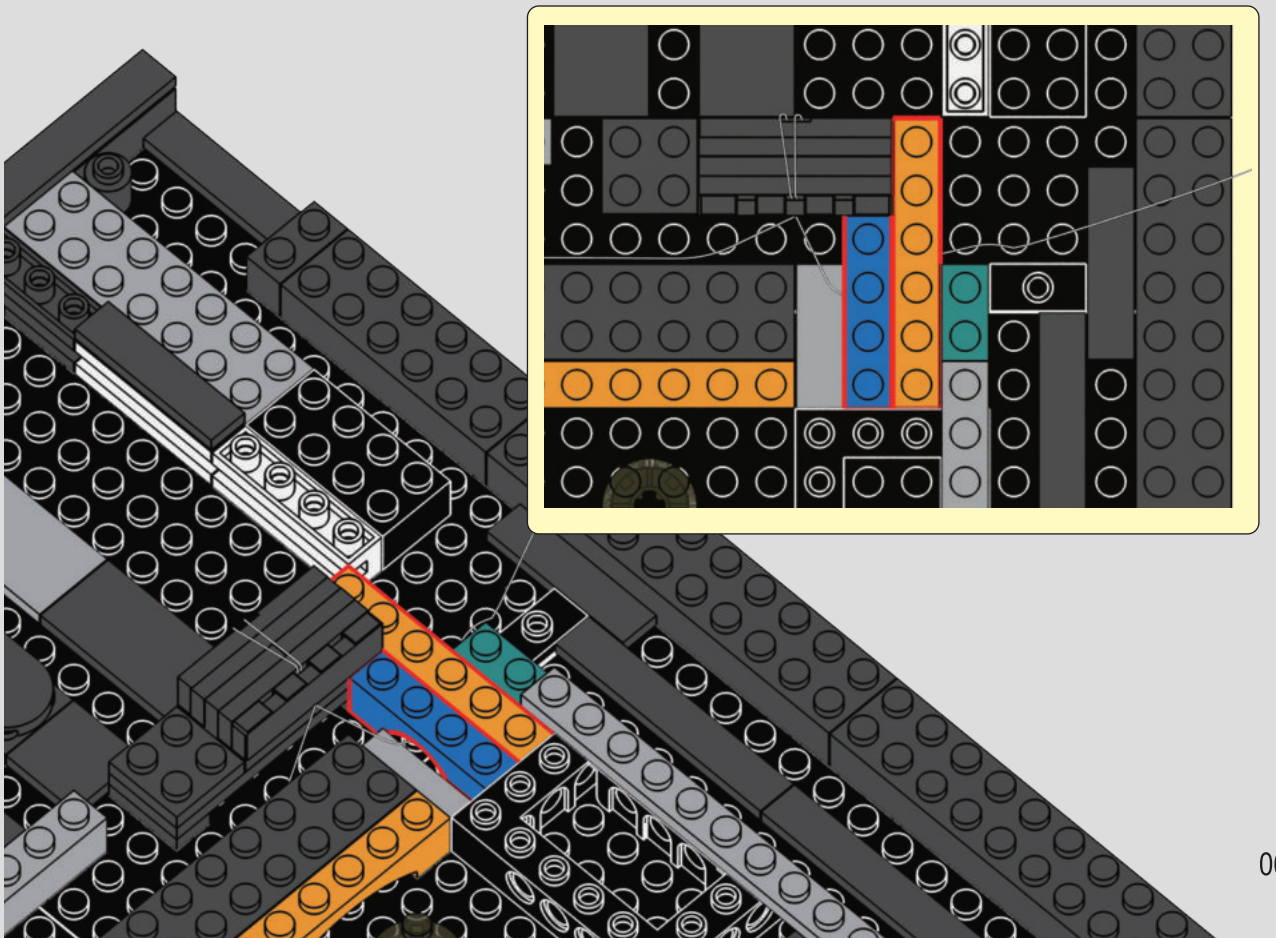

64

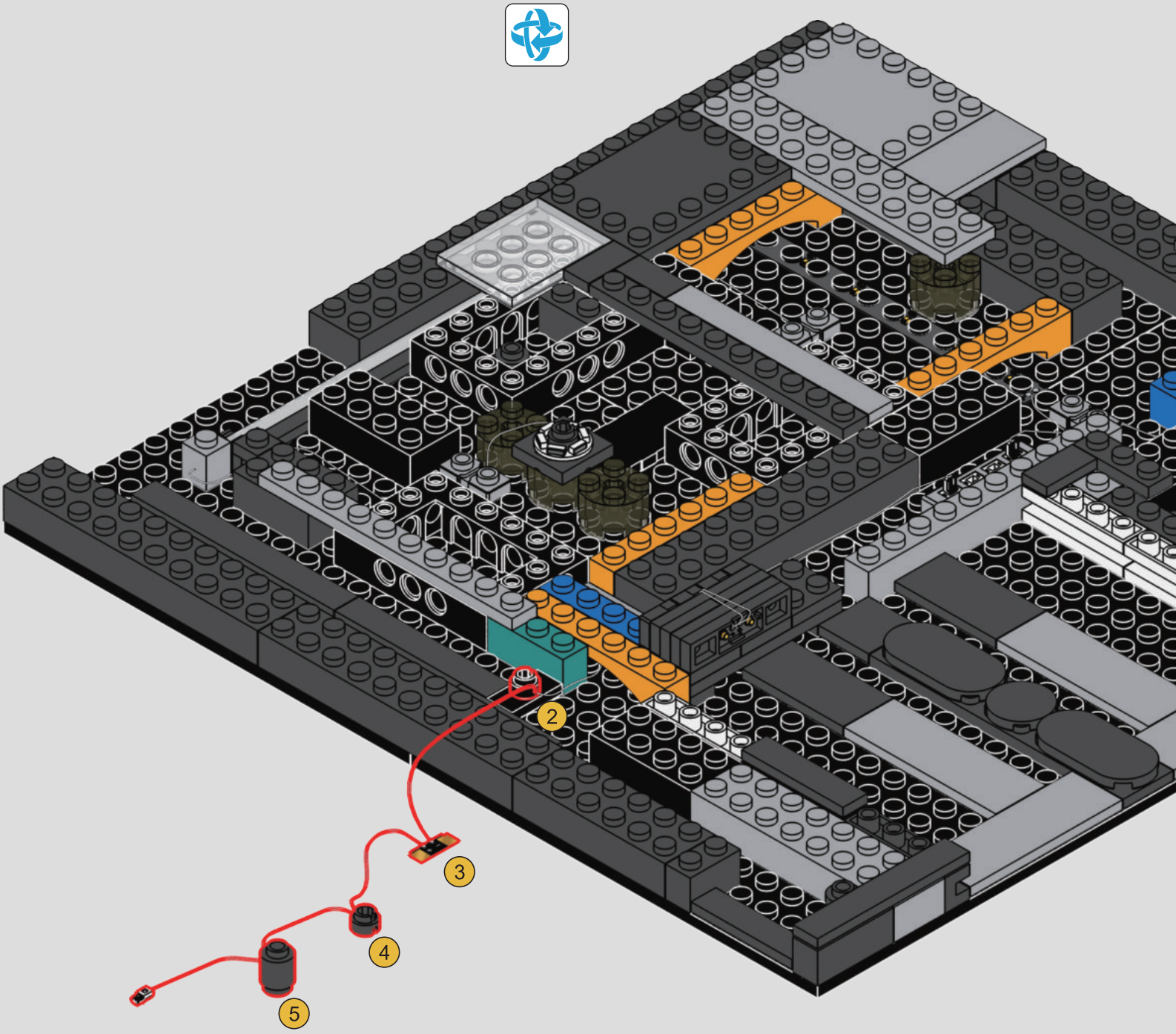

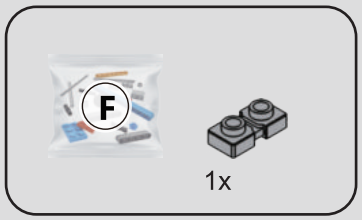

65

1

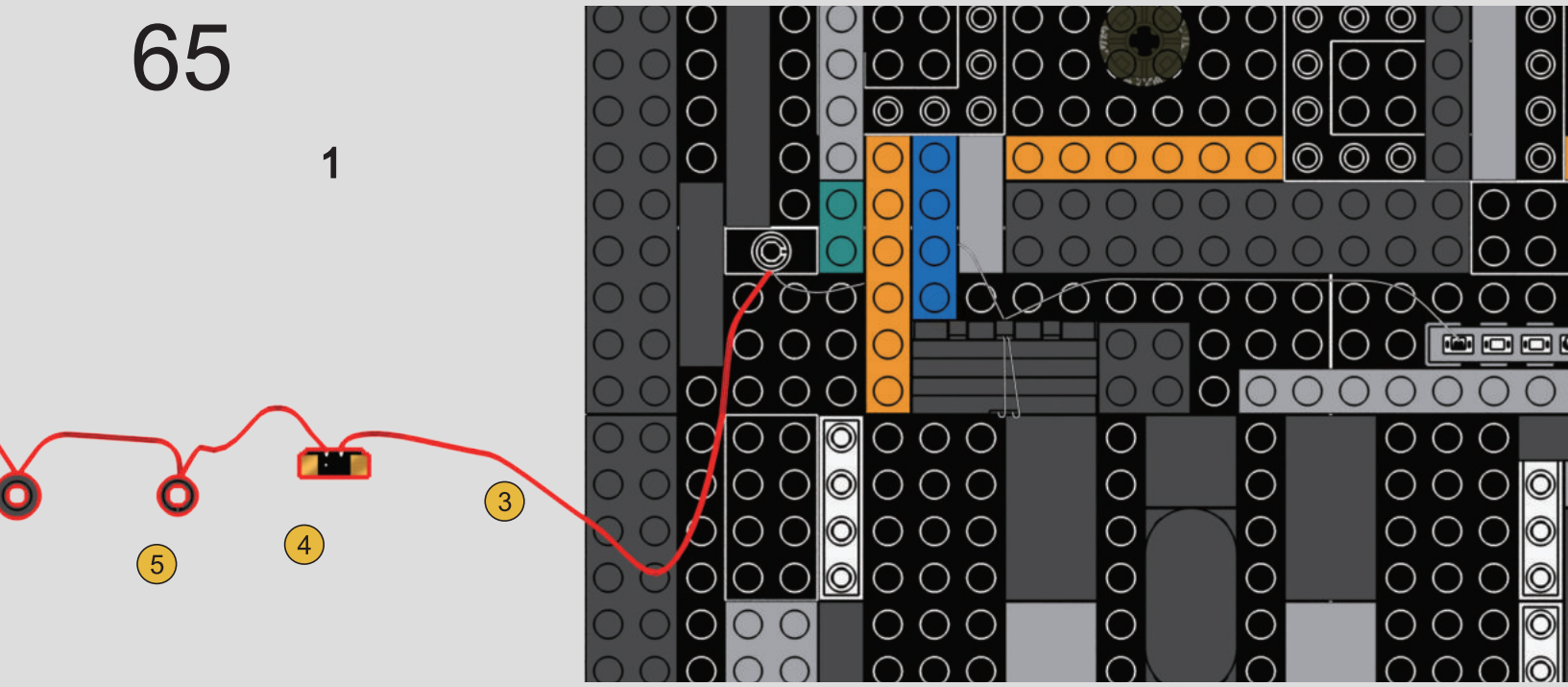

2

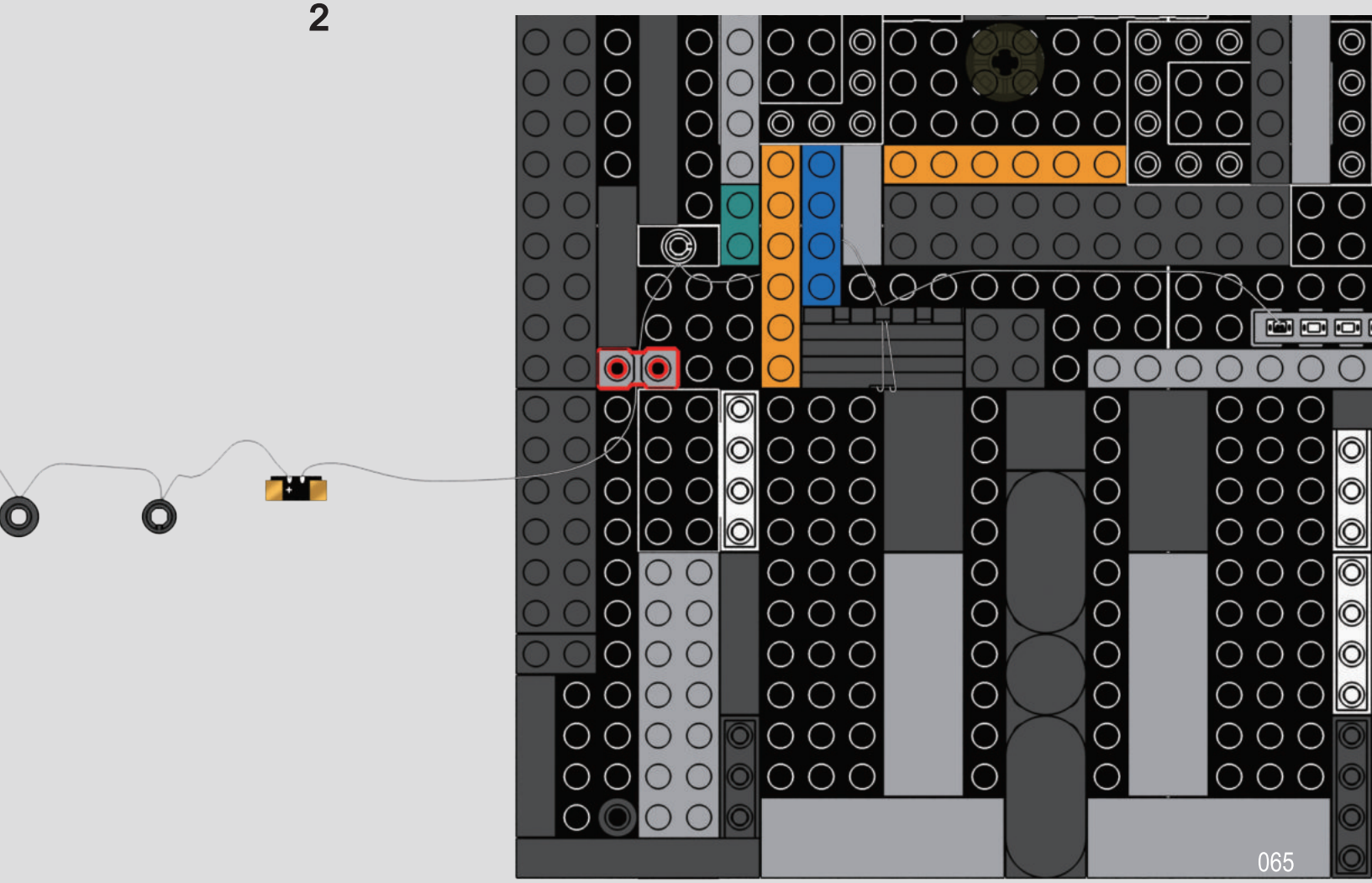

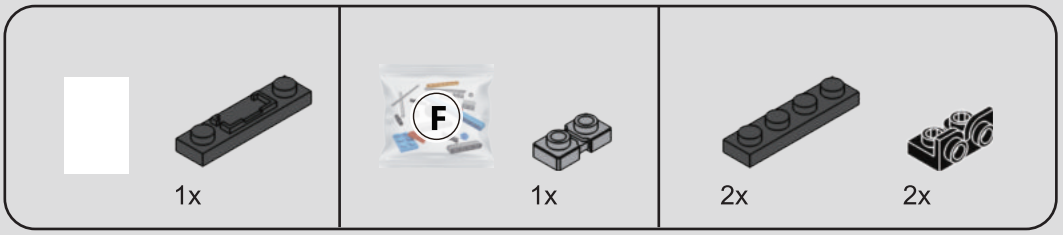

66

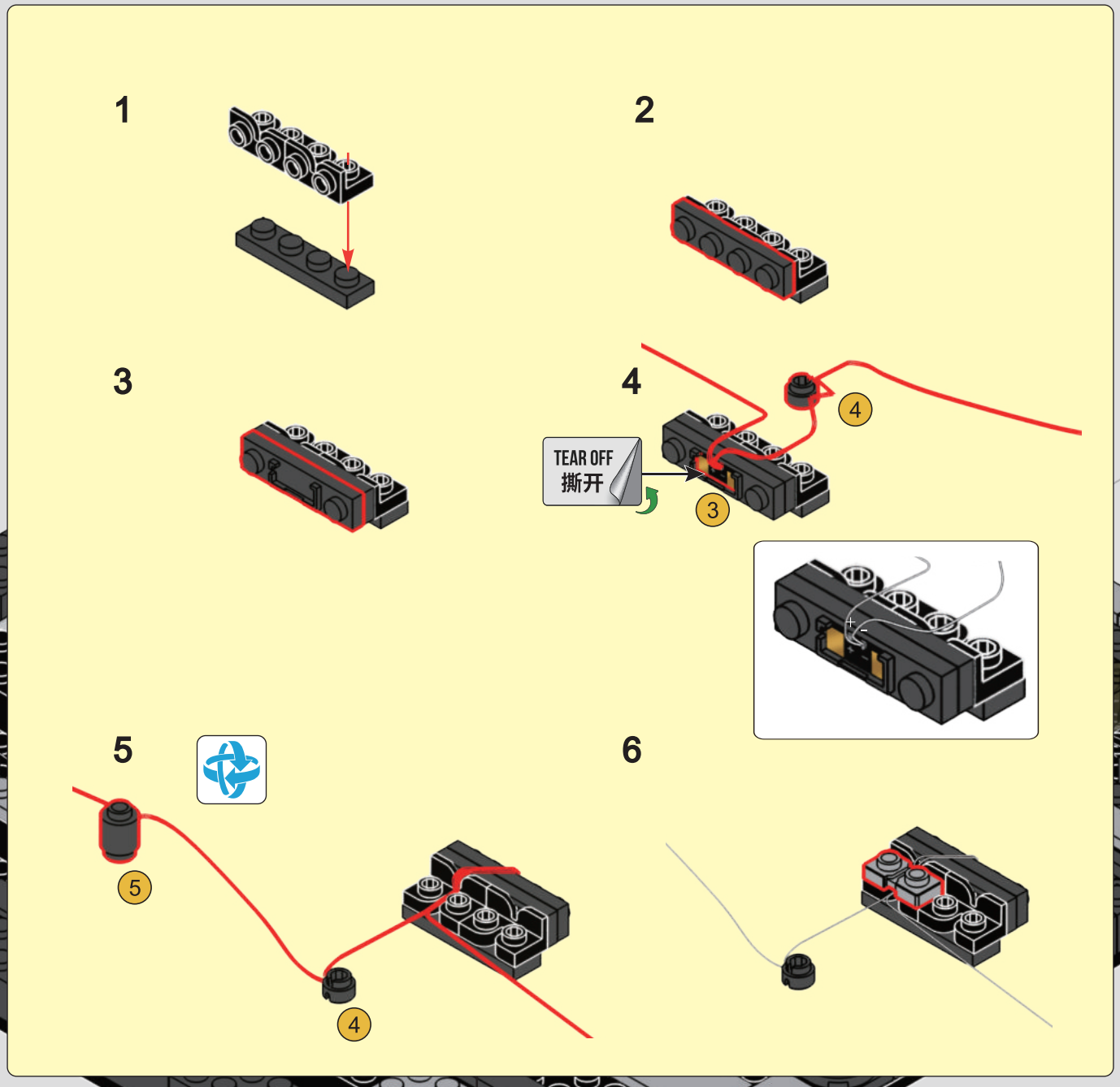

67

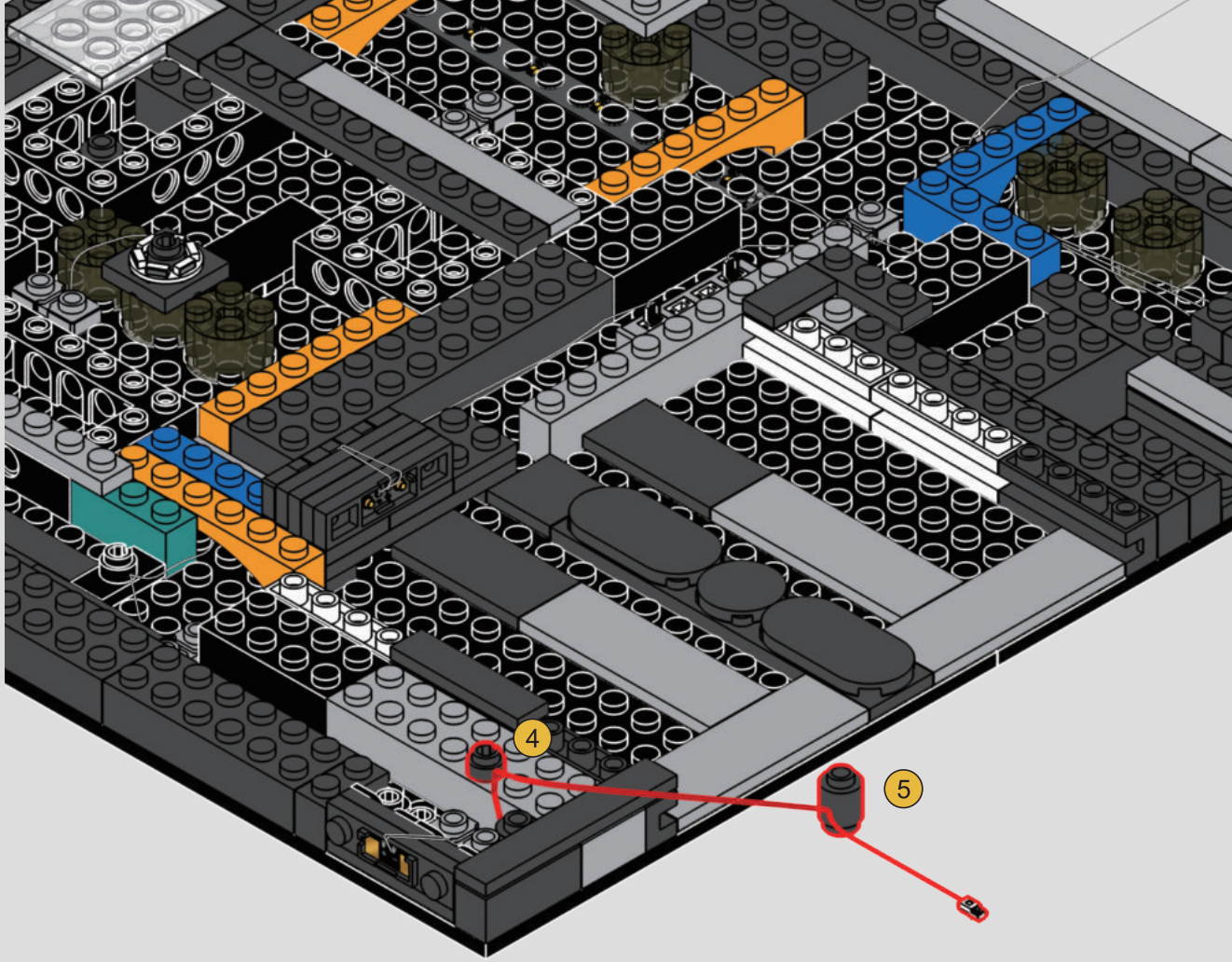

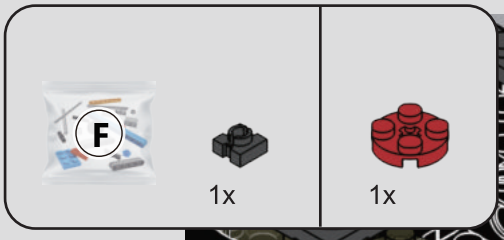

68

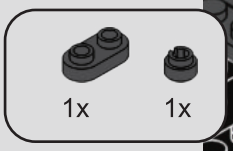

69

1

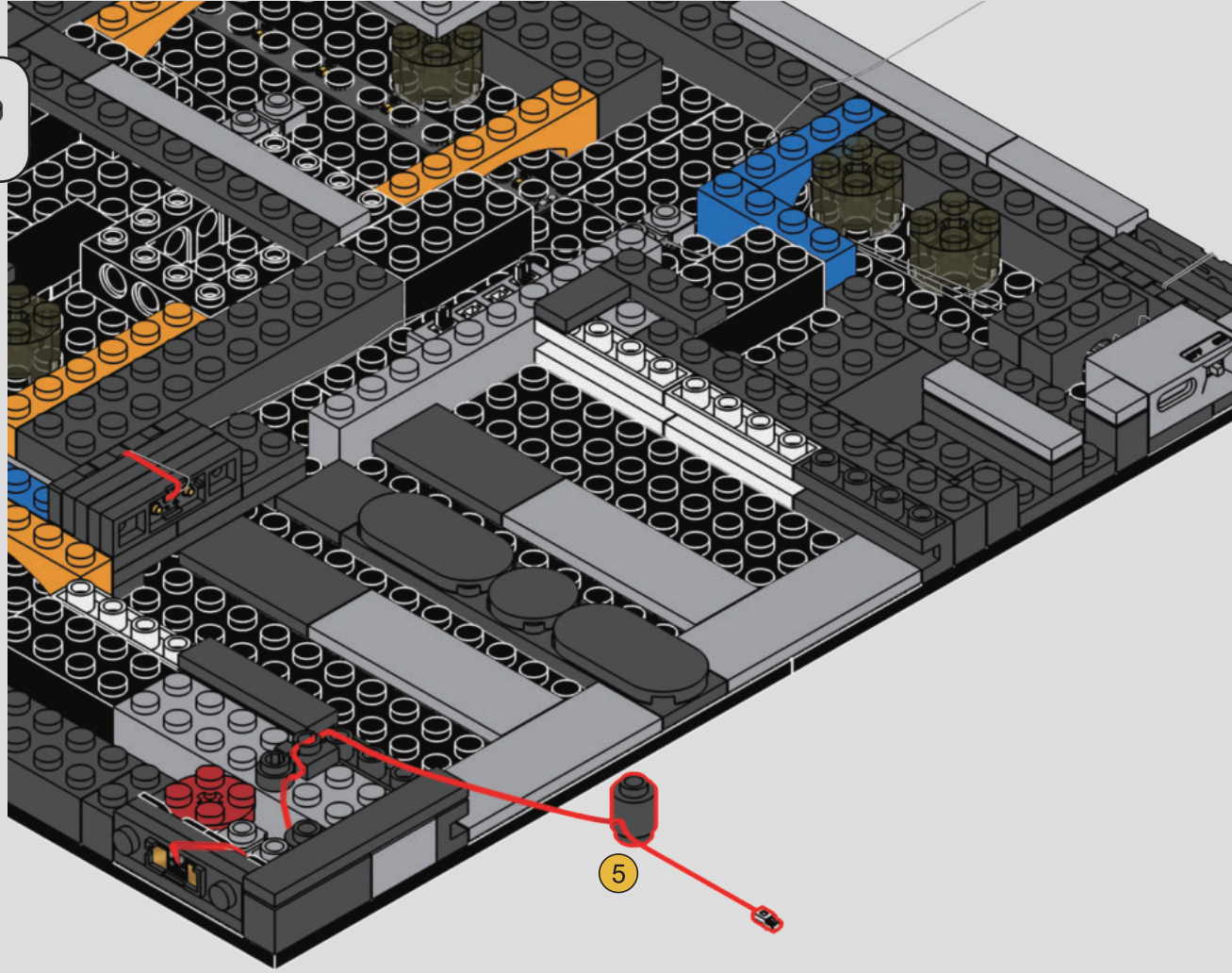

2

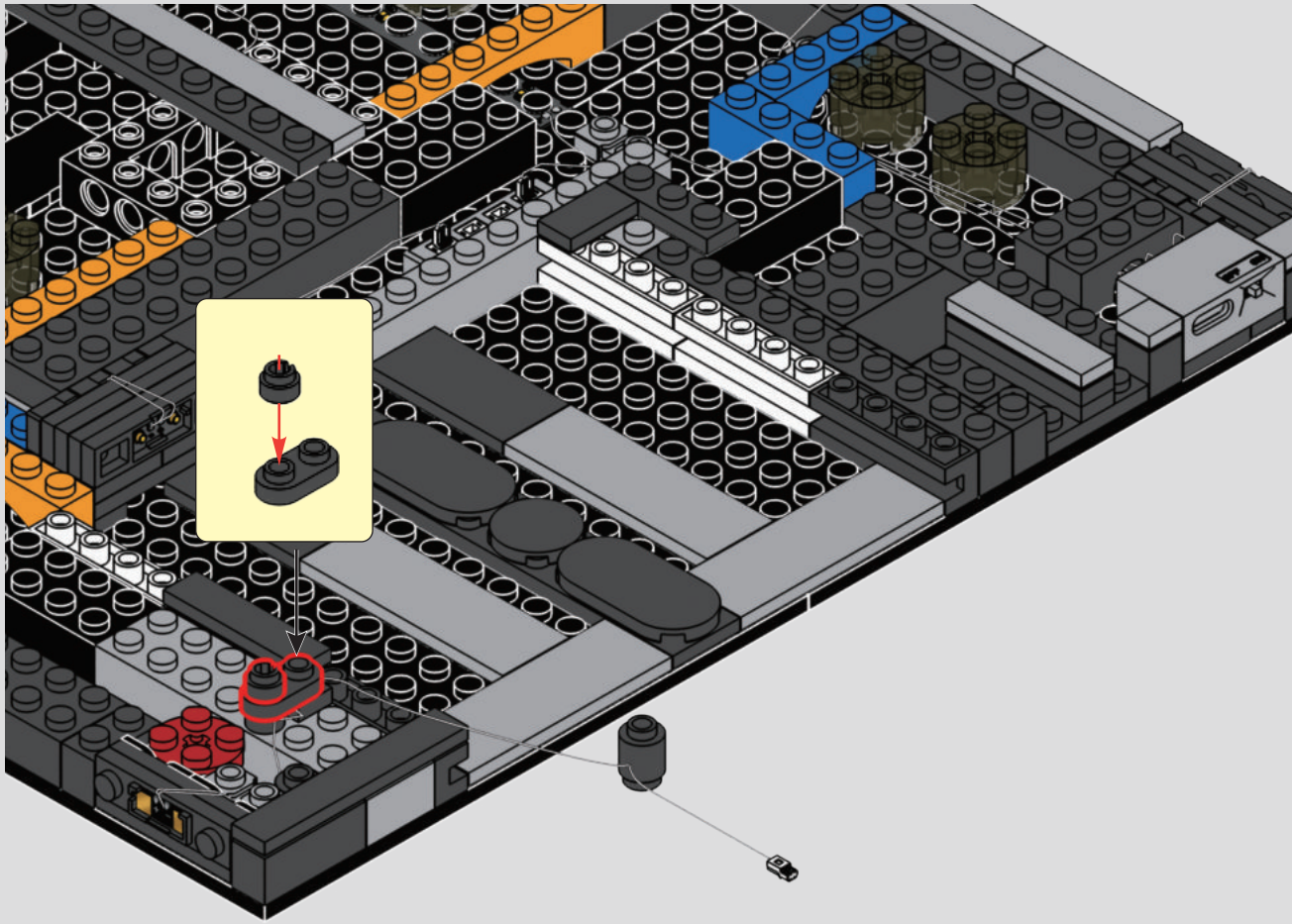

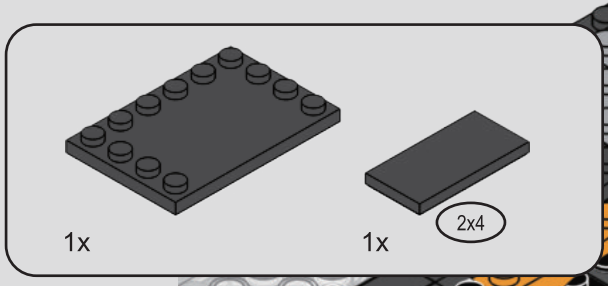

70

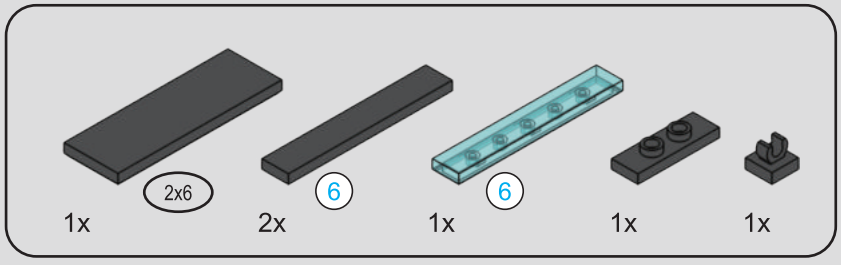



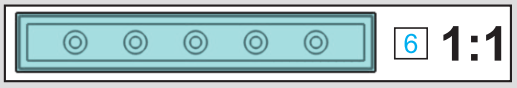

71

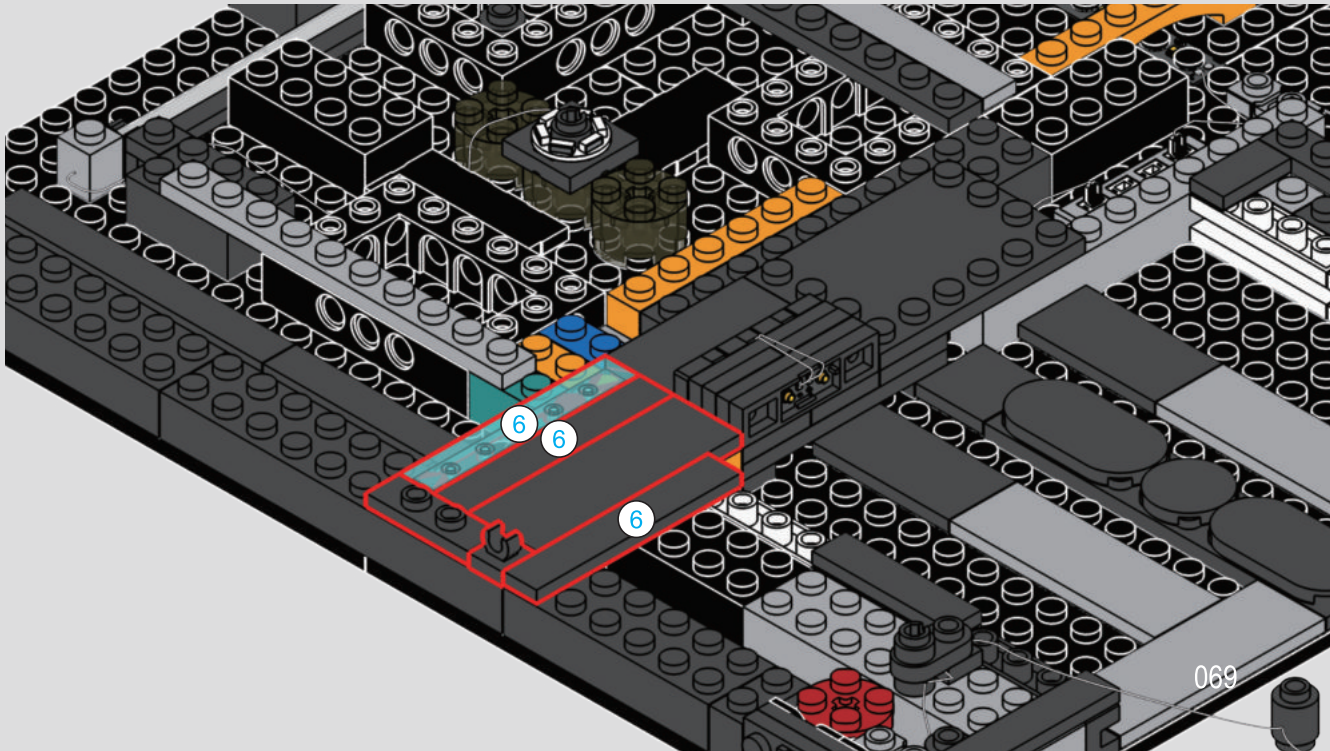



72

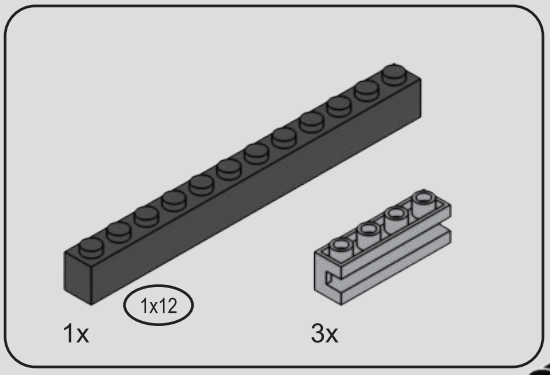

73

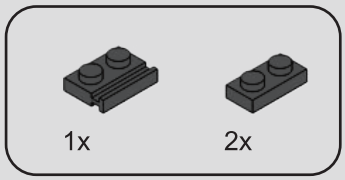

74

1

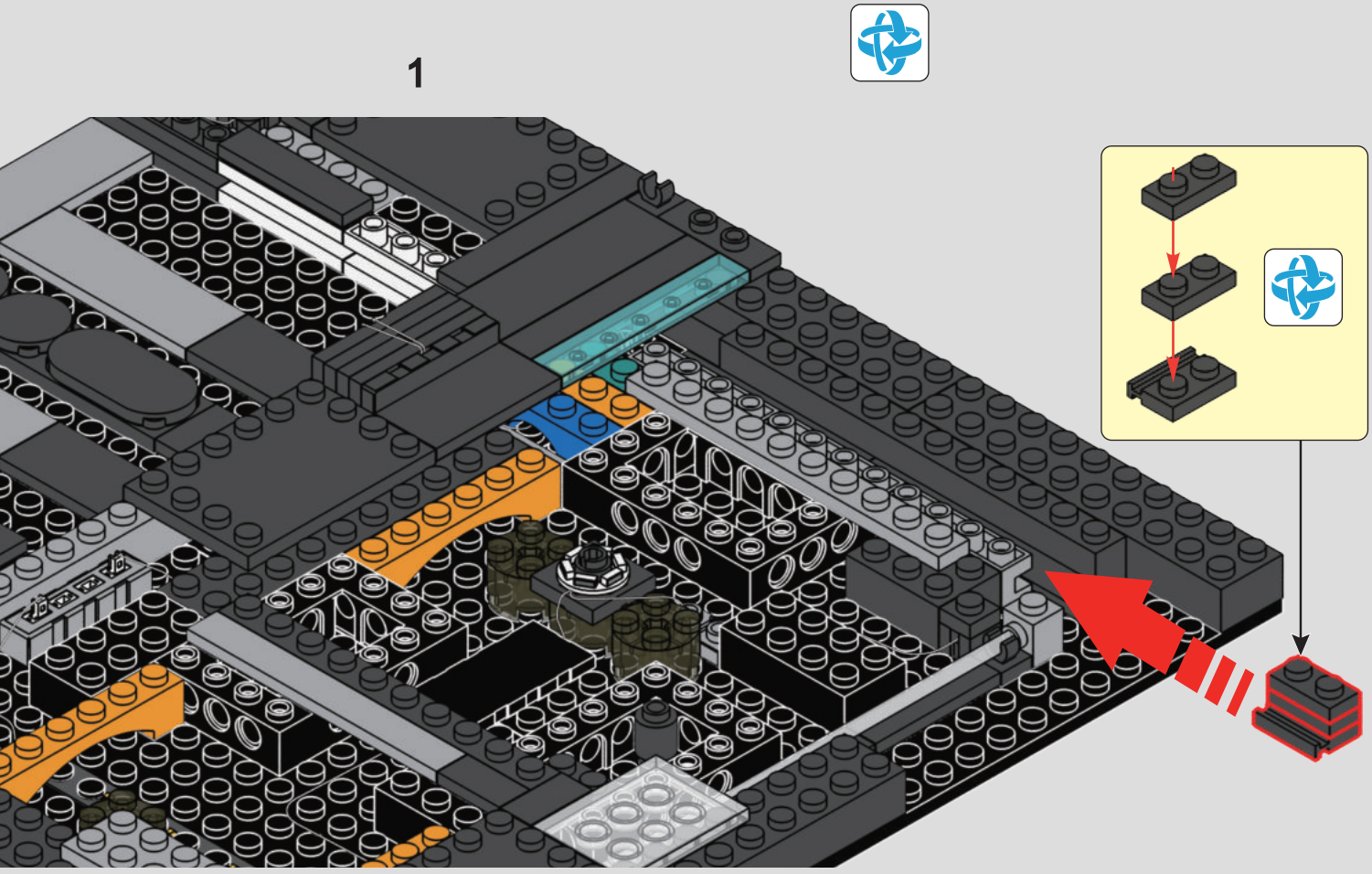

2

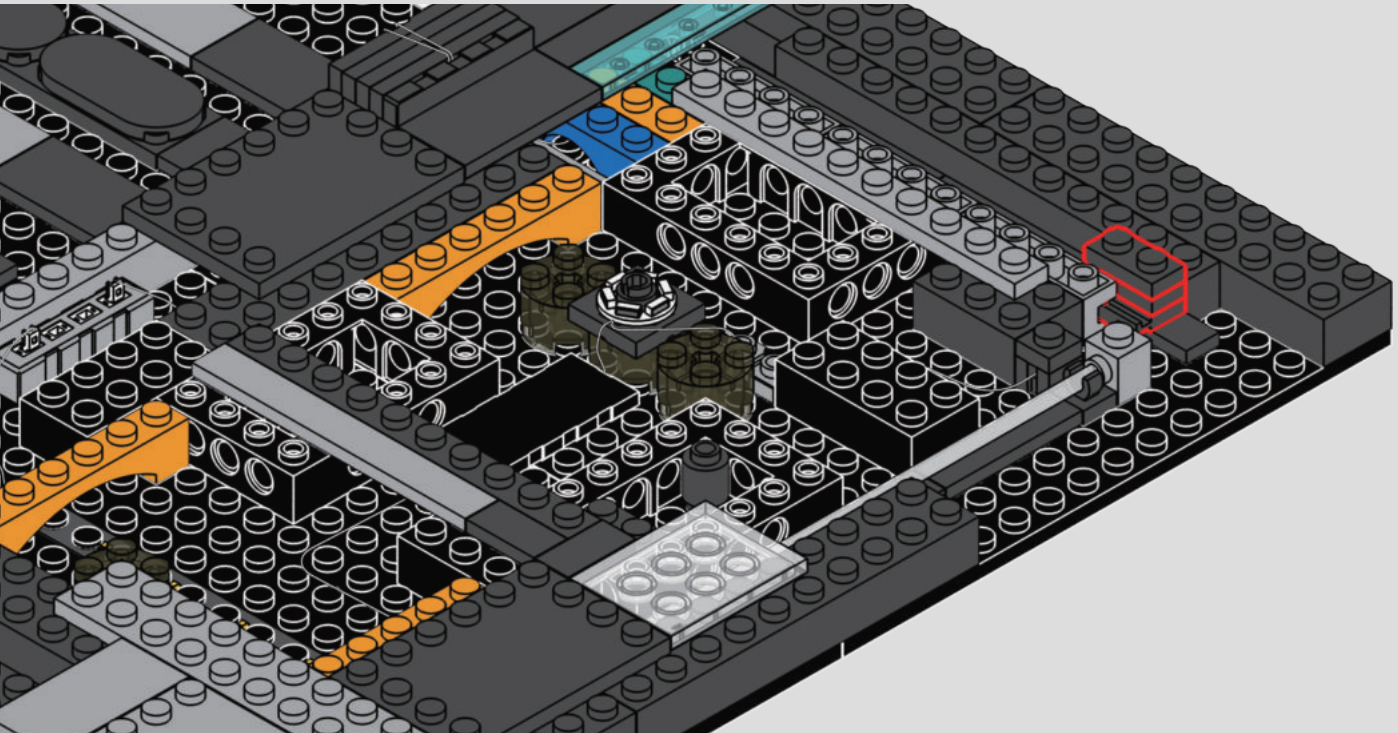

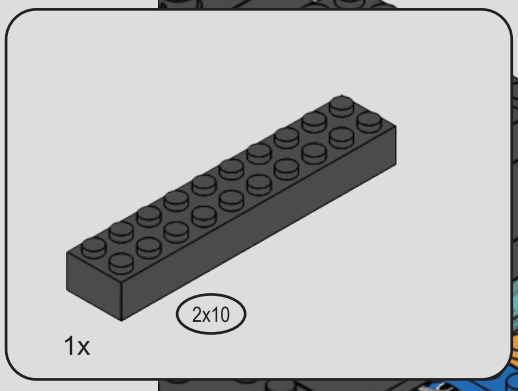

75

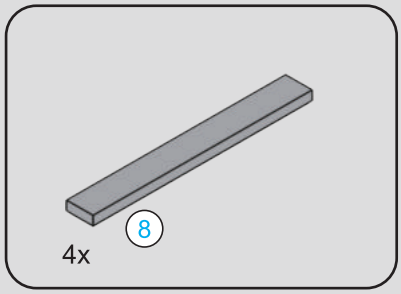



76



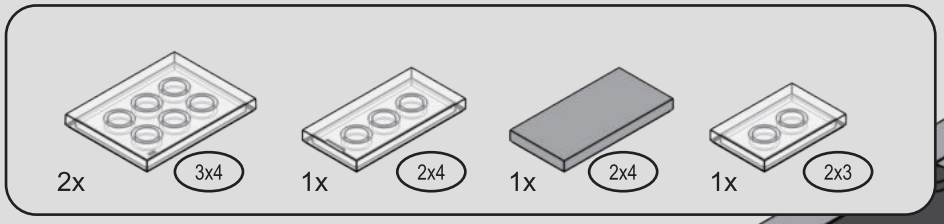

77

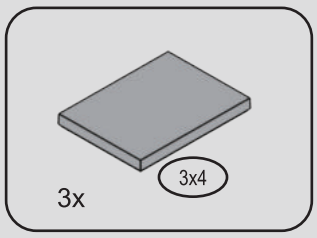

78

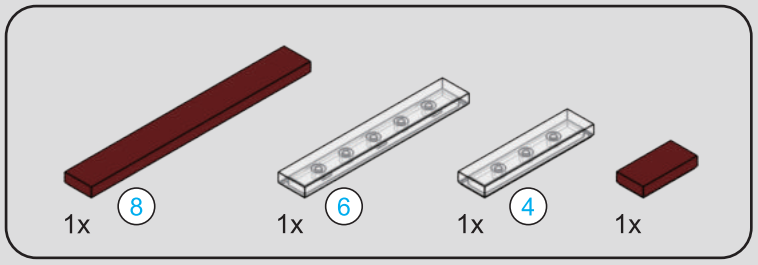

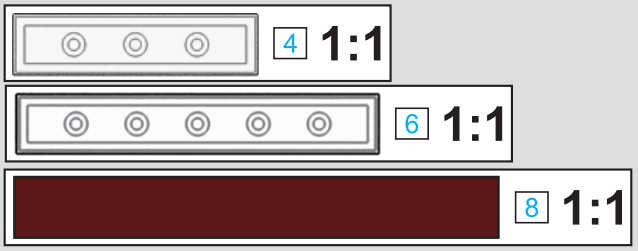

79

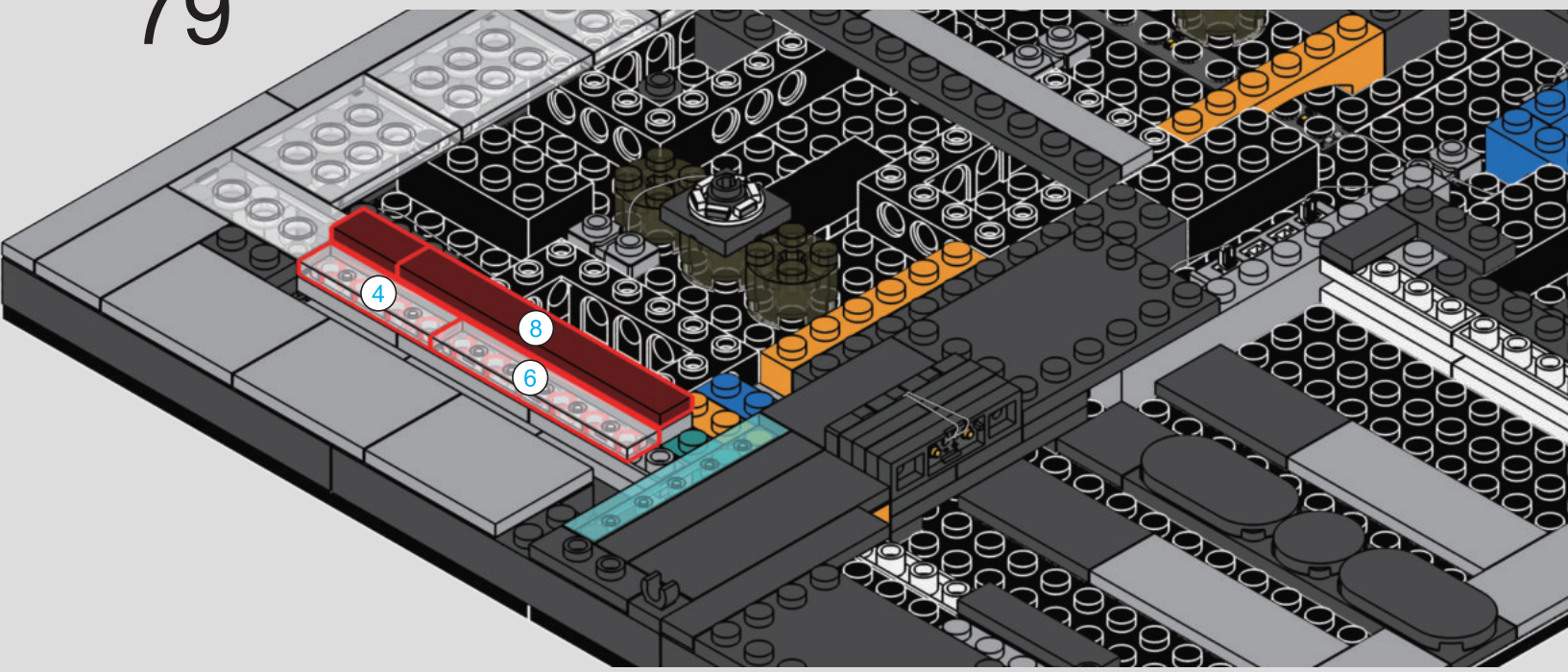

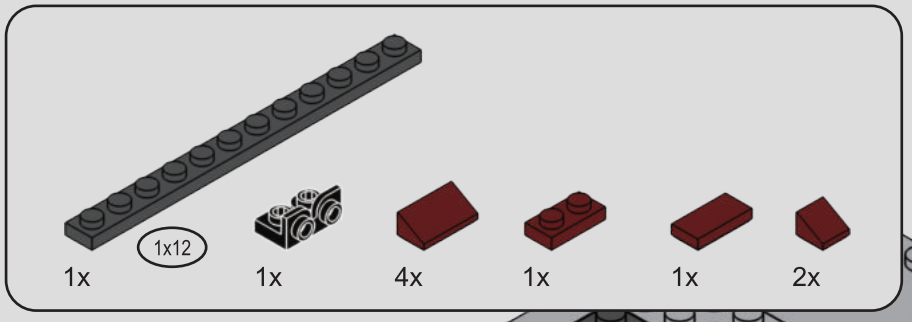

80

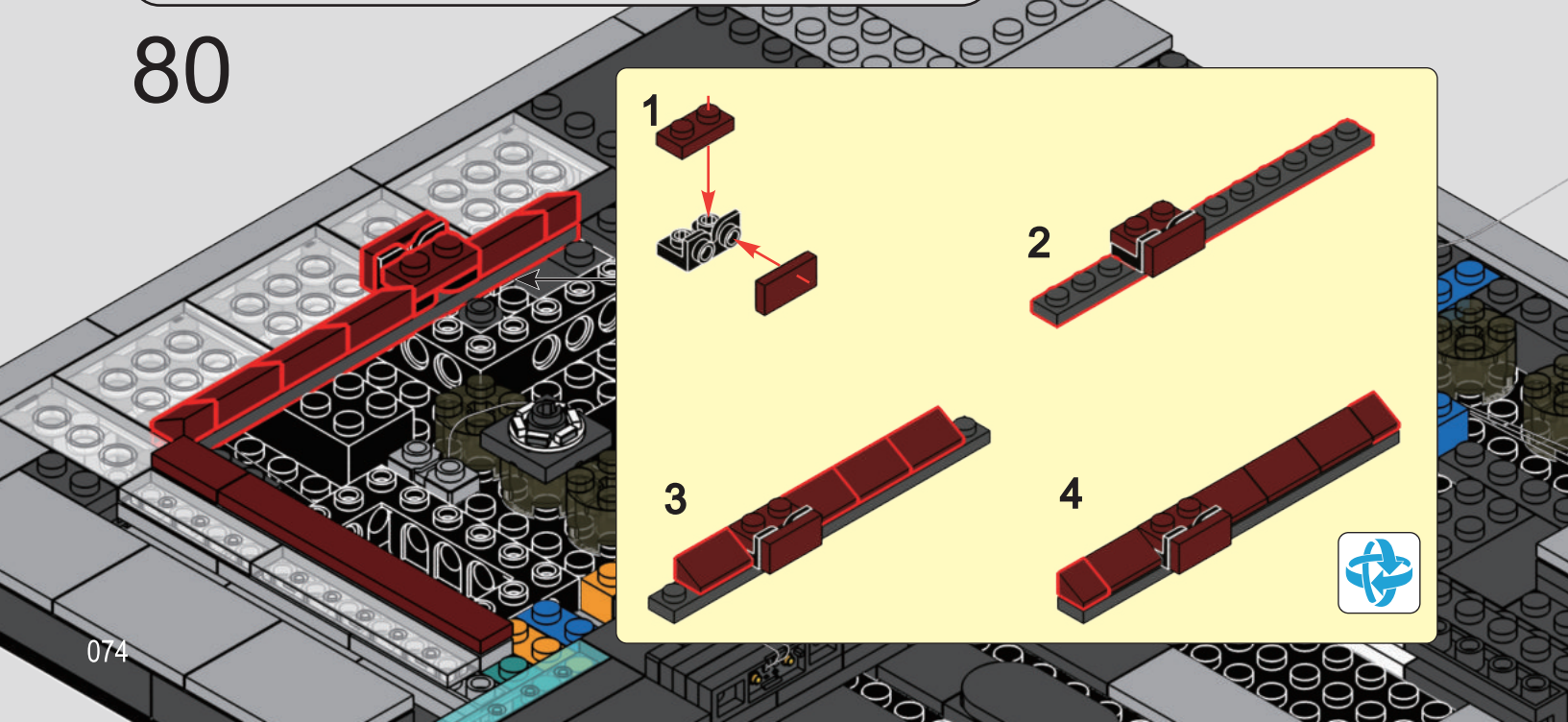

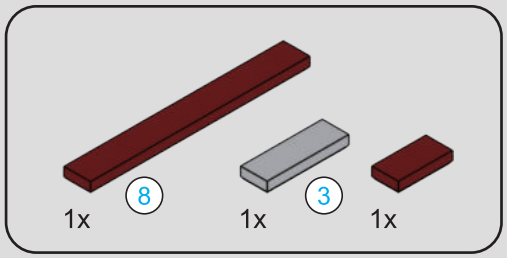



81

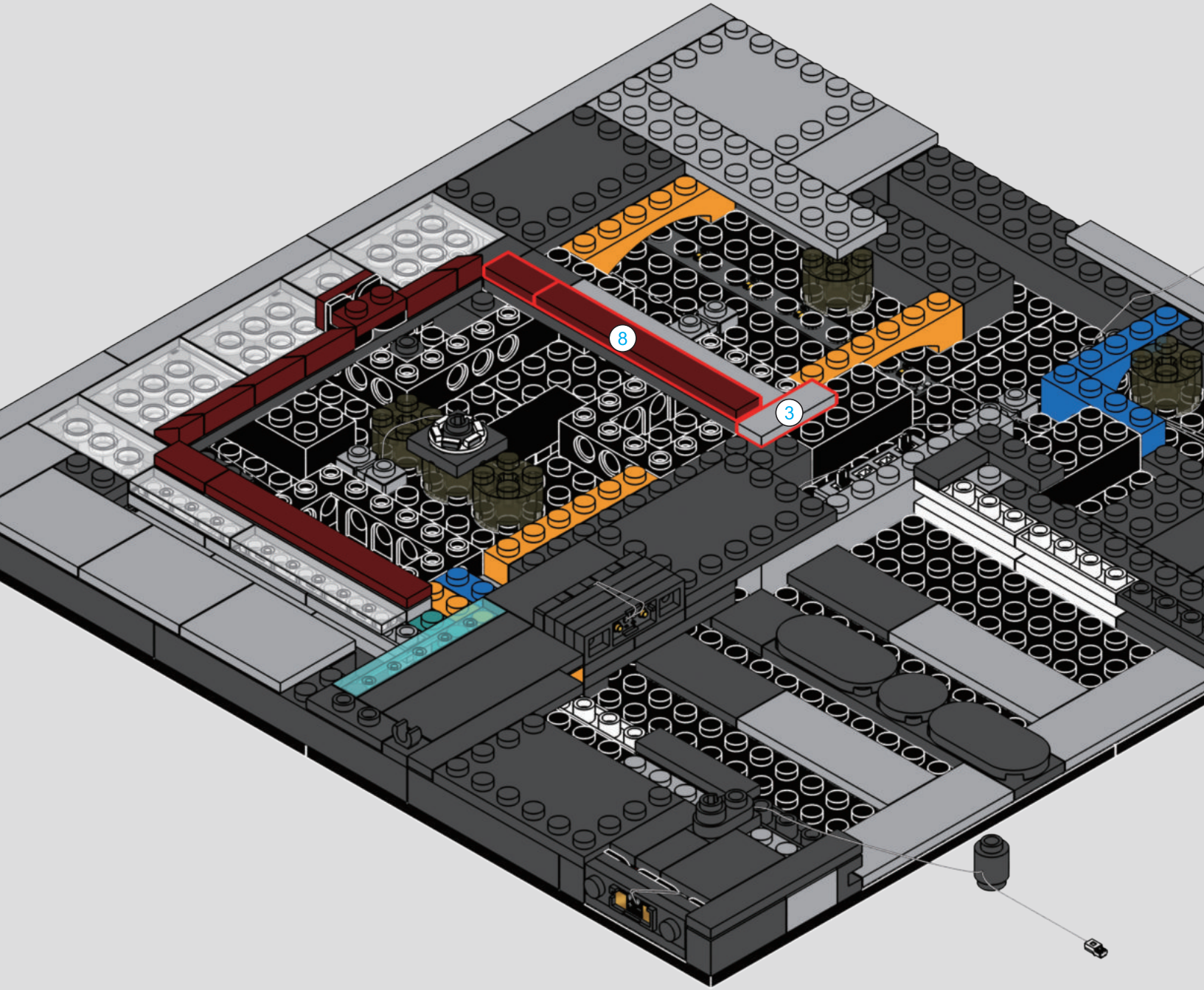

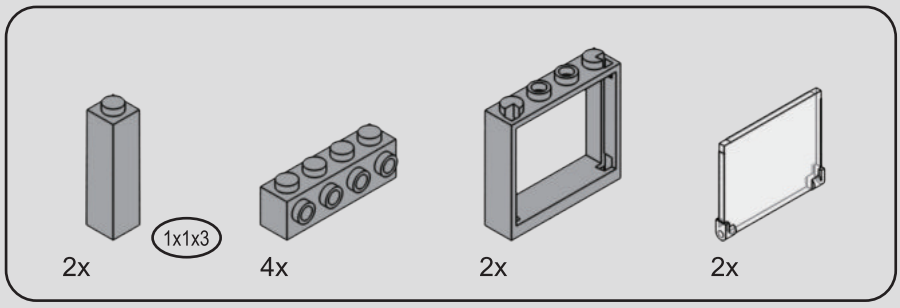

82

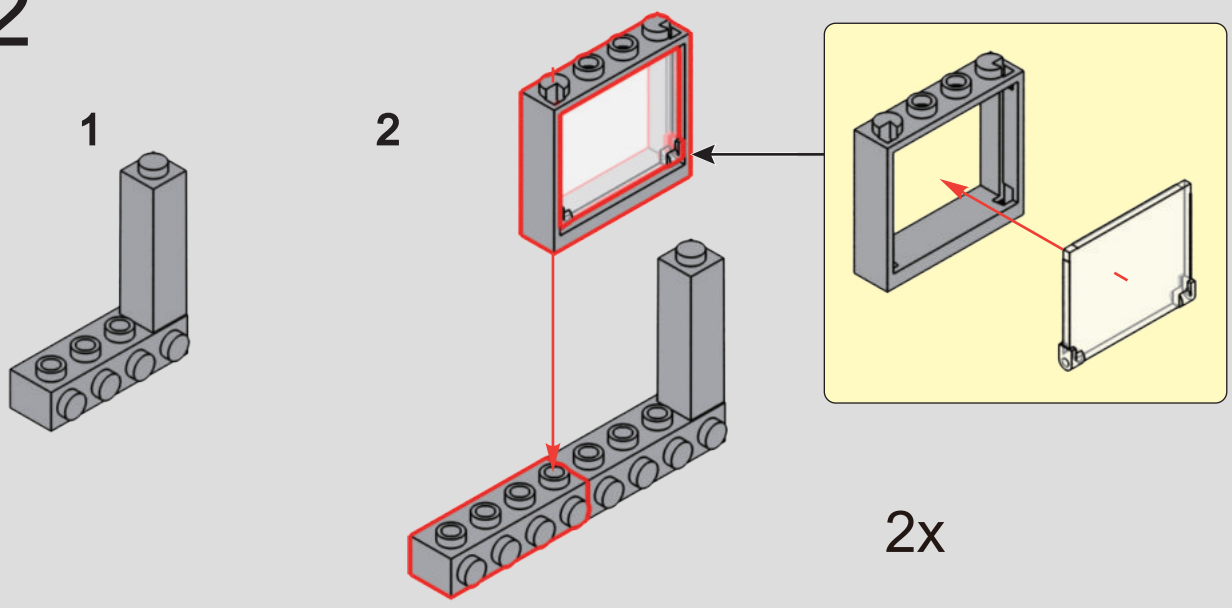

2x

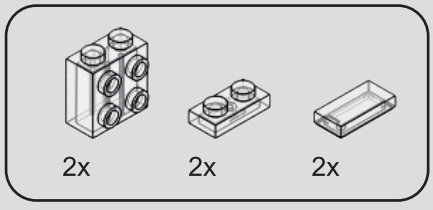

83

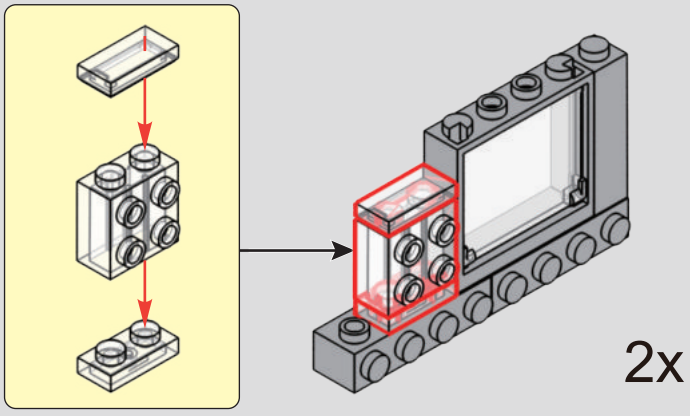

2x

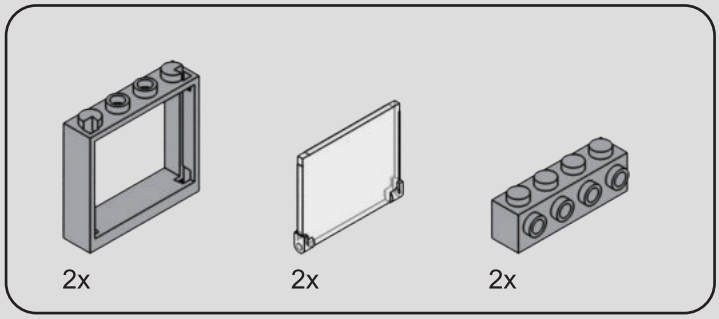

84

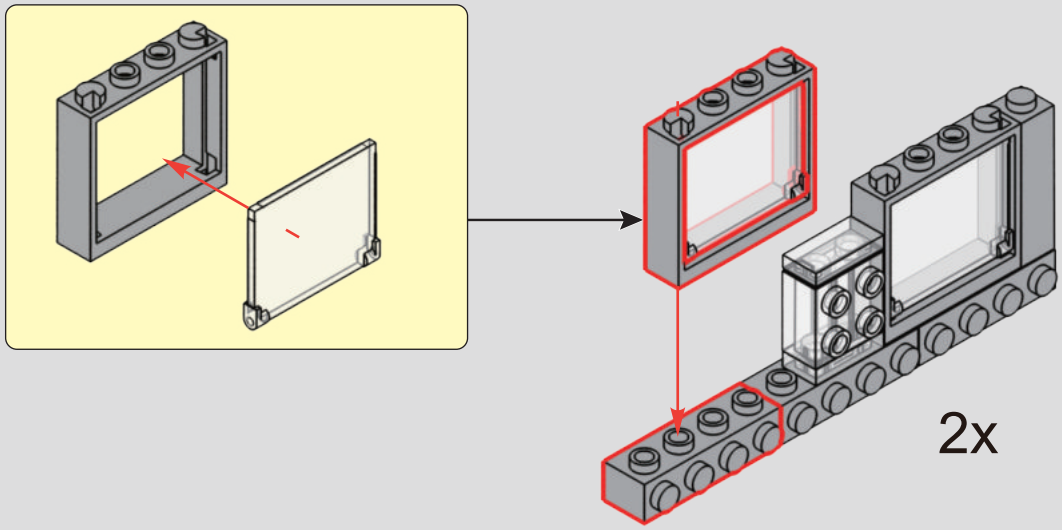

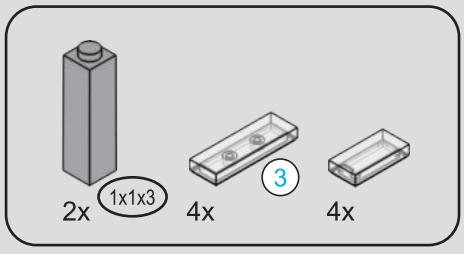

85

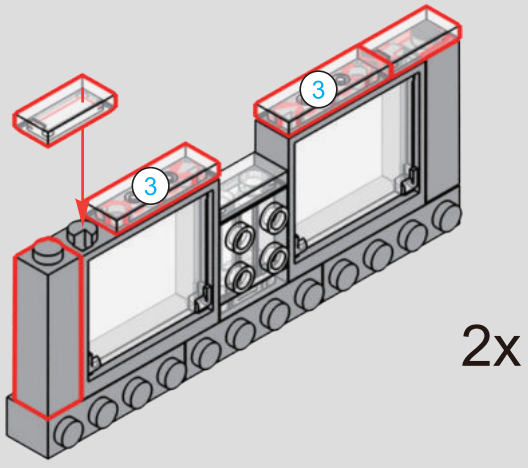

86

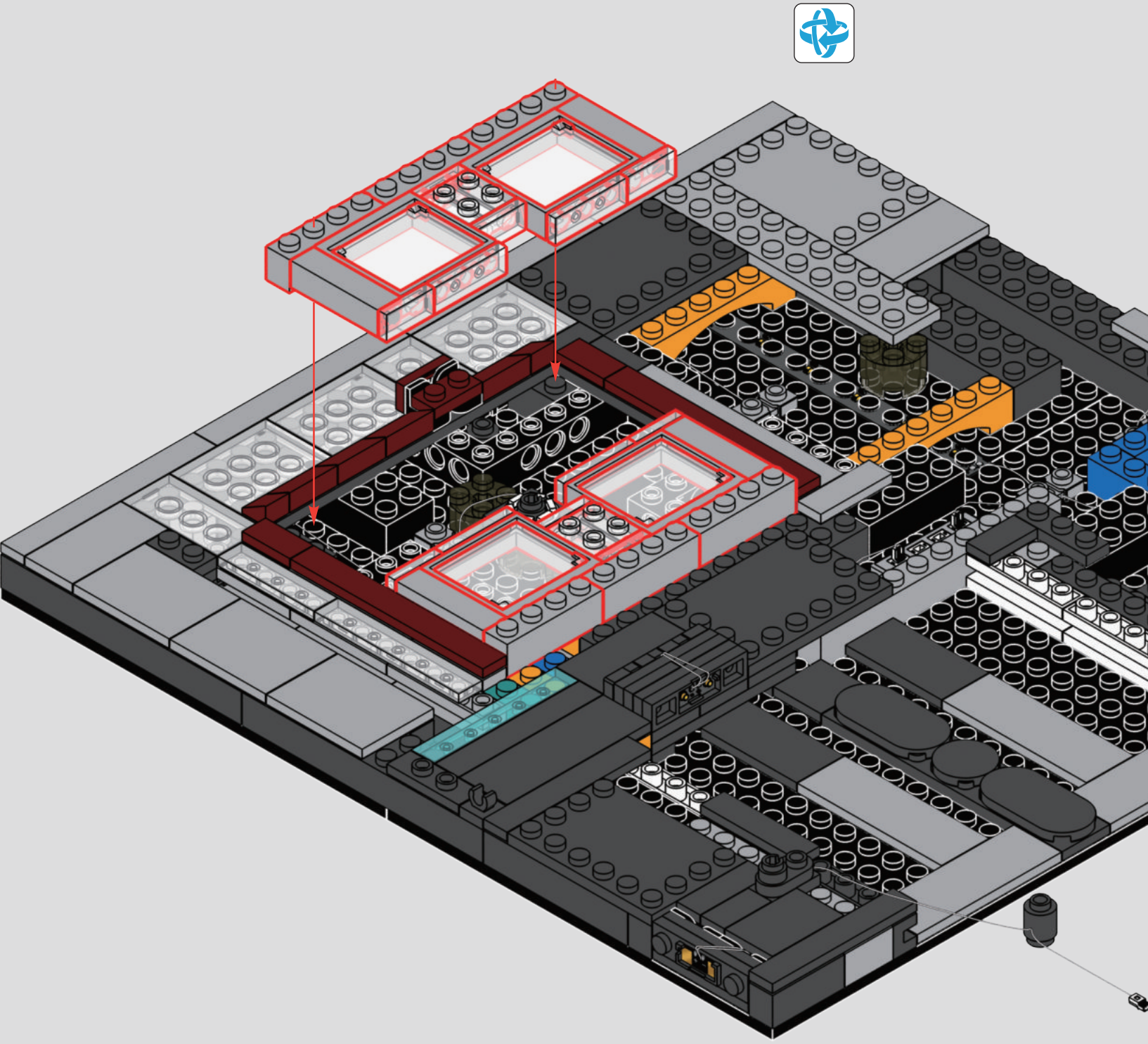

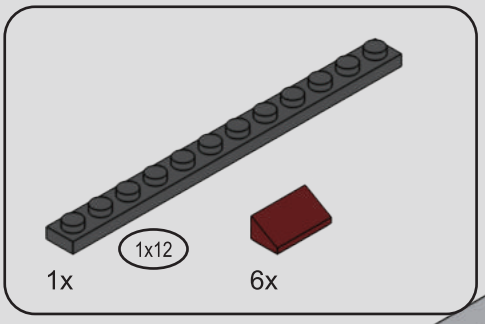

87

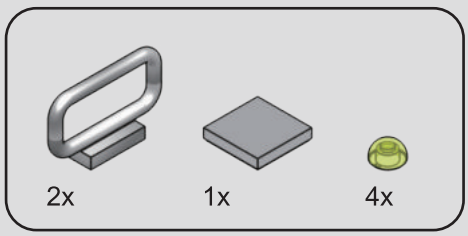

88

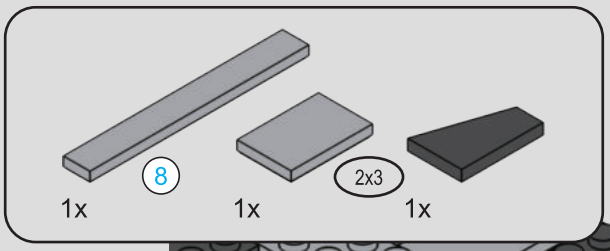



89

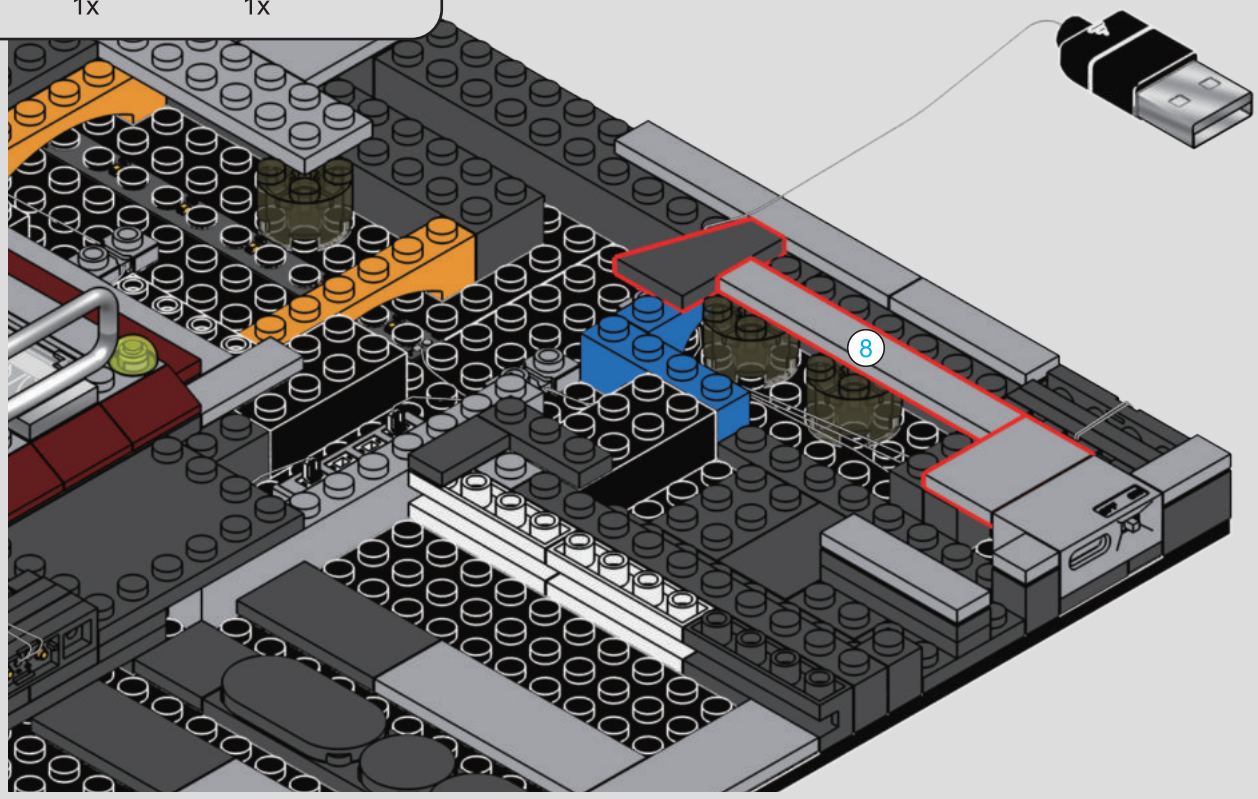

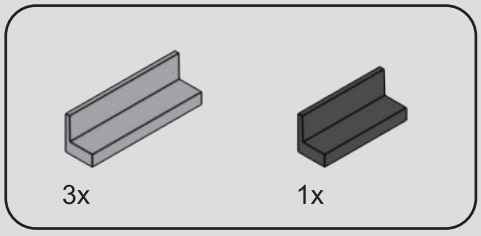

90

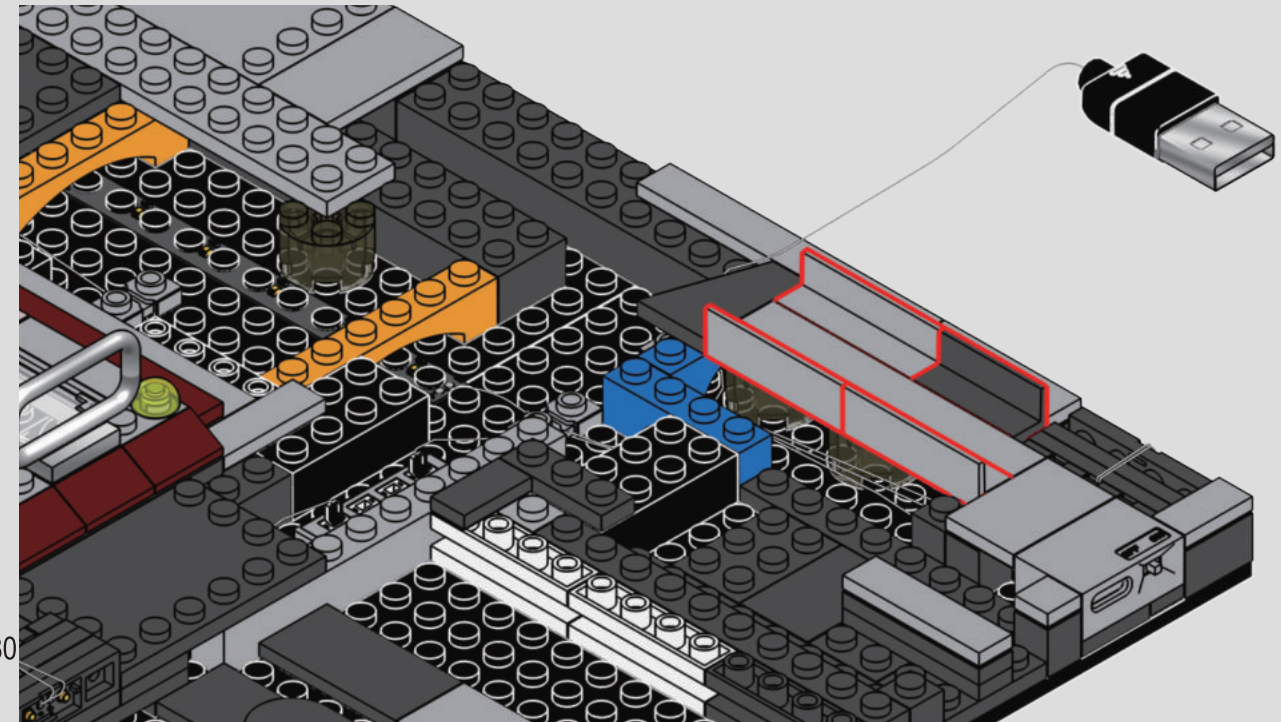



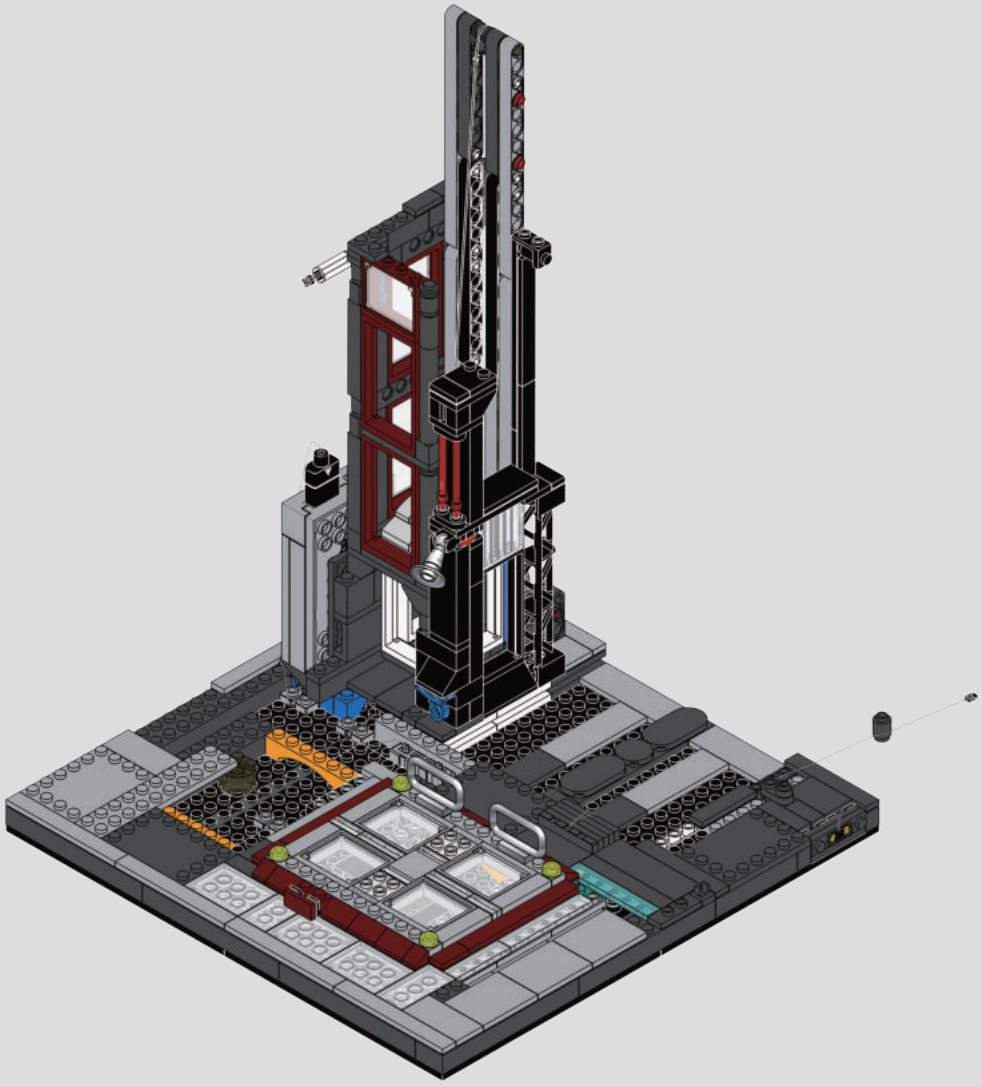



Lila:
You're building the elevator base—no upward movement yet, but at least no more wiring.
你正在拼的是电梯的底座——暂时不上行，但终于不再埋电线了。

Chen:
I just wish I could ride it, even if it's just one floor.
我真希望能坐上去，哪怕只是一层。





Lila:
At least it won't collapse
至少它不会崩塌

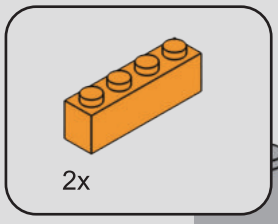

91

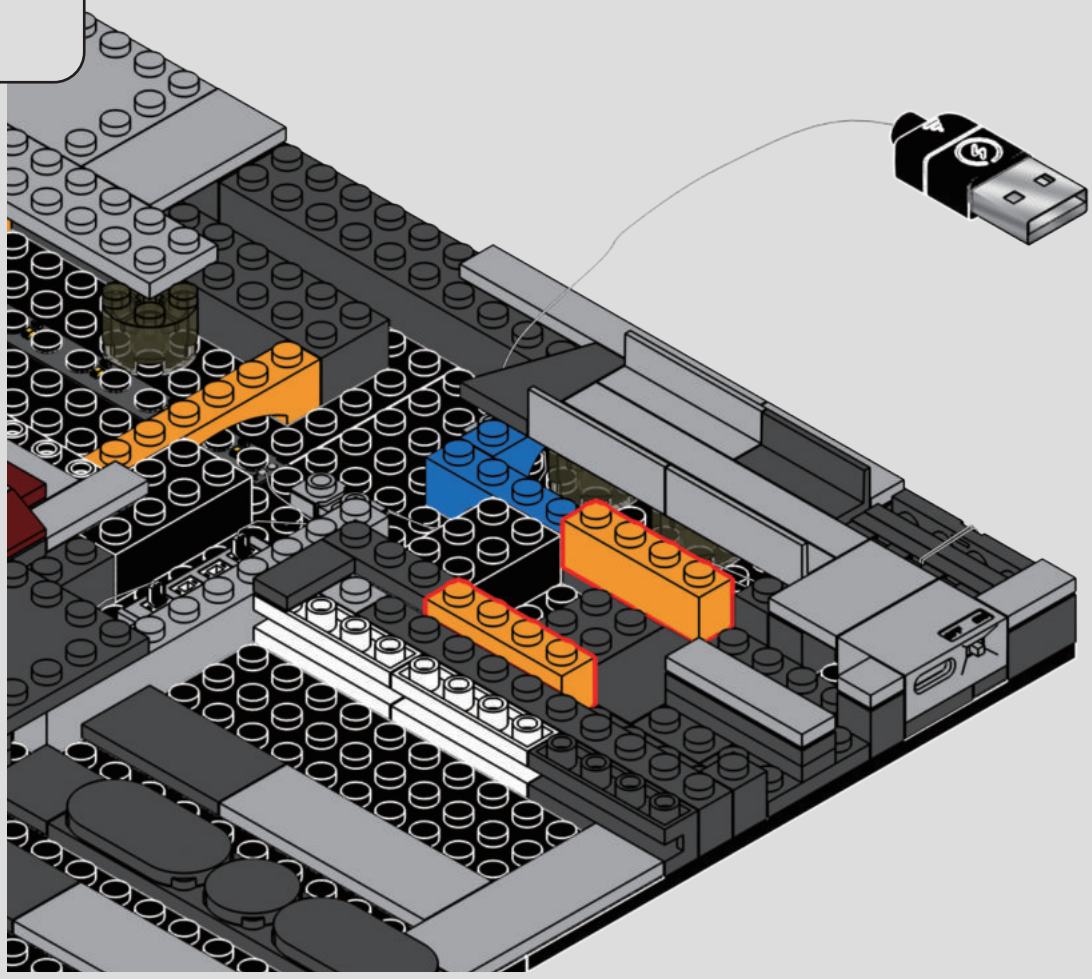

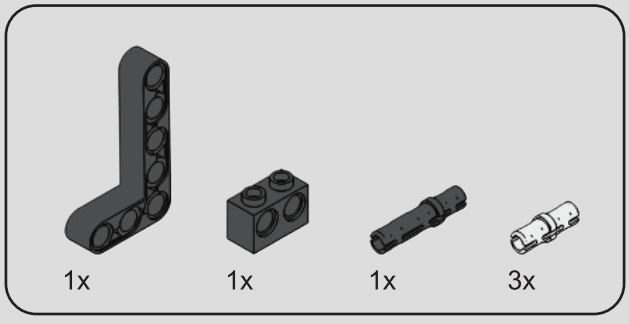

92

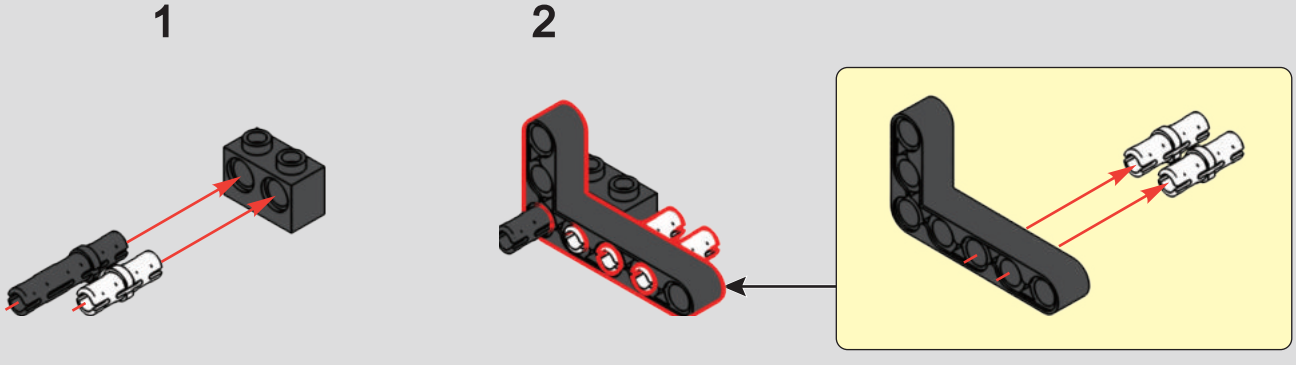

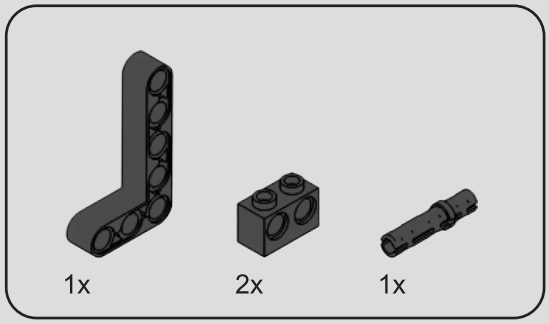

93

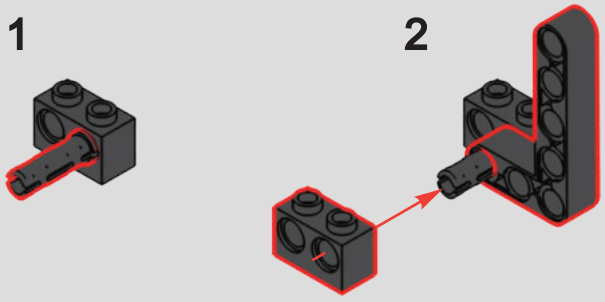

94

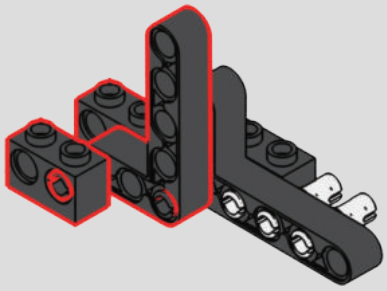

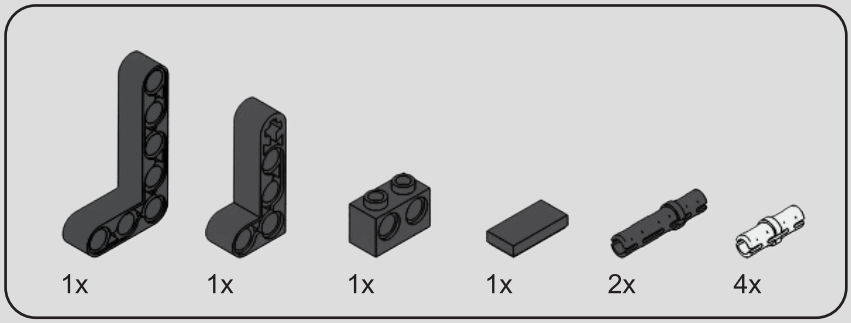

95

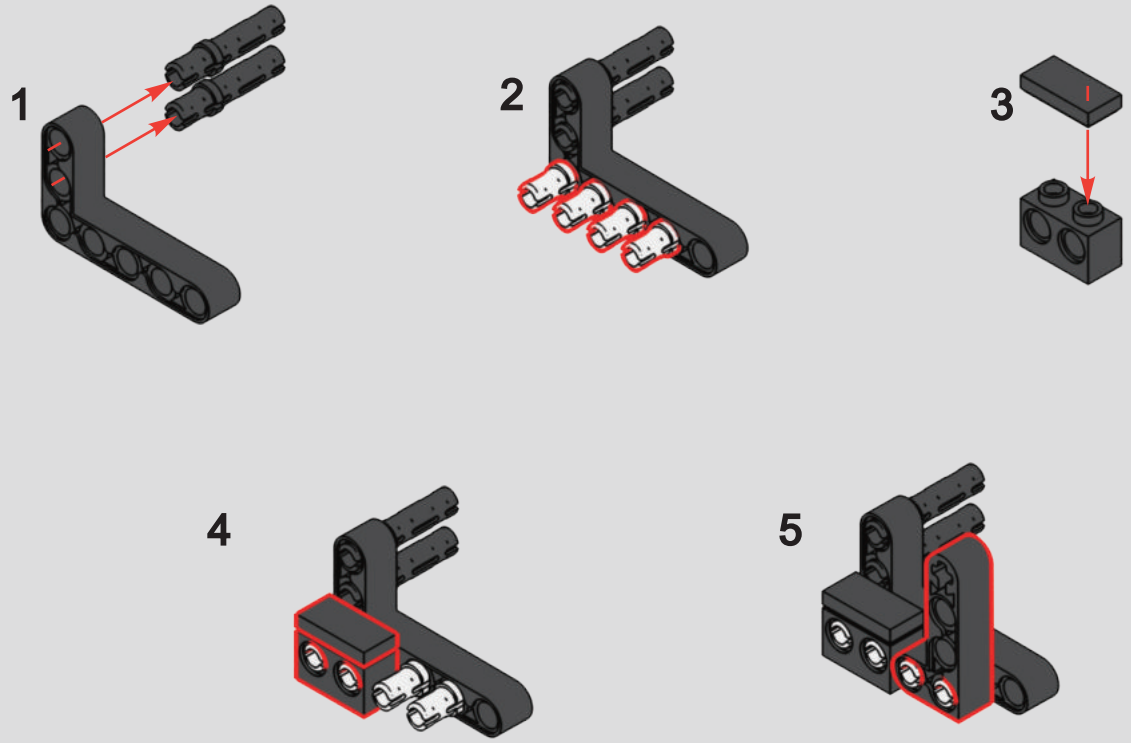

96

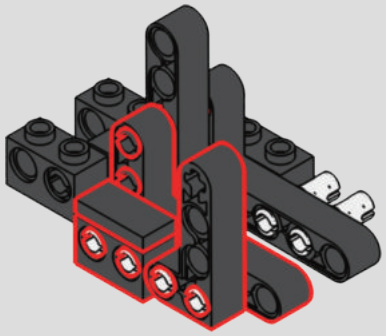

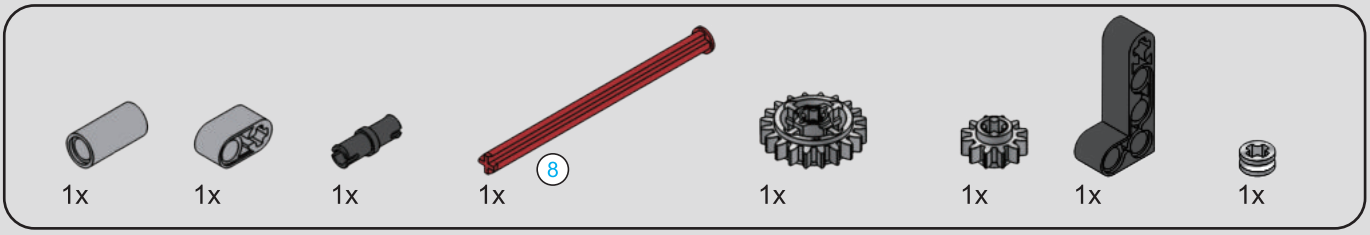

97



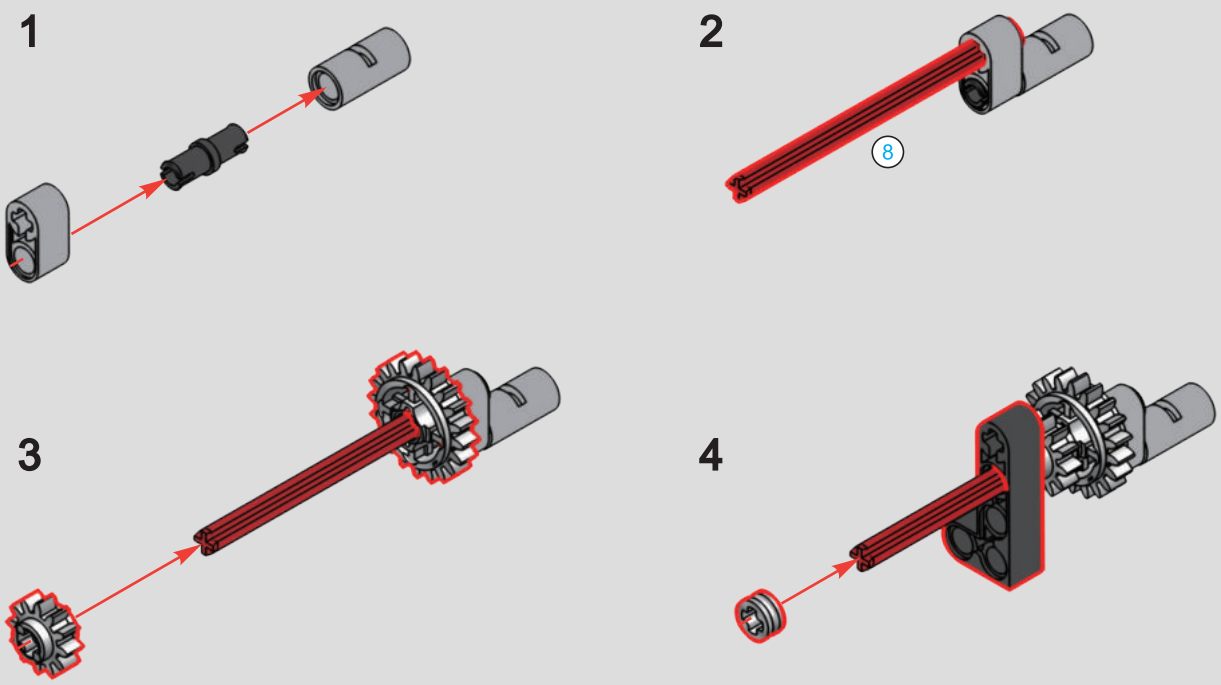

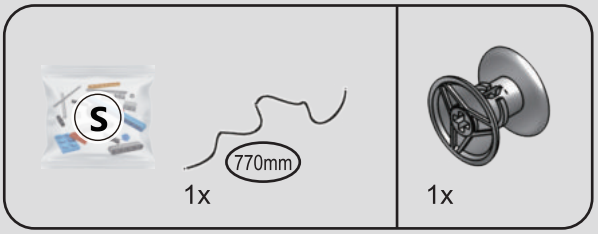

98

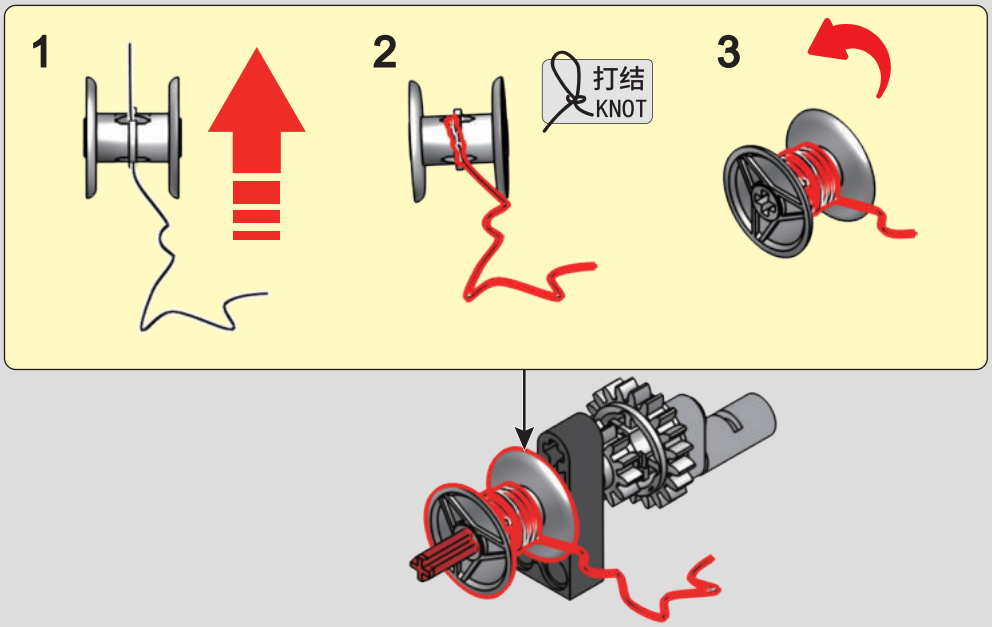

1x

99

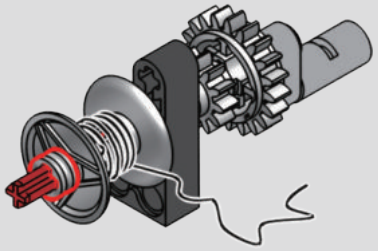

100

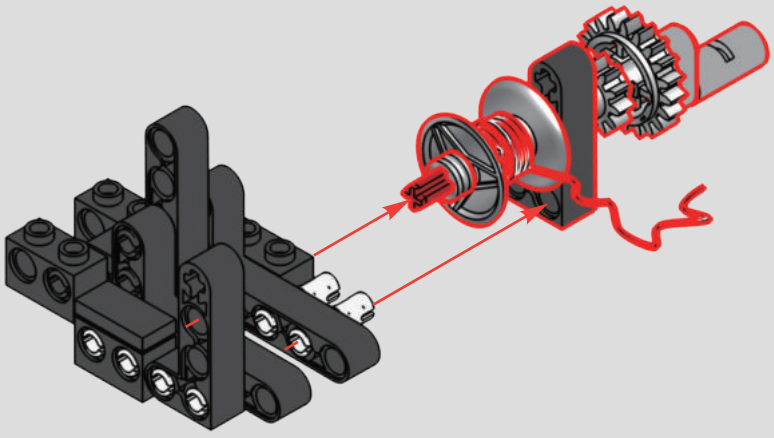

101

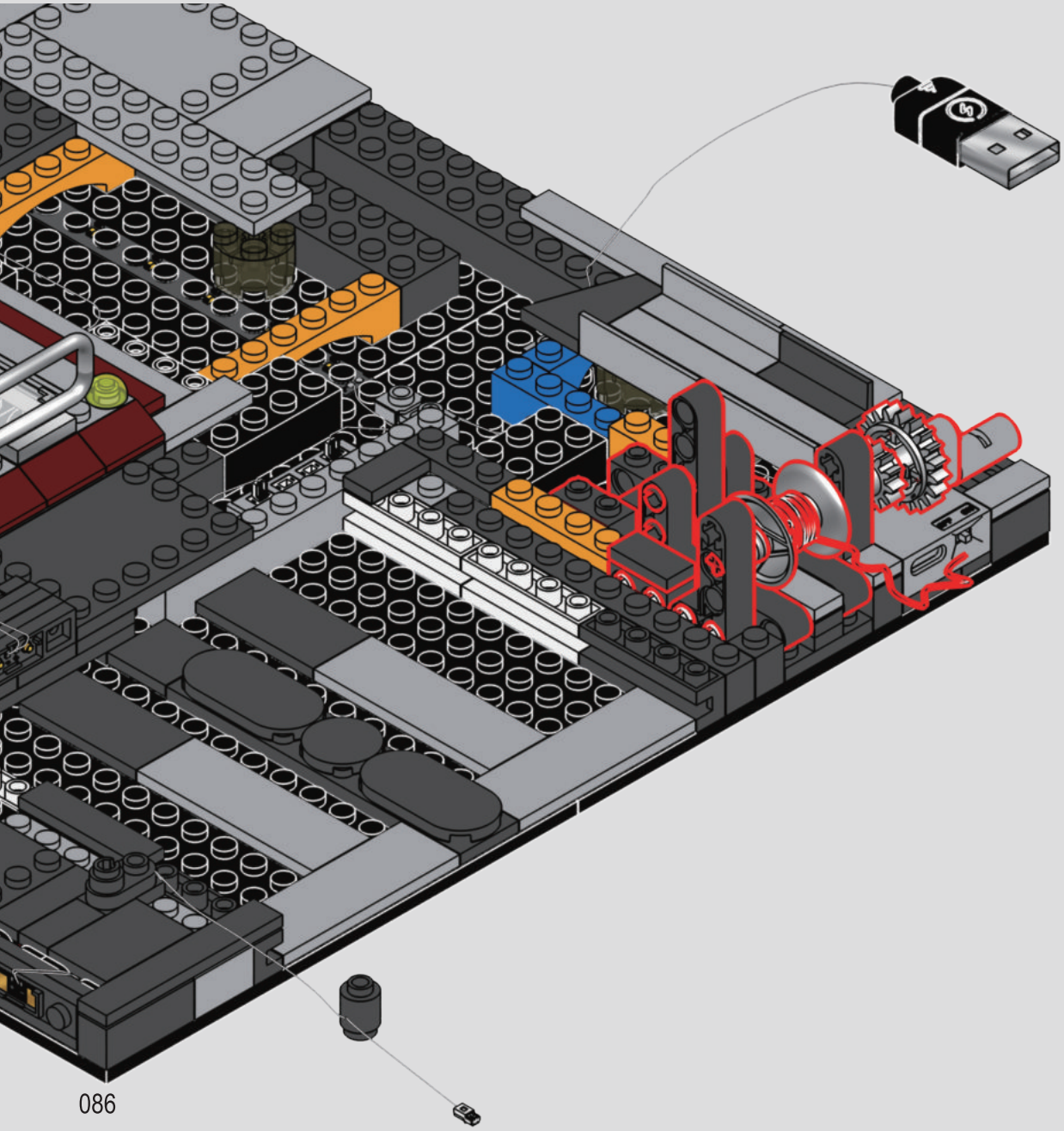

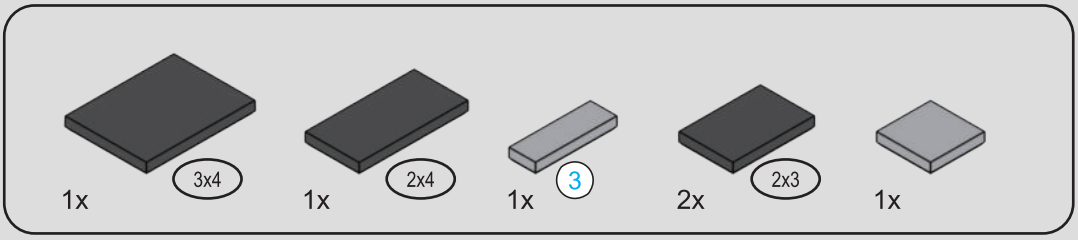

102

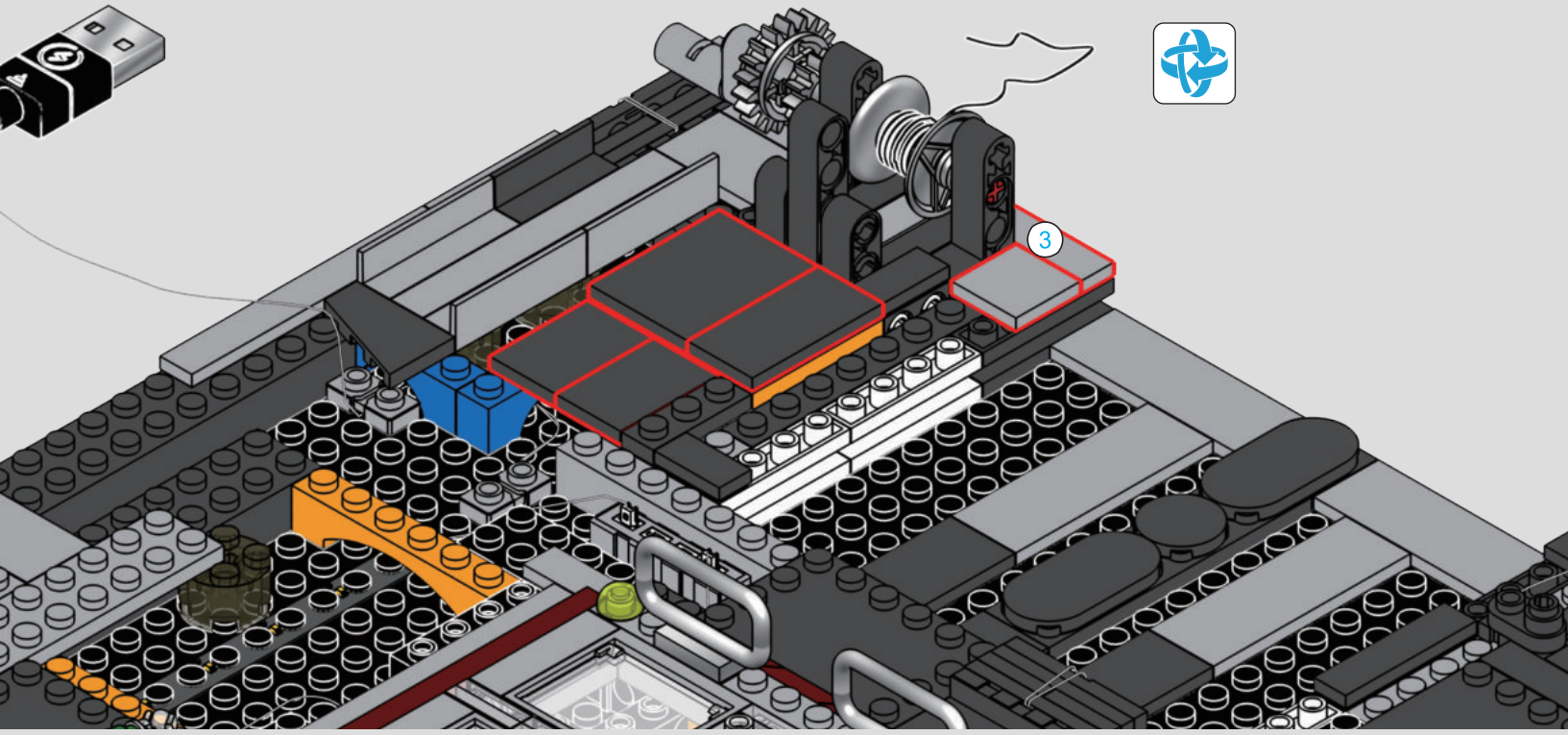

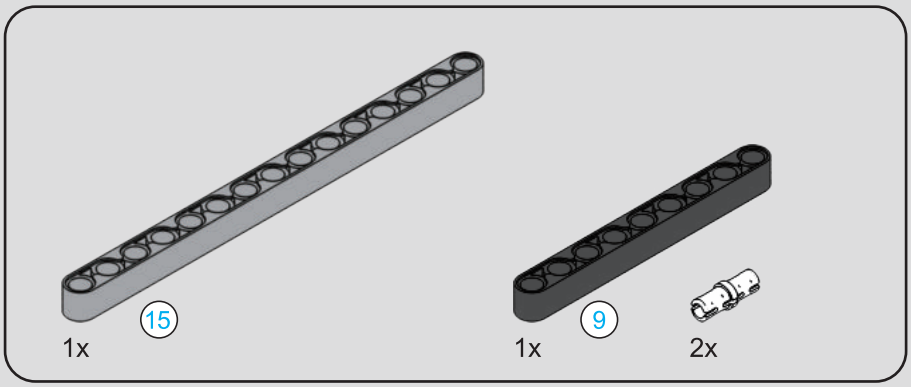

103

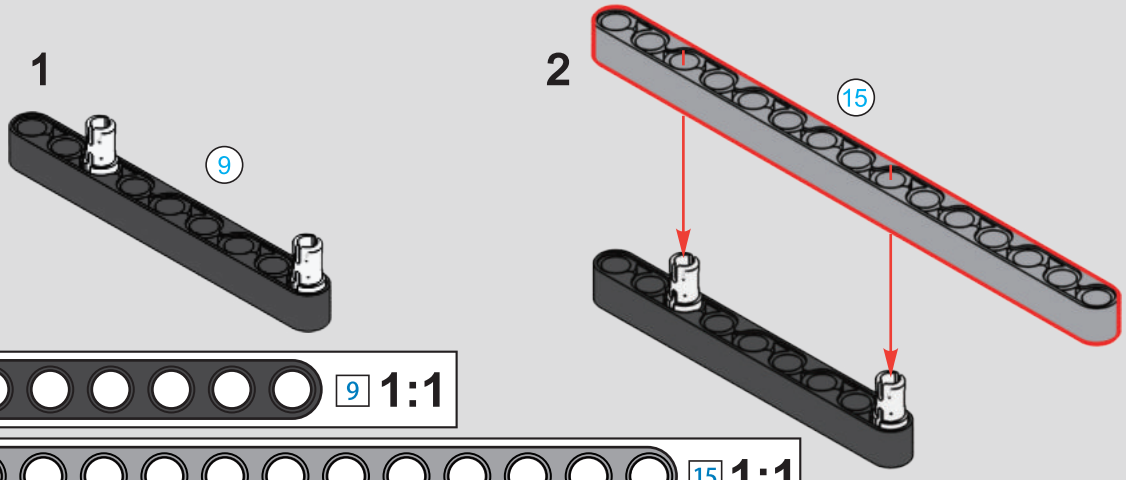

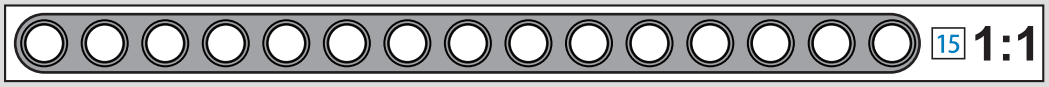

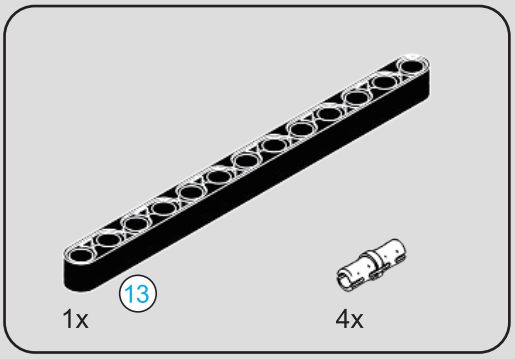

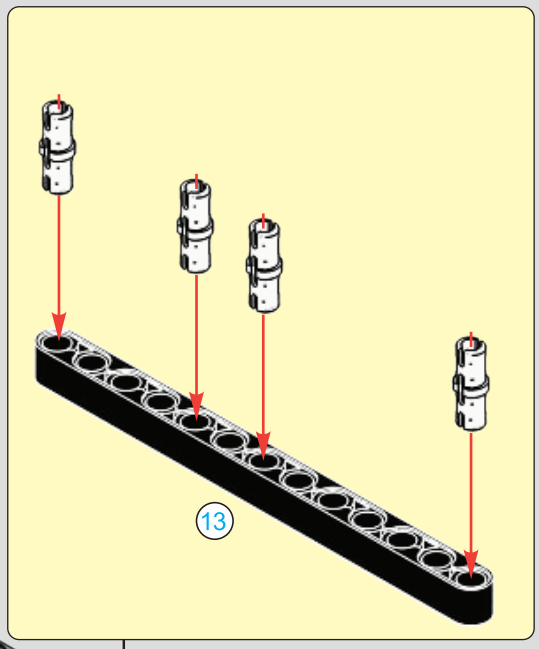

104

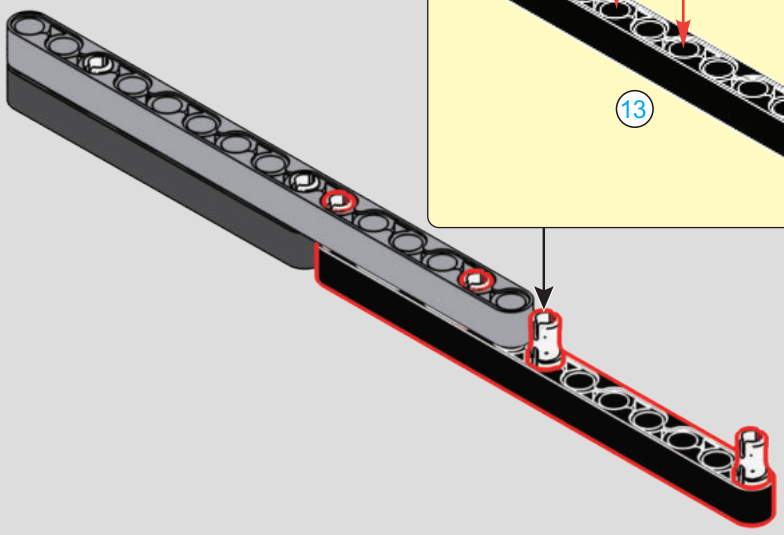



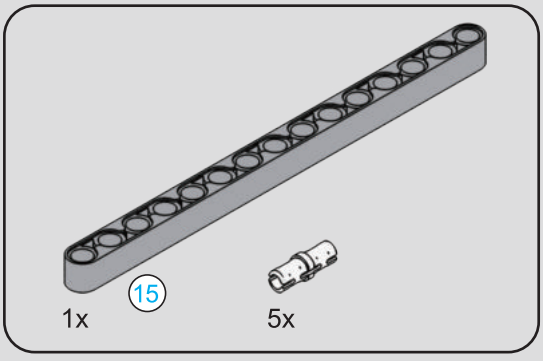

105

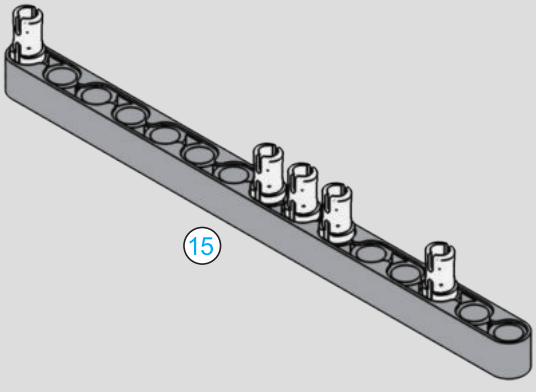

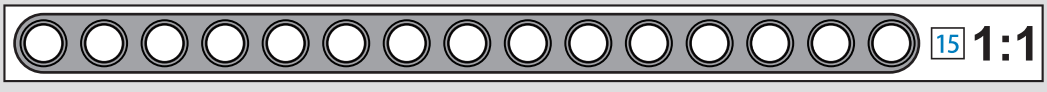

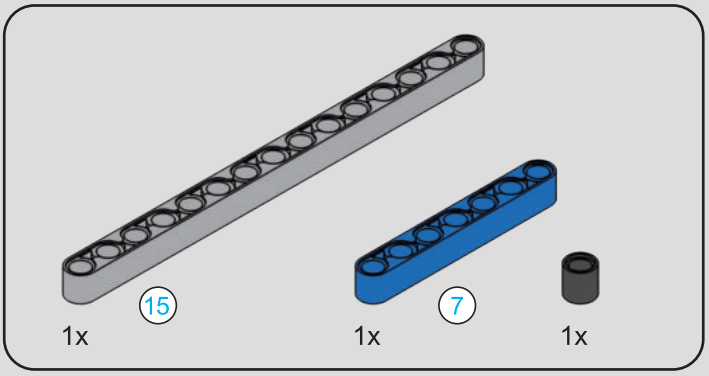

106

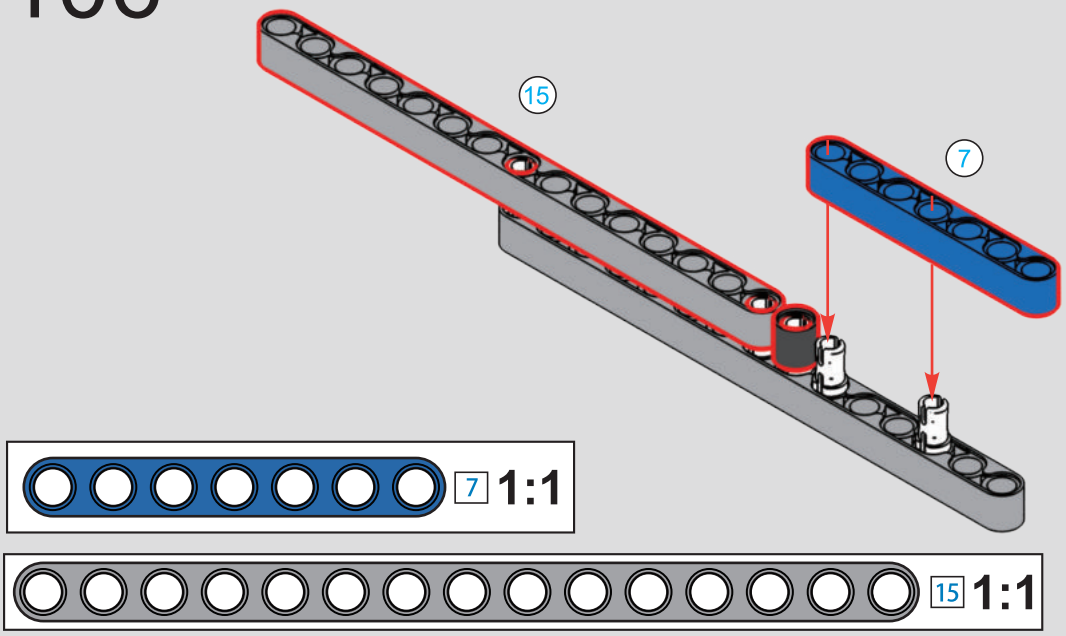

107

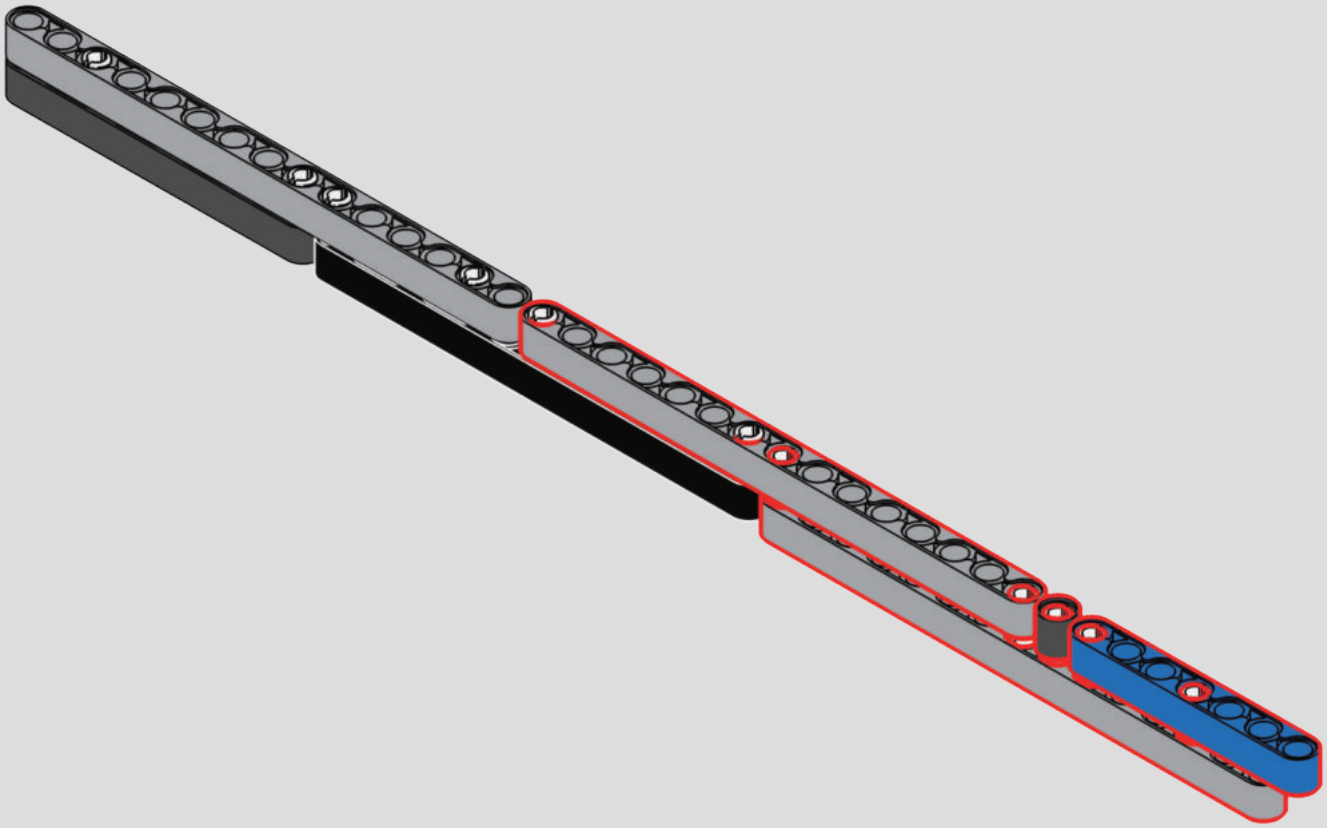



108

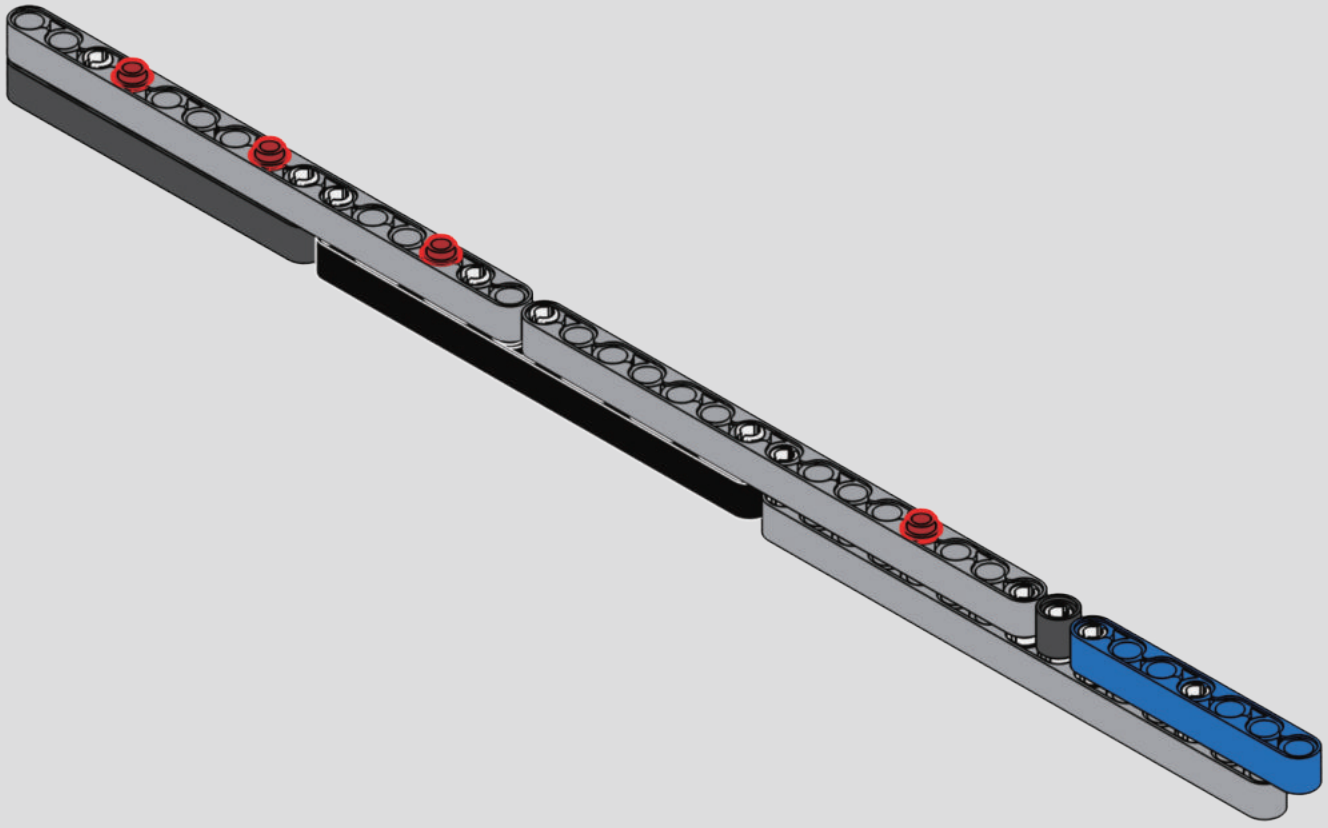



109

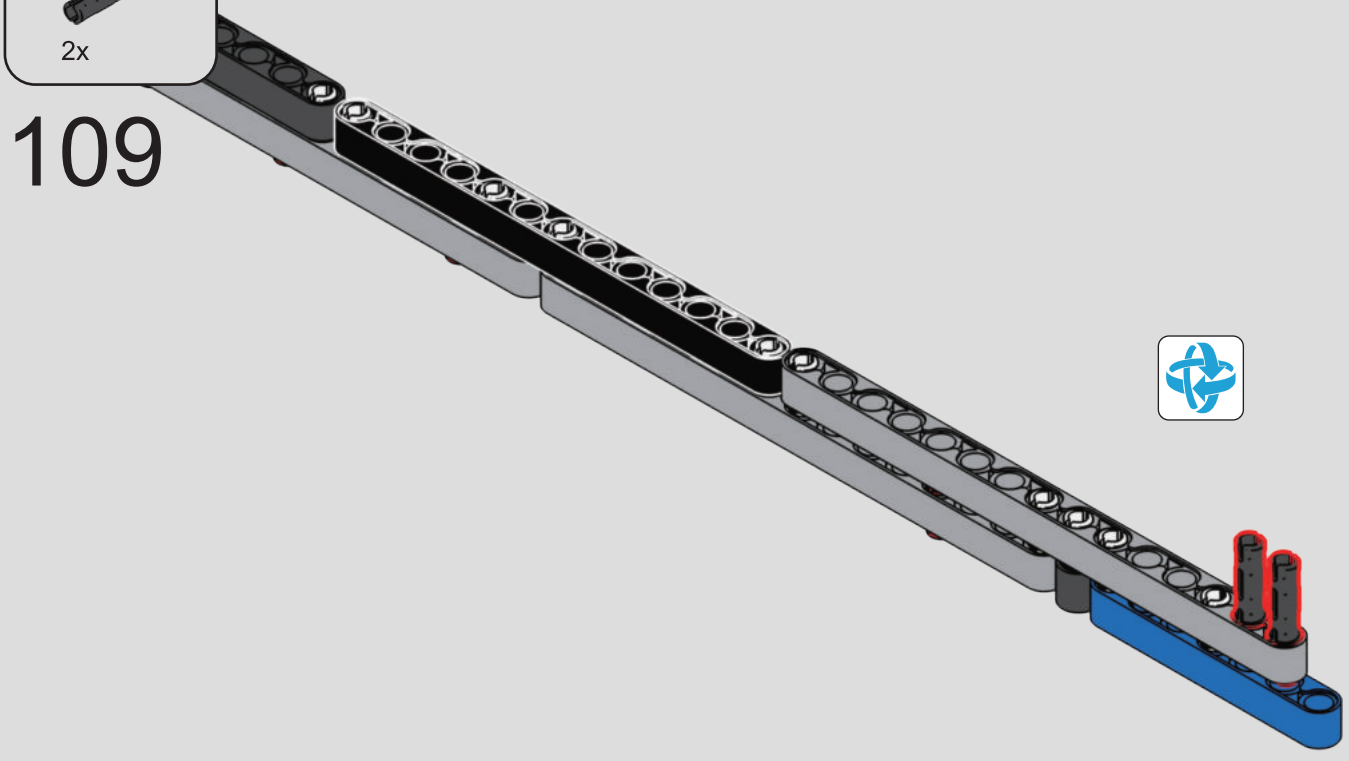

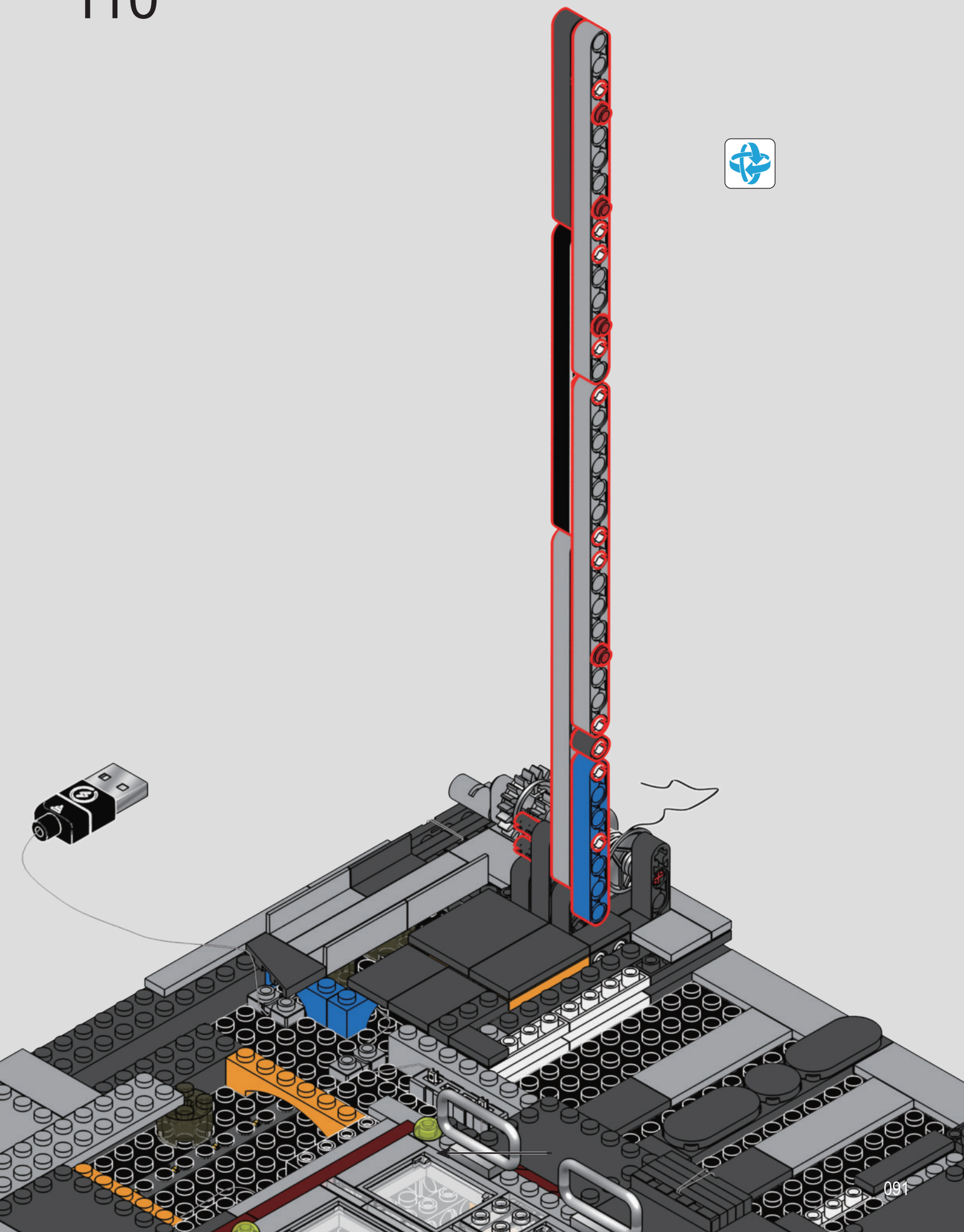

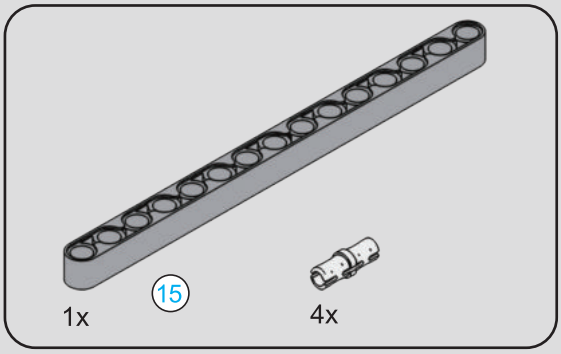

111

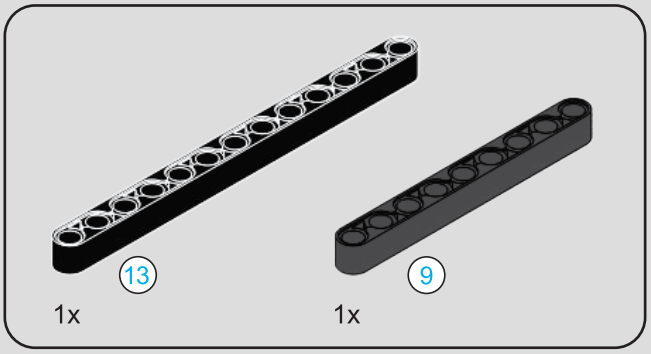

112

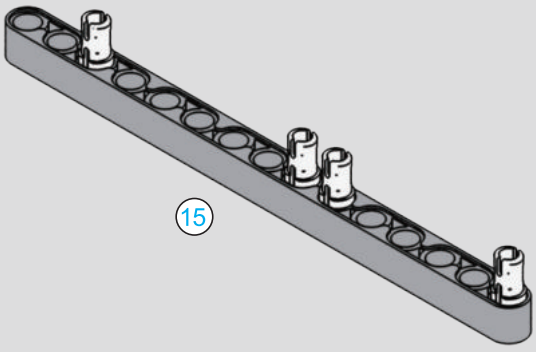

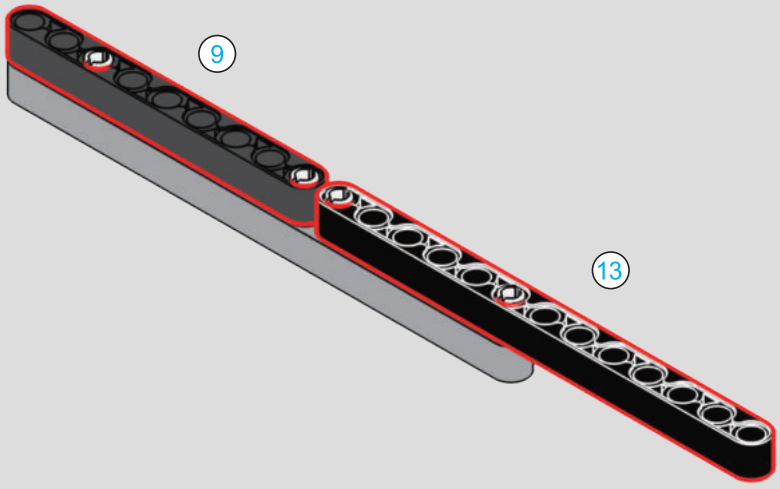

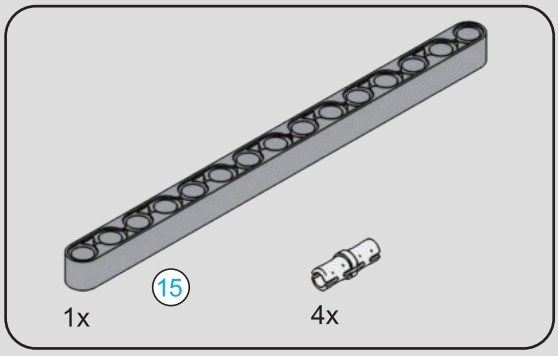

113

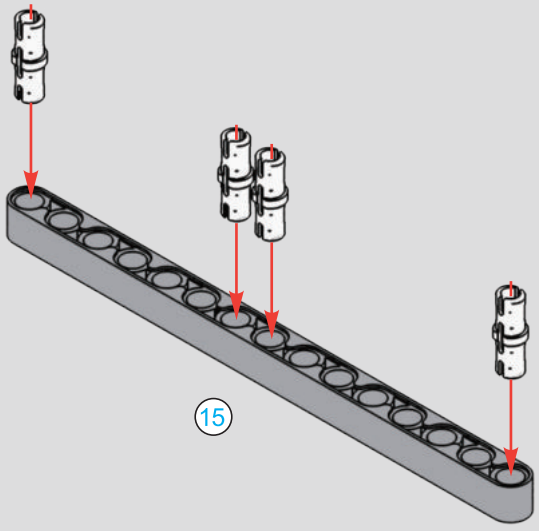

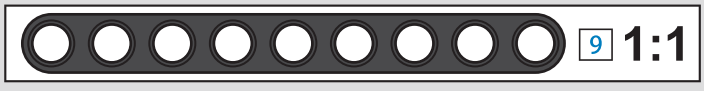

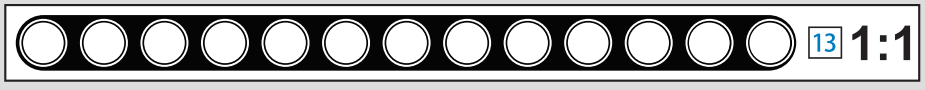

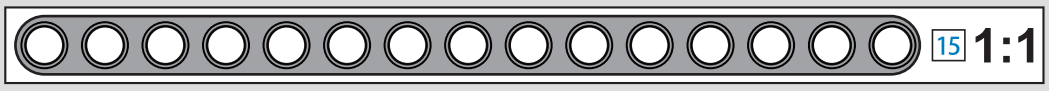

114

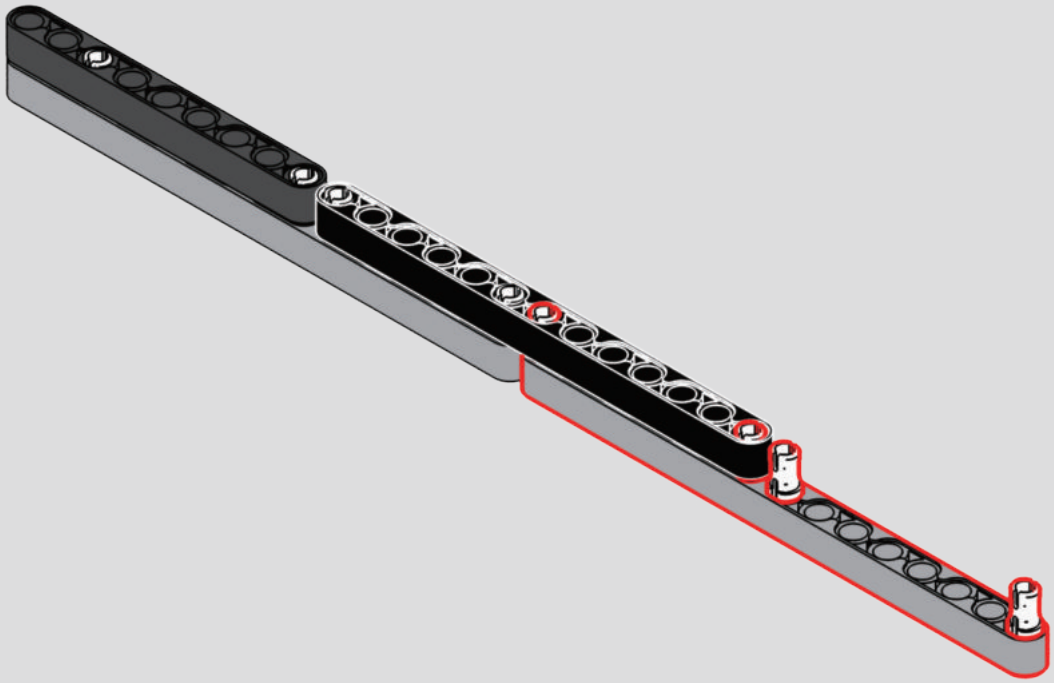

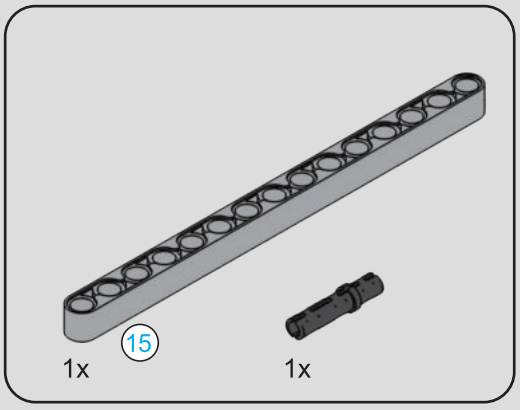

115

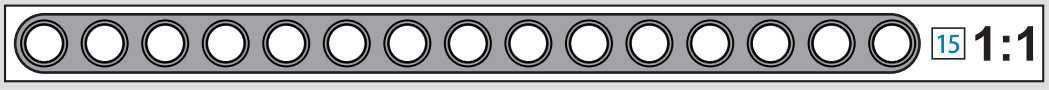

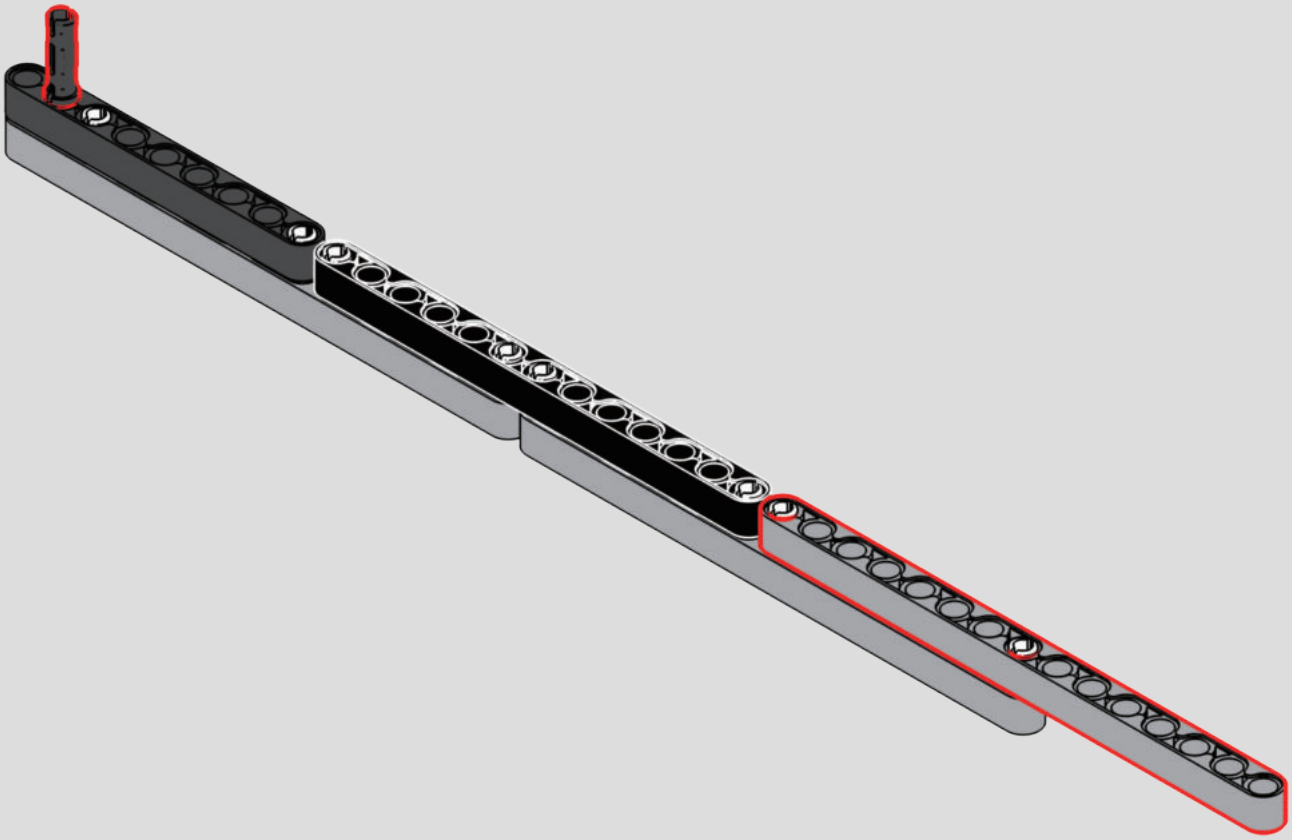

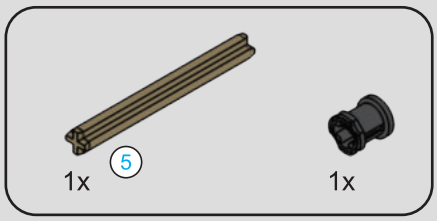



116

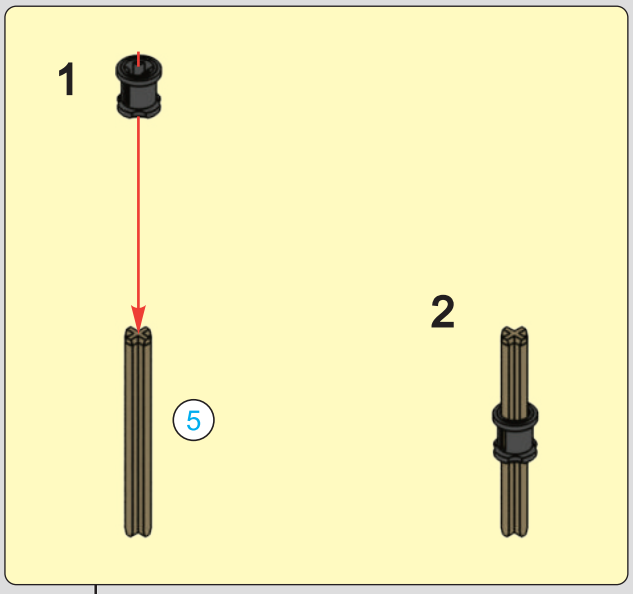

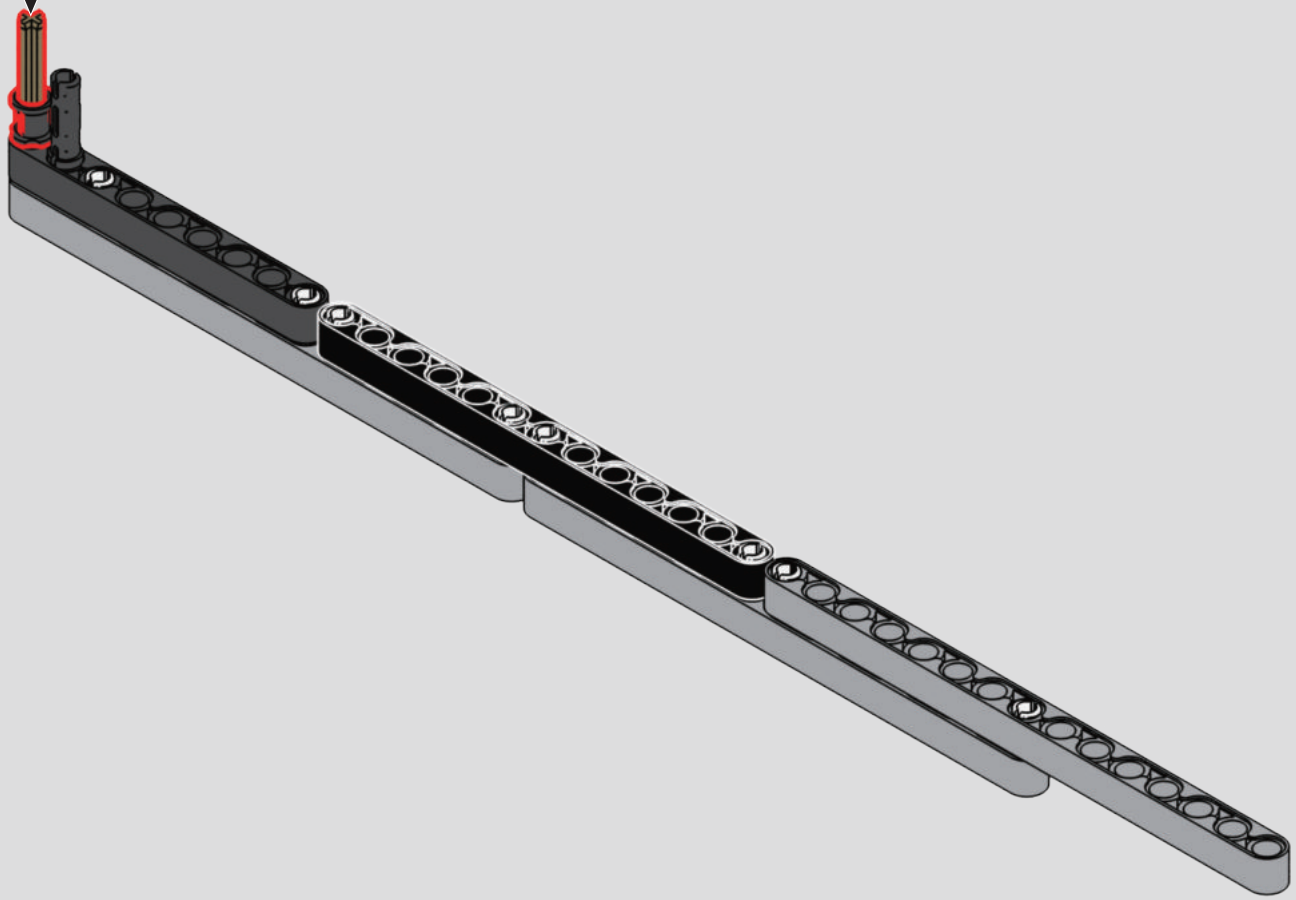

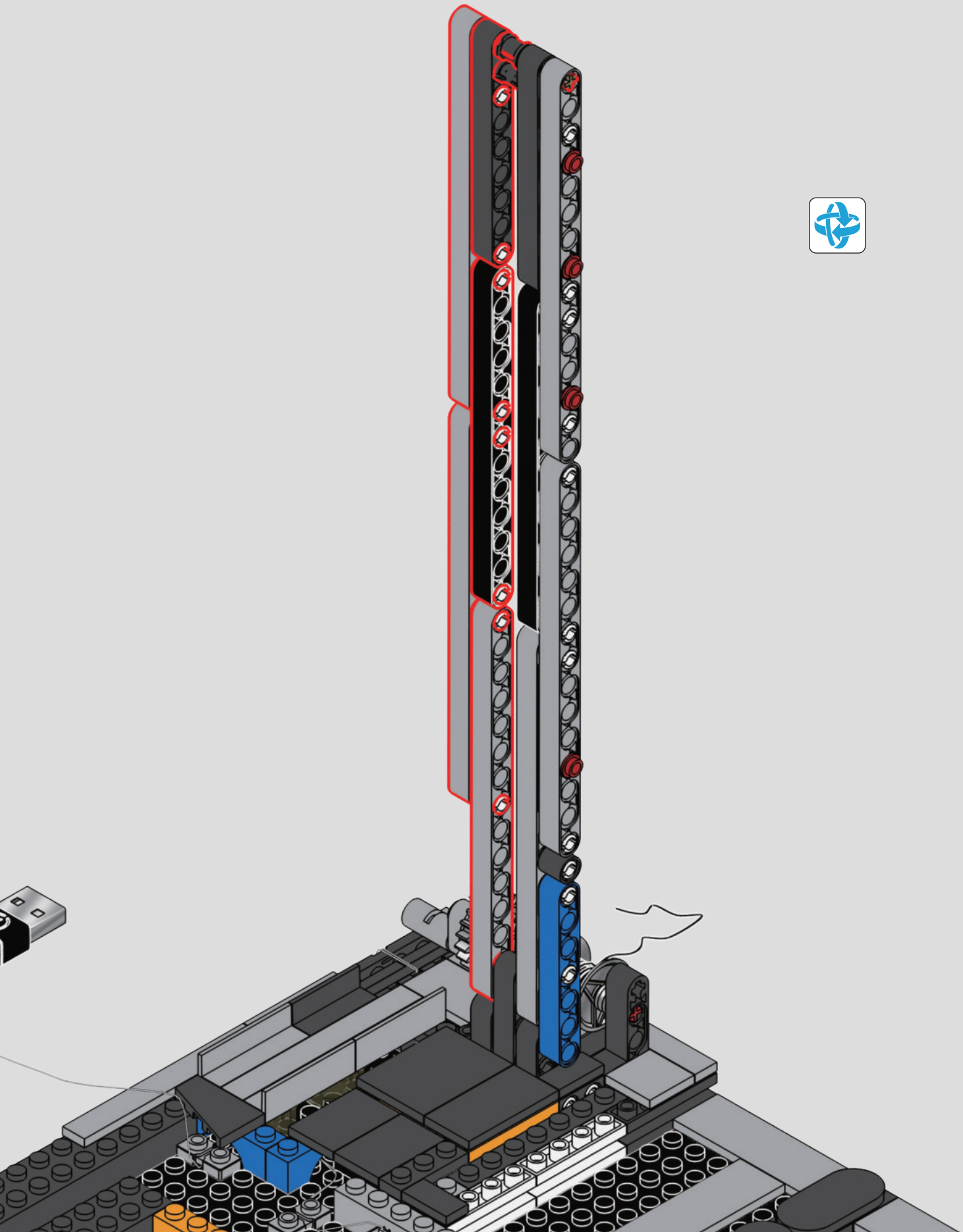

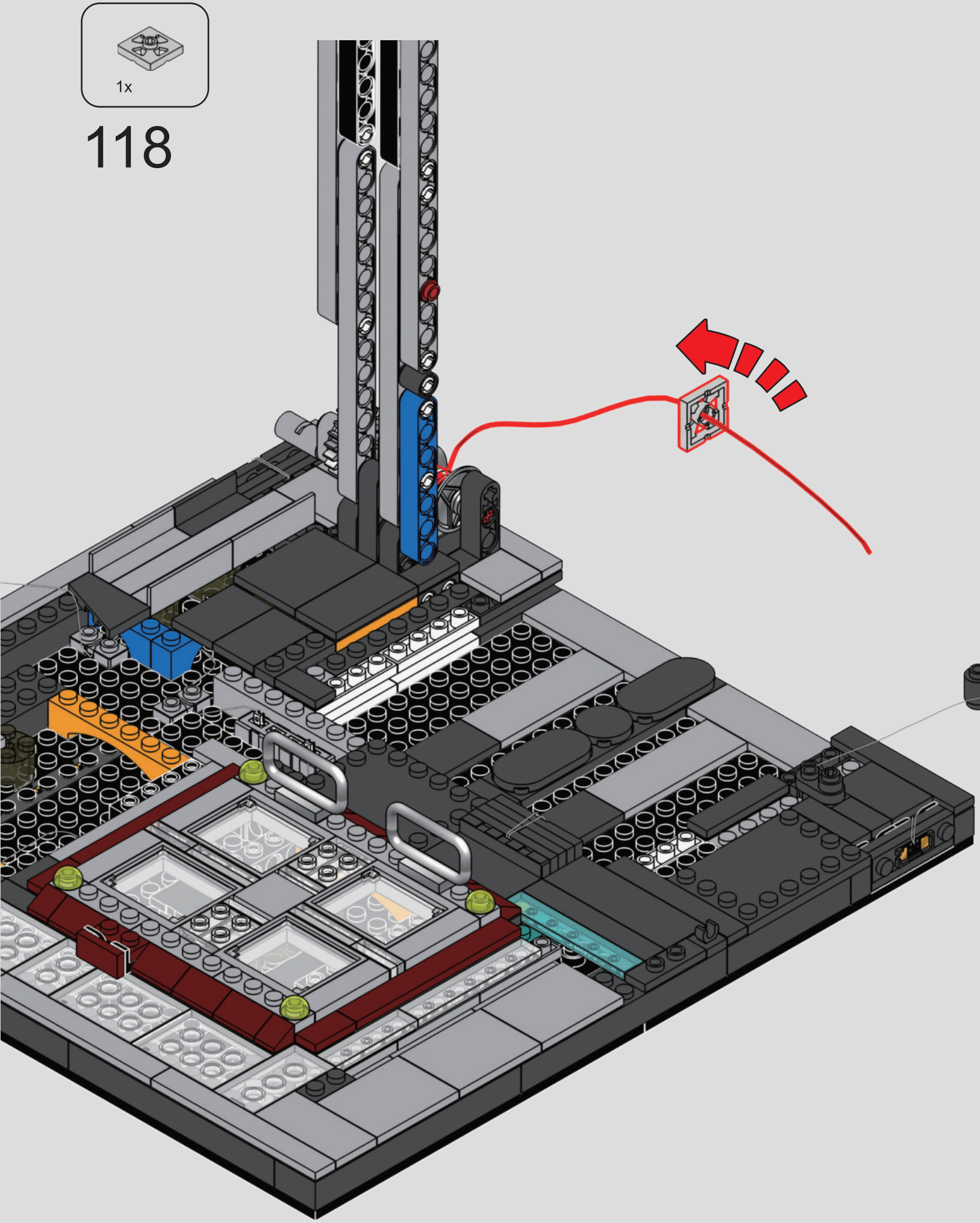

118

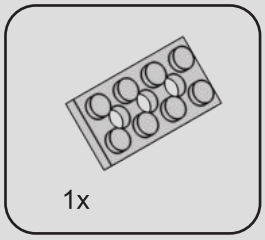

119

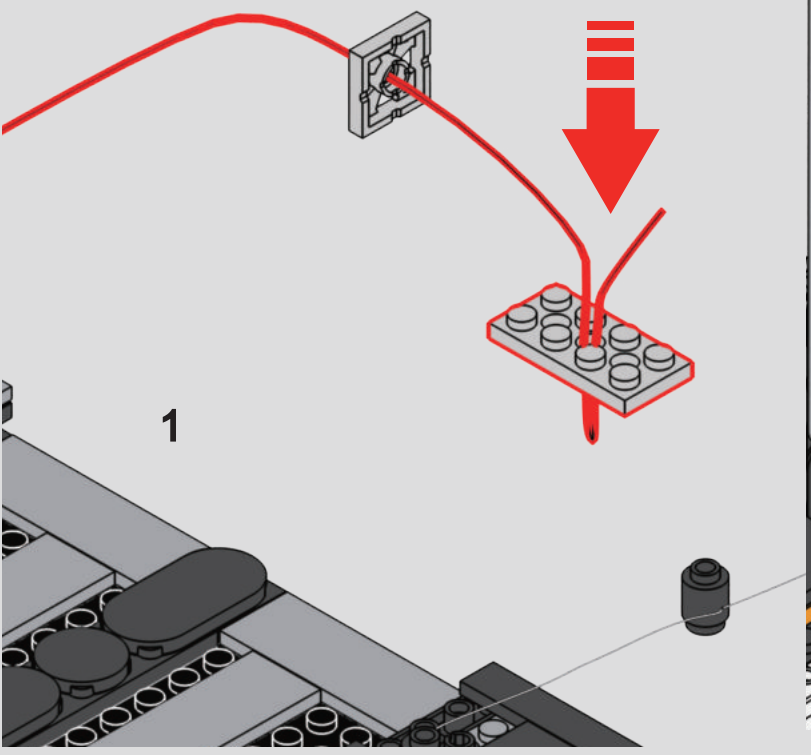

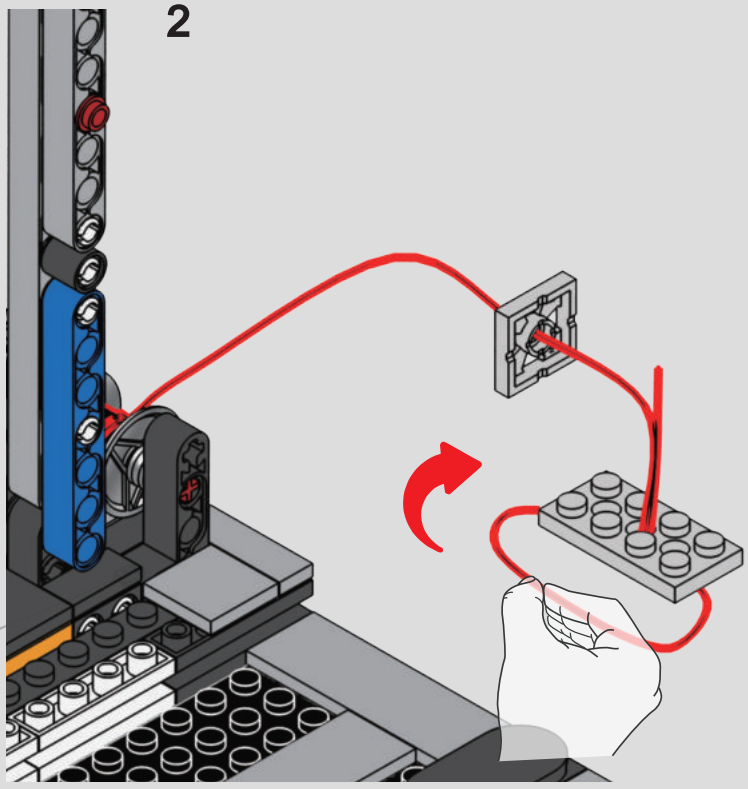

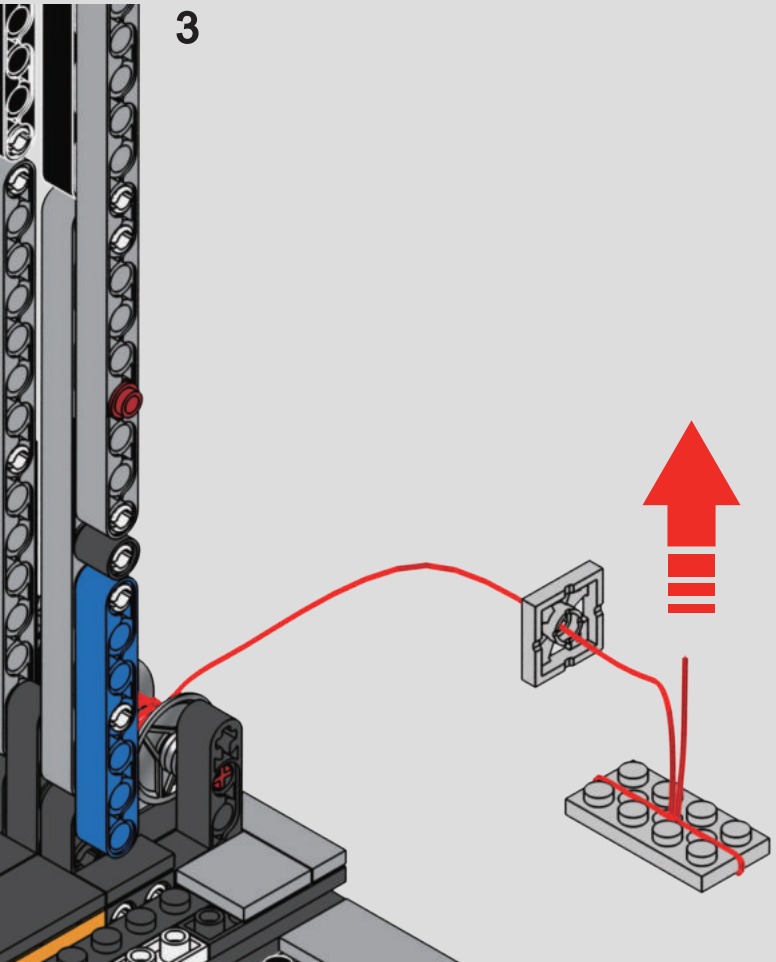

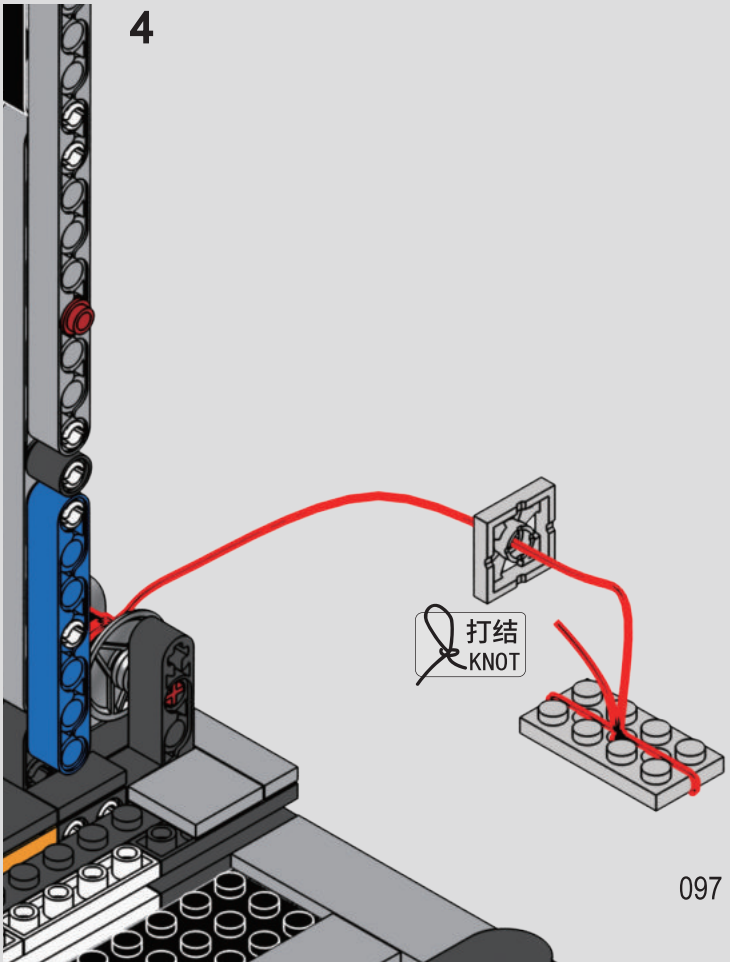

120

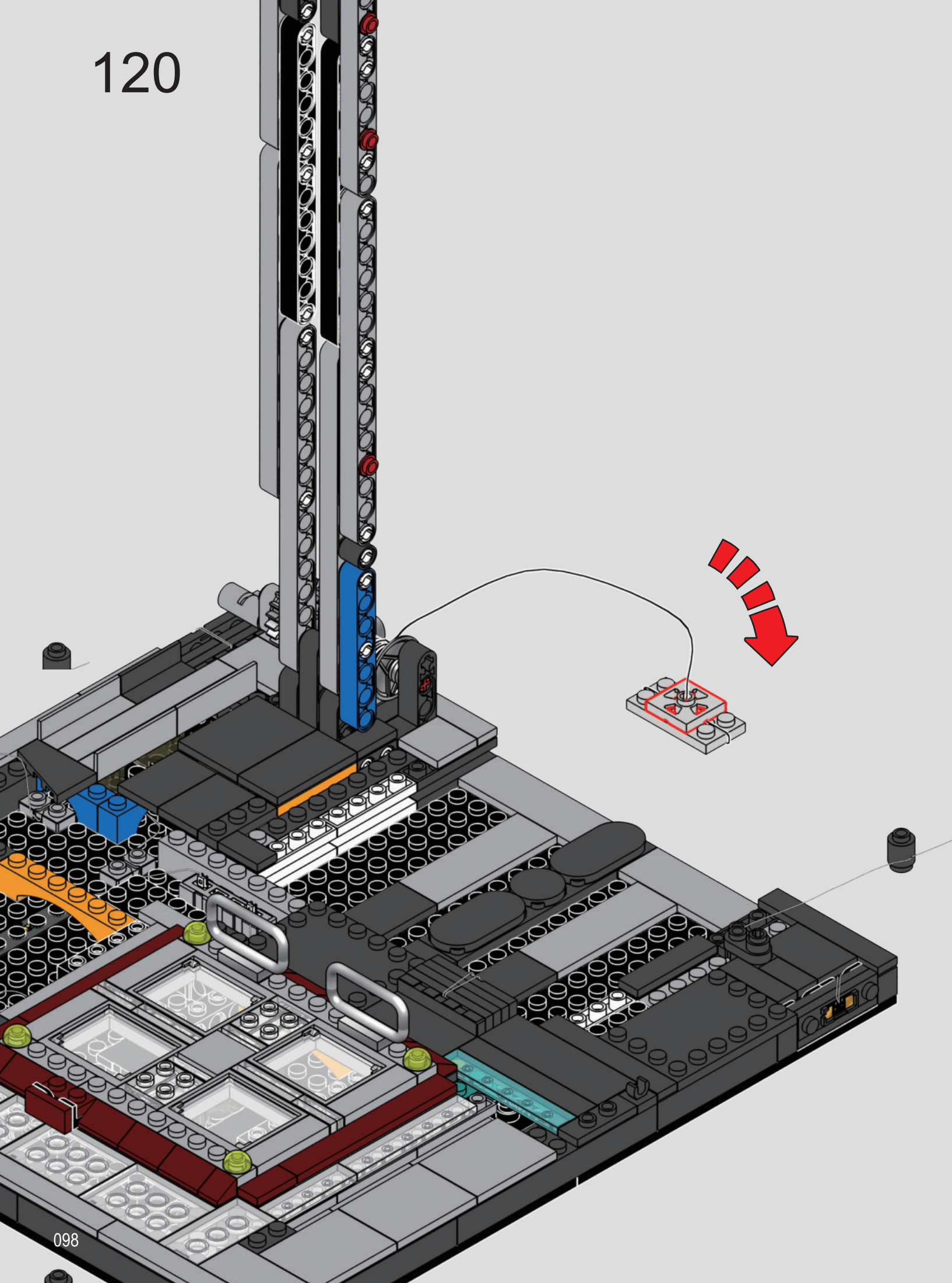

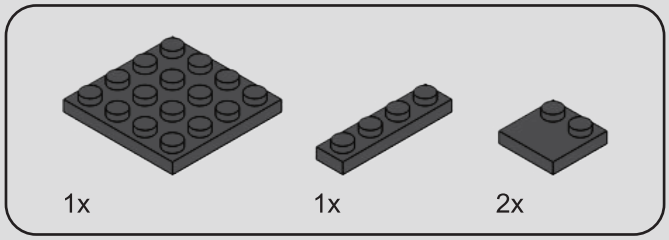

121

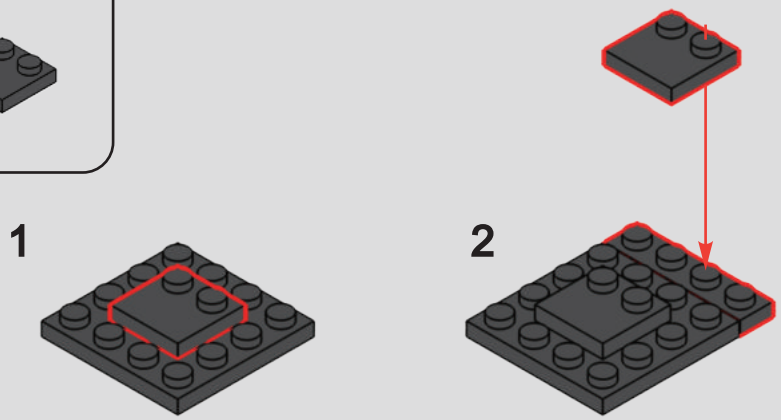

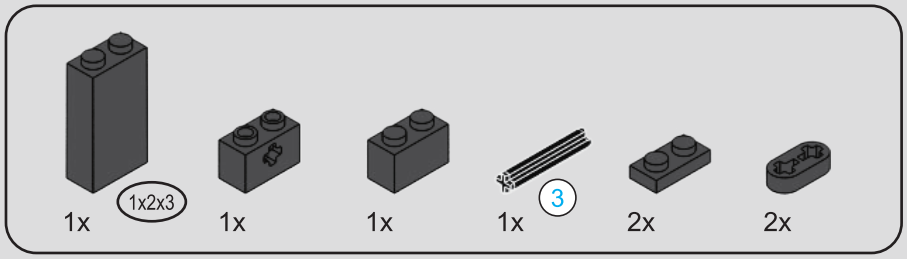



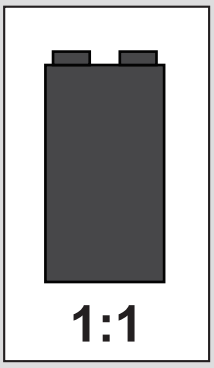

122

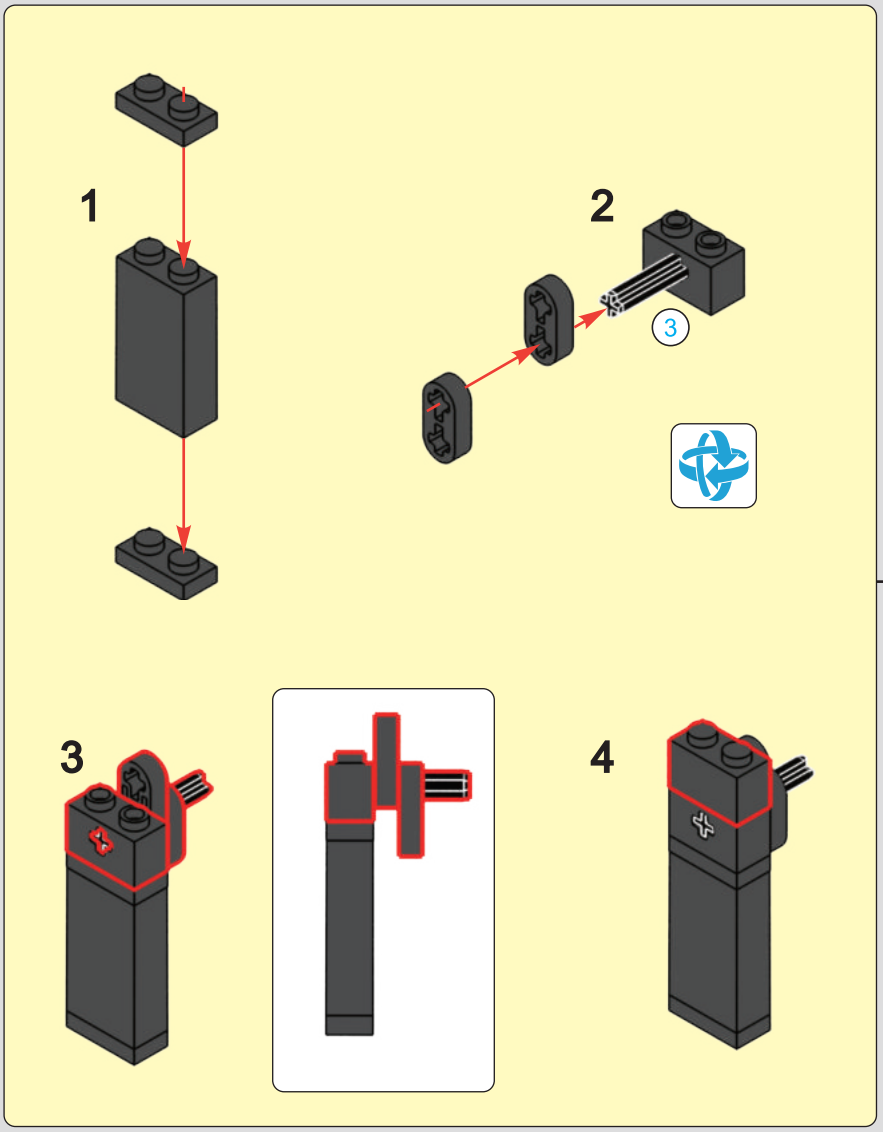

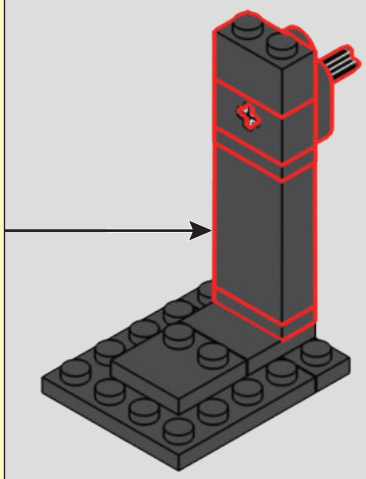

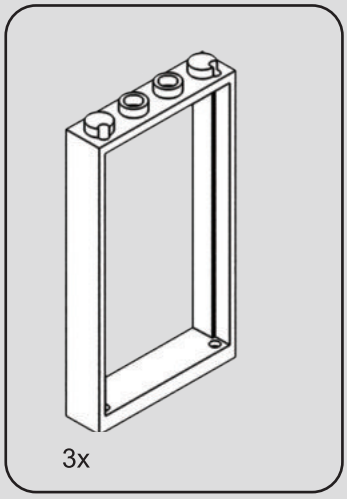

123

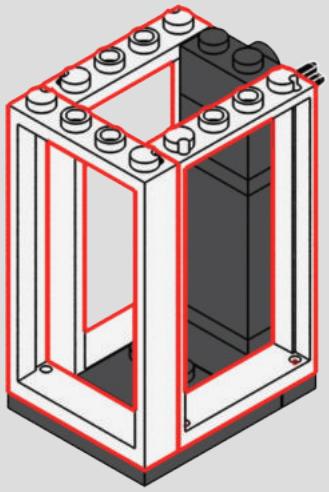

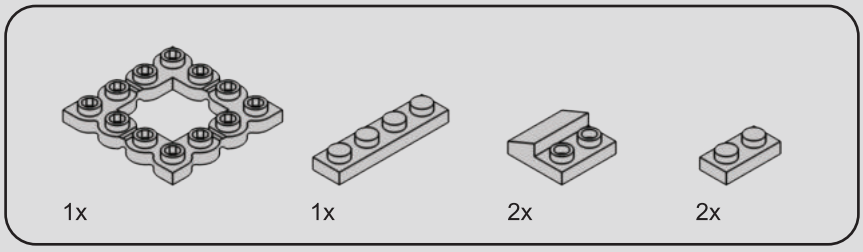

124

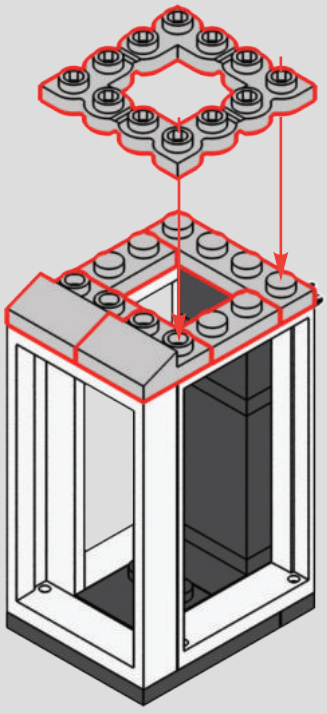

125

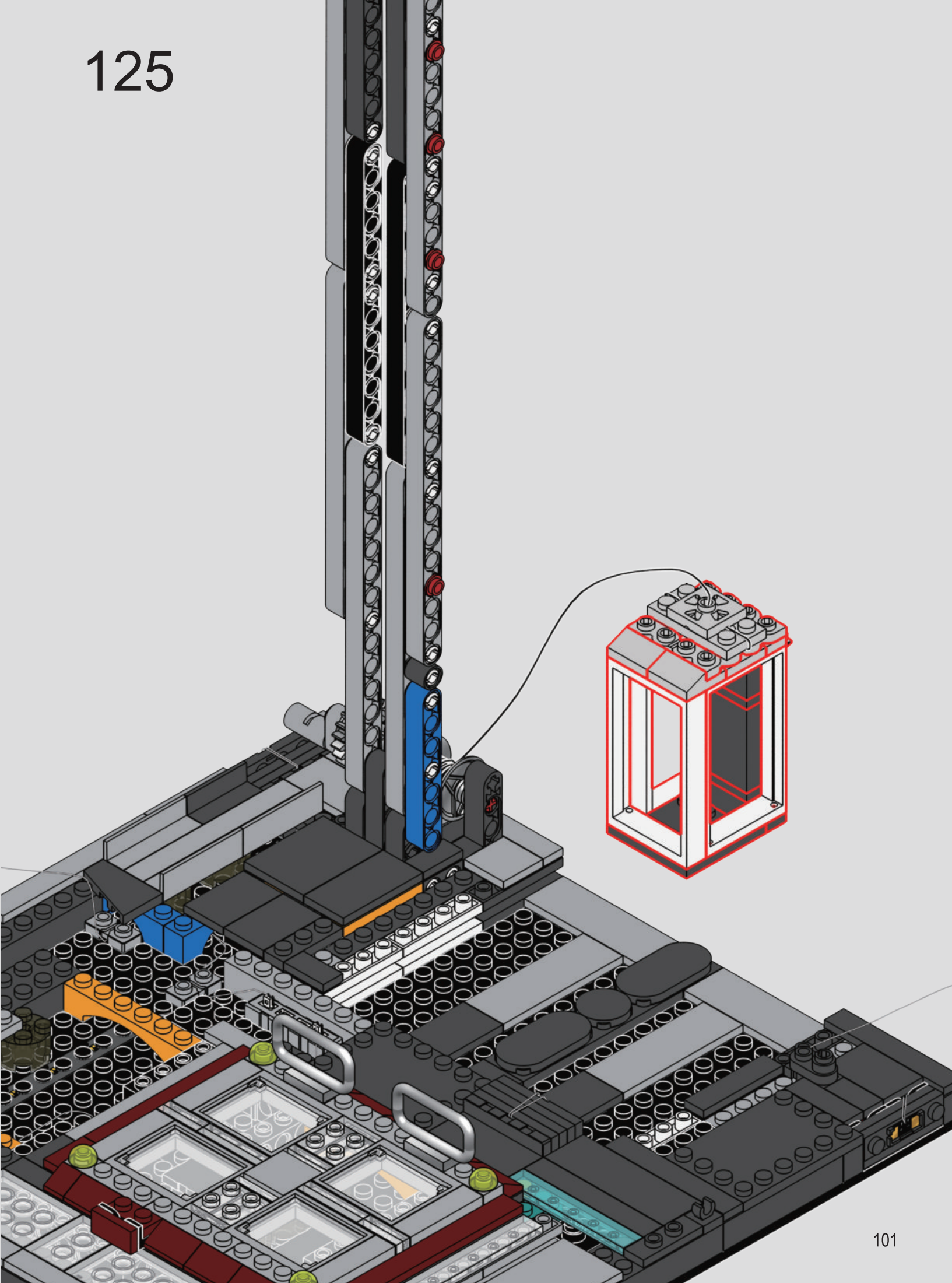

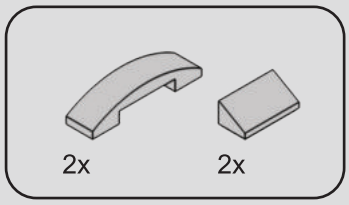

126

127

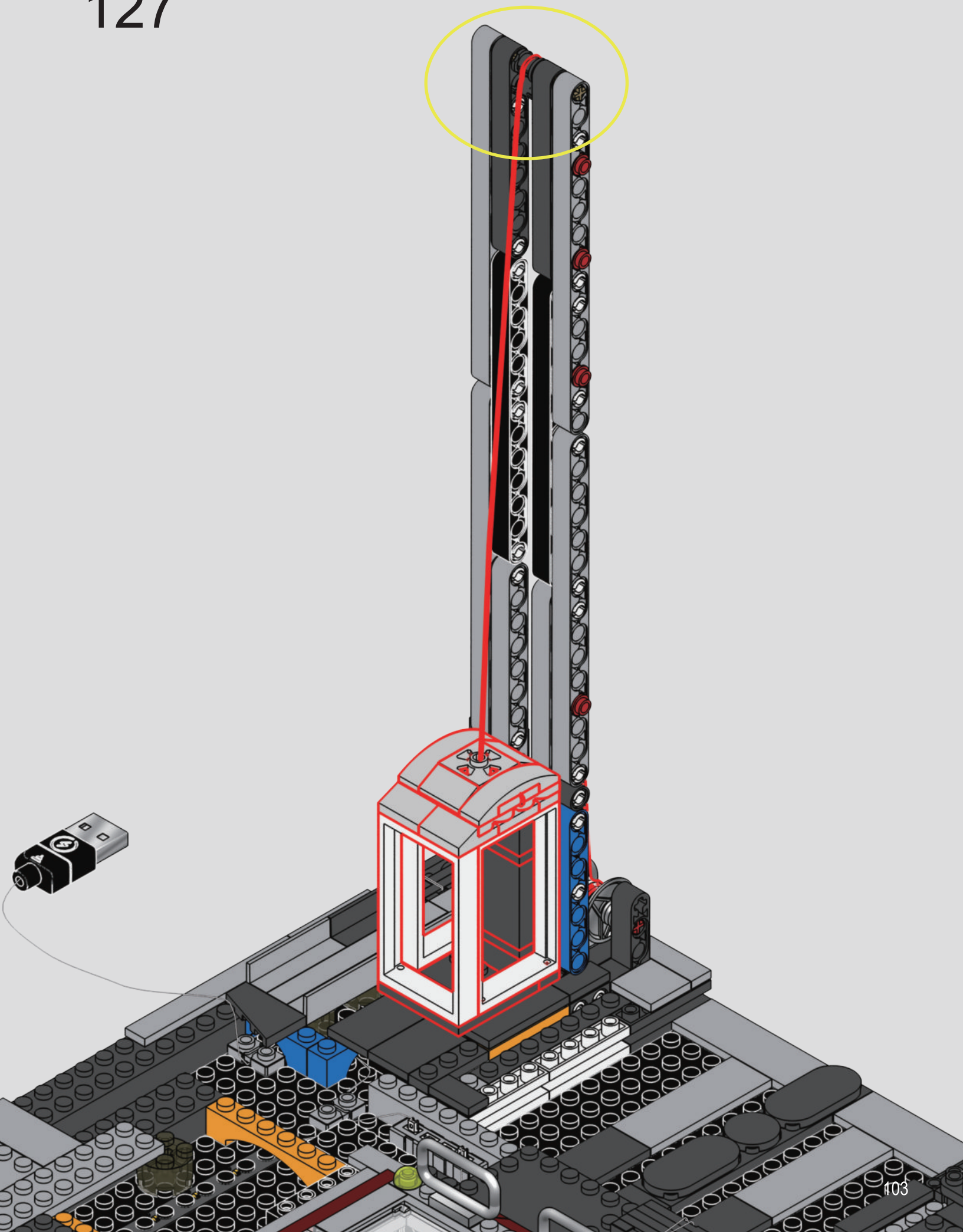

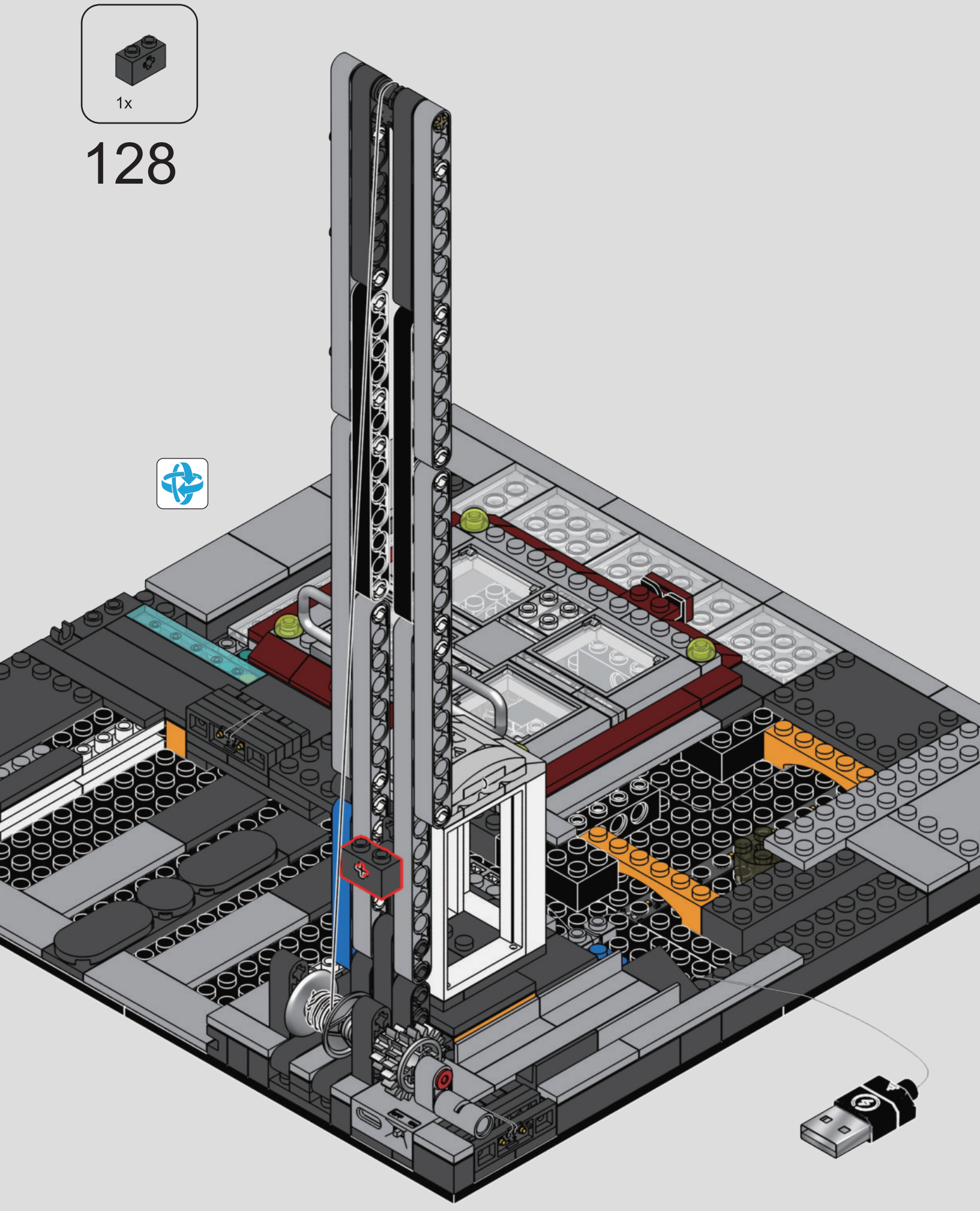
1x
128

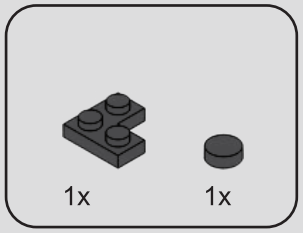

129

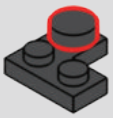

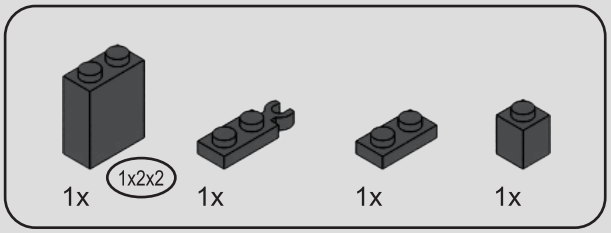

130

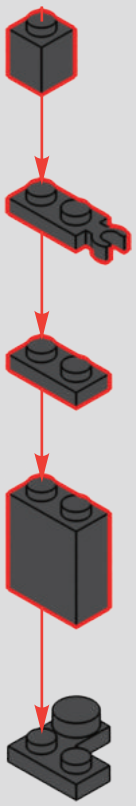

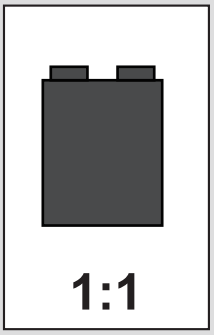

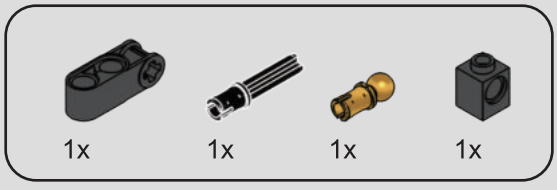

131

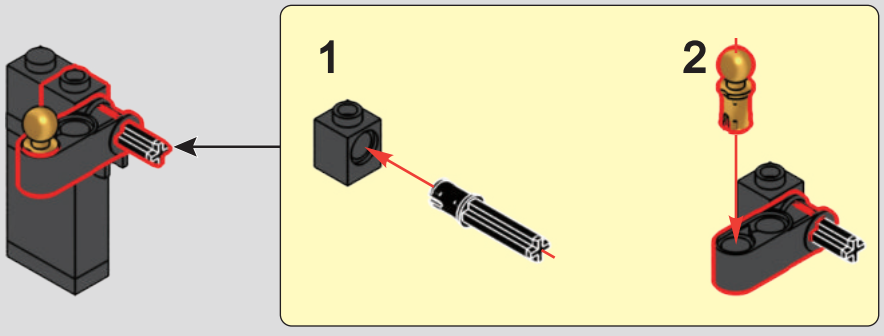

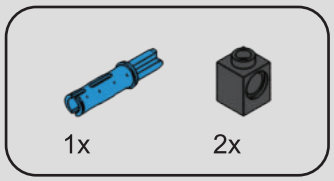

132

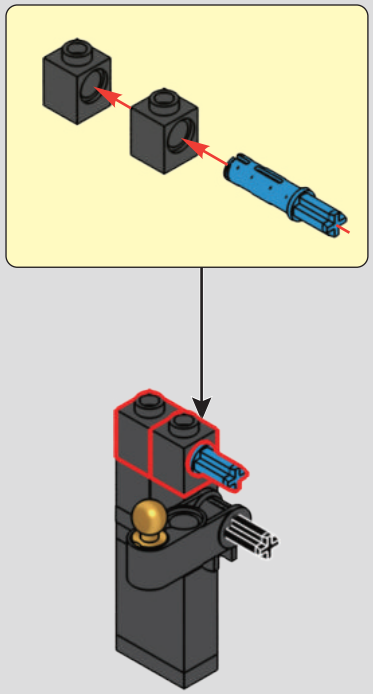

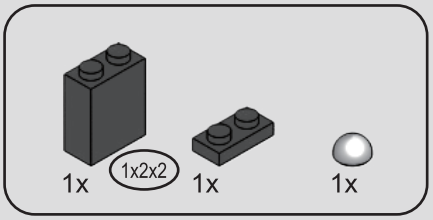

133

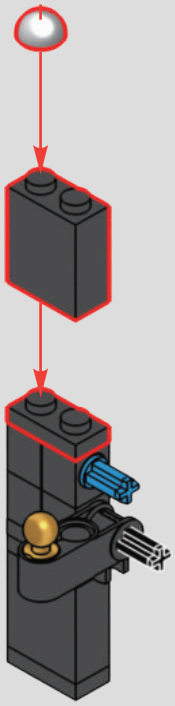

134

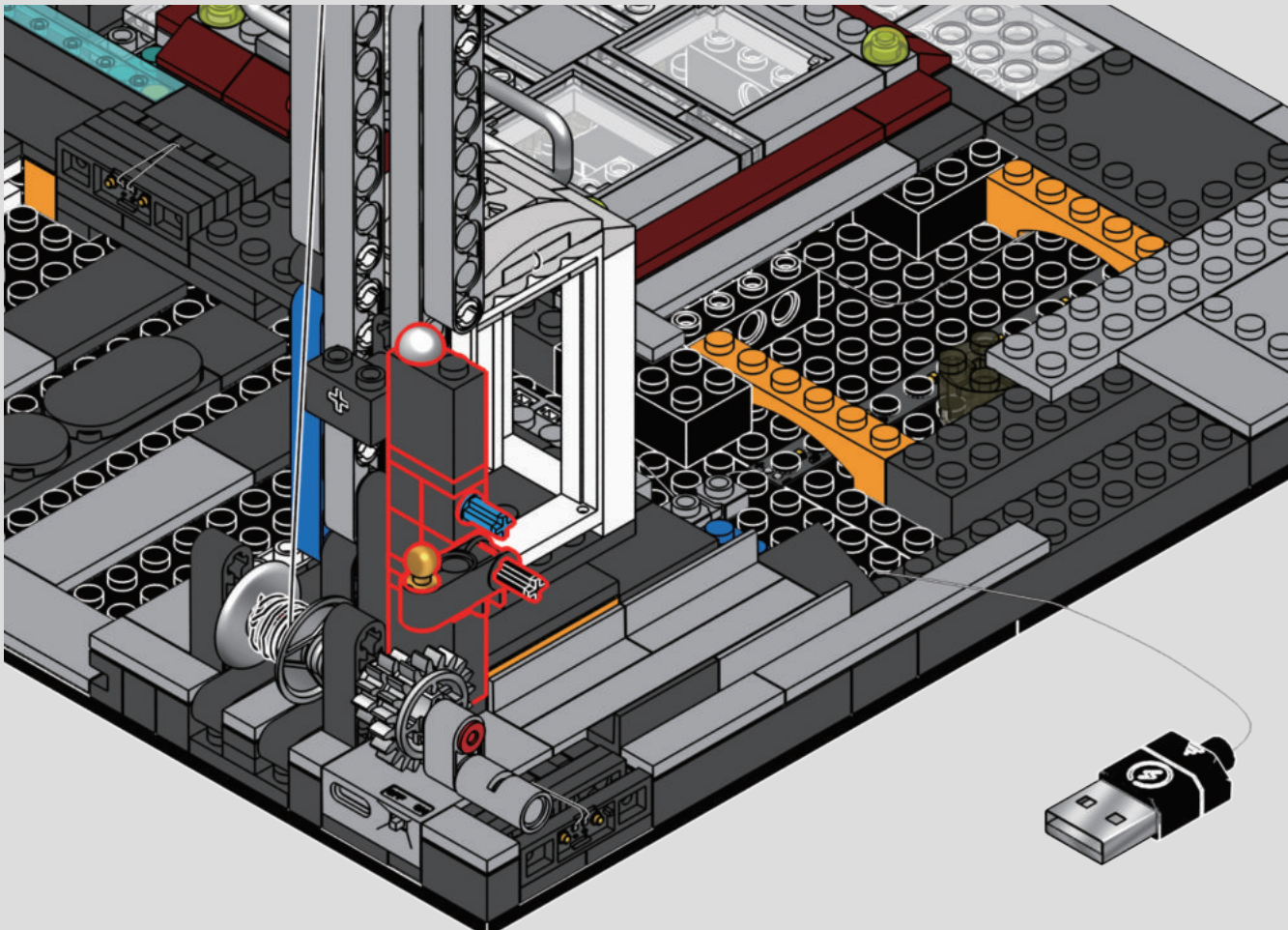

135

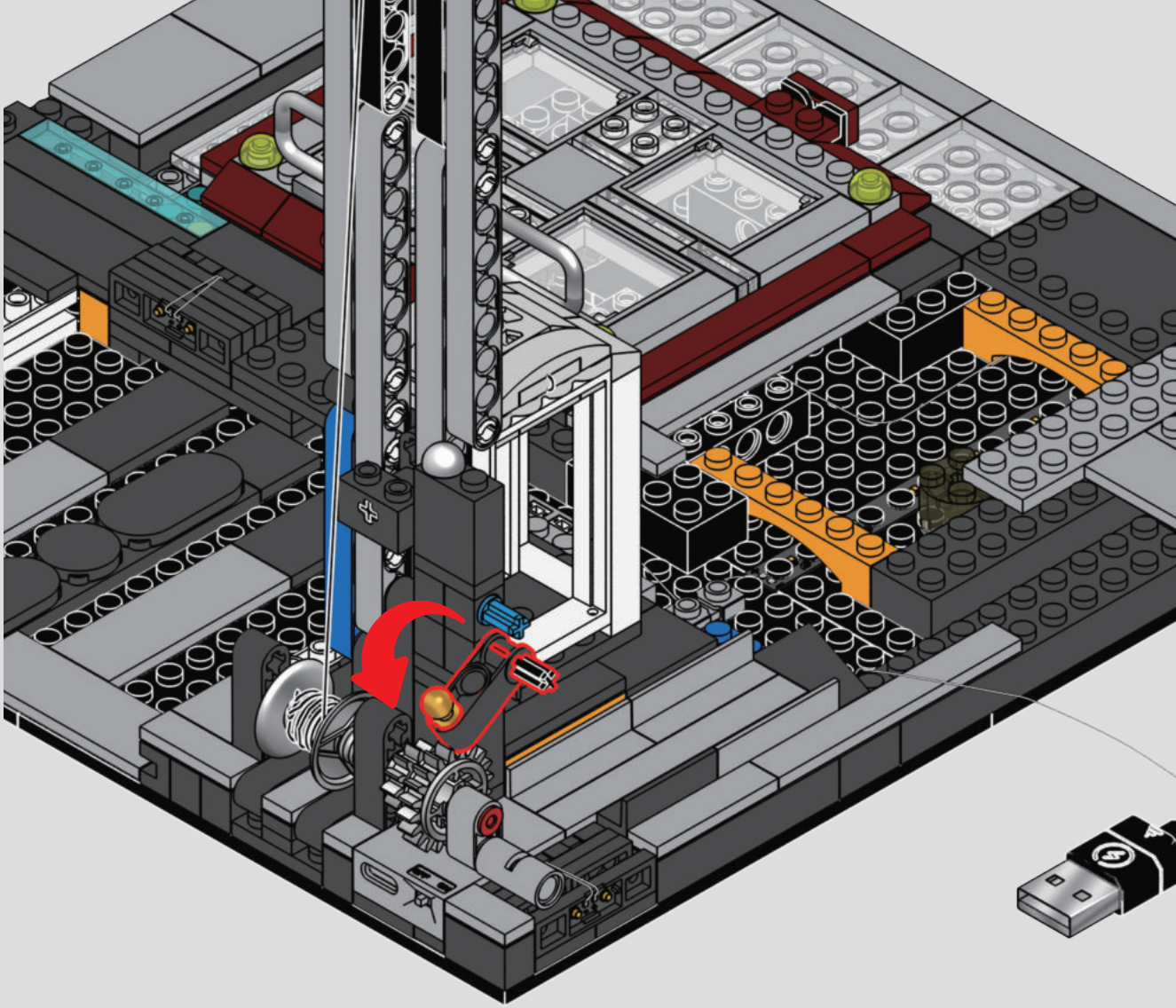

136

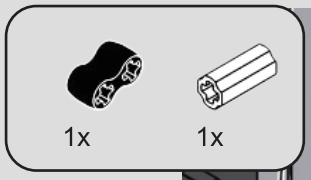

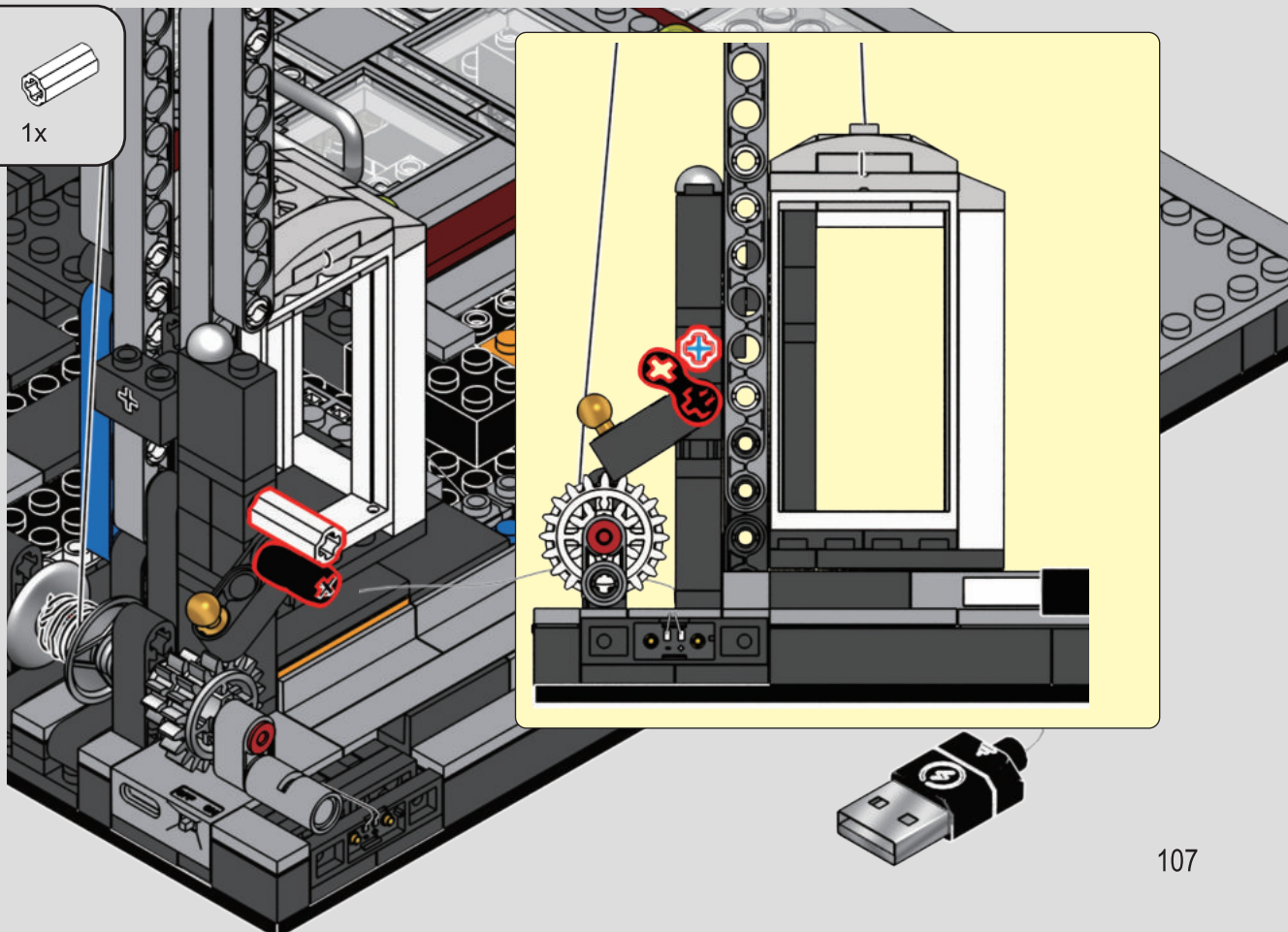

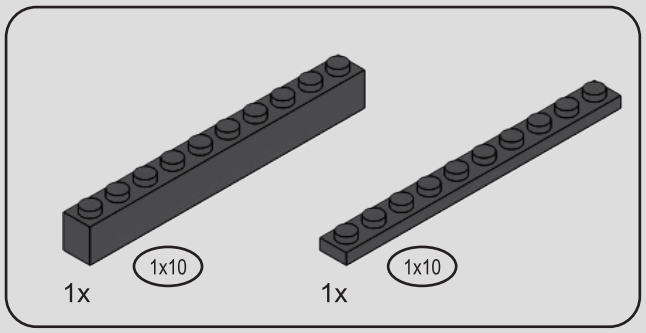

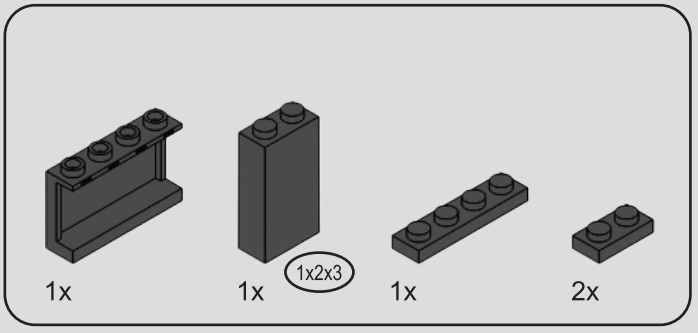

137

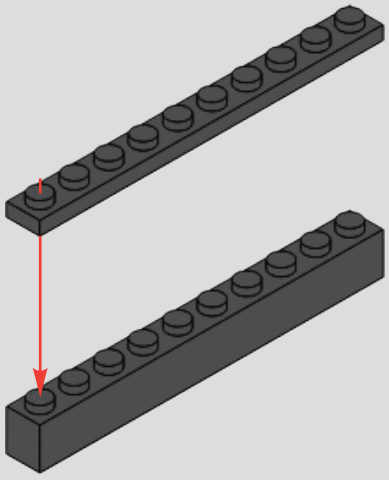

138

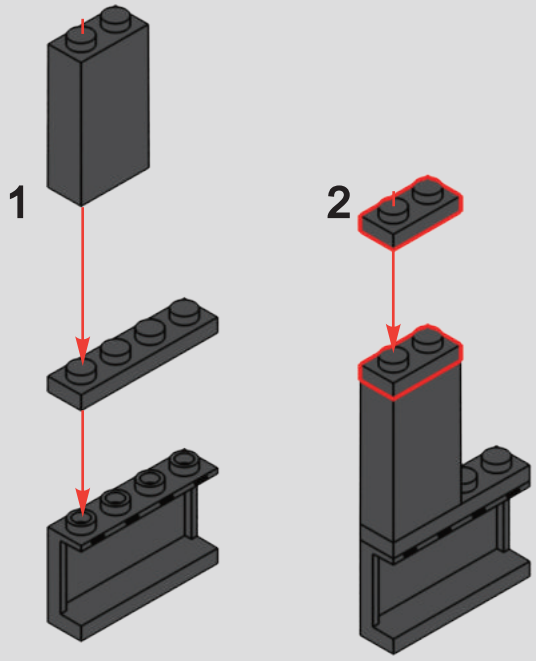

139

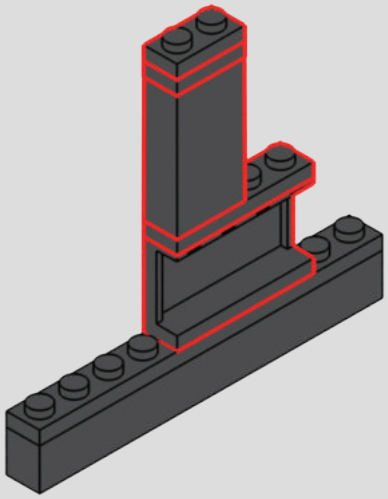

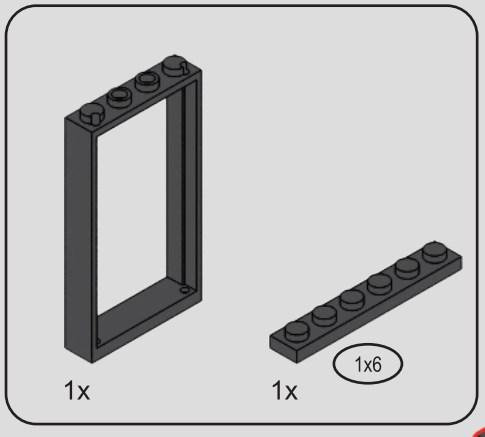

140

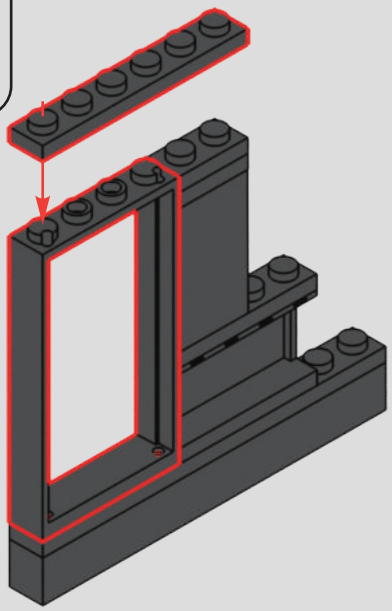

141

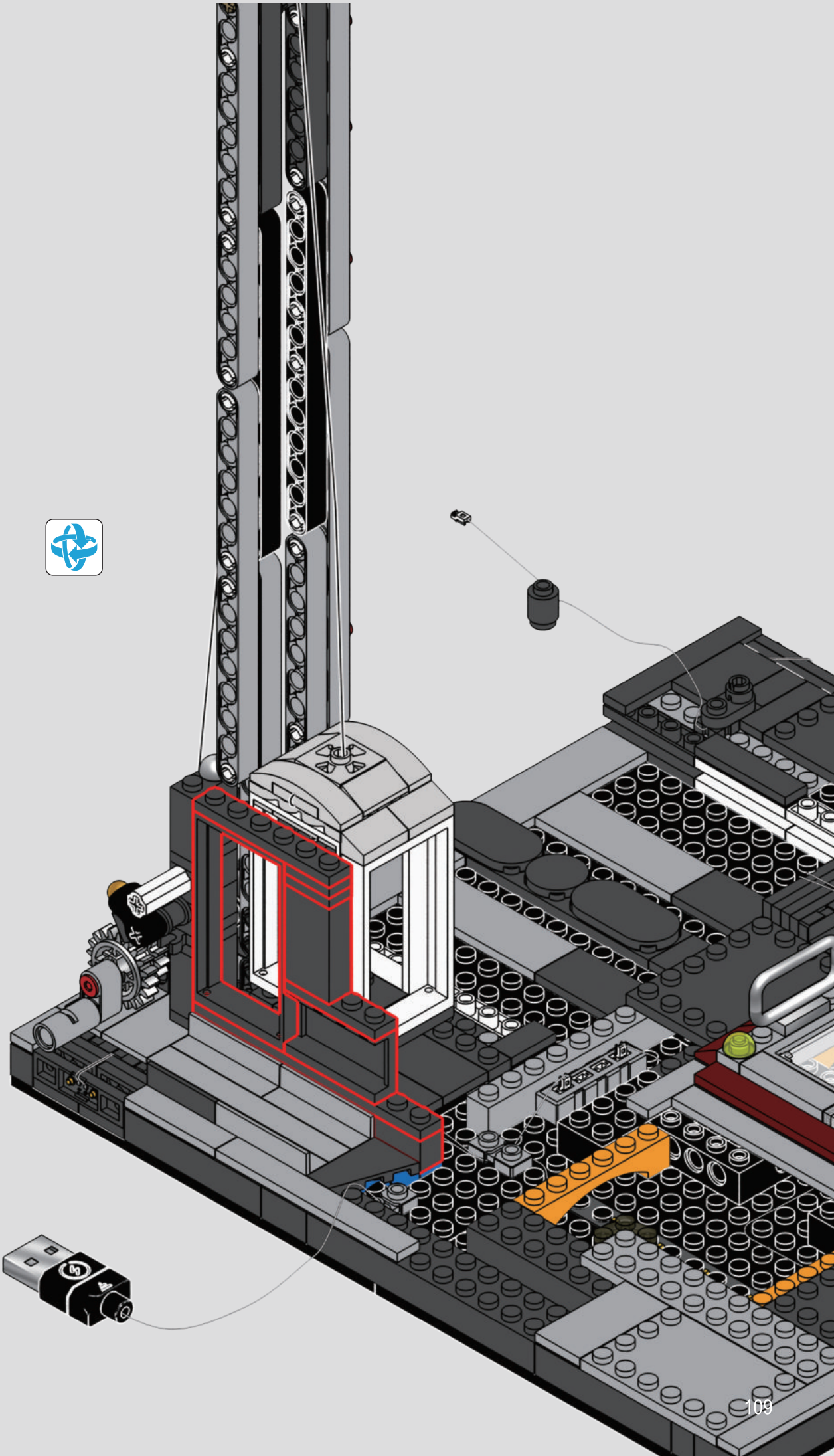

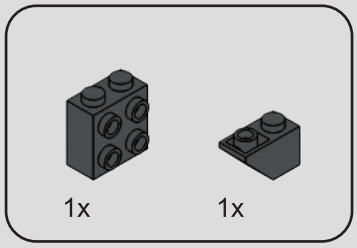

142

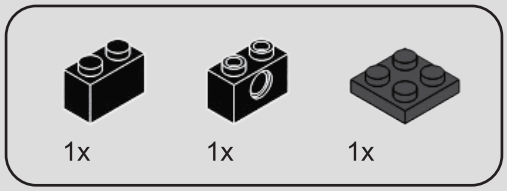

143

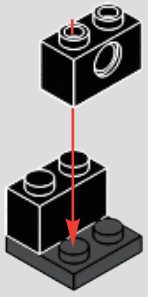

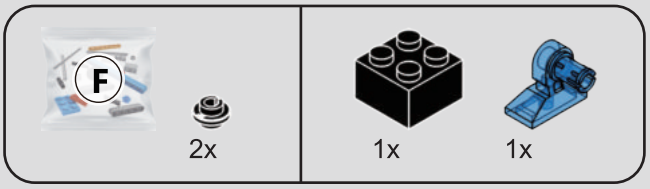

144

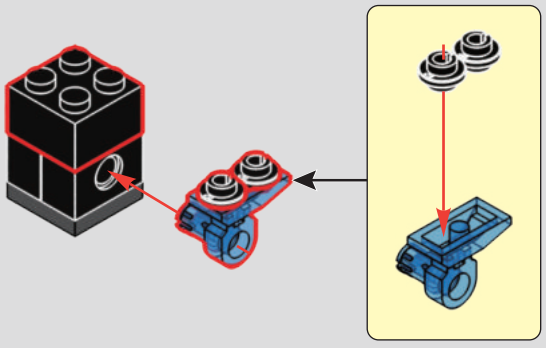

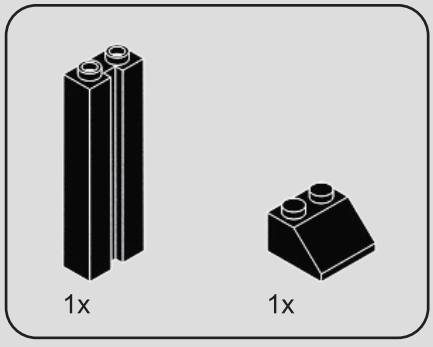

145

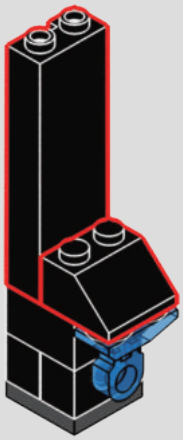

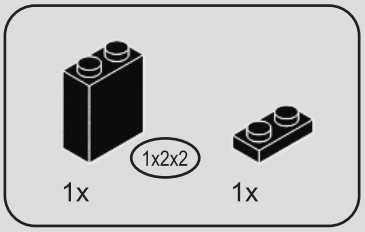

146

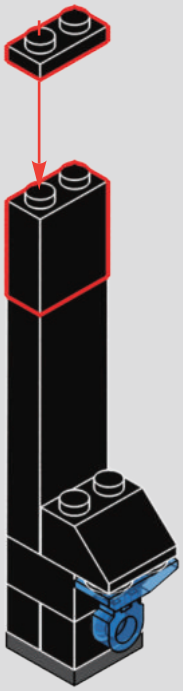

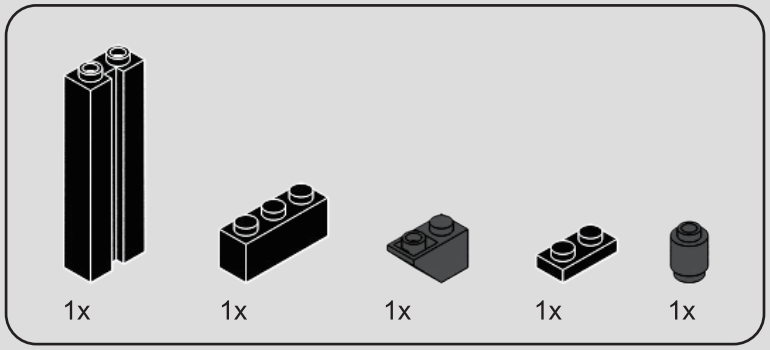

147

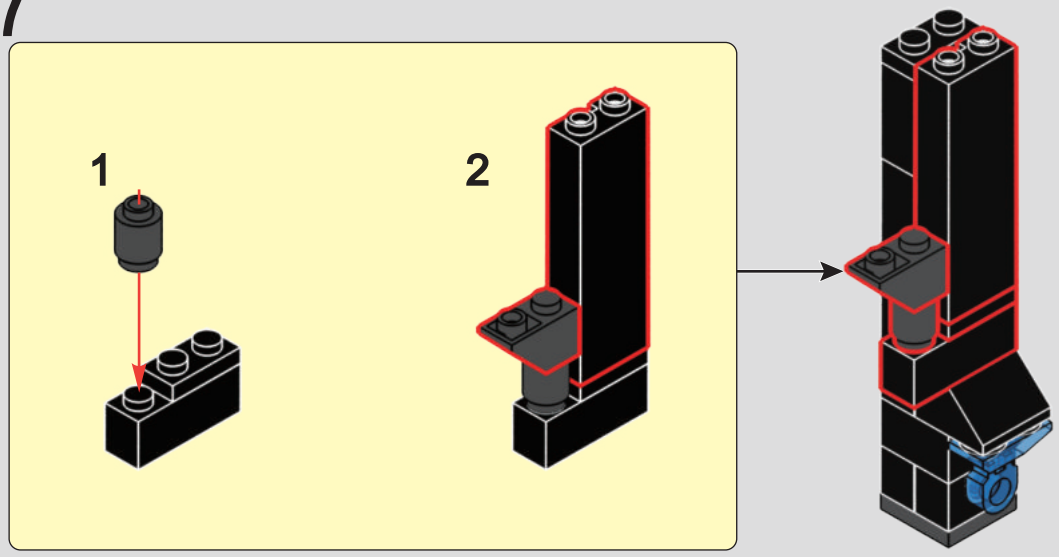

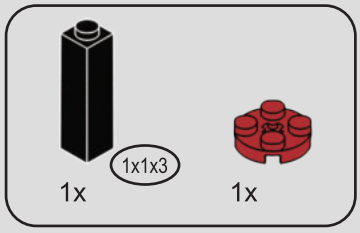

148

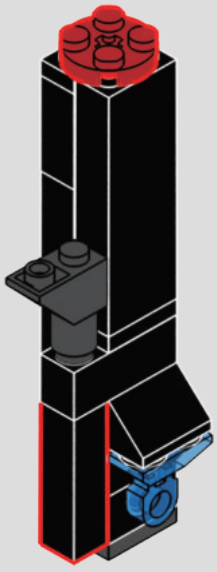

149

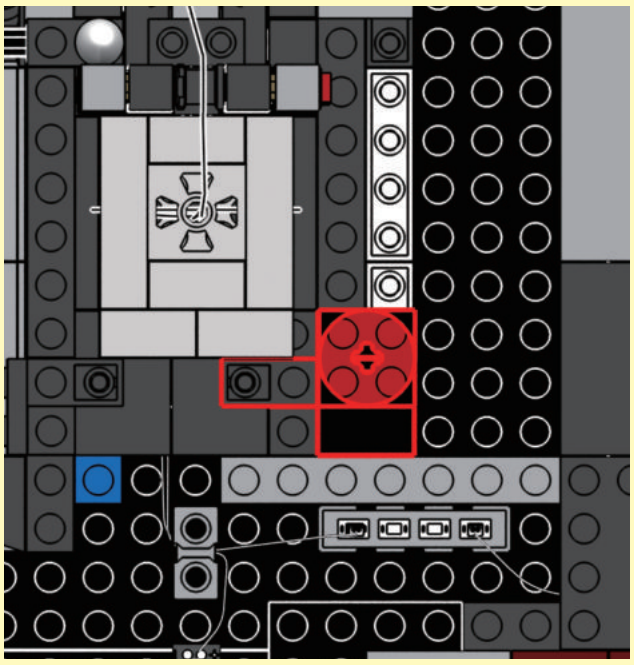

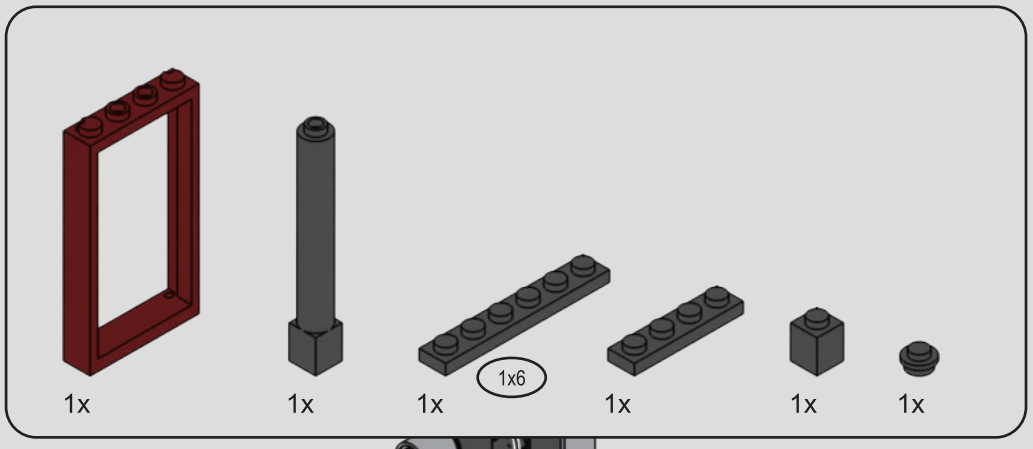

150

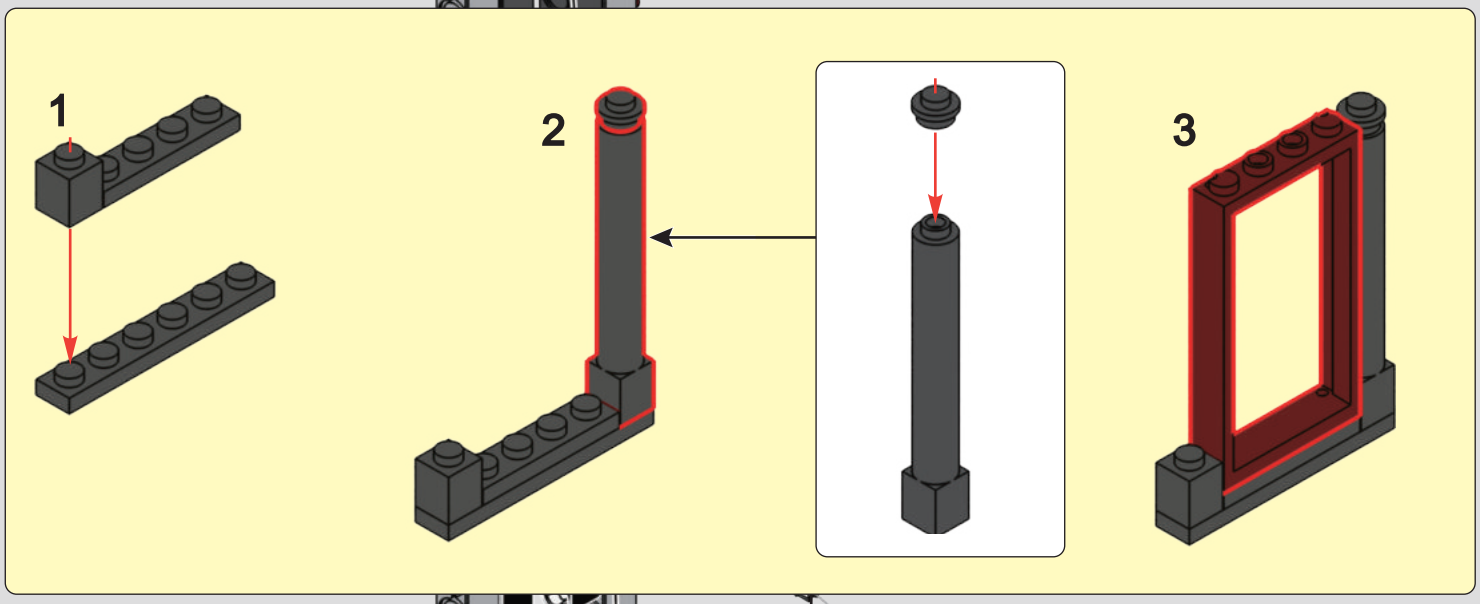

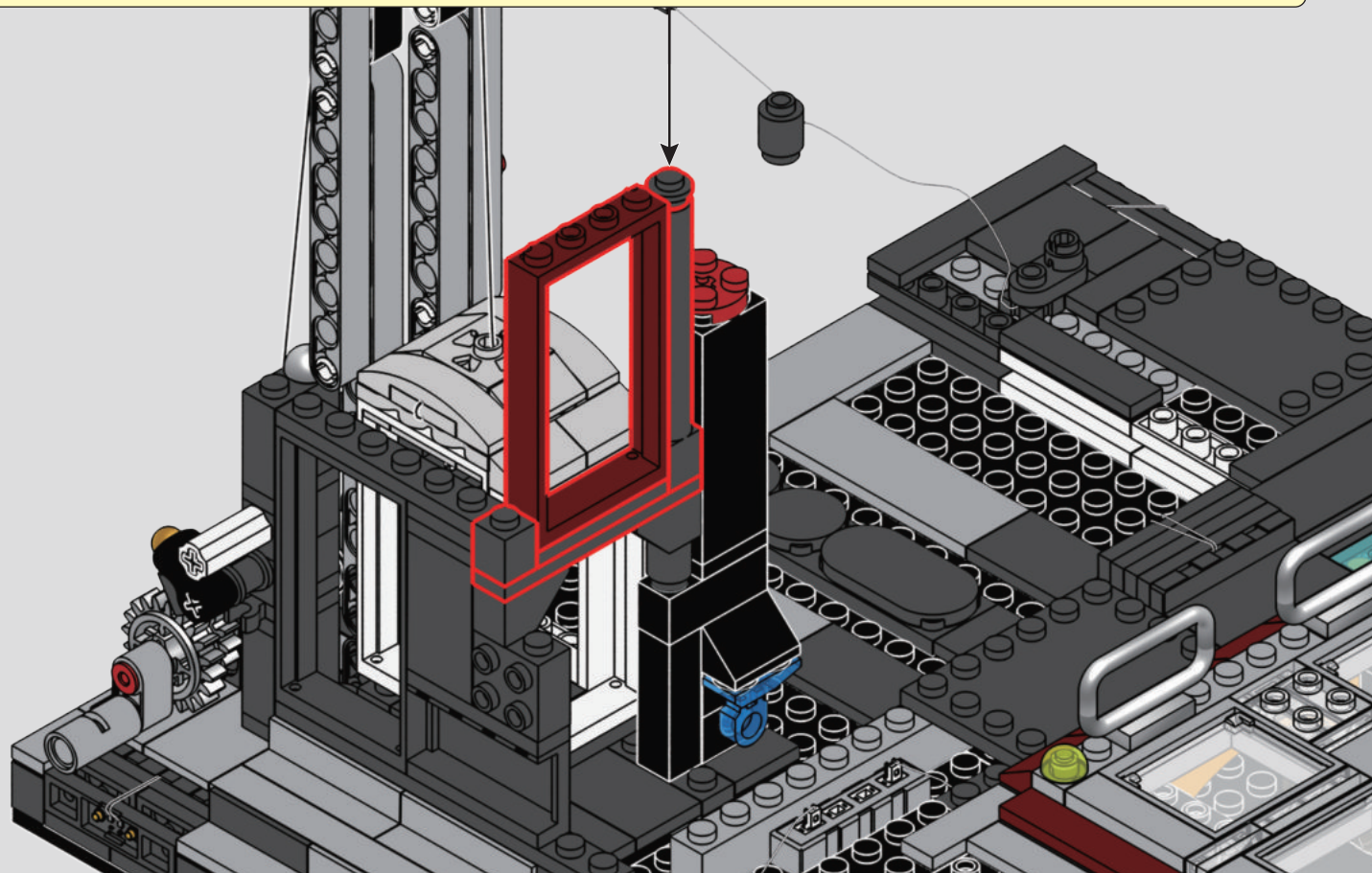

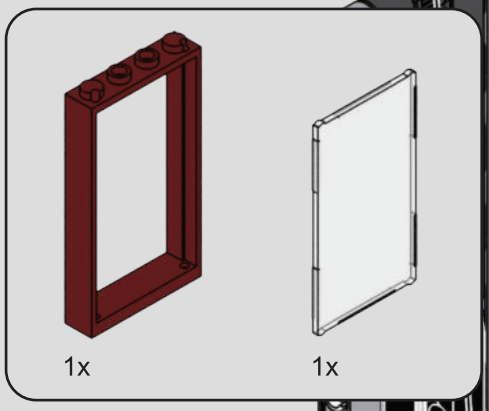

151

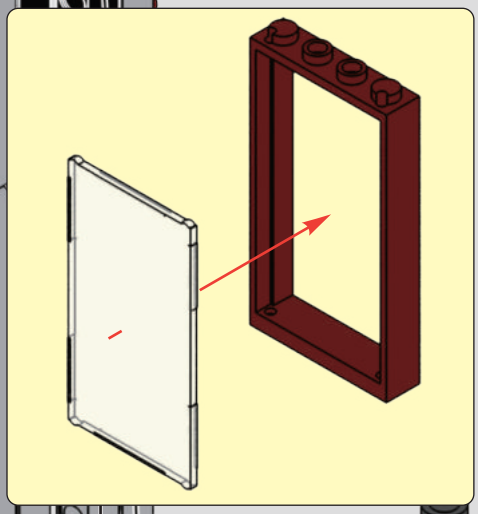

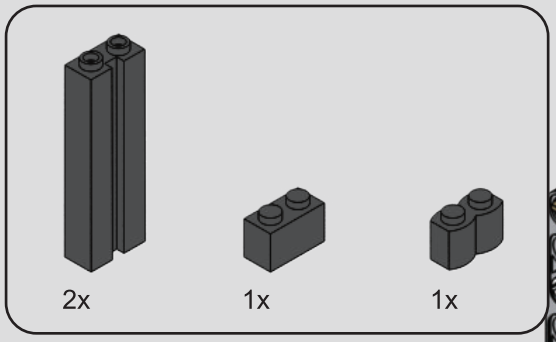

152

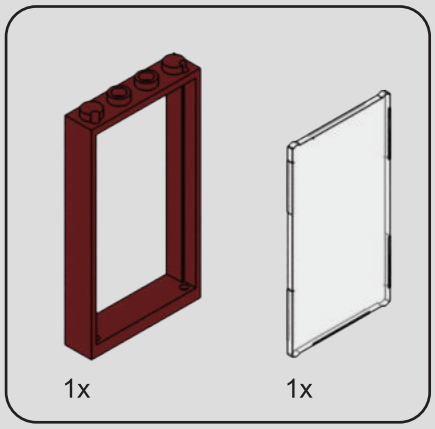

153

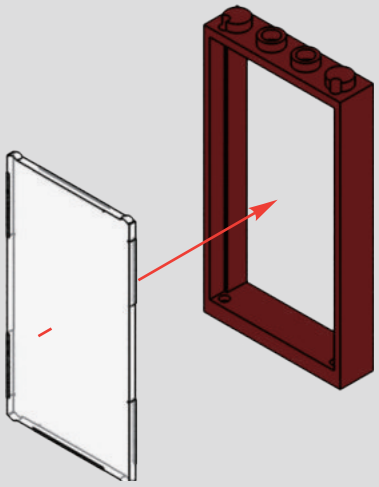

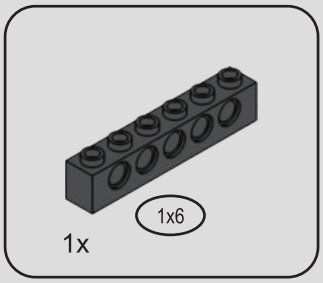

154

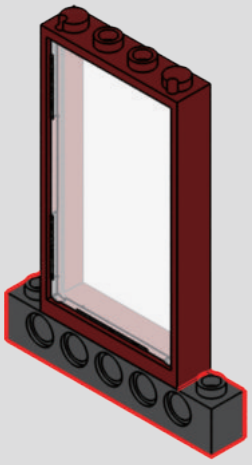

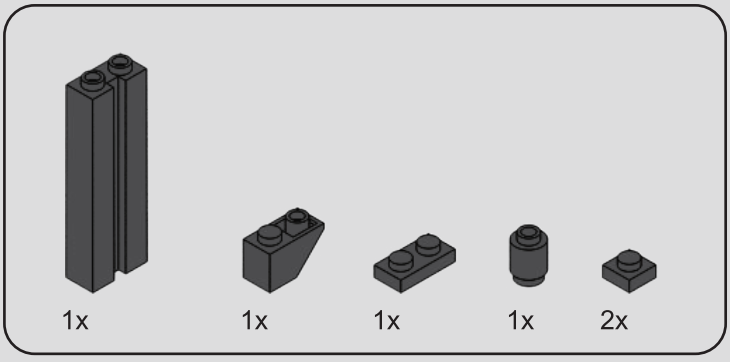

155

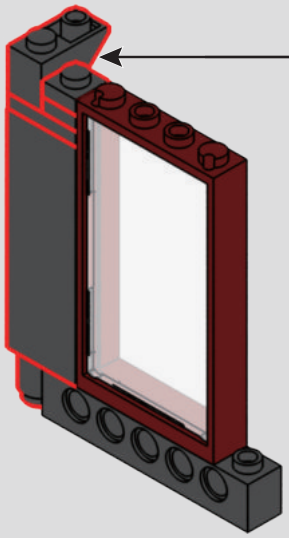

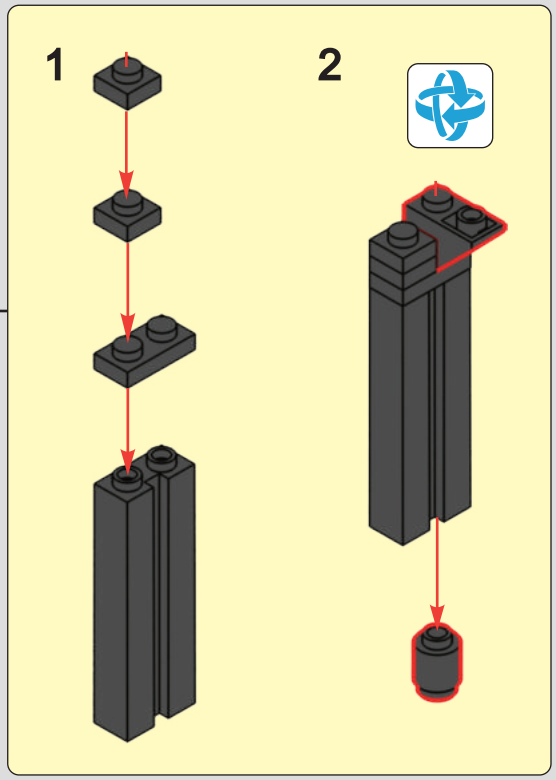

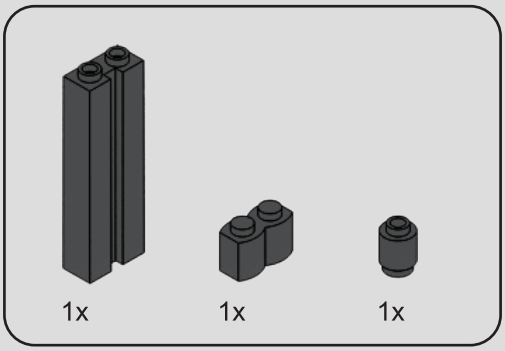

156



157

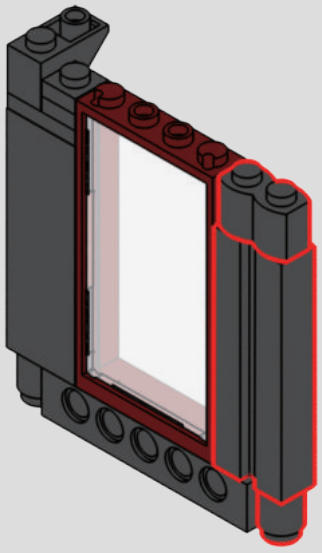

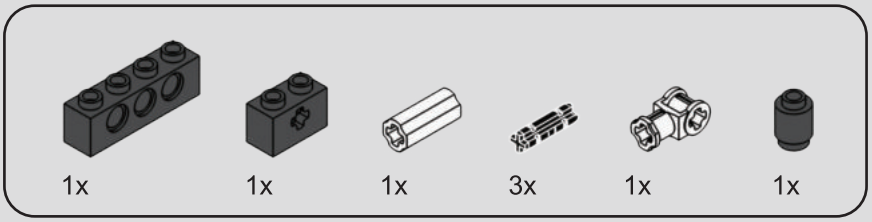

158

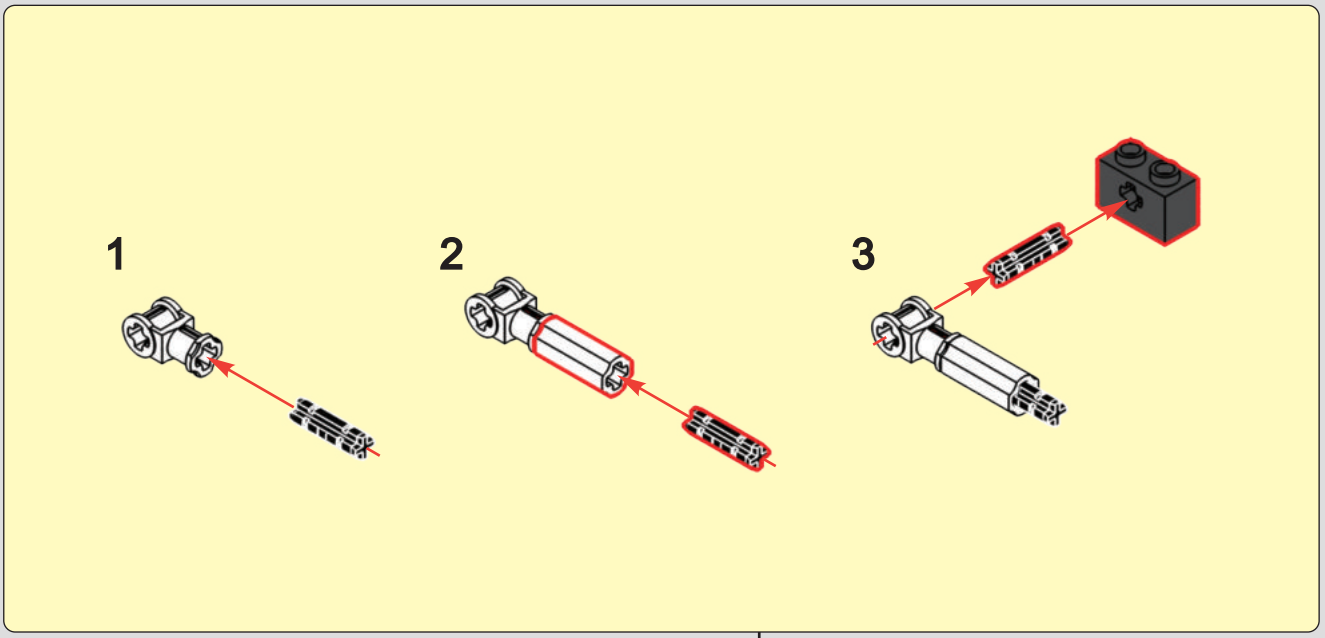

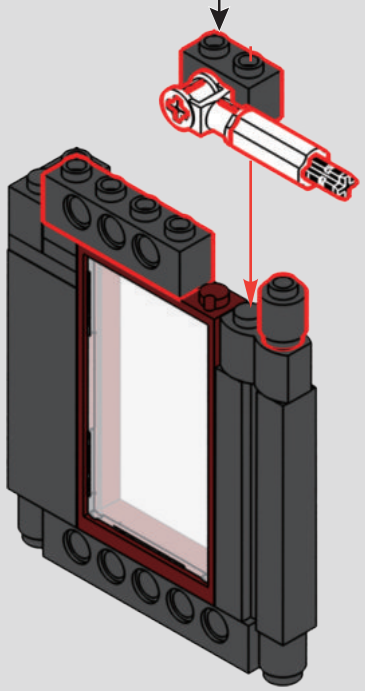

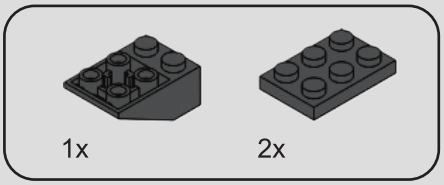

160

159

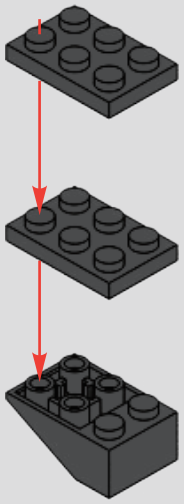

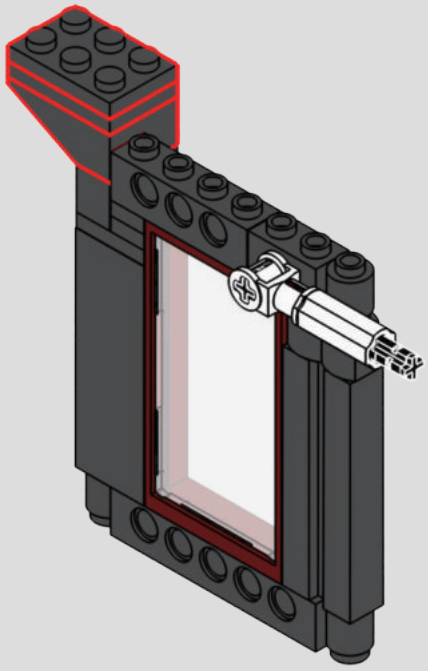

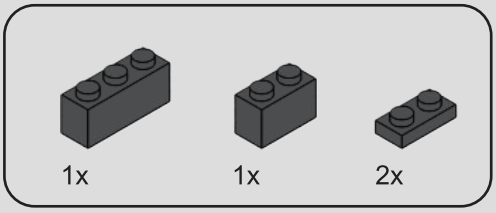

161

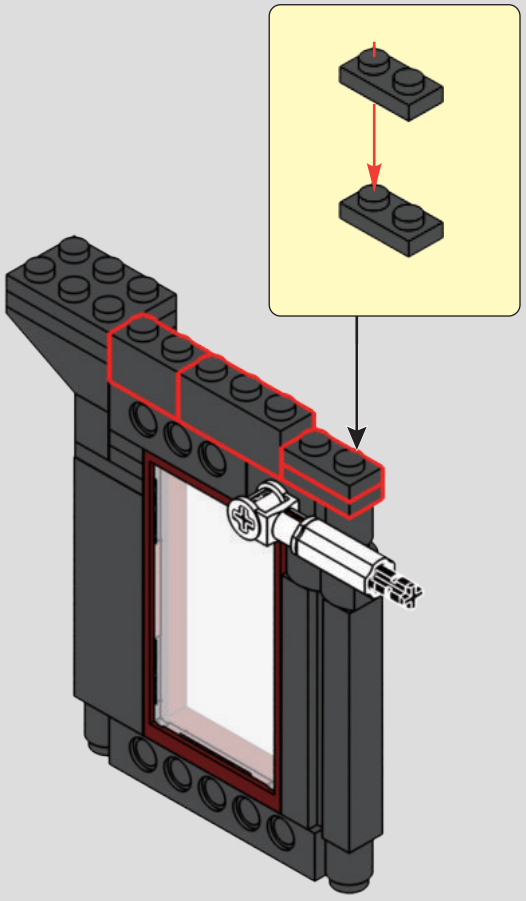

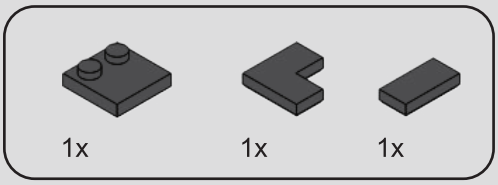

162

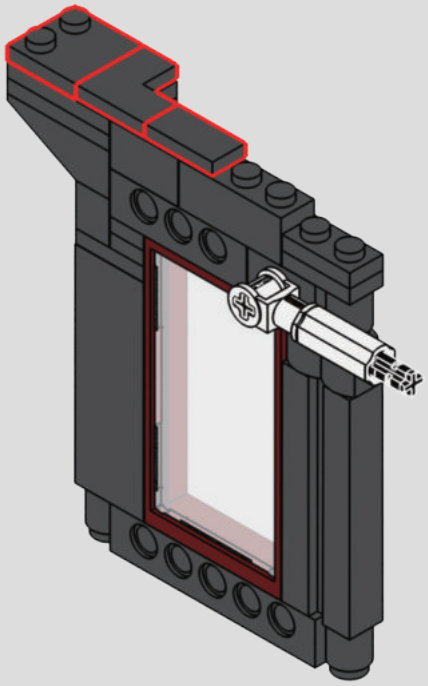

163

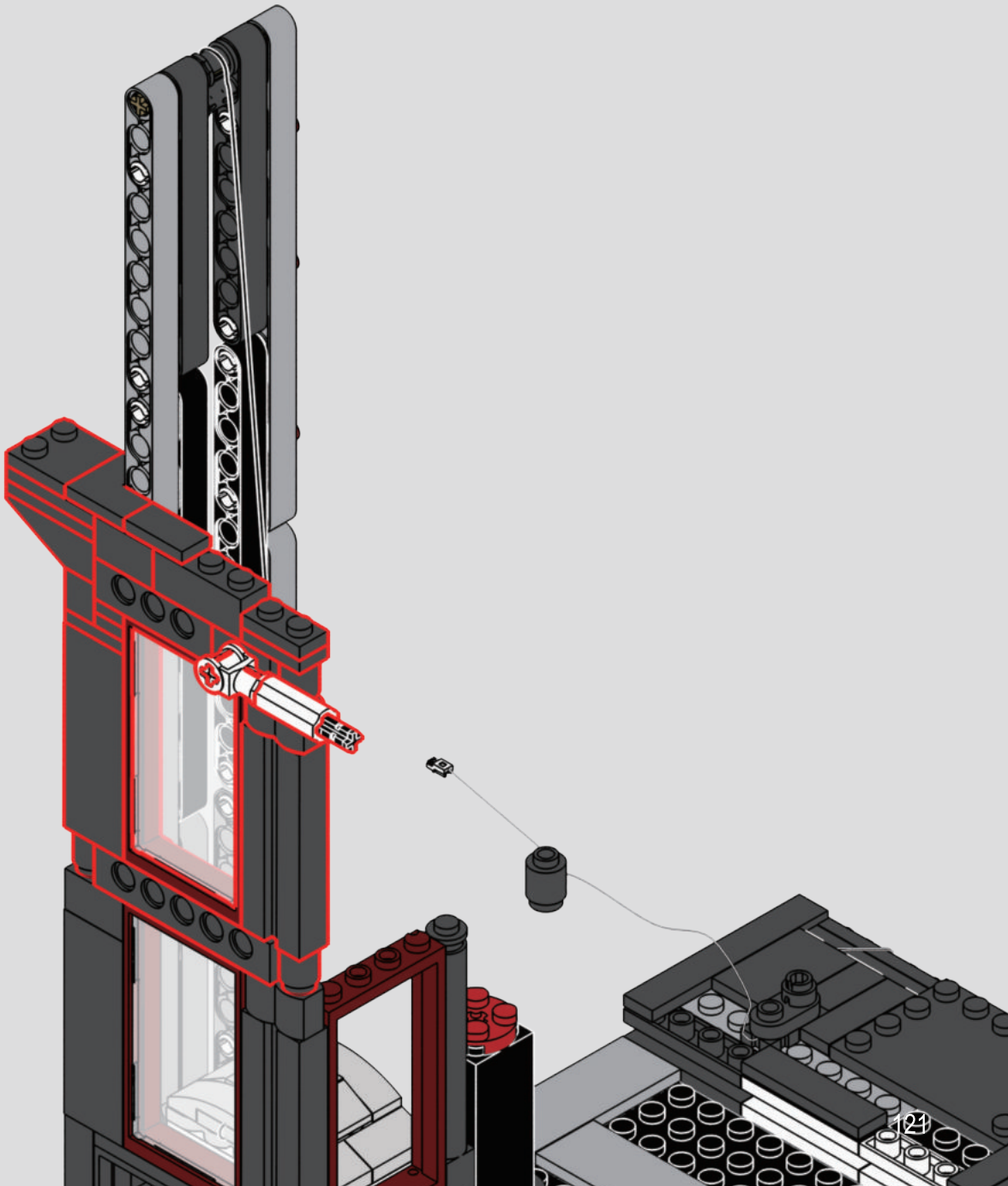

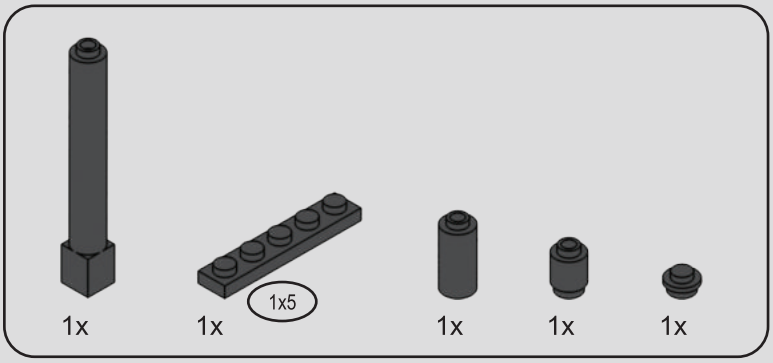

164

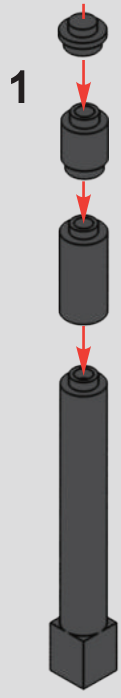

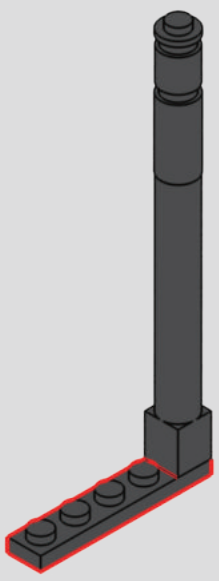

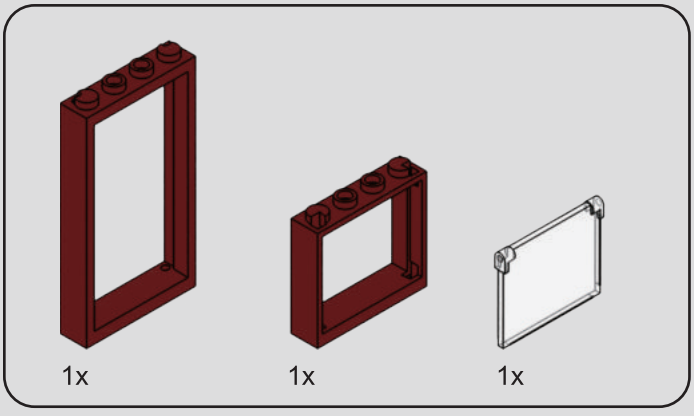

165

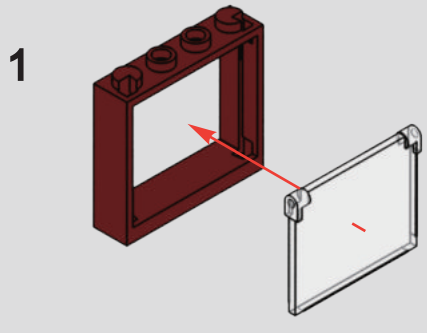

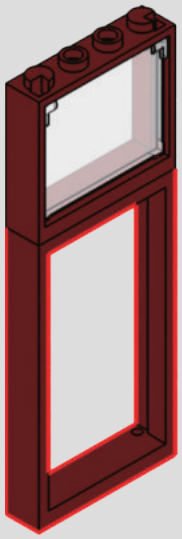

166

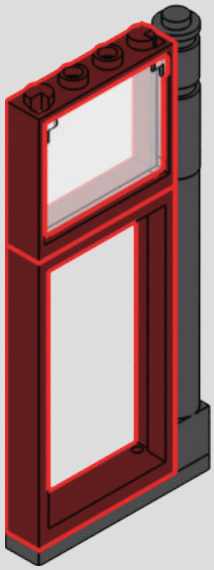

167

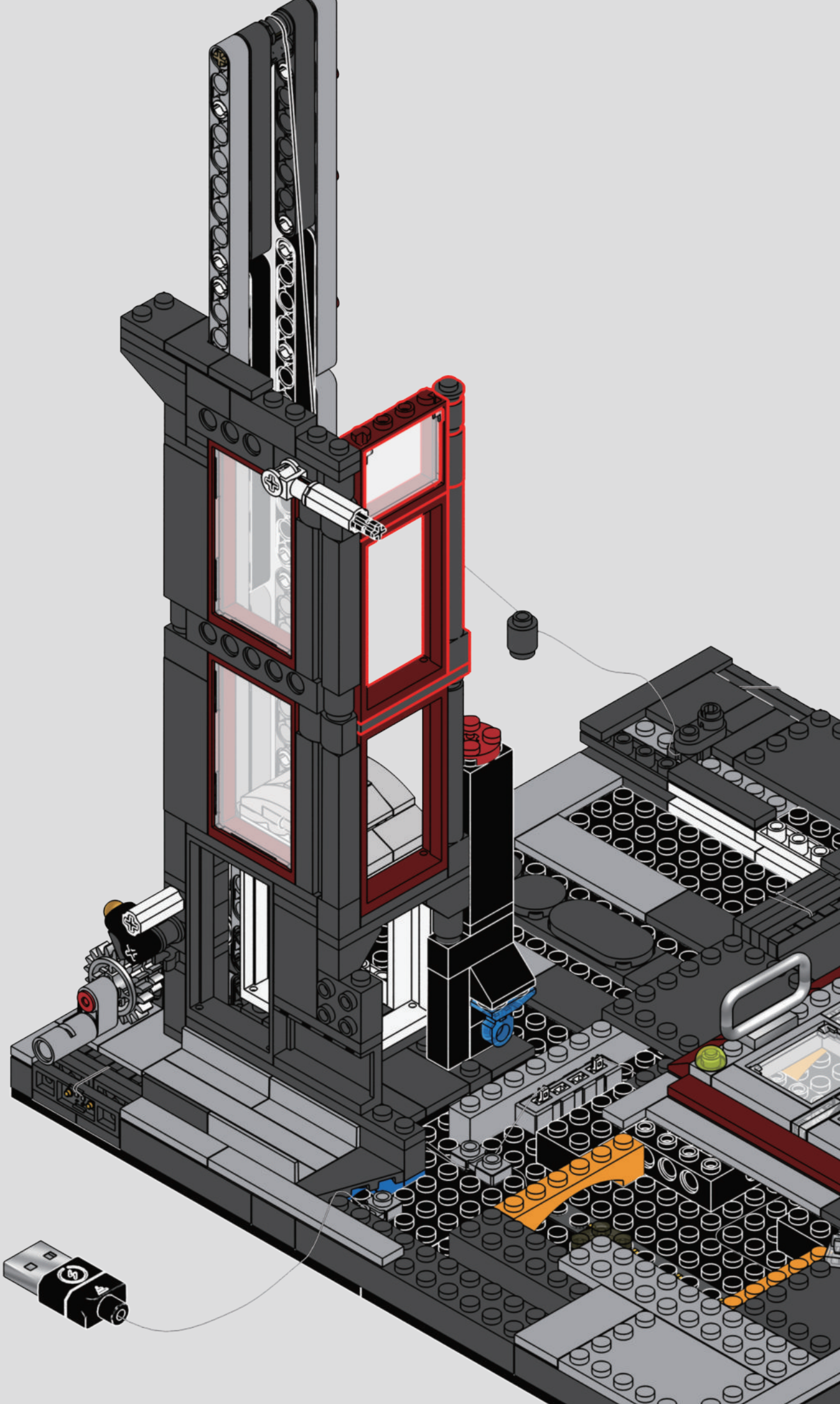

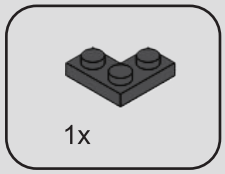

168

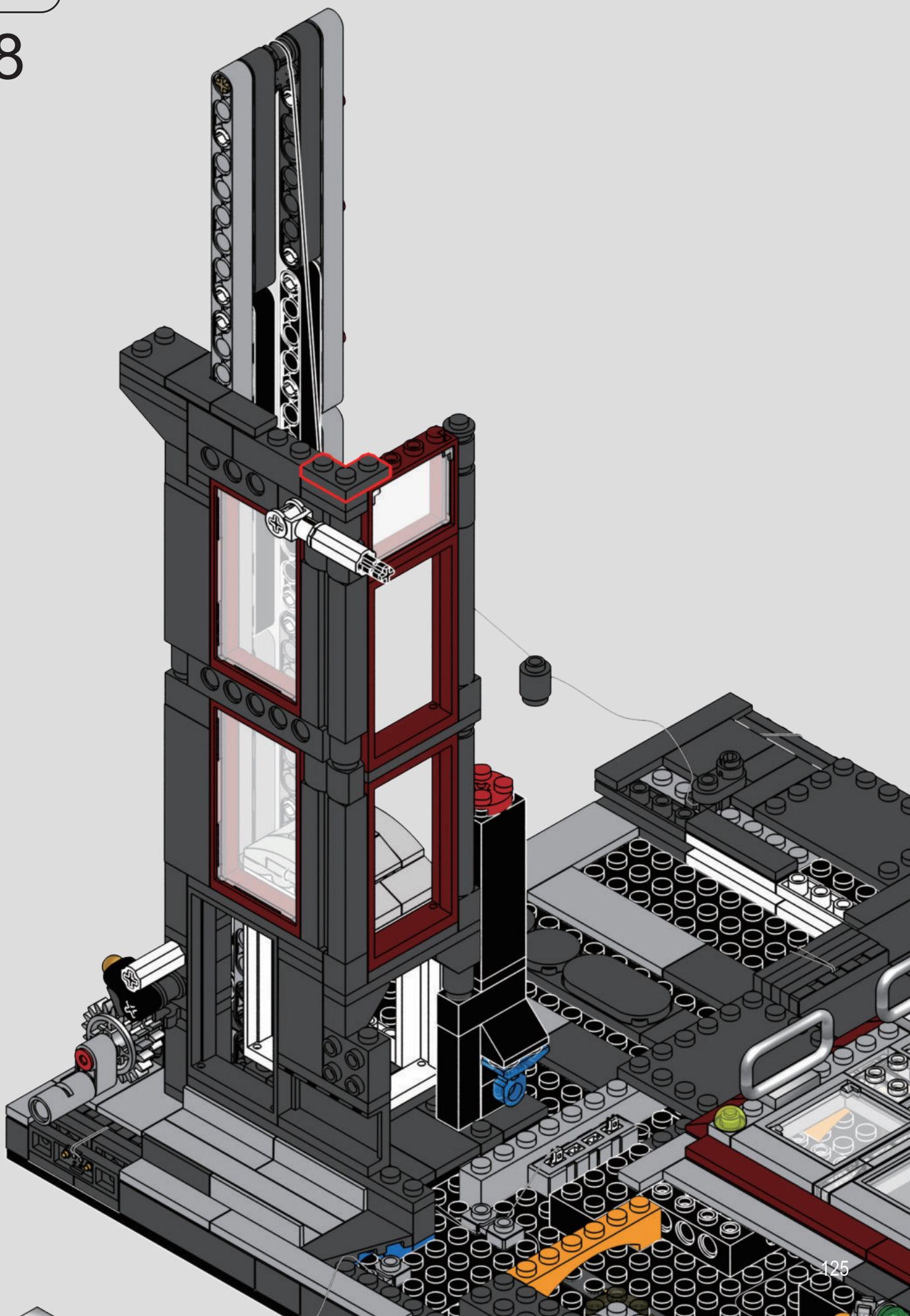

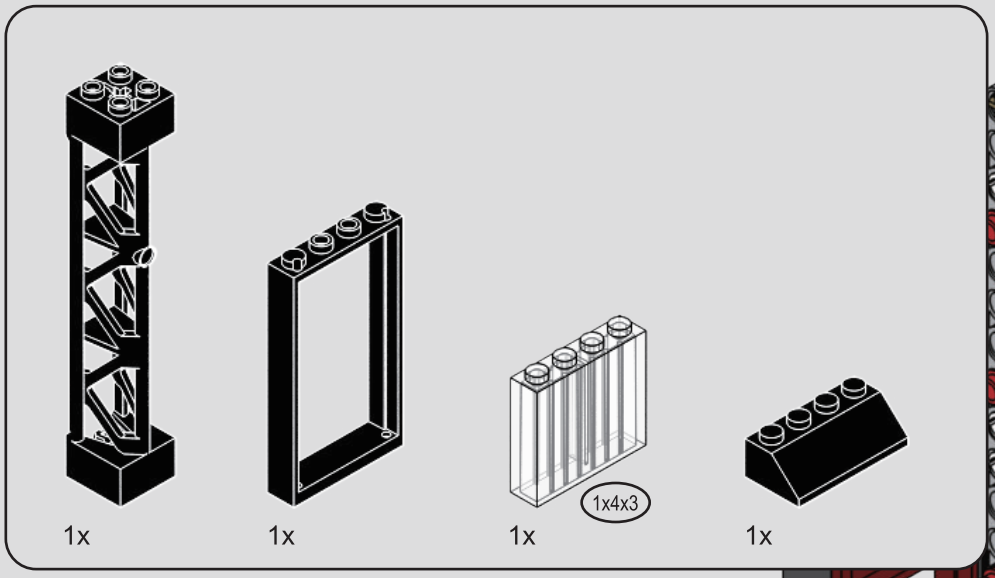

169

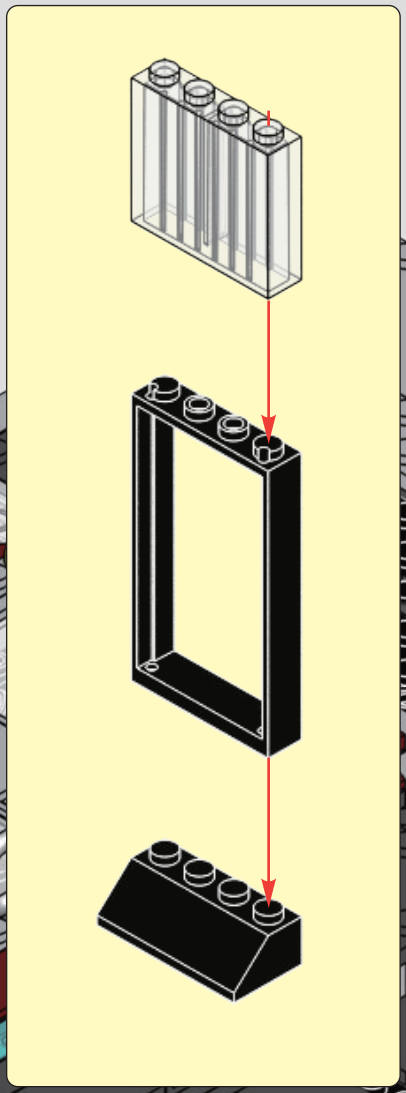

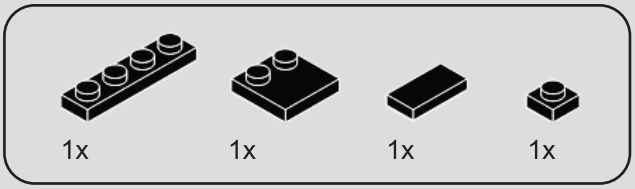

170

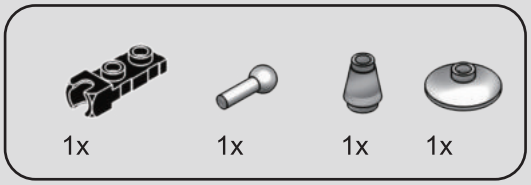

171

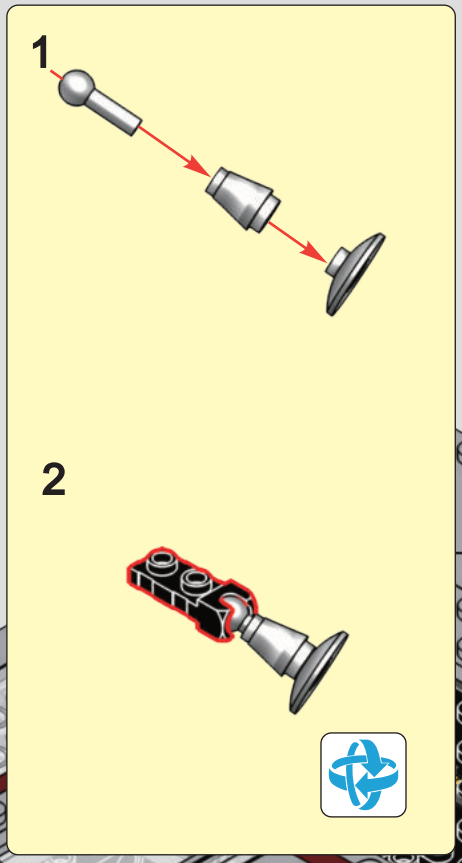

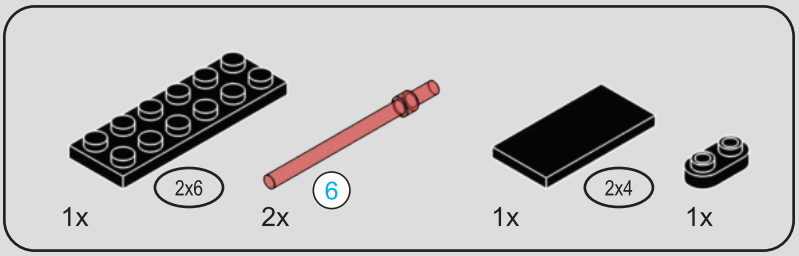

172

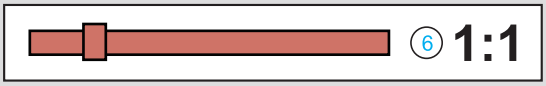

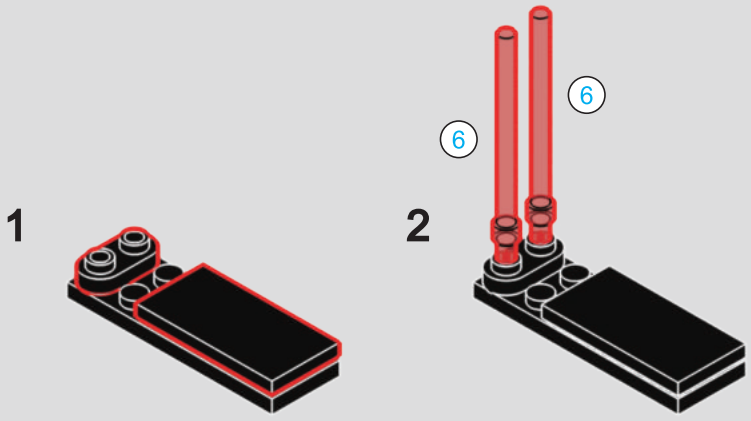

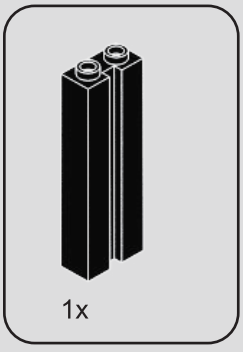

173

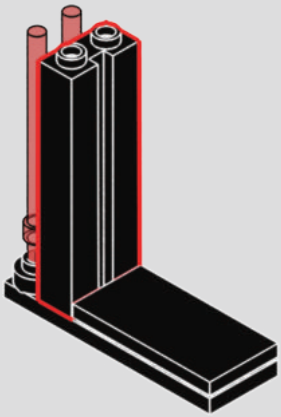

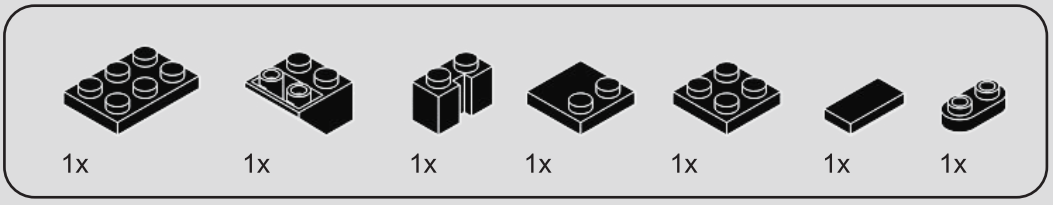

174

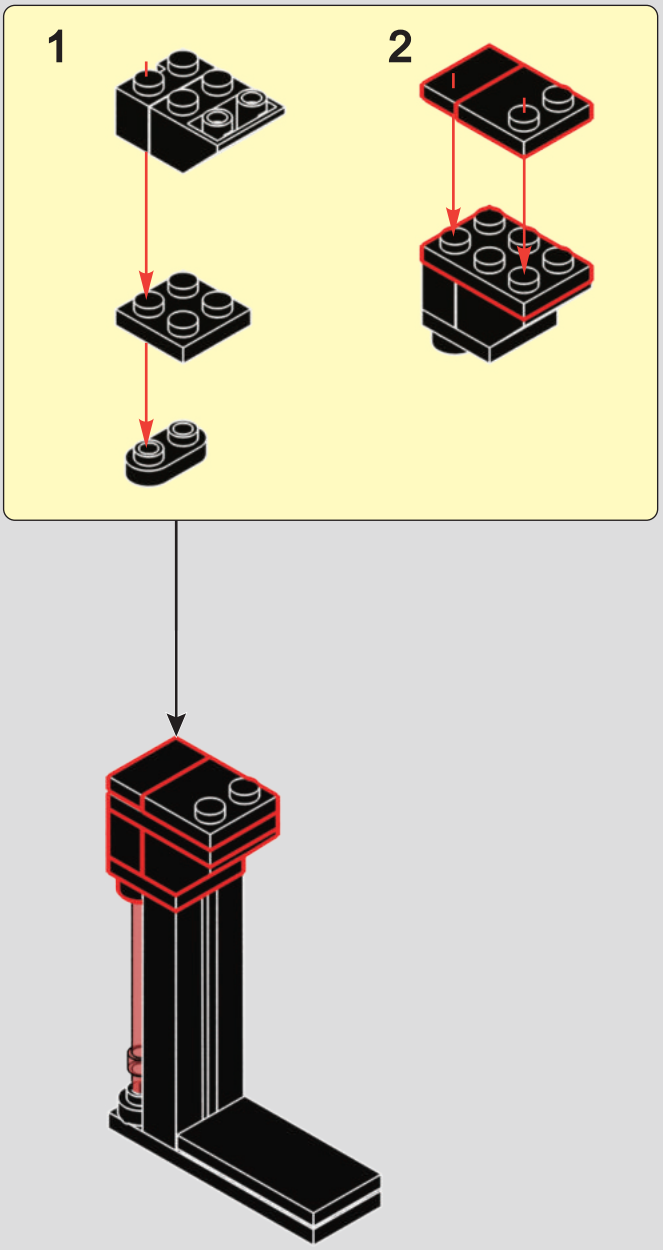

175

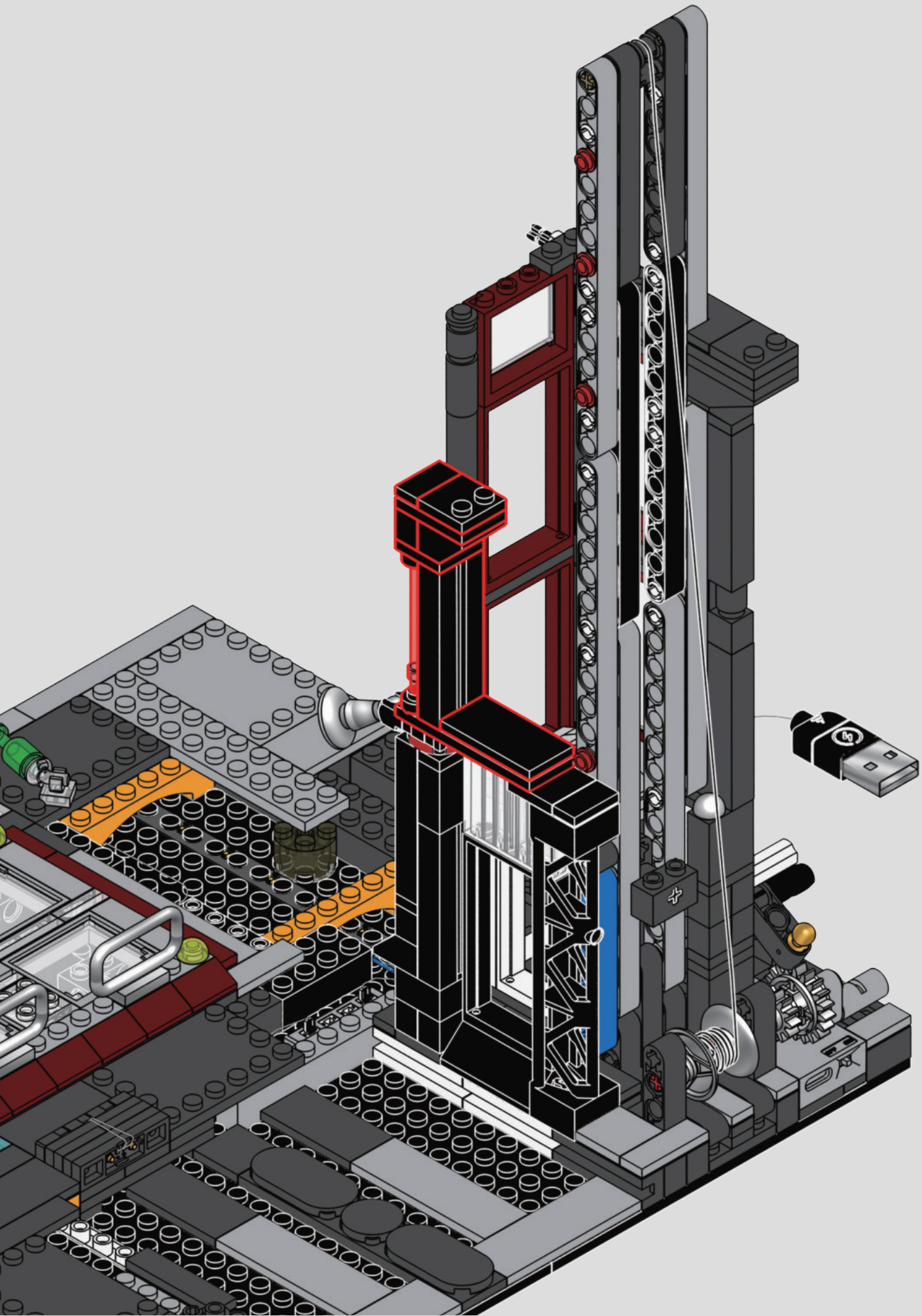

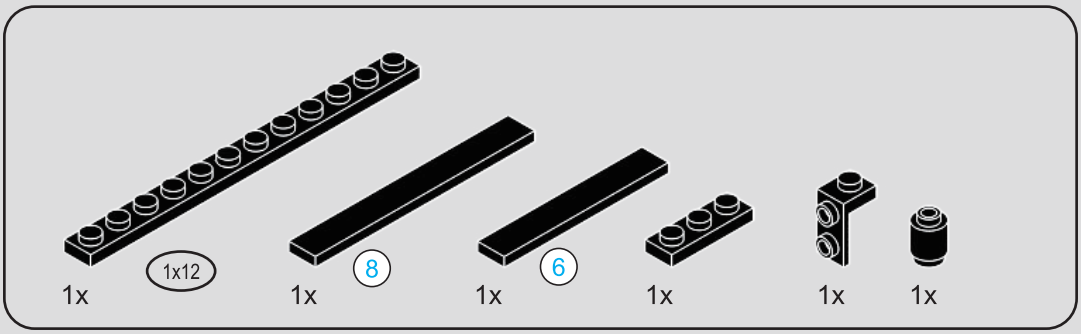

176



1

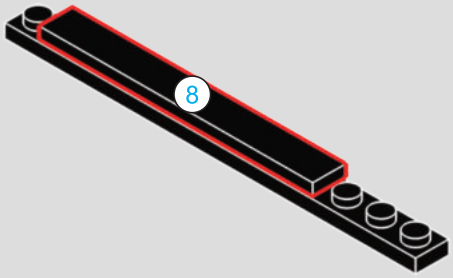

2

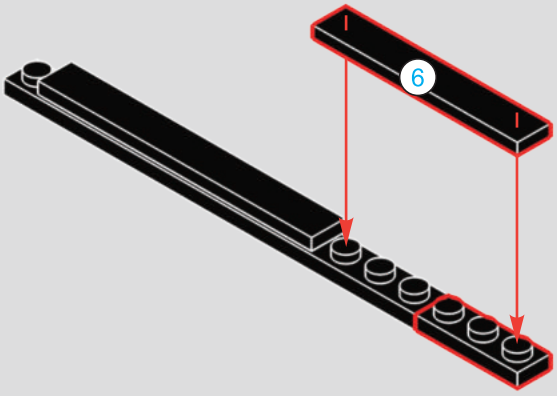

3

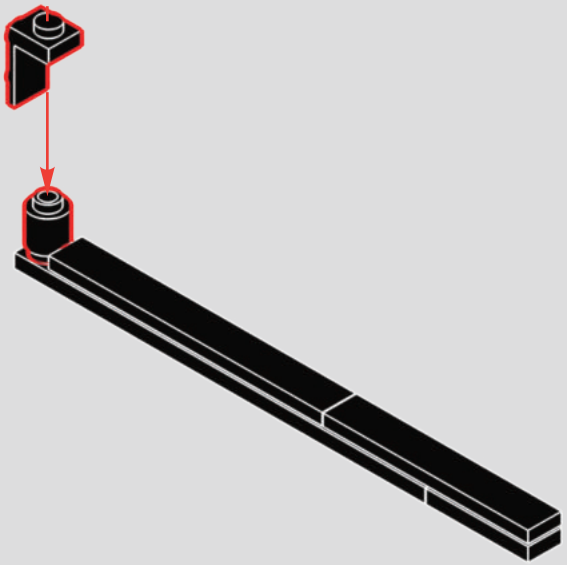

177

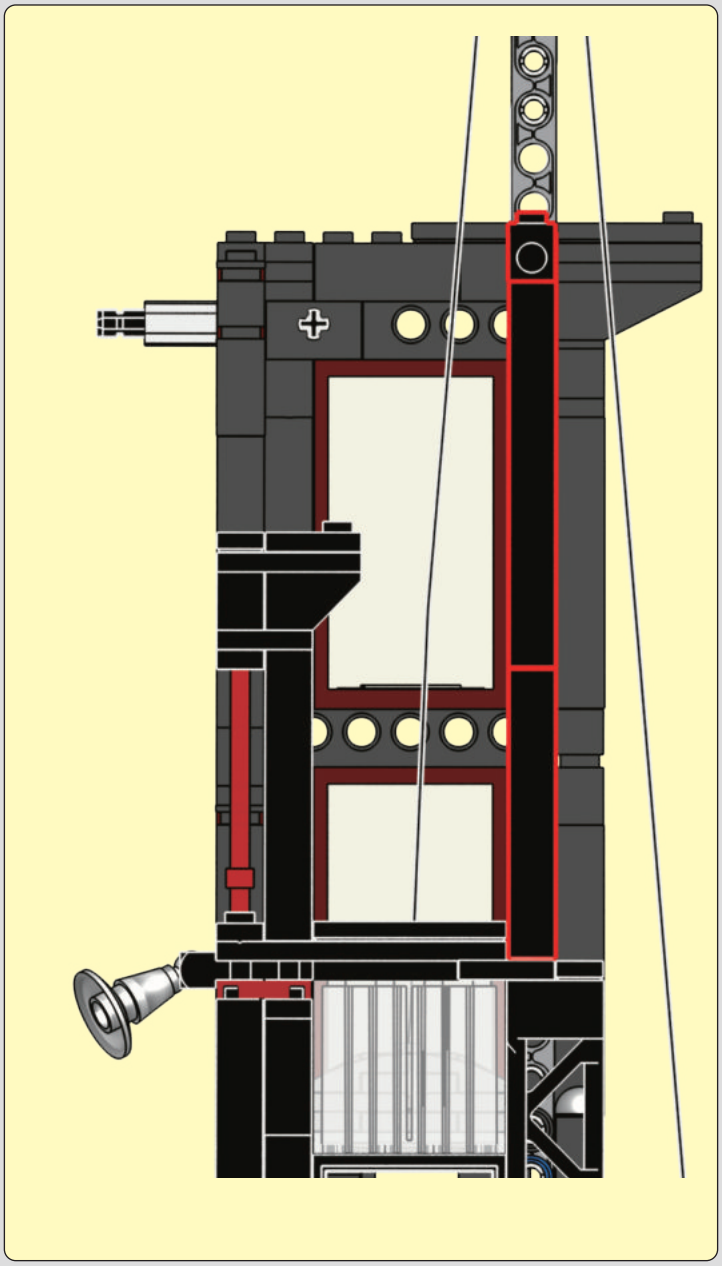

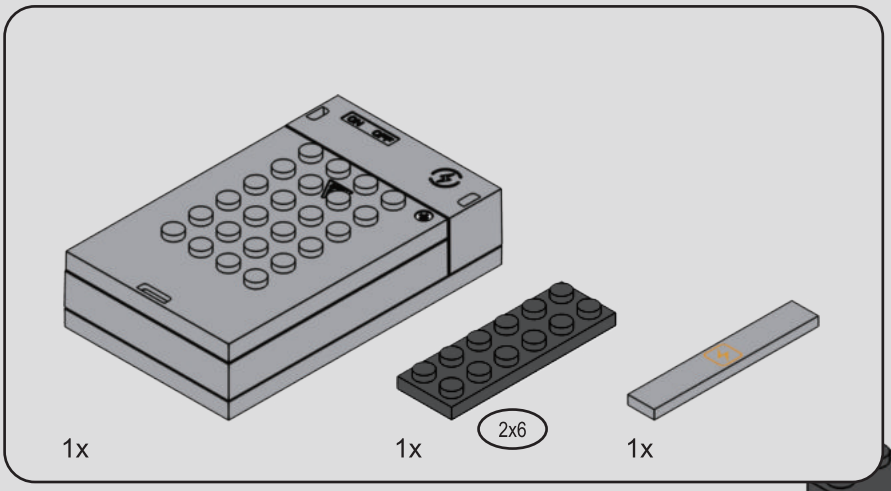
1x
2x6
1x
1x

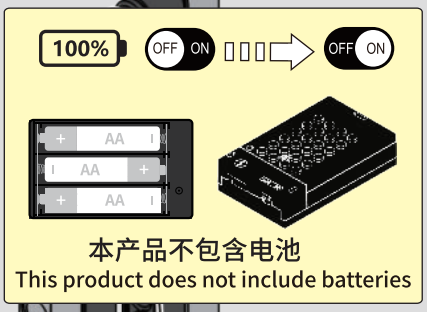
100%
OFF ON
OFF ON
AA
AA
AA
本产品不包含电池
This product does not include batteries

178

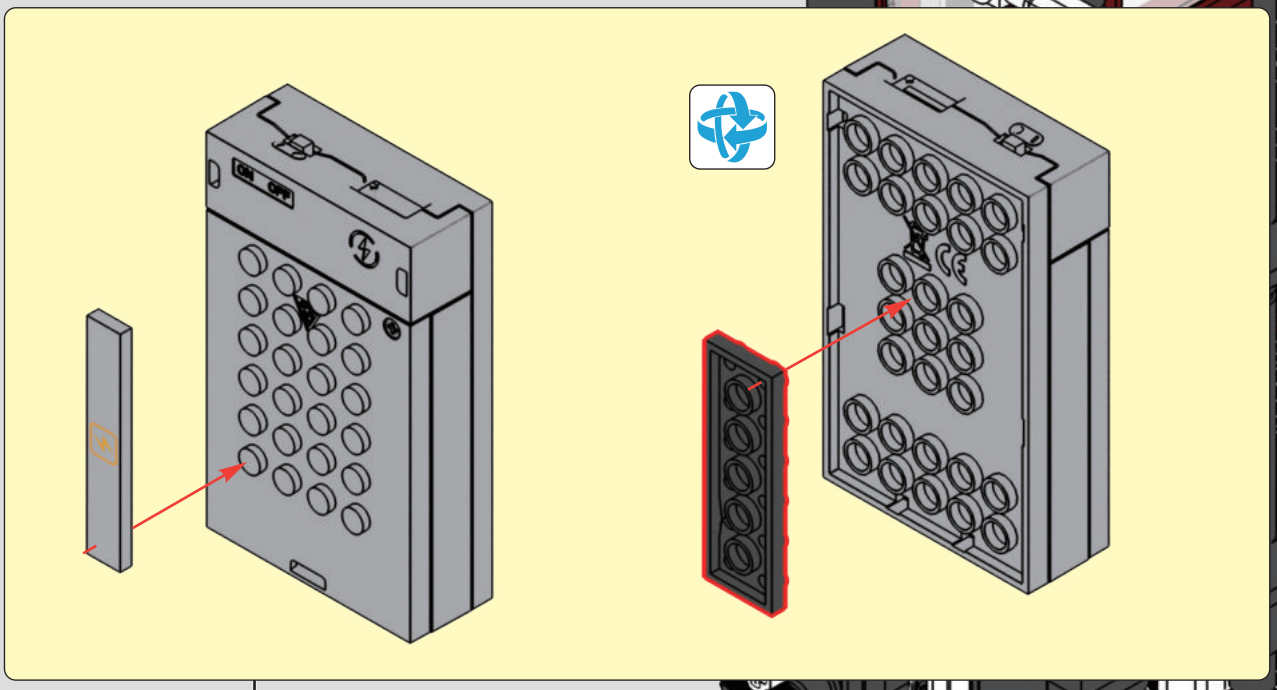

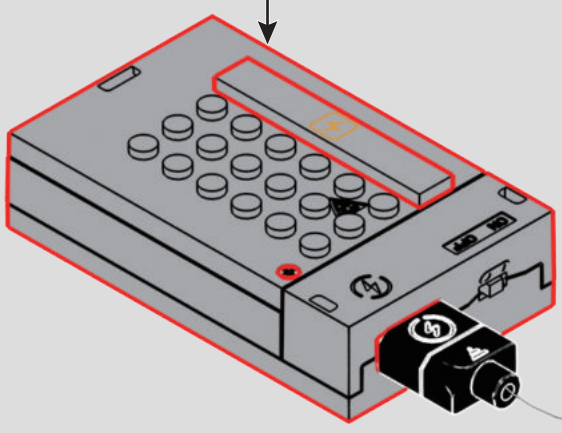

179

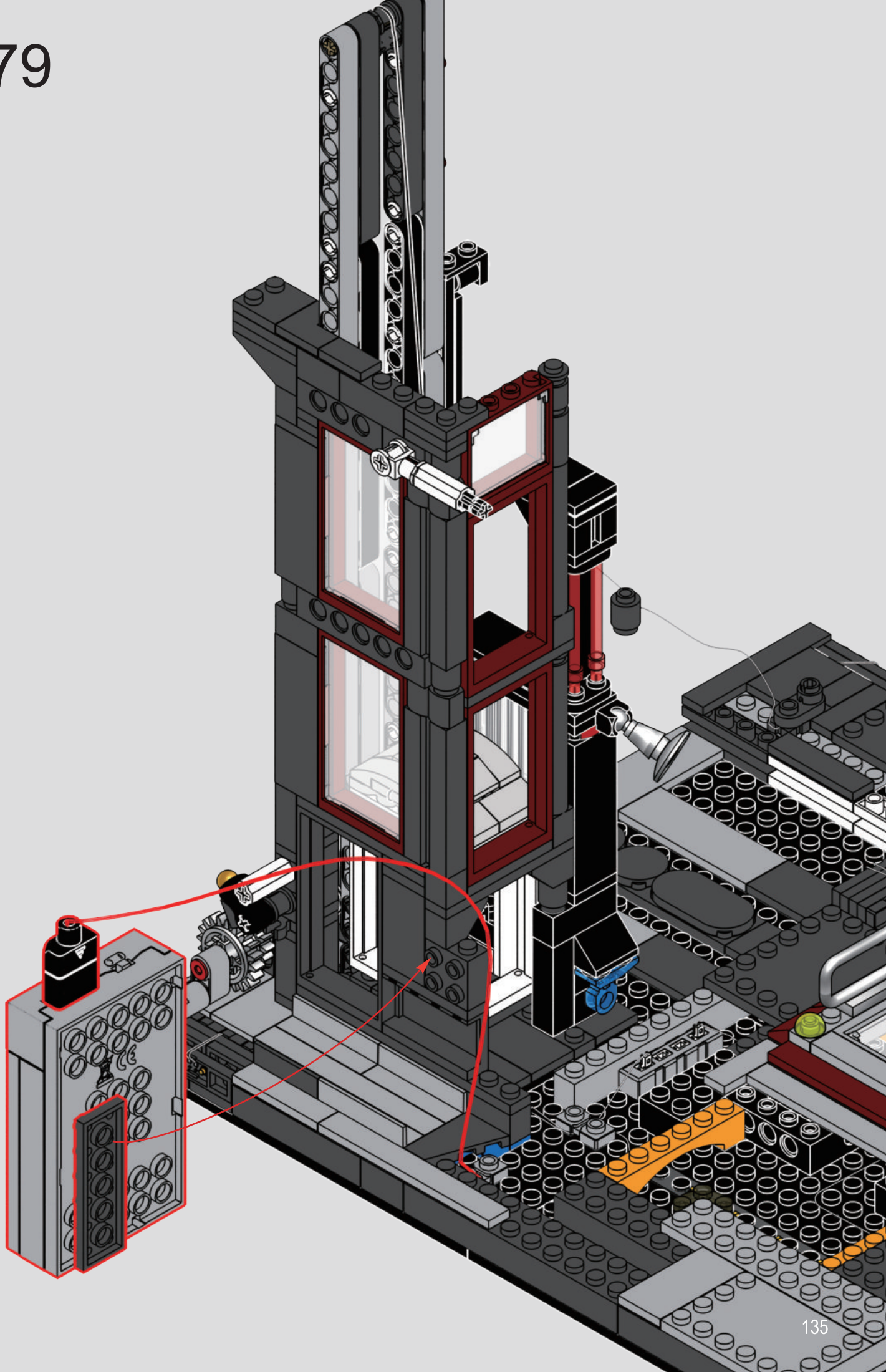

180

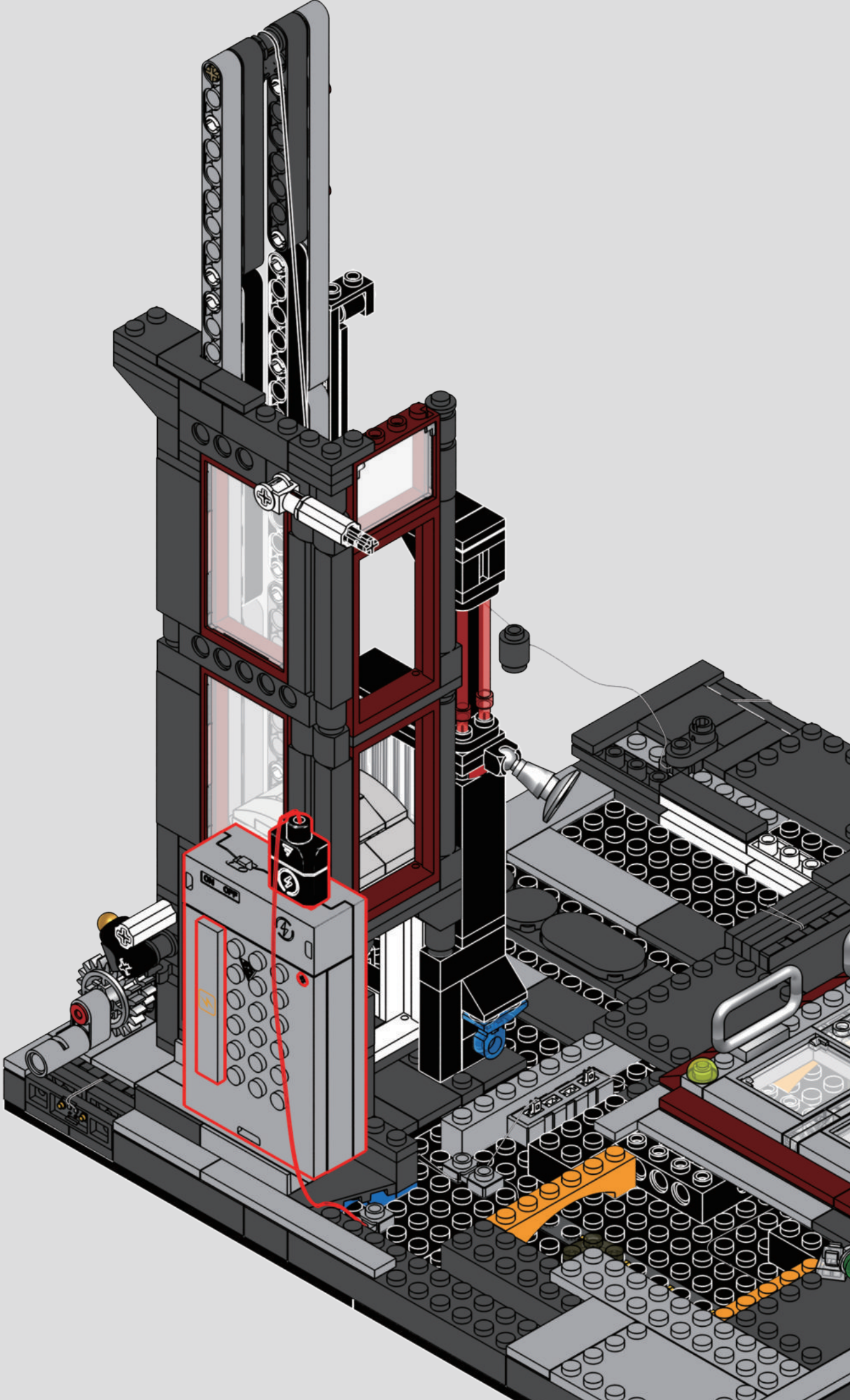

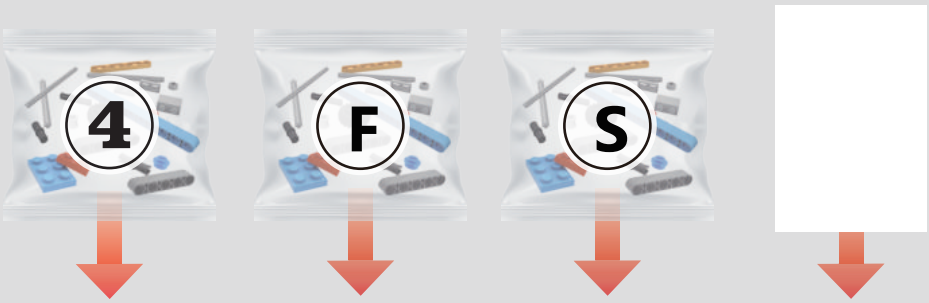

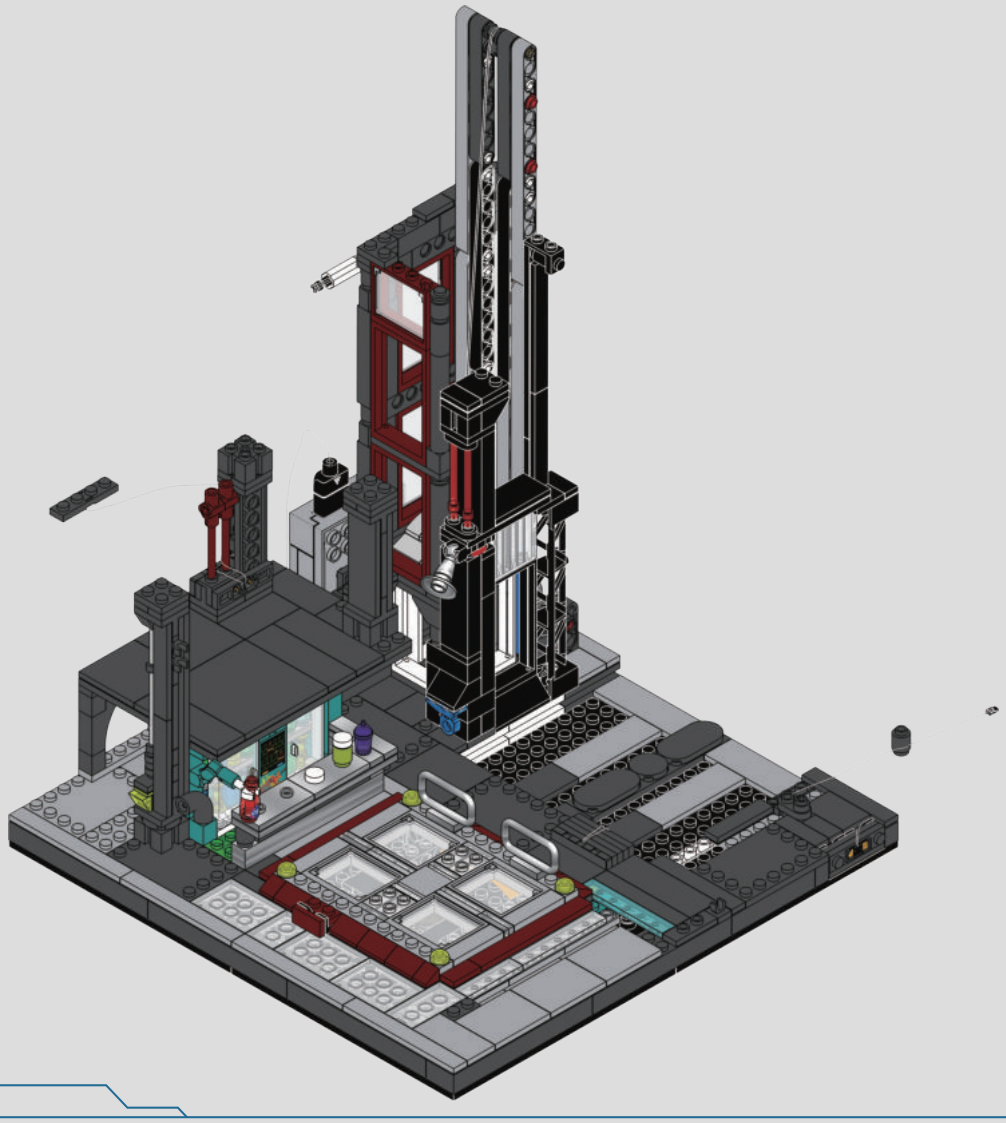



Lila:
Not bad. You've earned yourself an automatic bar.
拼得还行，奖励你一个自动吧台。

Chen:
Like a little drink after work...
像是下班后的小酌...





Lila:
The only difference? This time, you have to build it yourself.
唯一不同，这次你得自己拼出来。

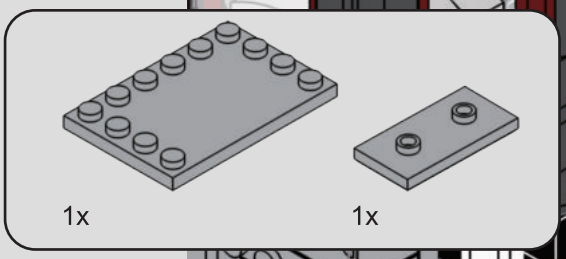

181

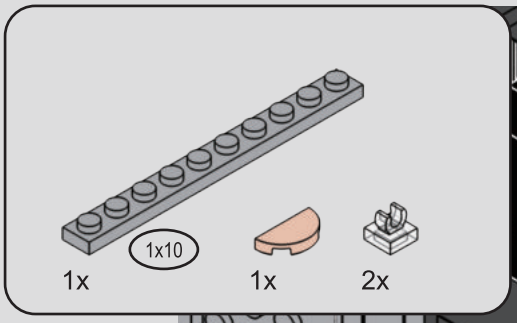

182

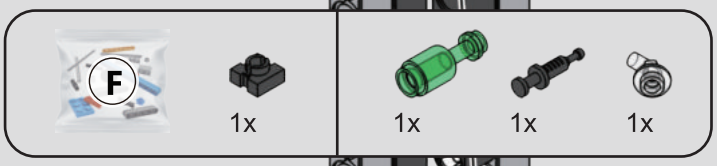

183

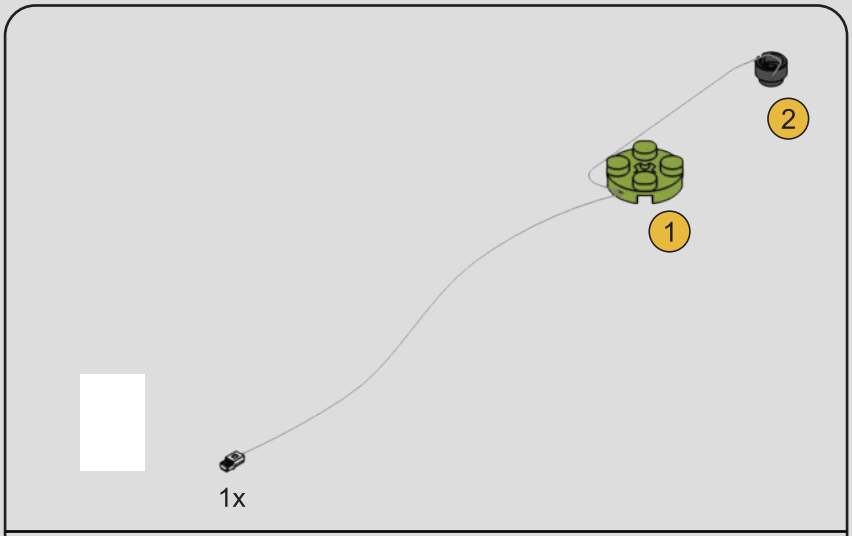

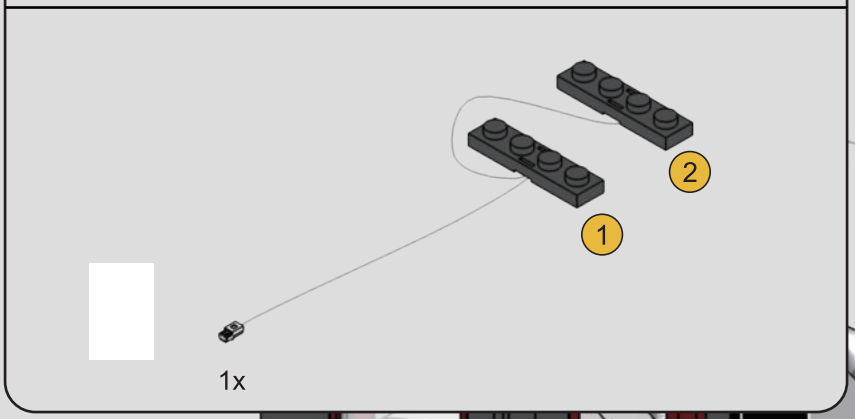

184

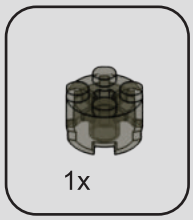

185

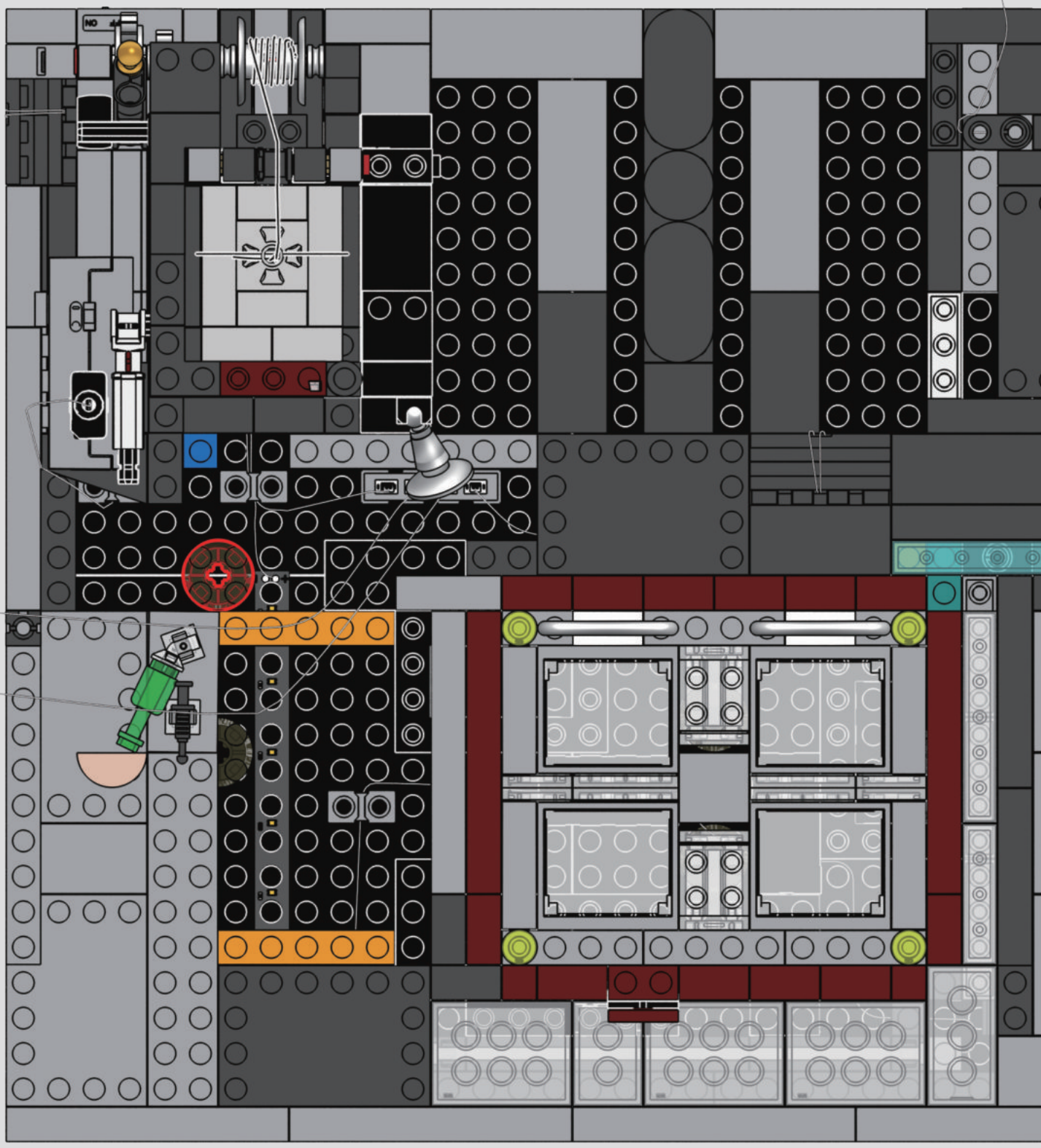

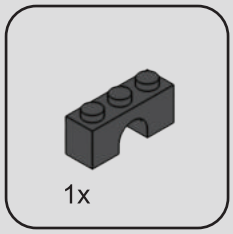

186

1

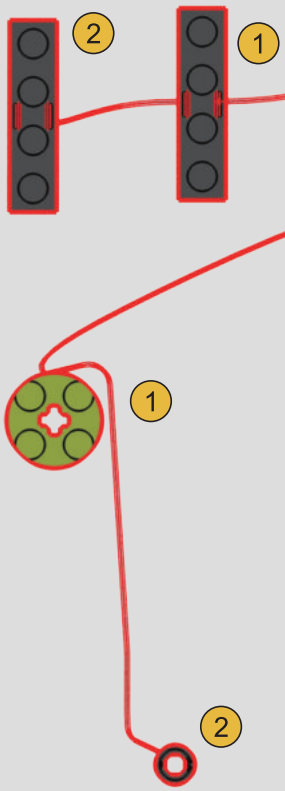

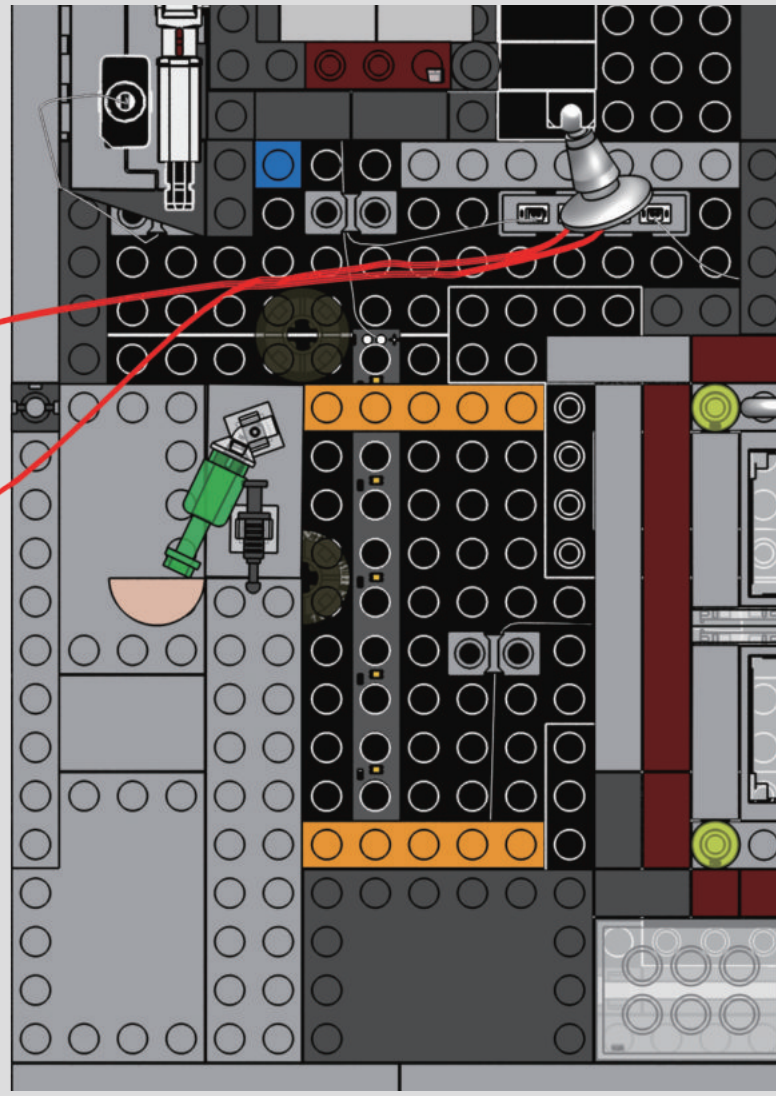

2

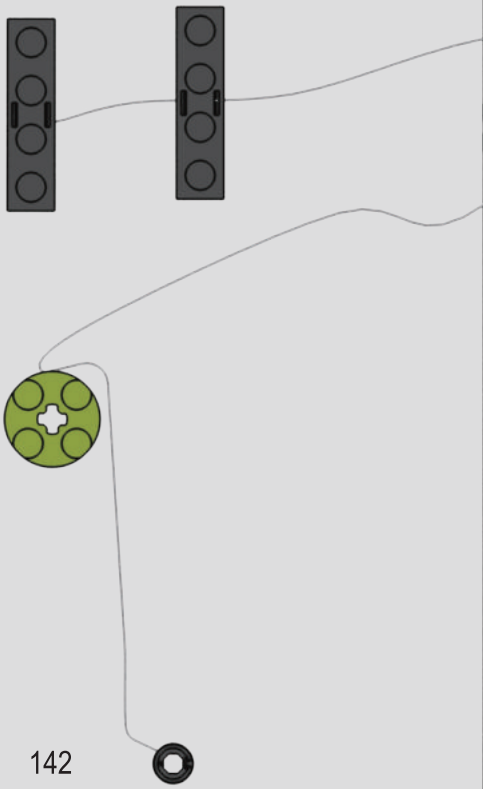

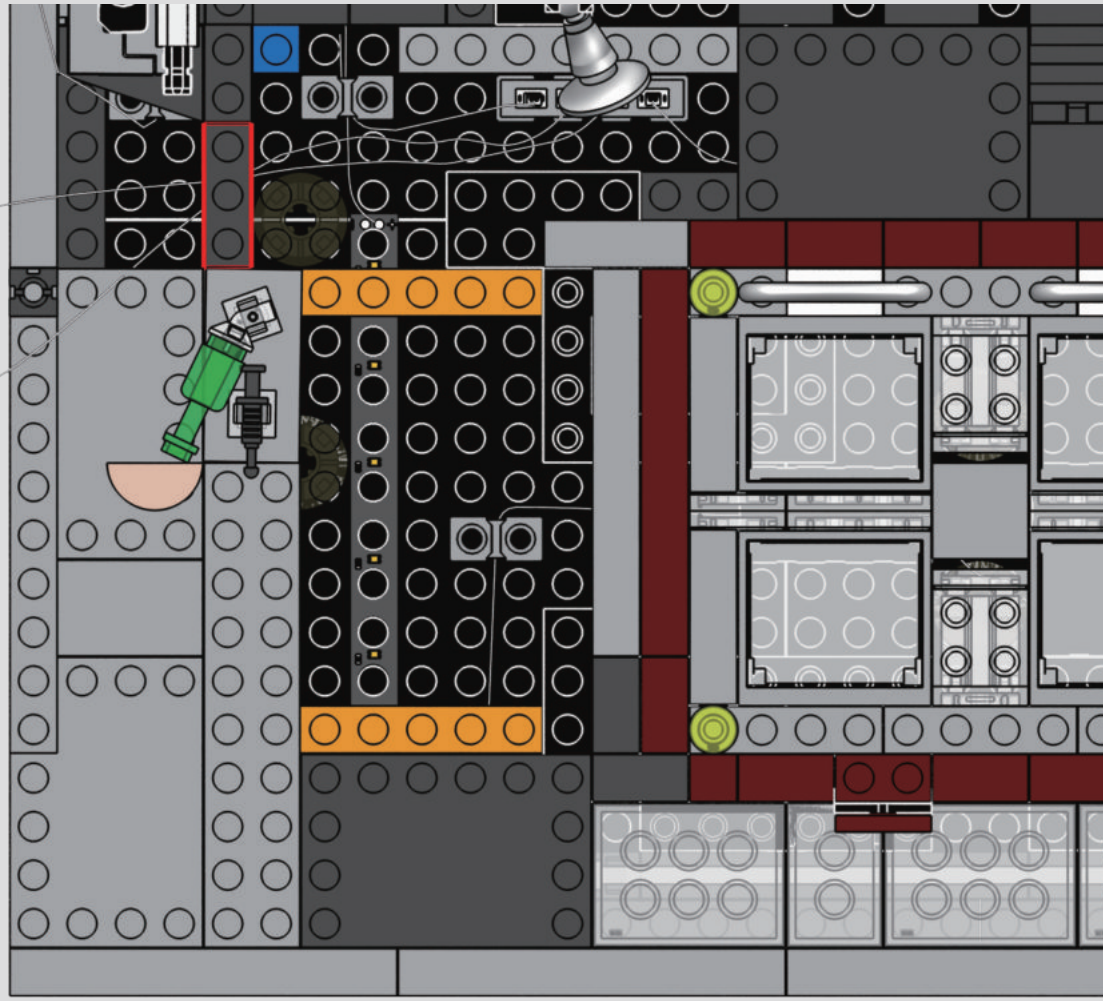

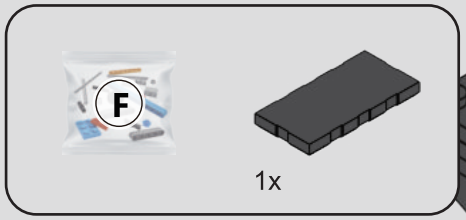

187

1

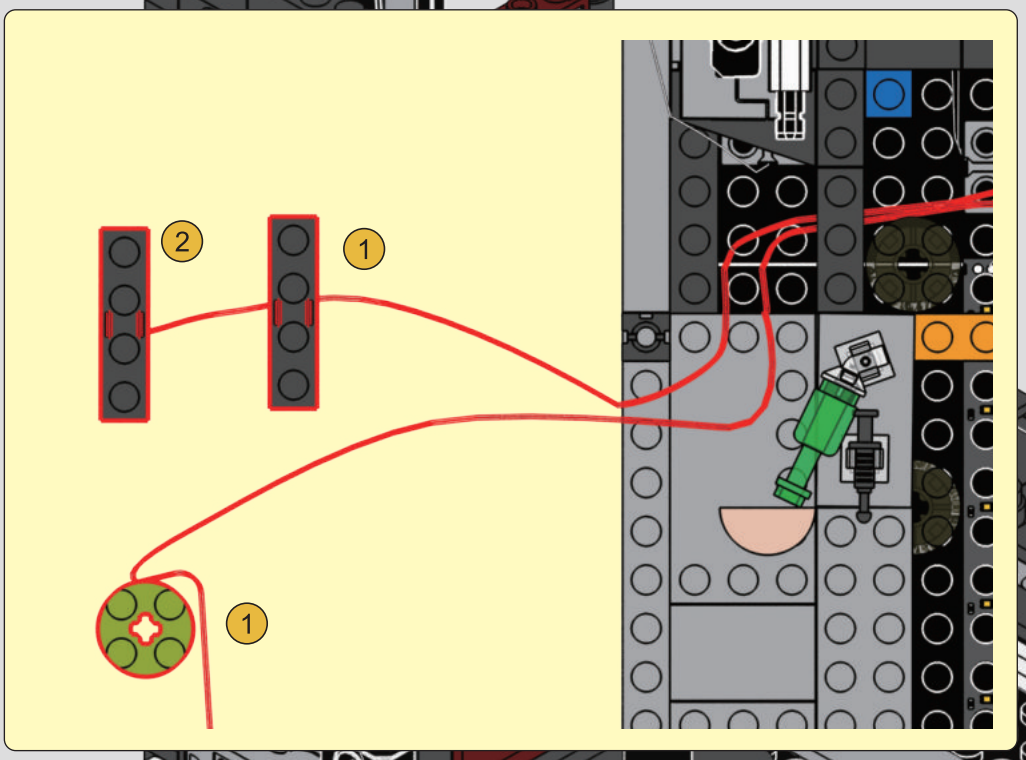

2

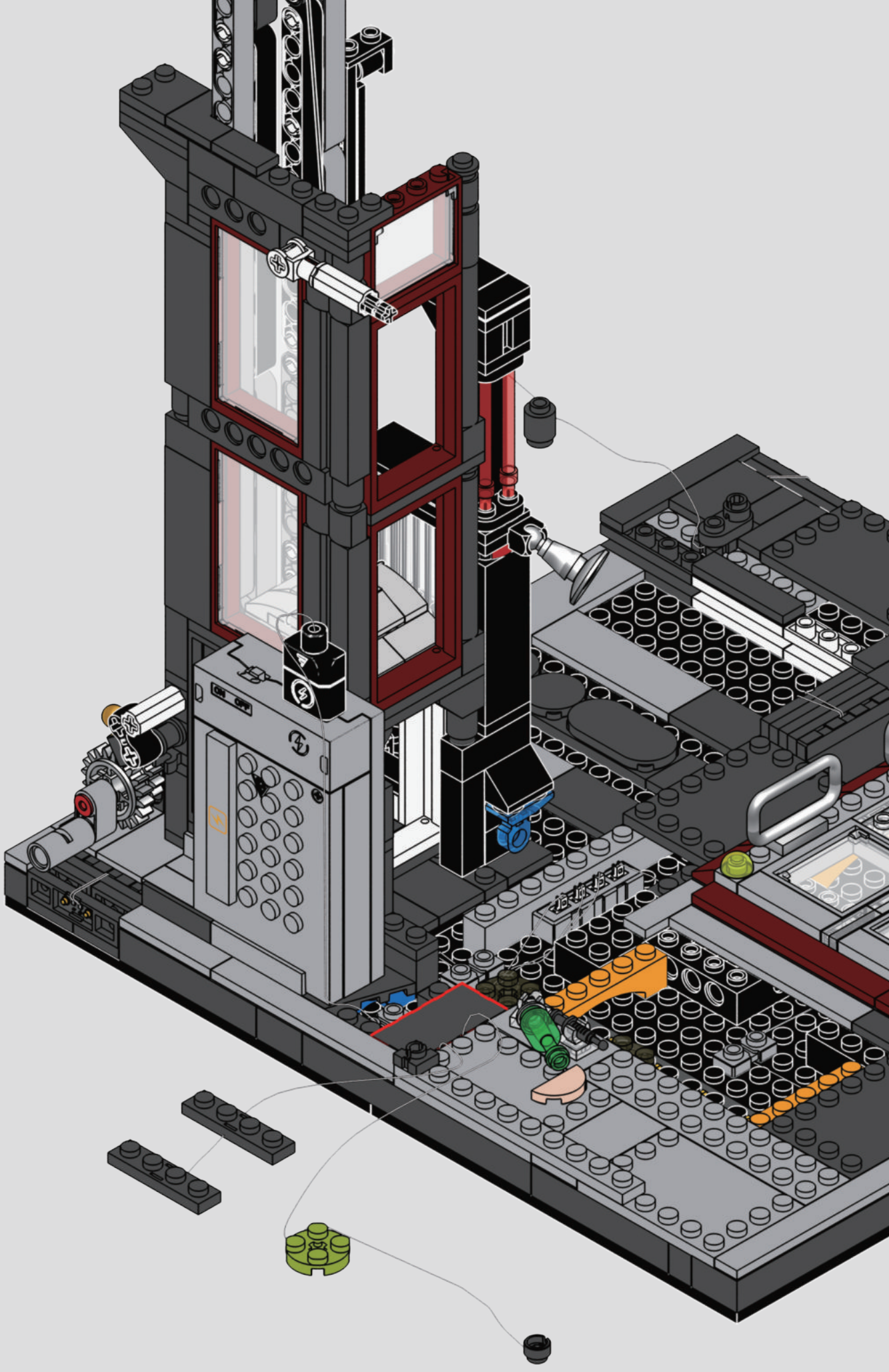

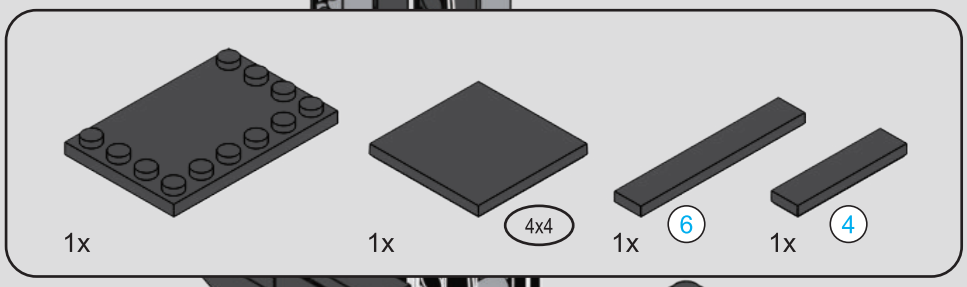

188

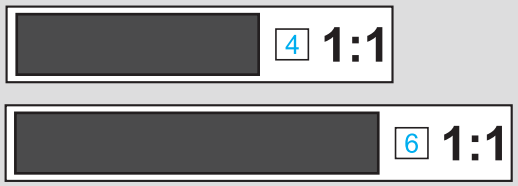

1x

189

1

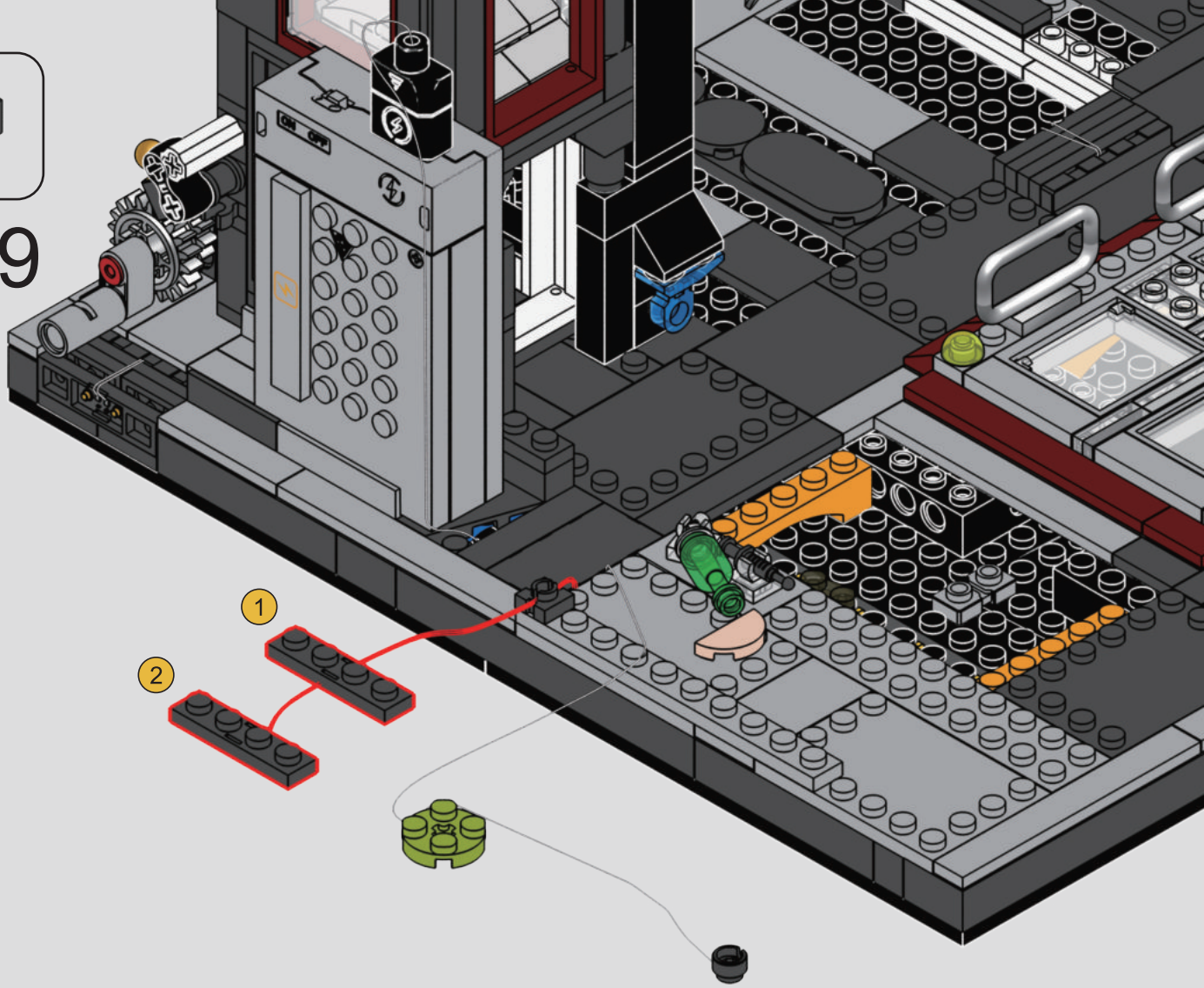

2

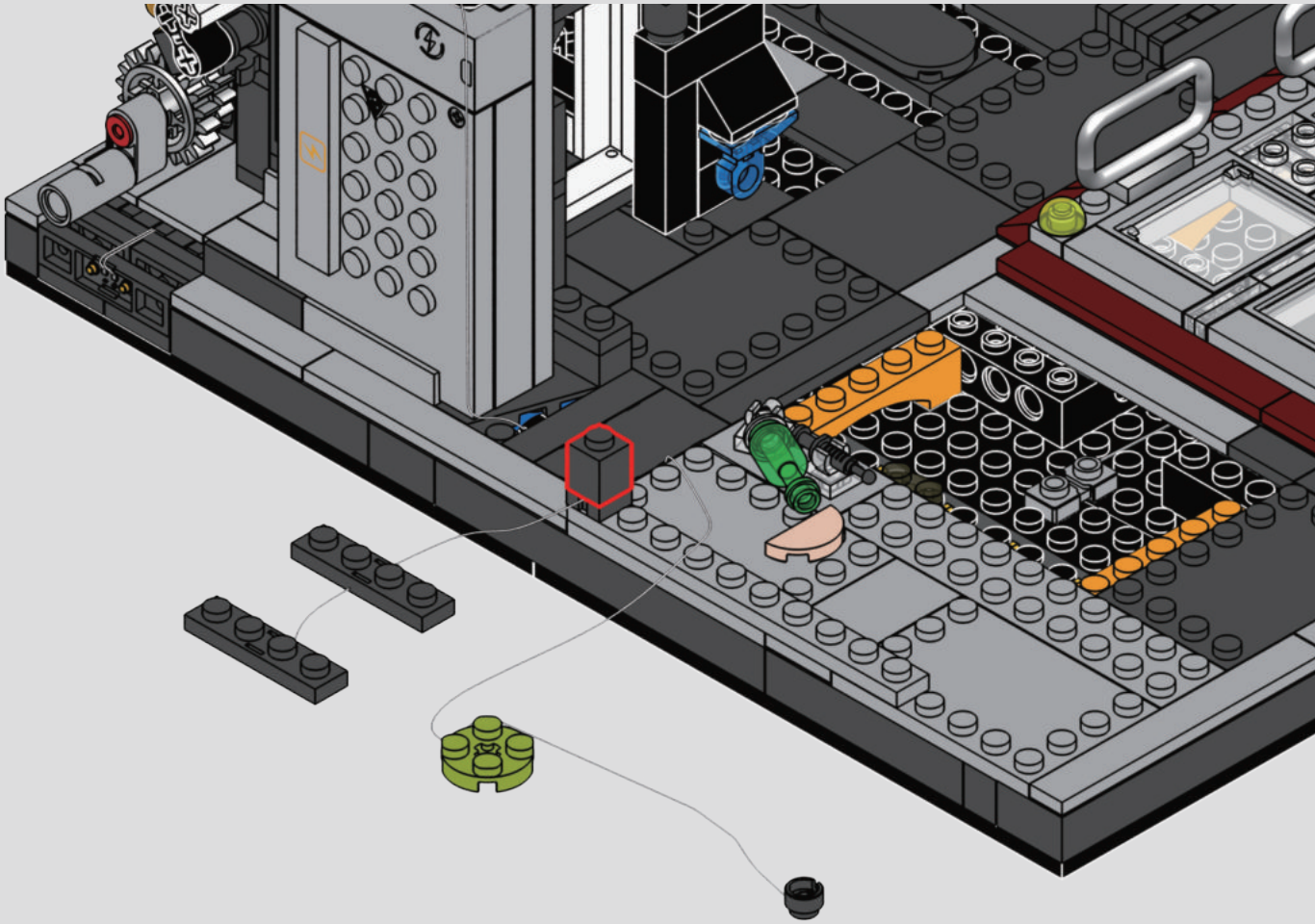

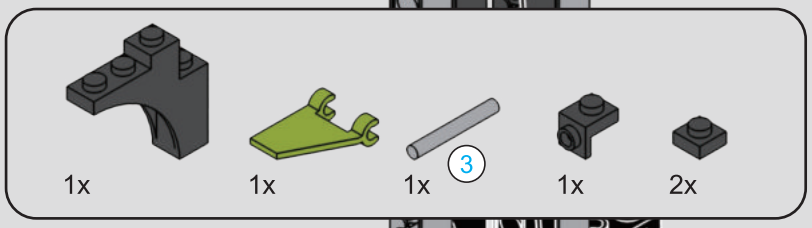

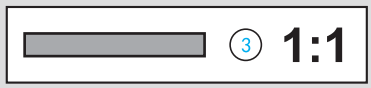

190

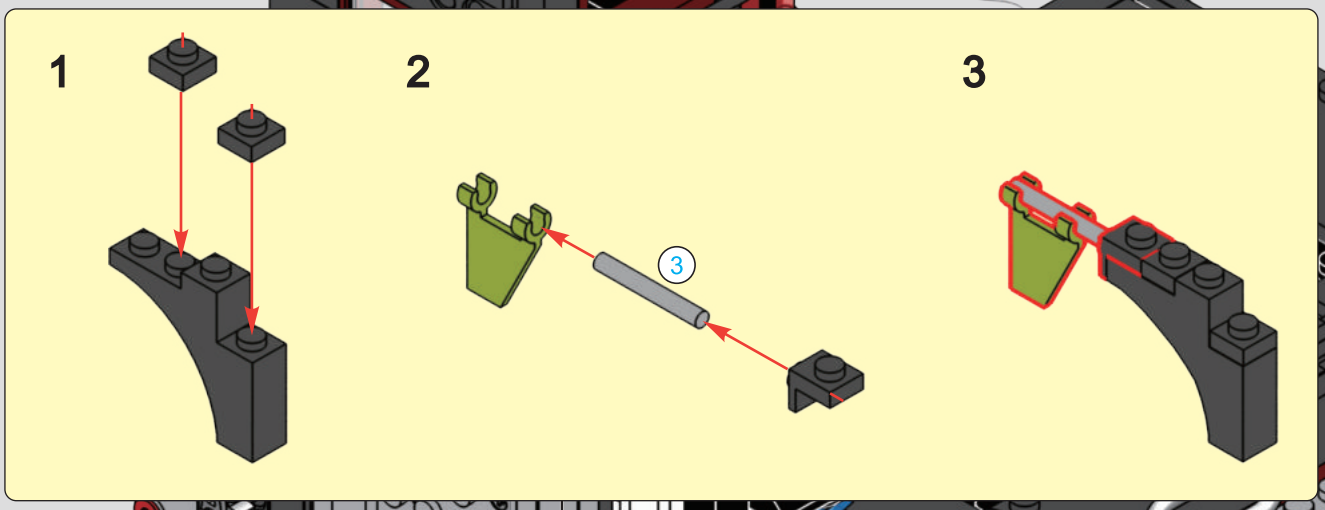

191

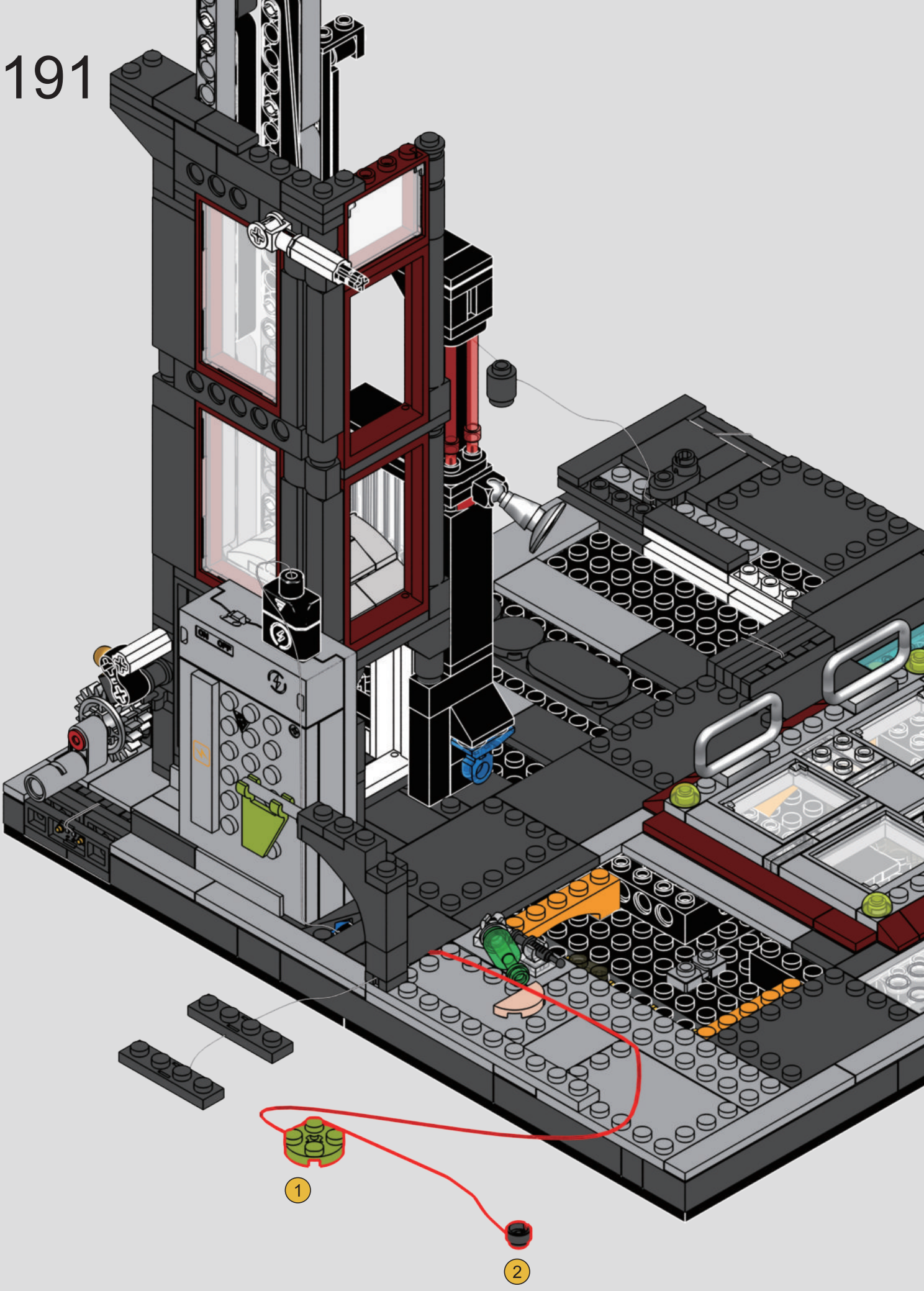

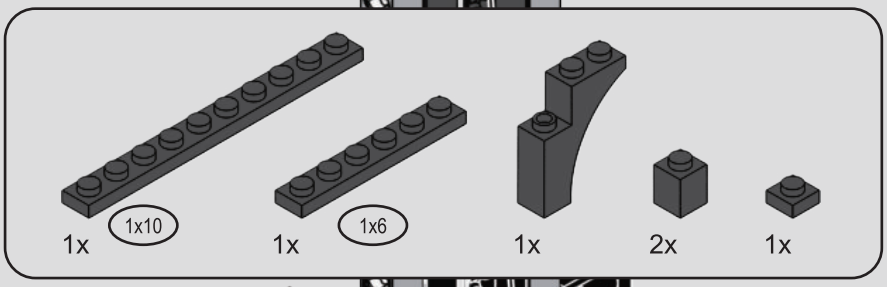

192

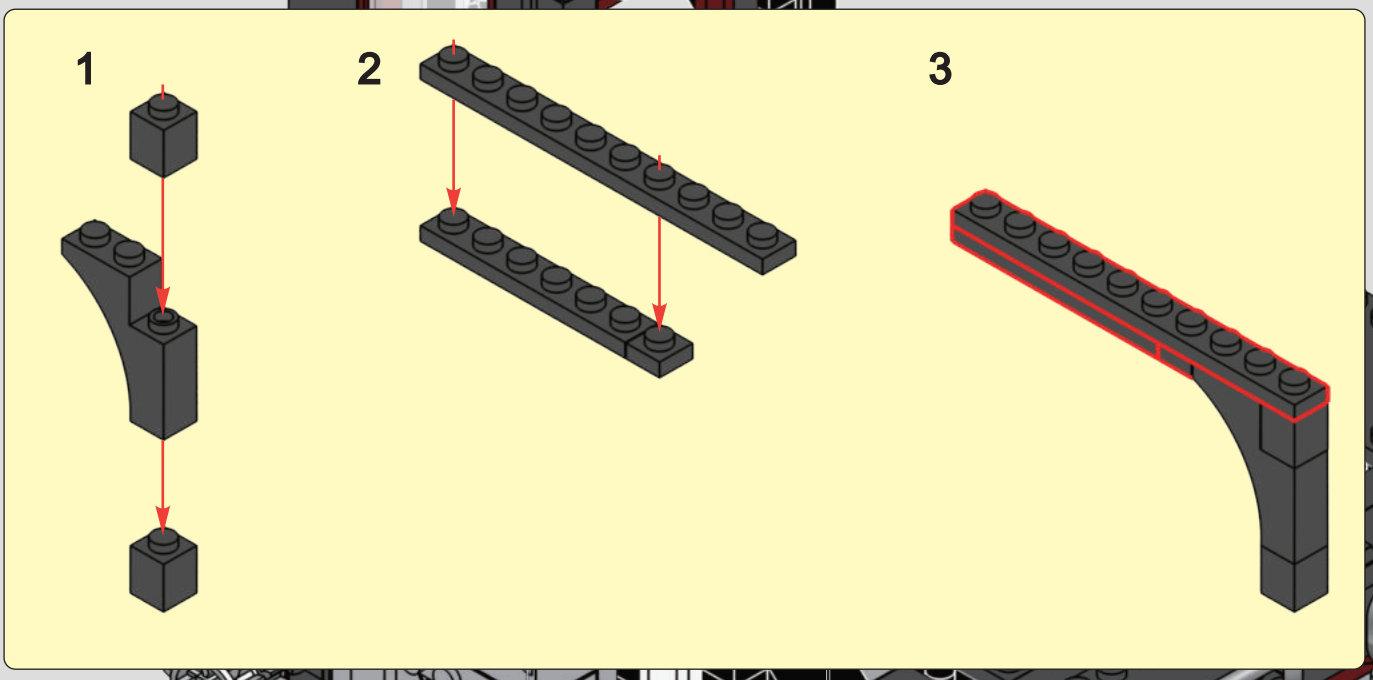

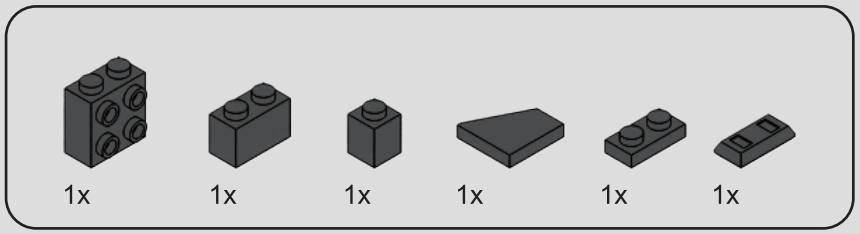

193

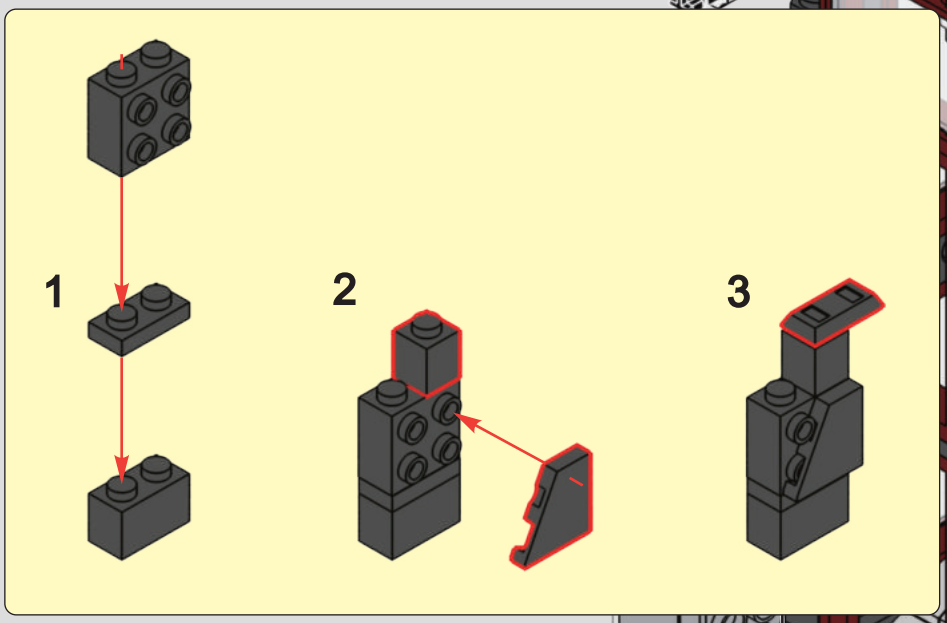



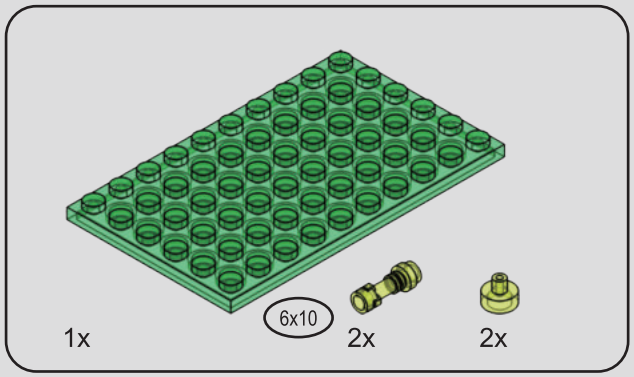

194

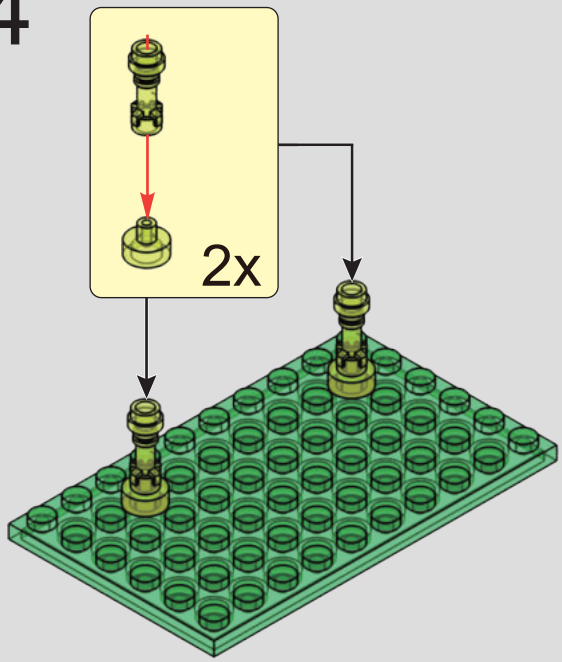

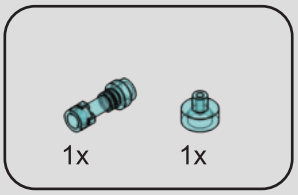

195

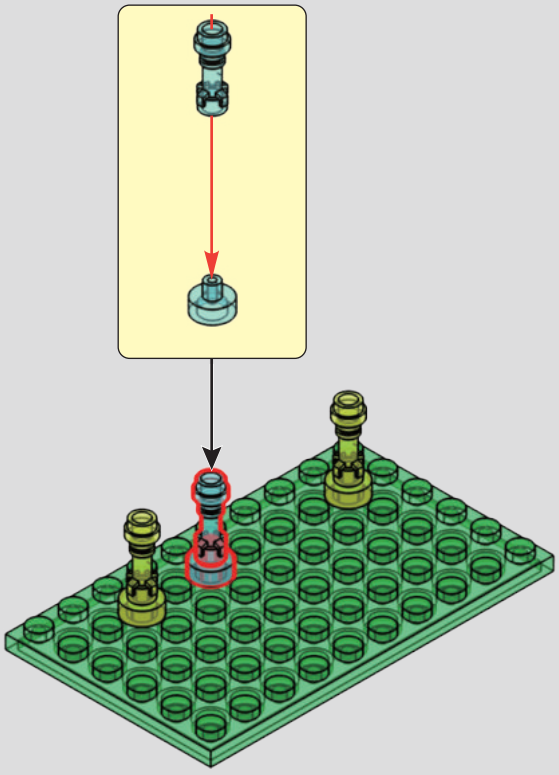

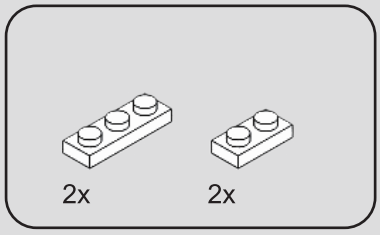

196

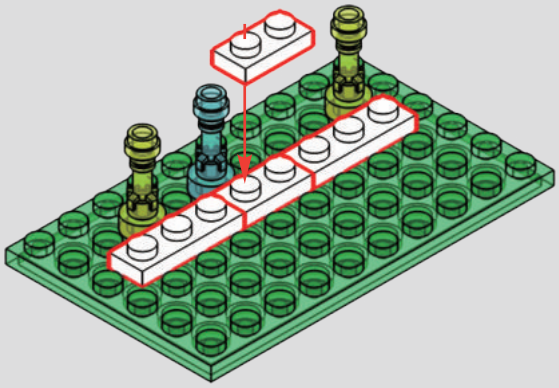

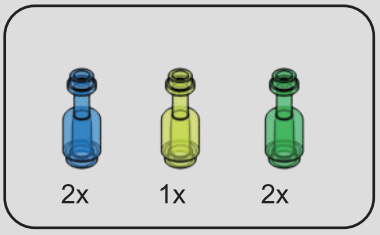

197

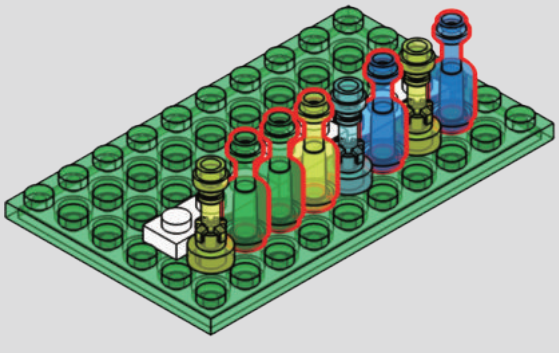

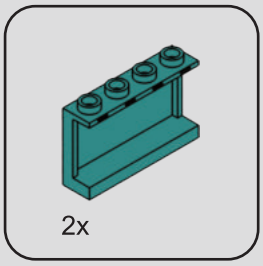

198

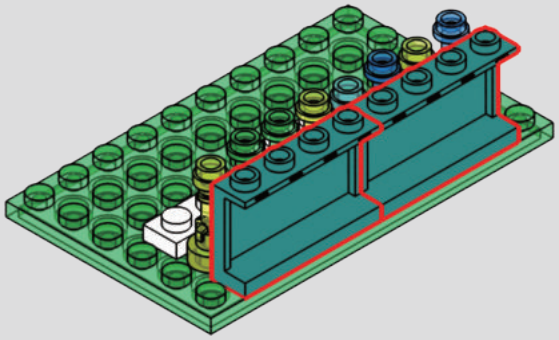

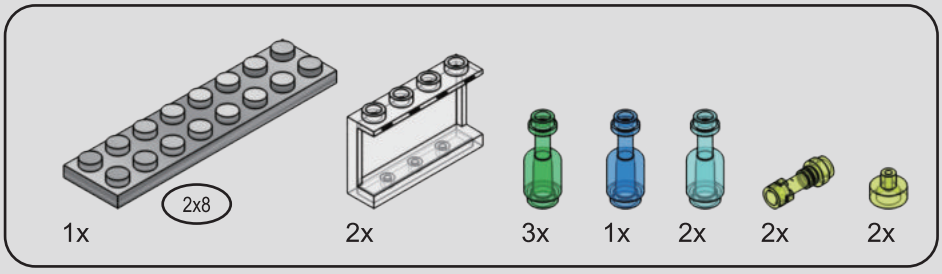

199

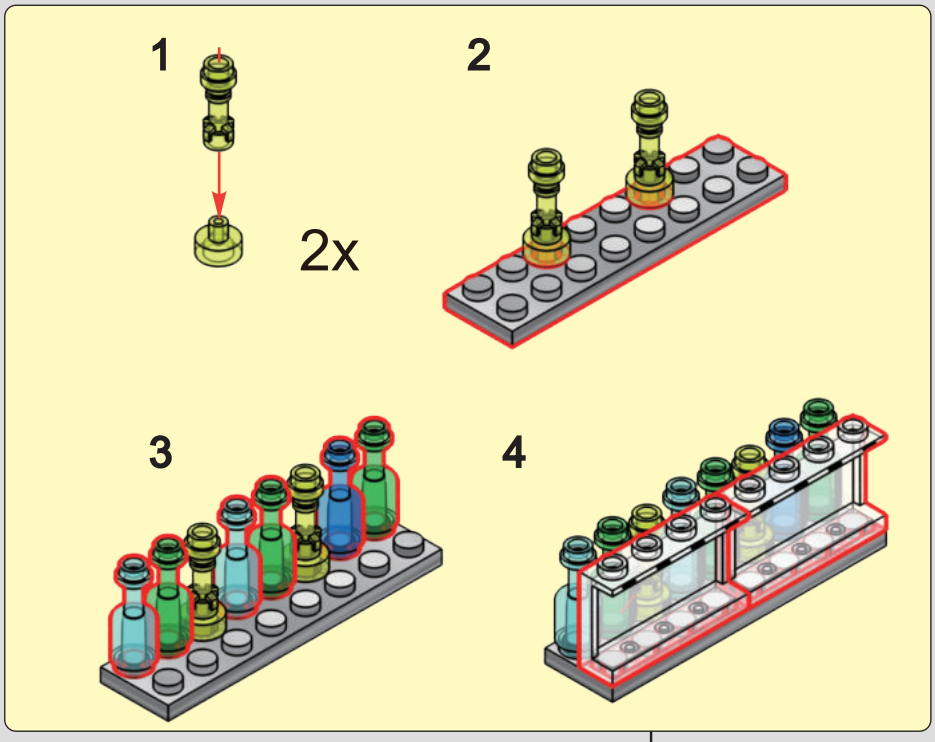

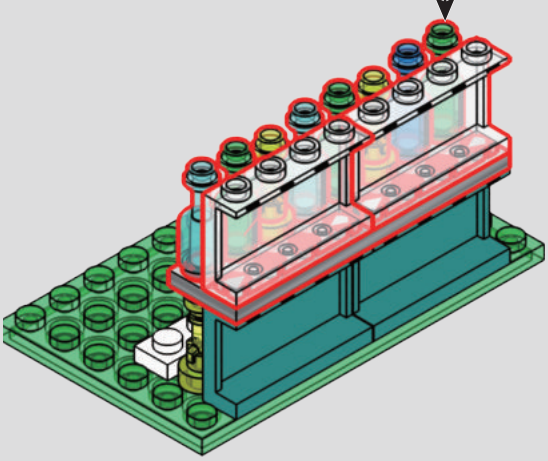

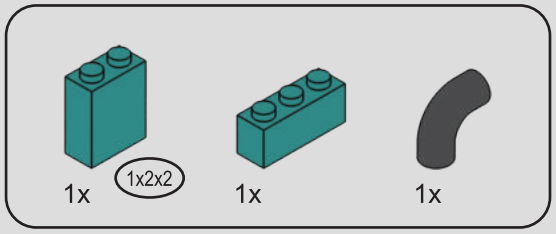

200

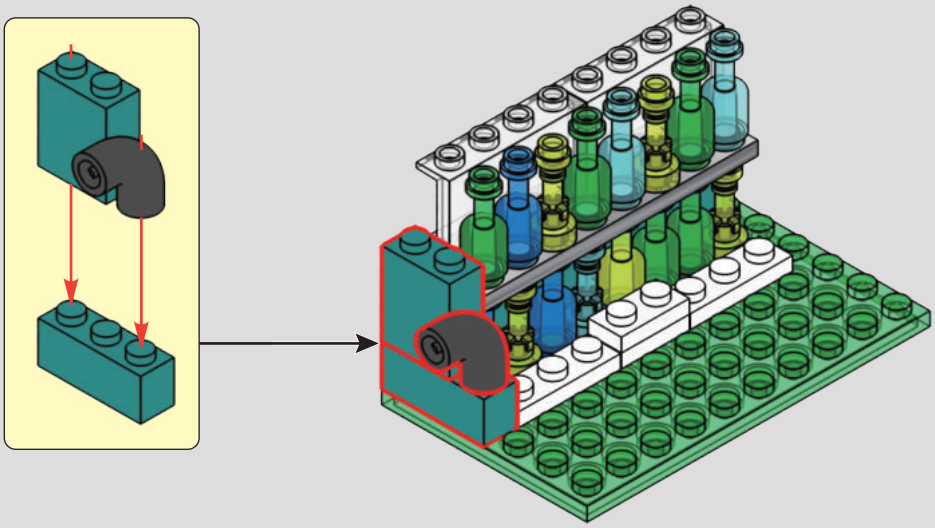

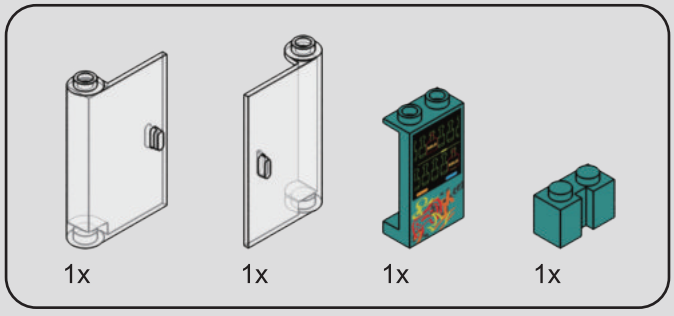

201

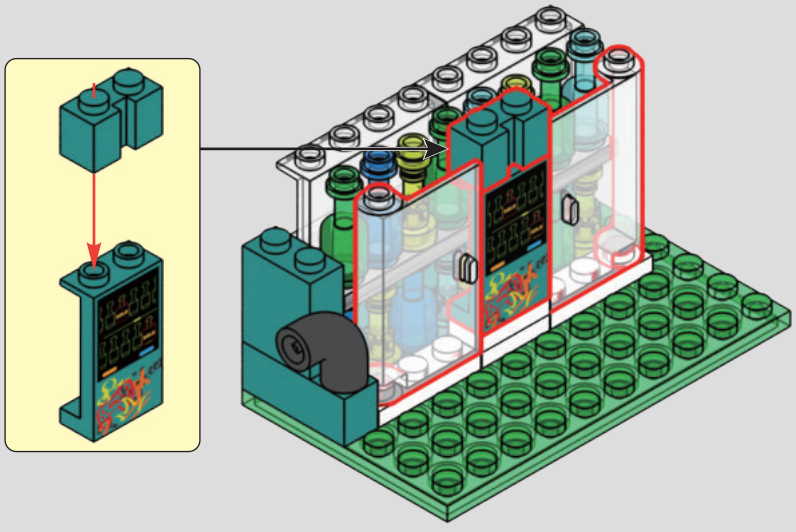

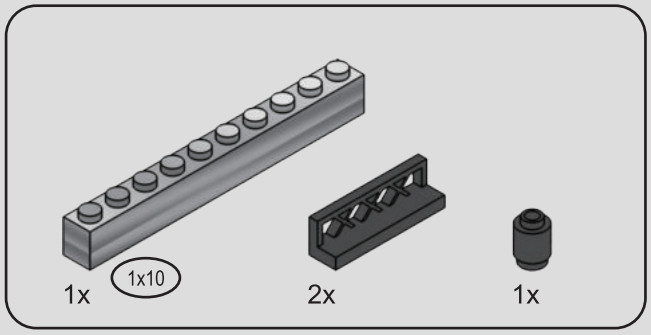

202

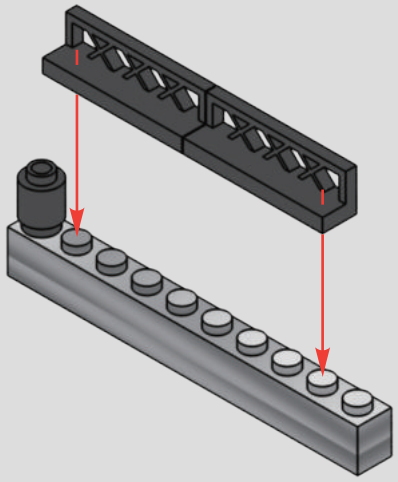

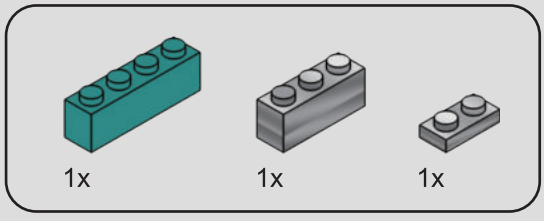

203

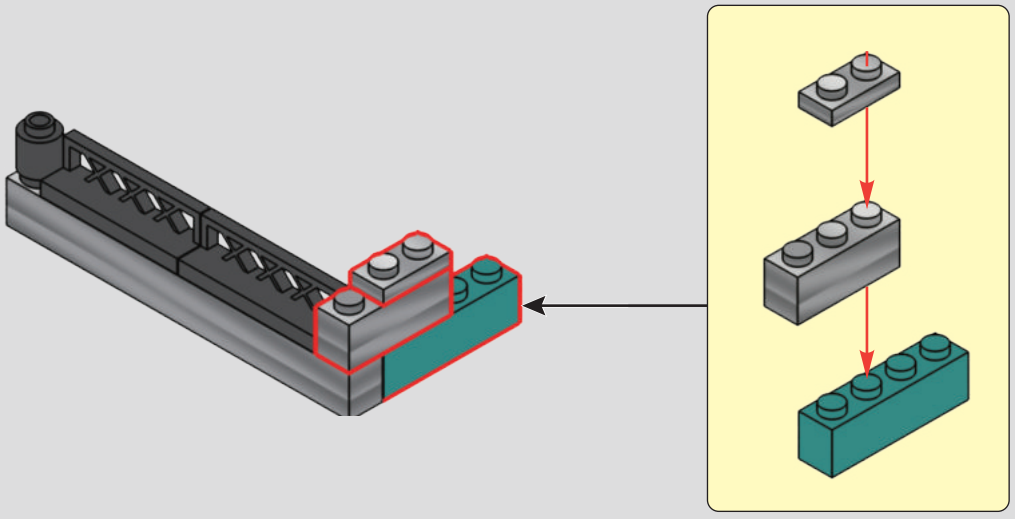

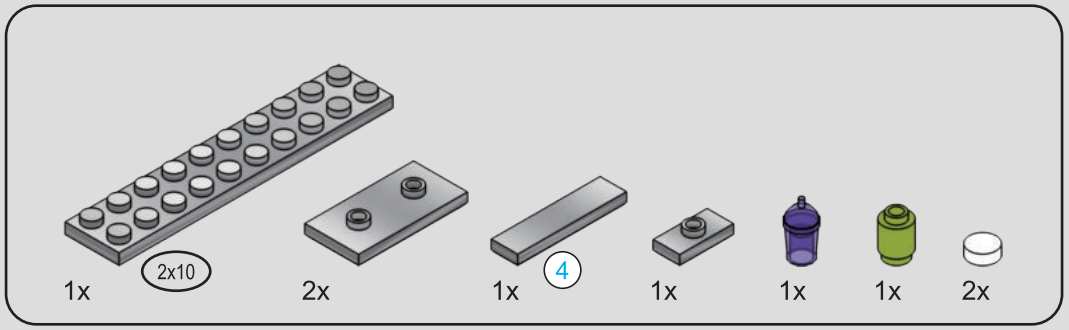

204



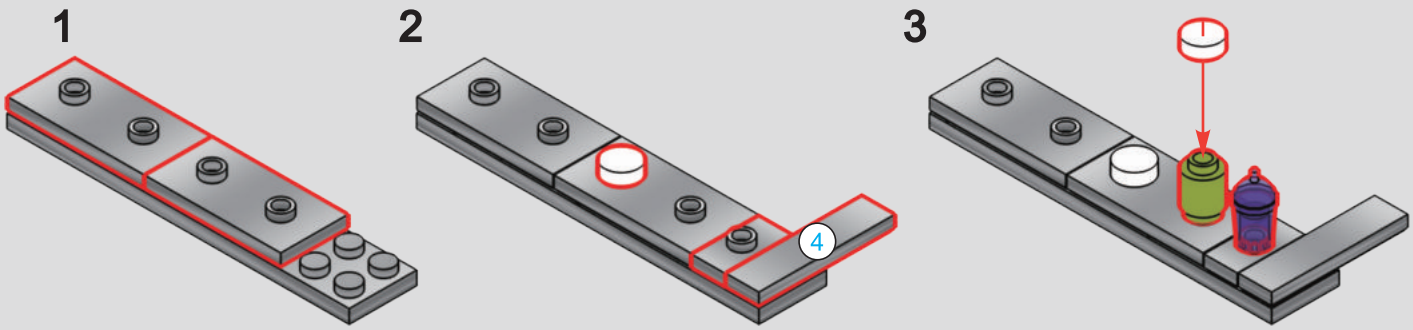

205

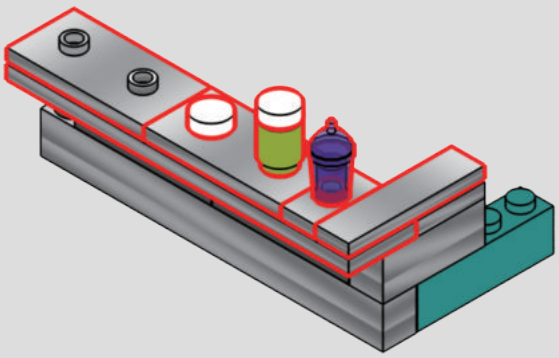

206

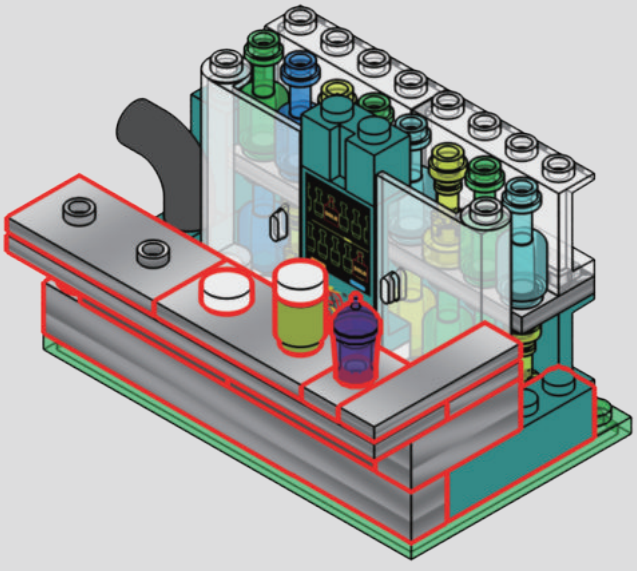

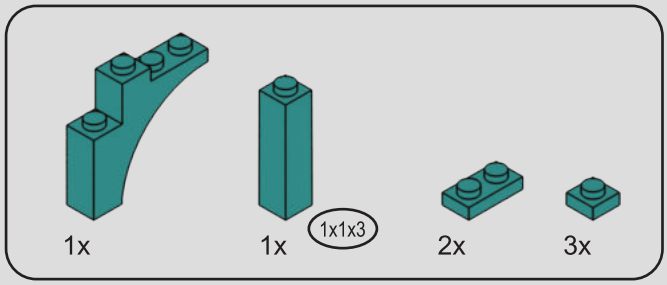

207

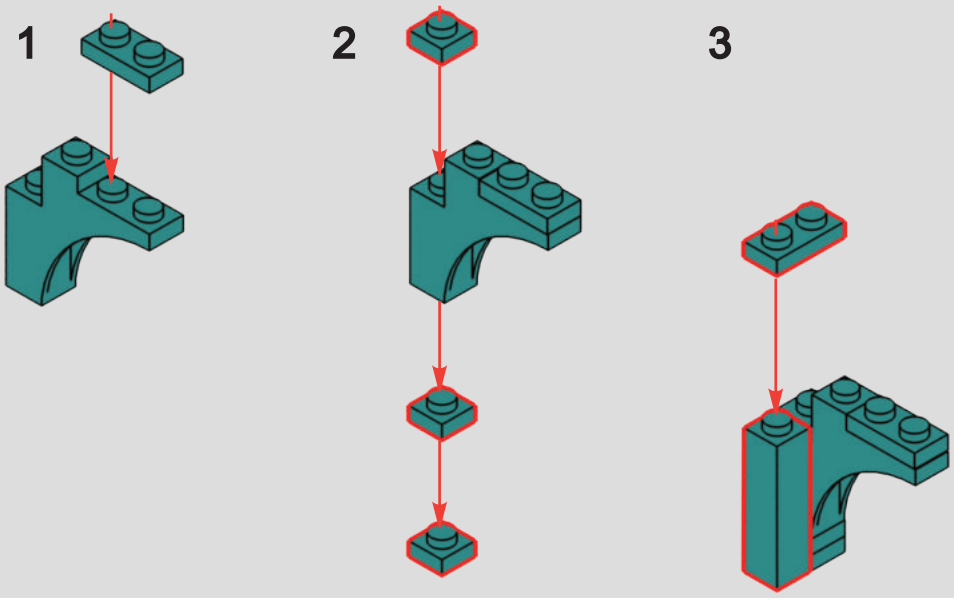

208

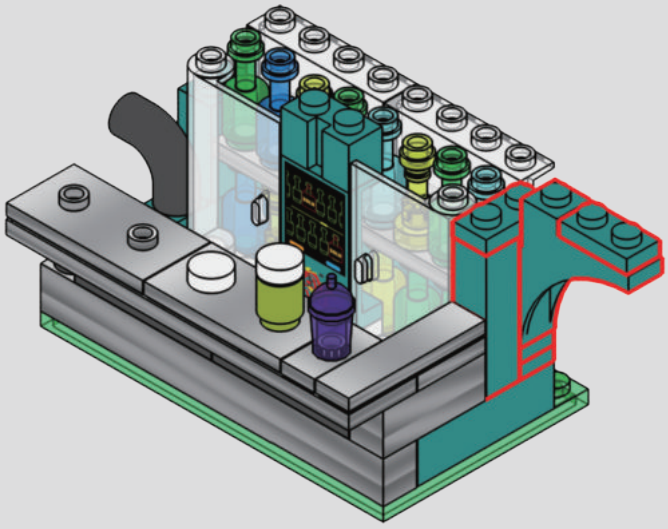

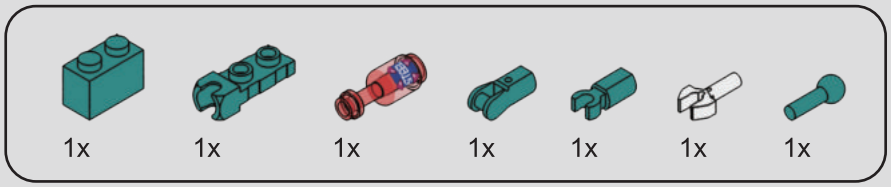

209

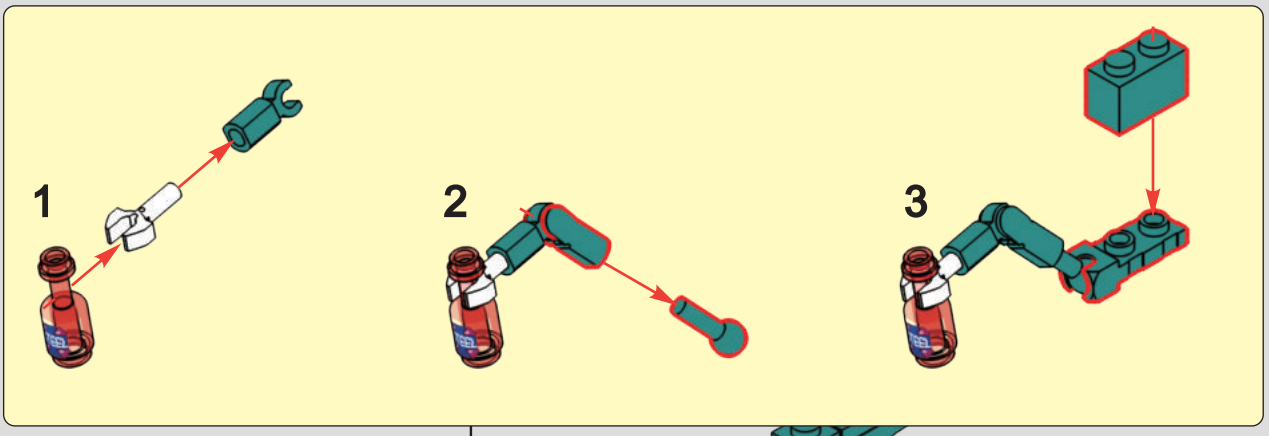

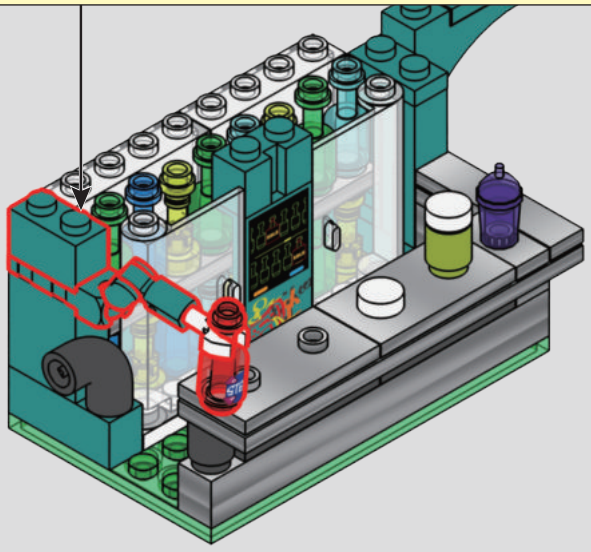

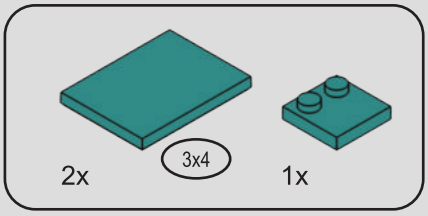

210

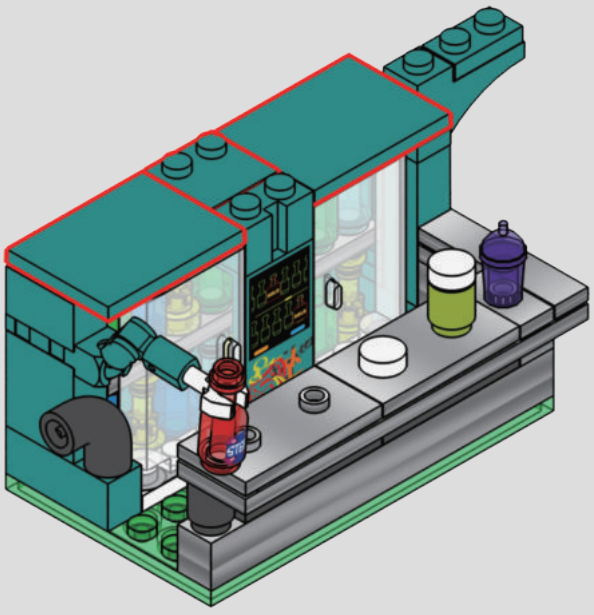

211

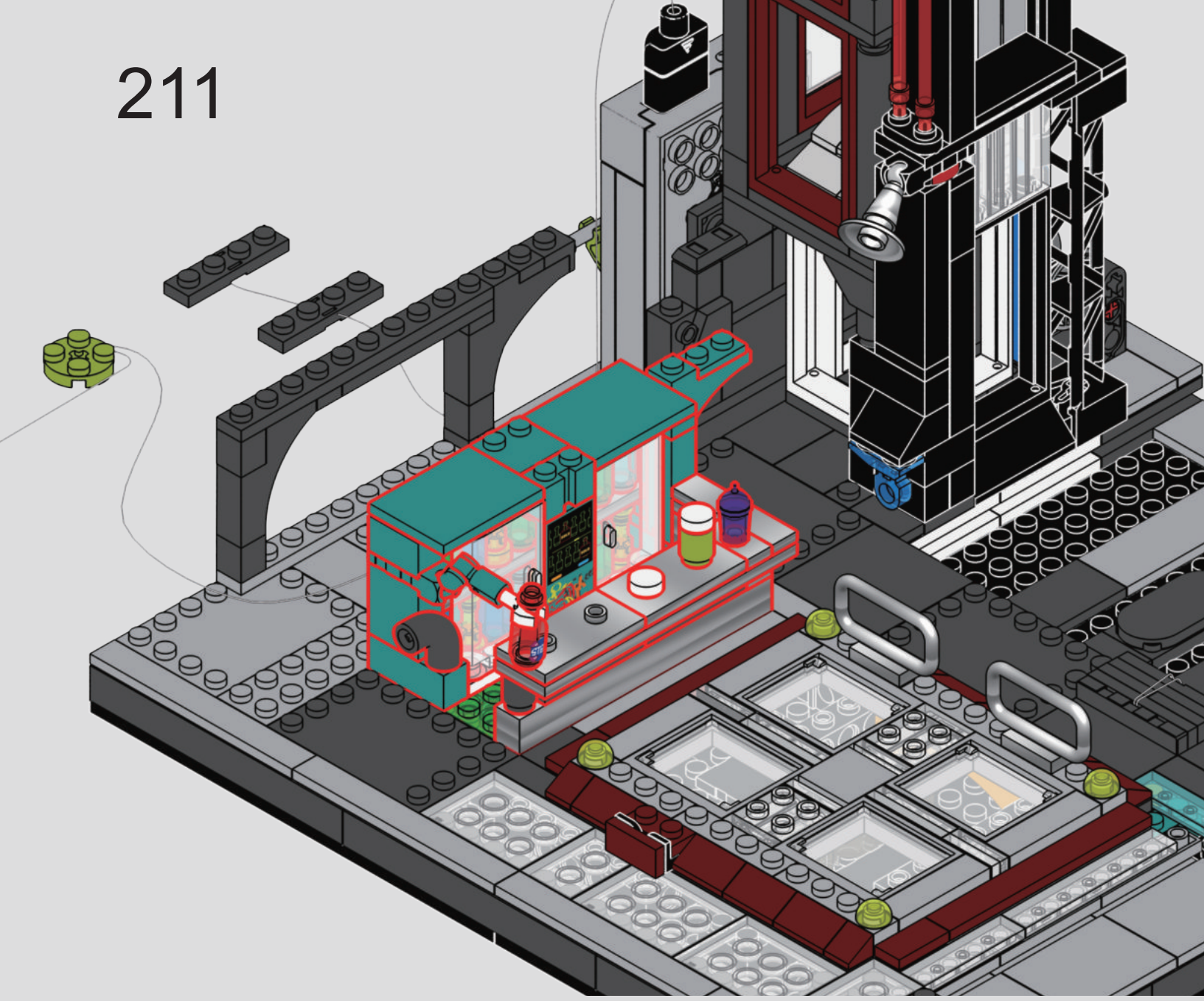

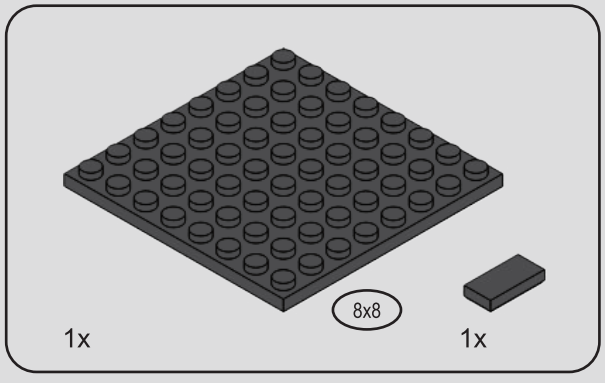

212

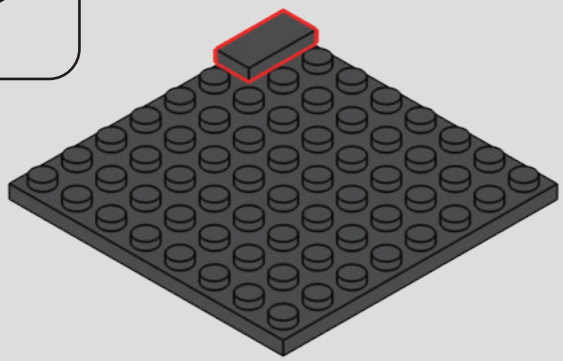

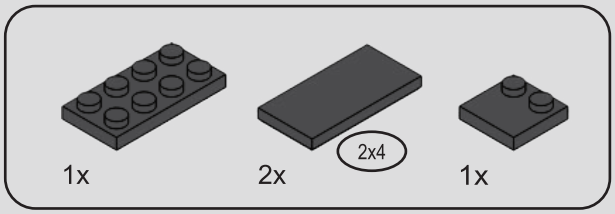

213

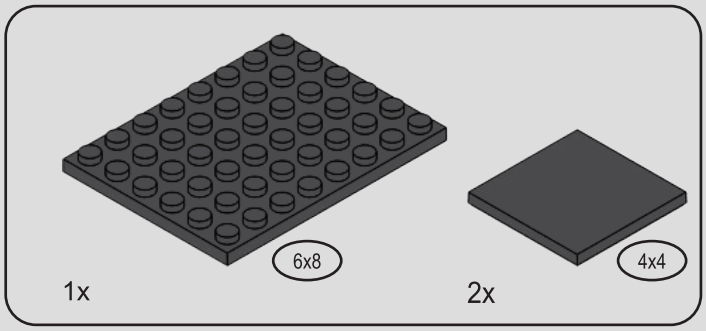

214

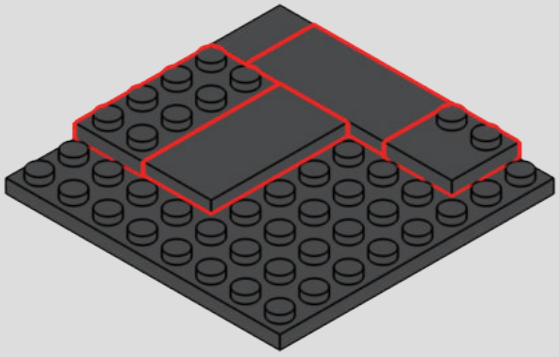

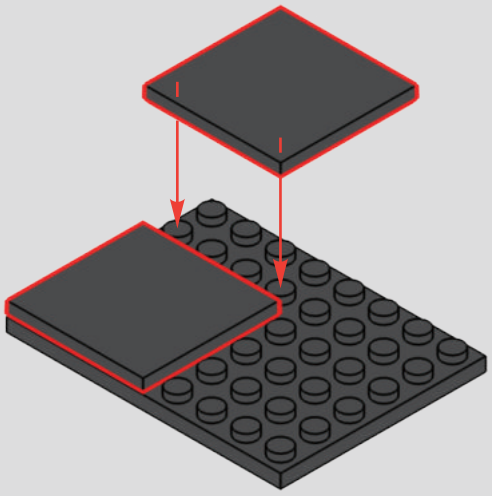

215

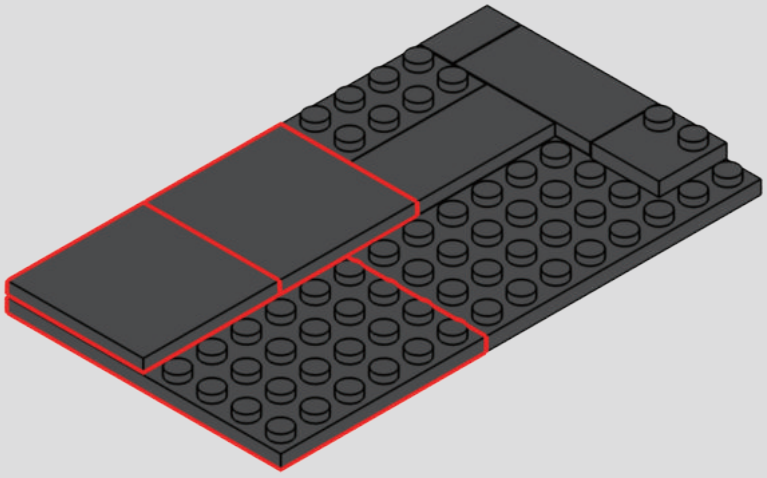

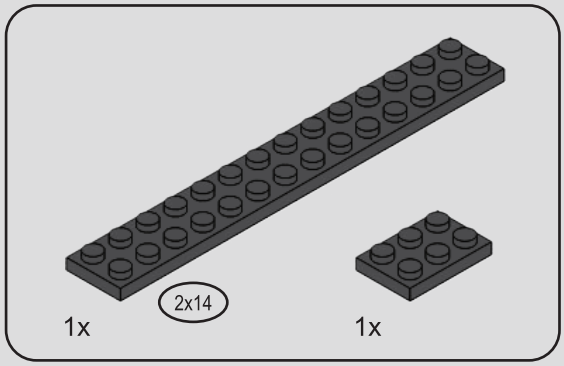

216

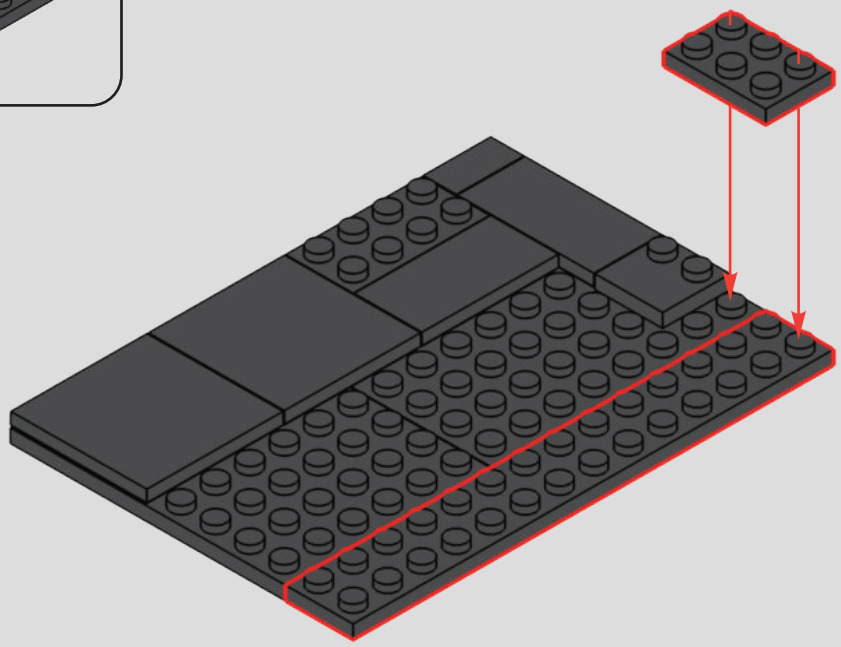

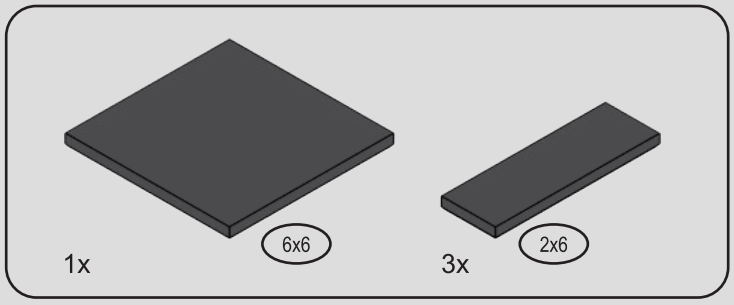

217

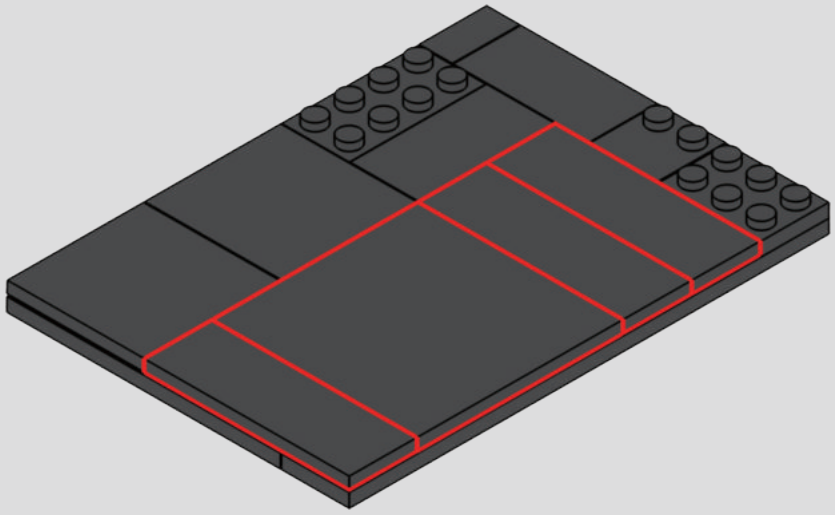

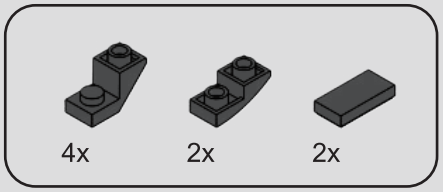

218

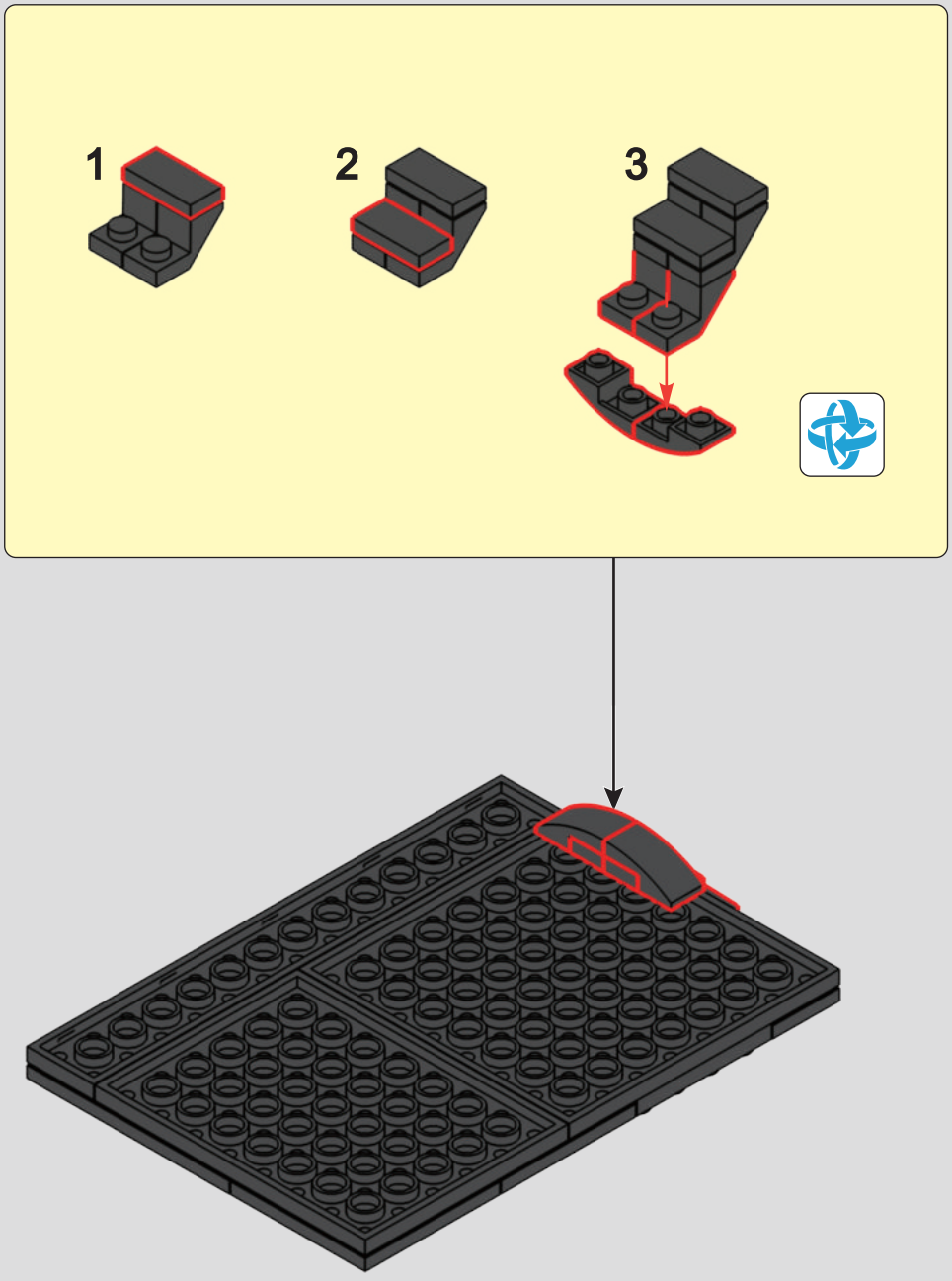

219

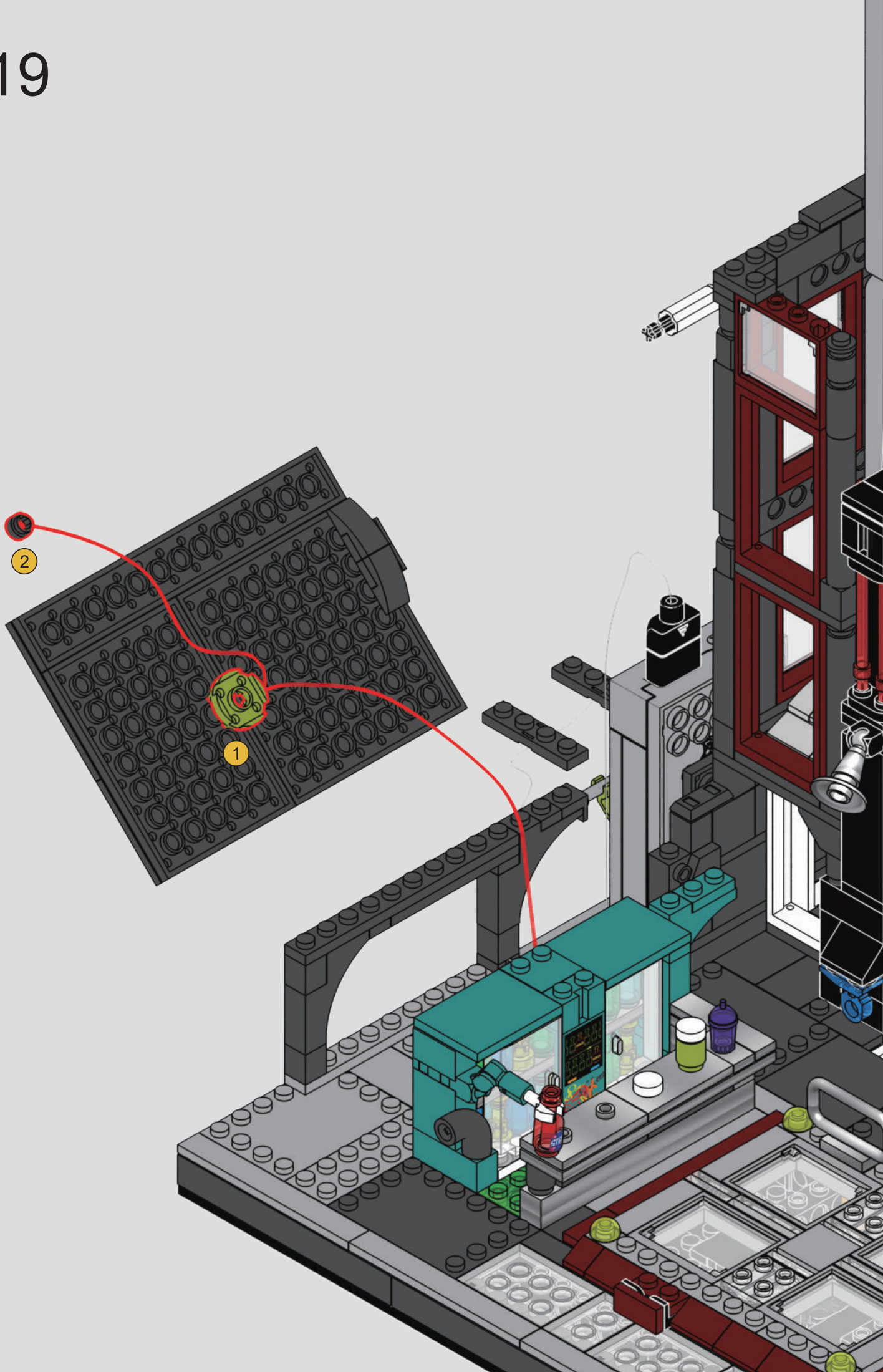

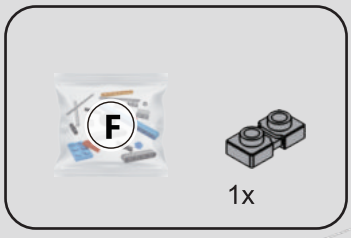

220

1

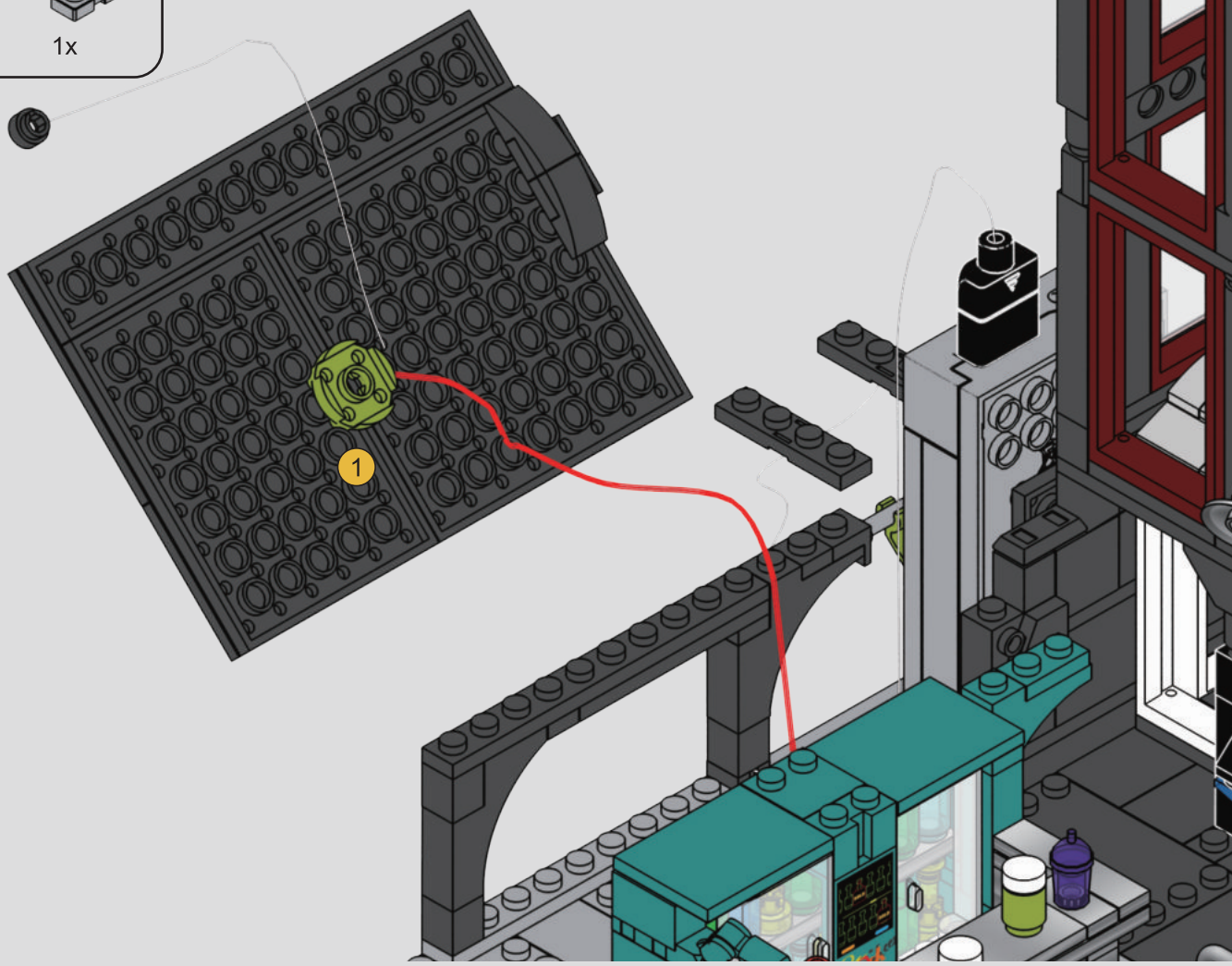

2

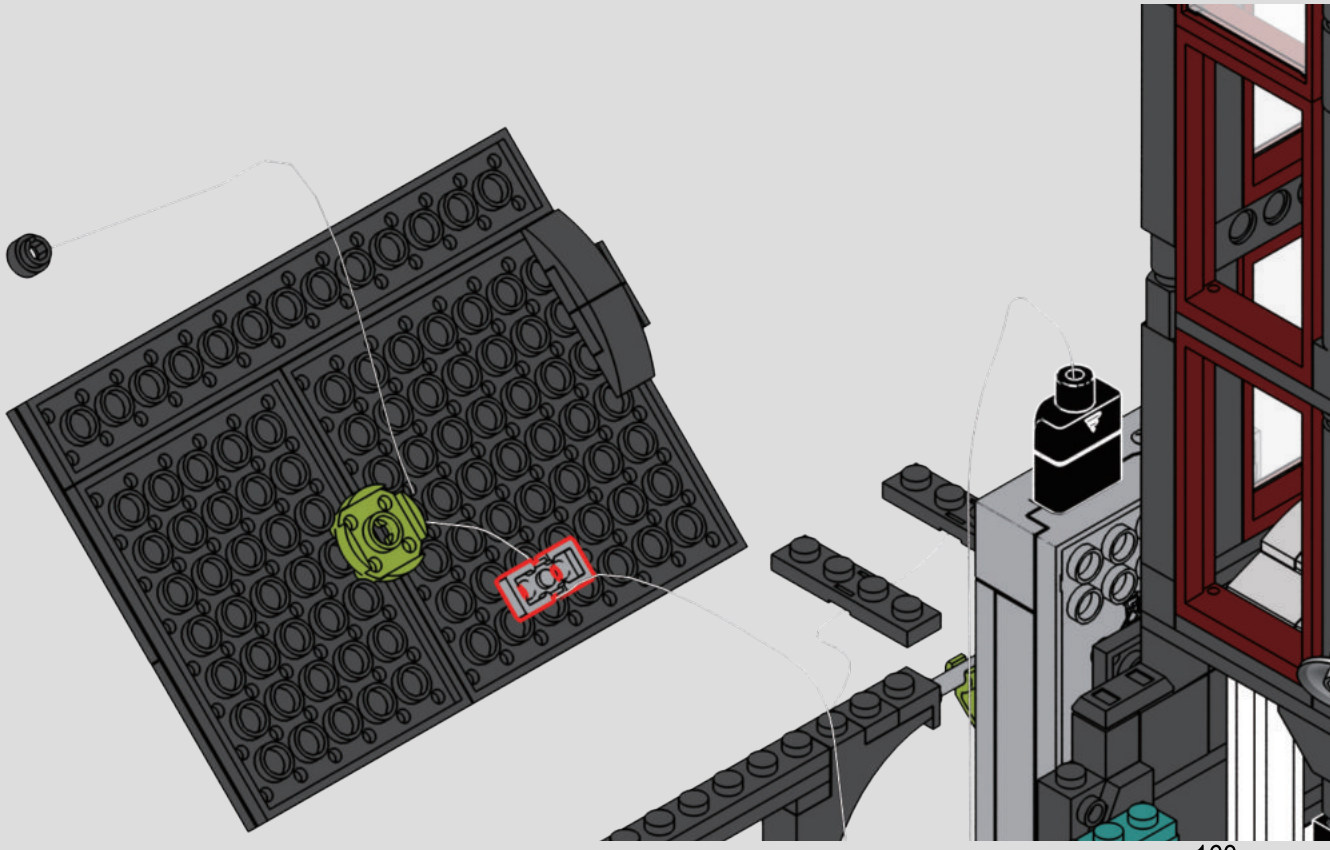

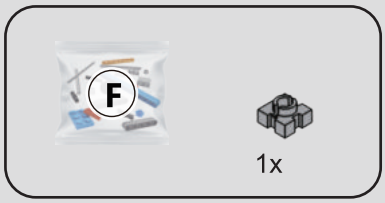

221

1

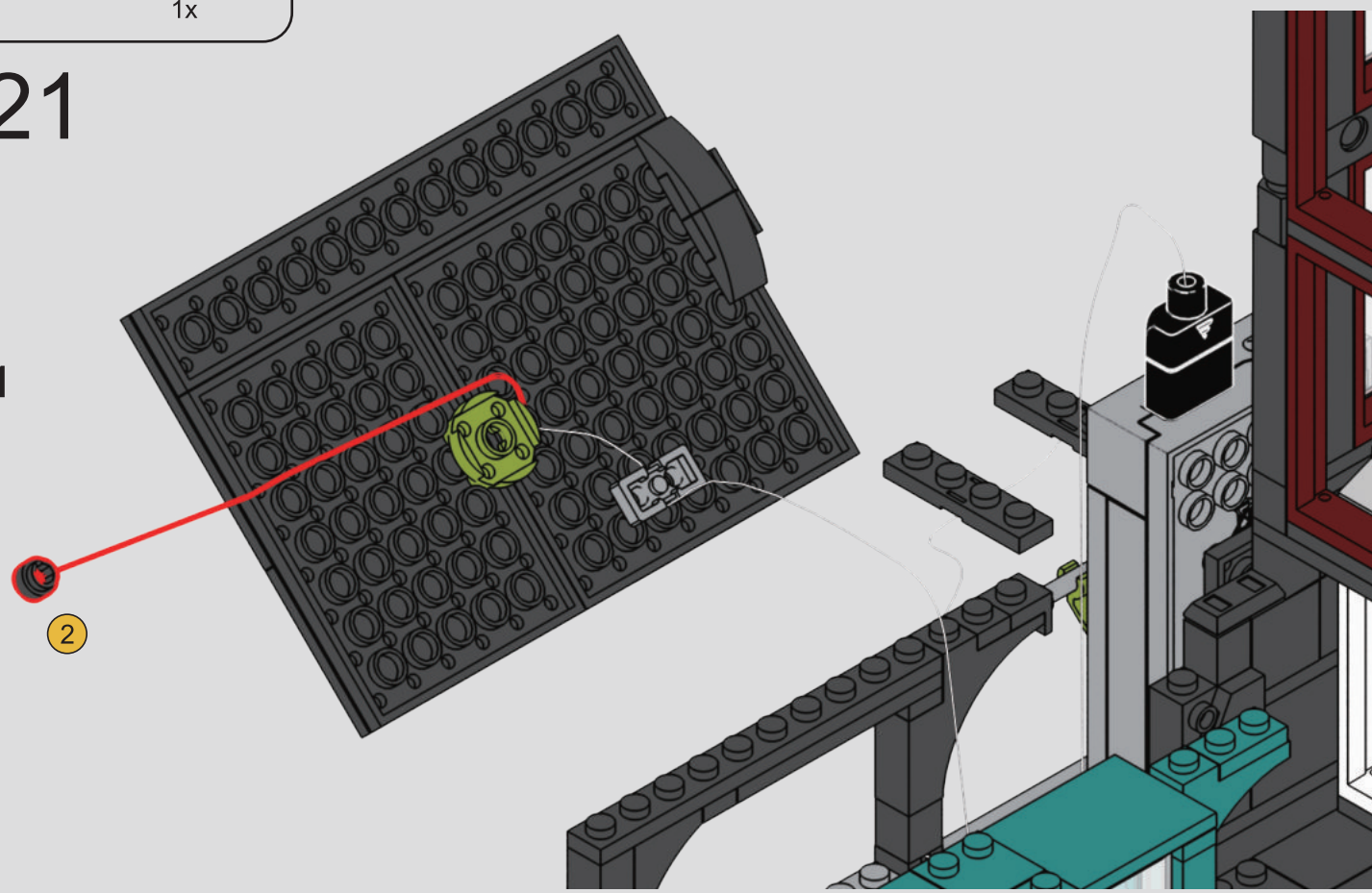

2

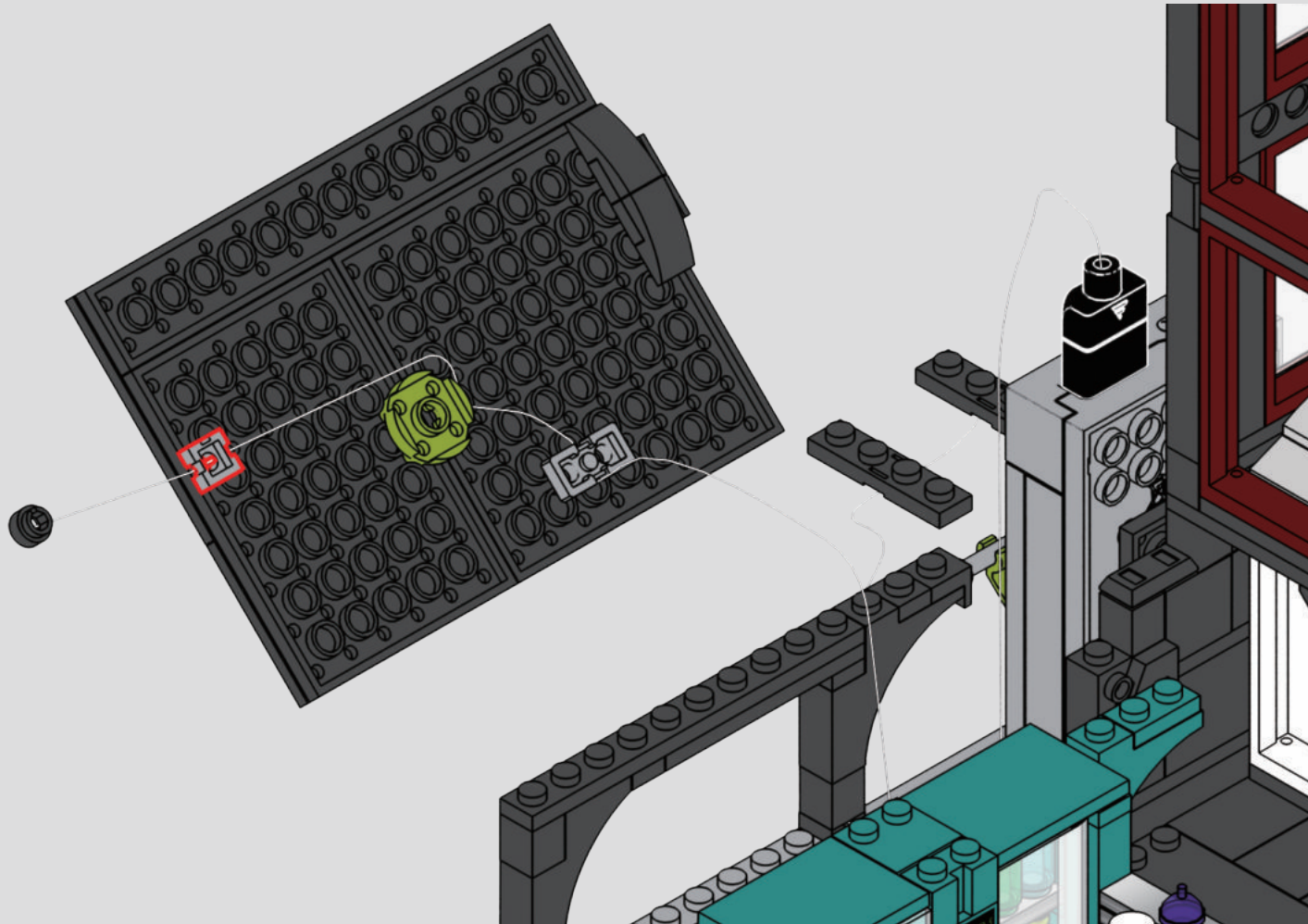

1

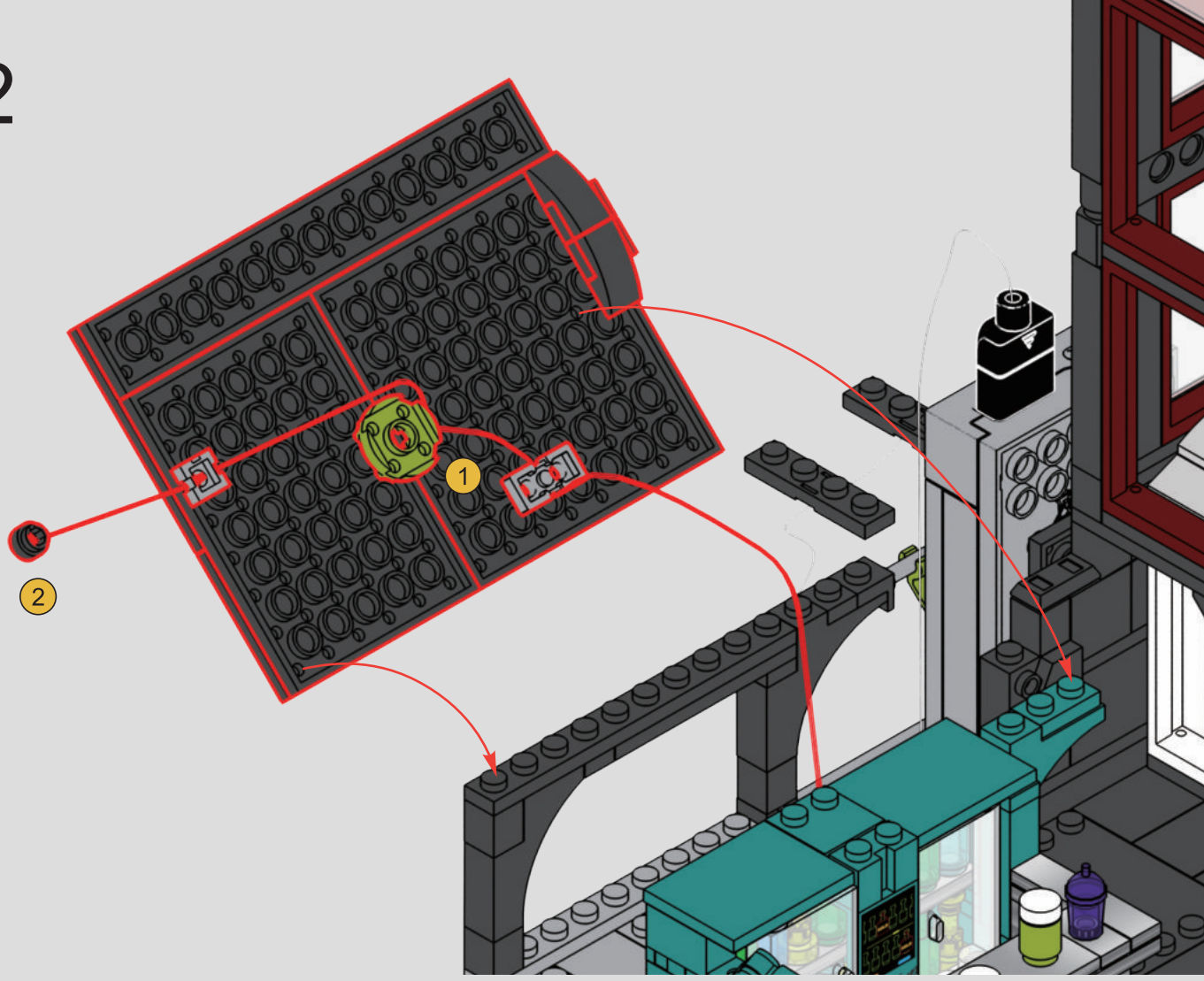

2

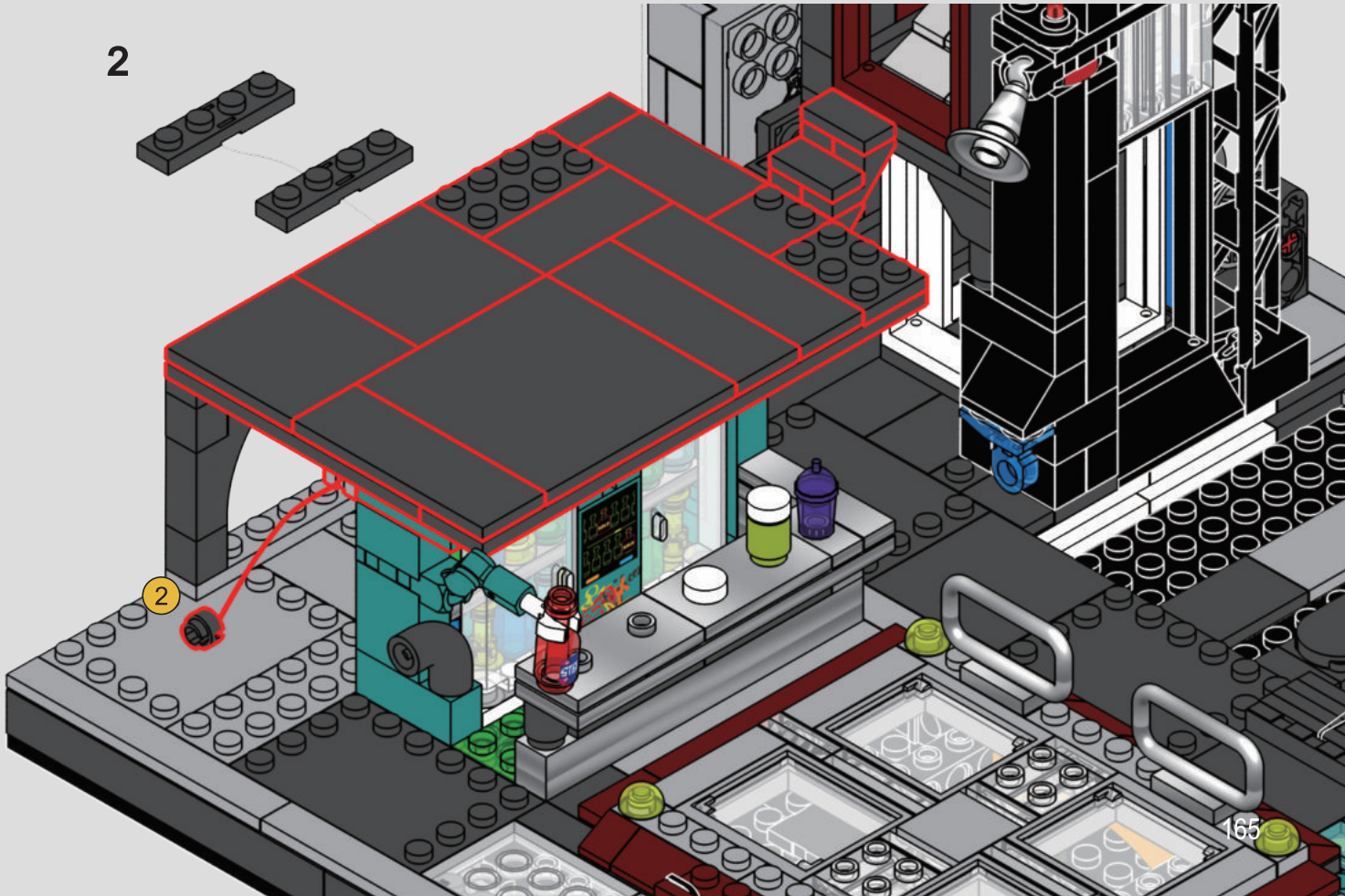

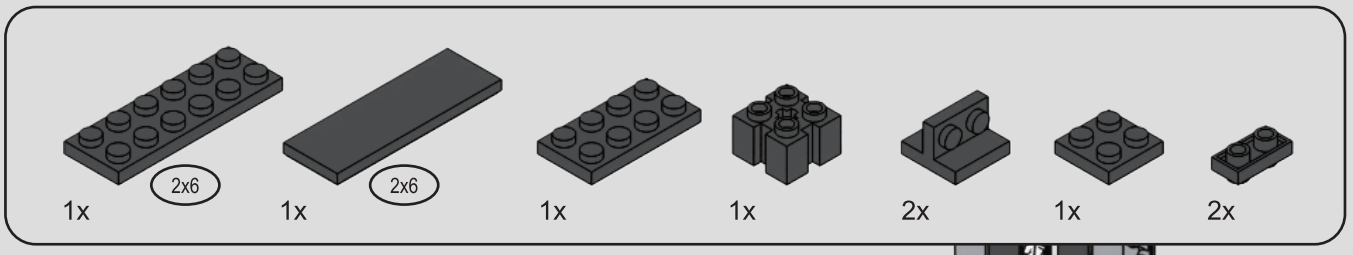

223

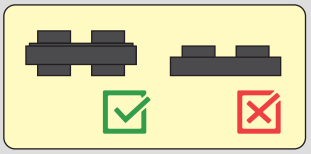

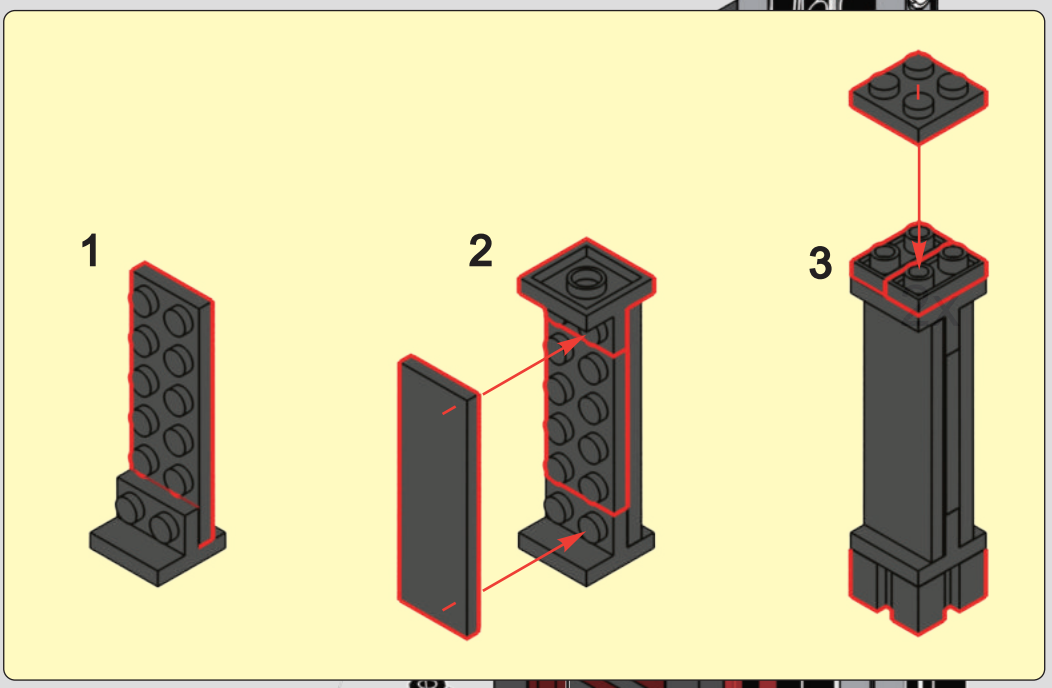

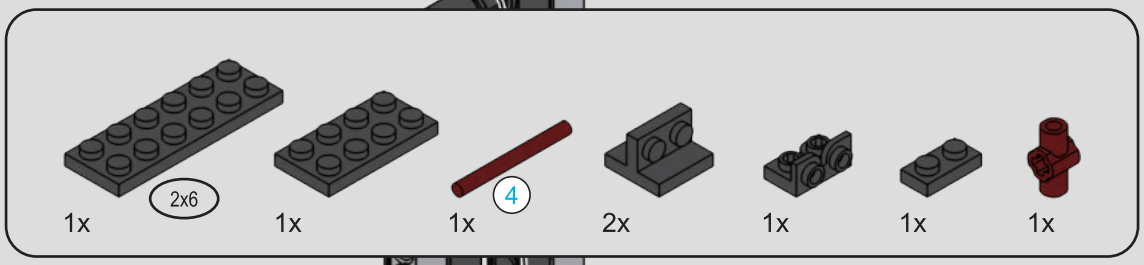

224



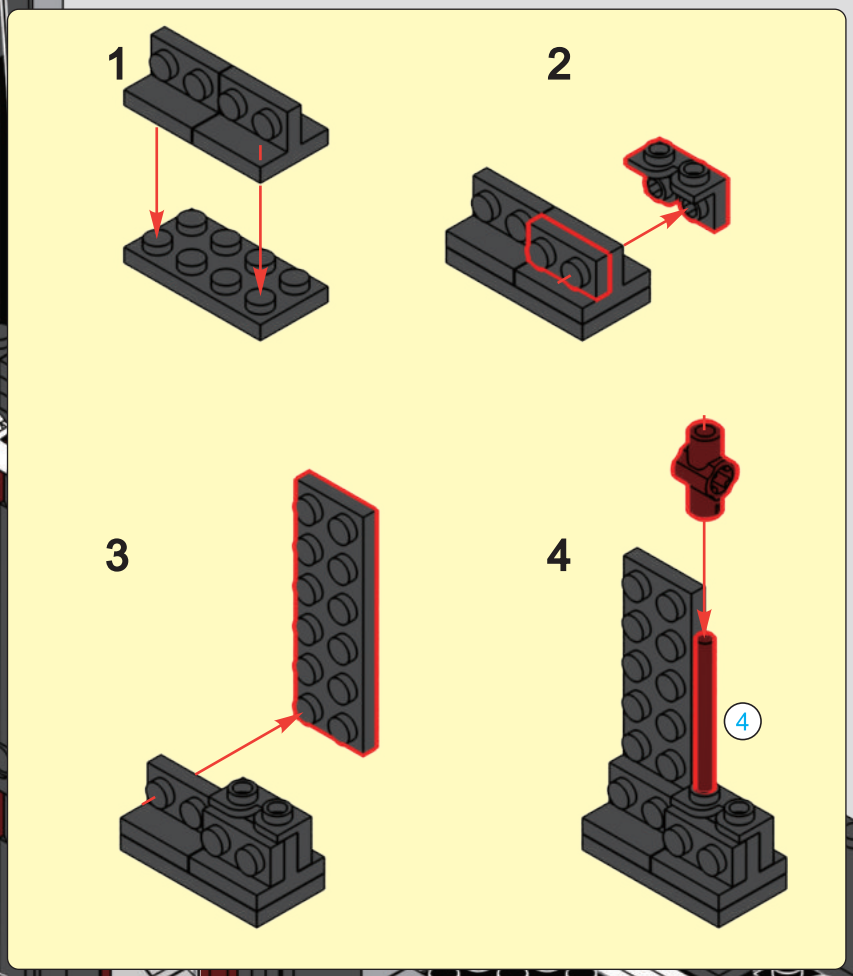



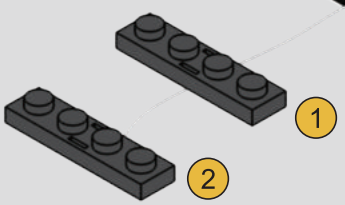

225

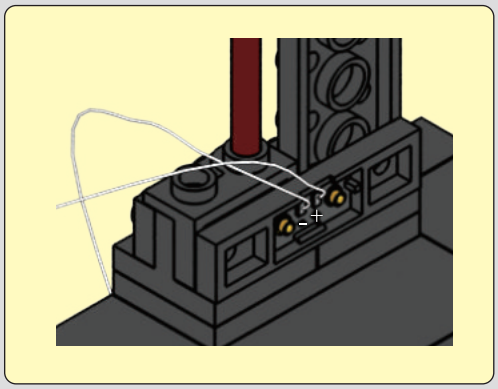

1

2

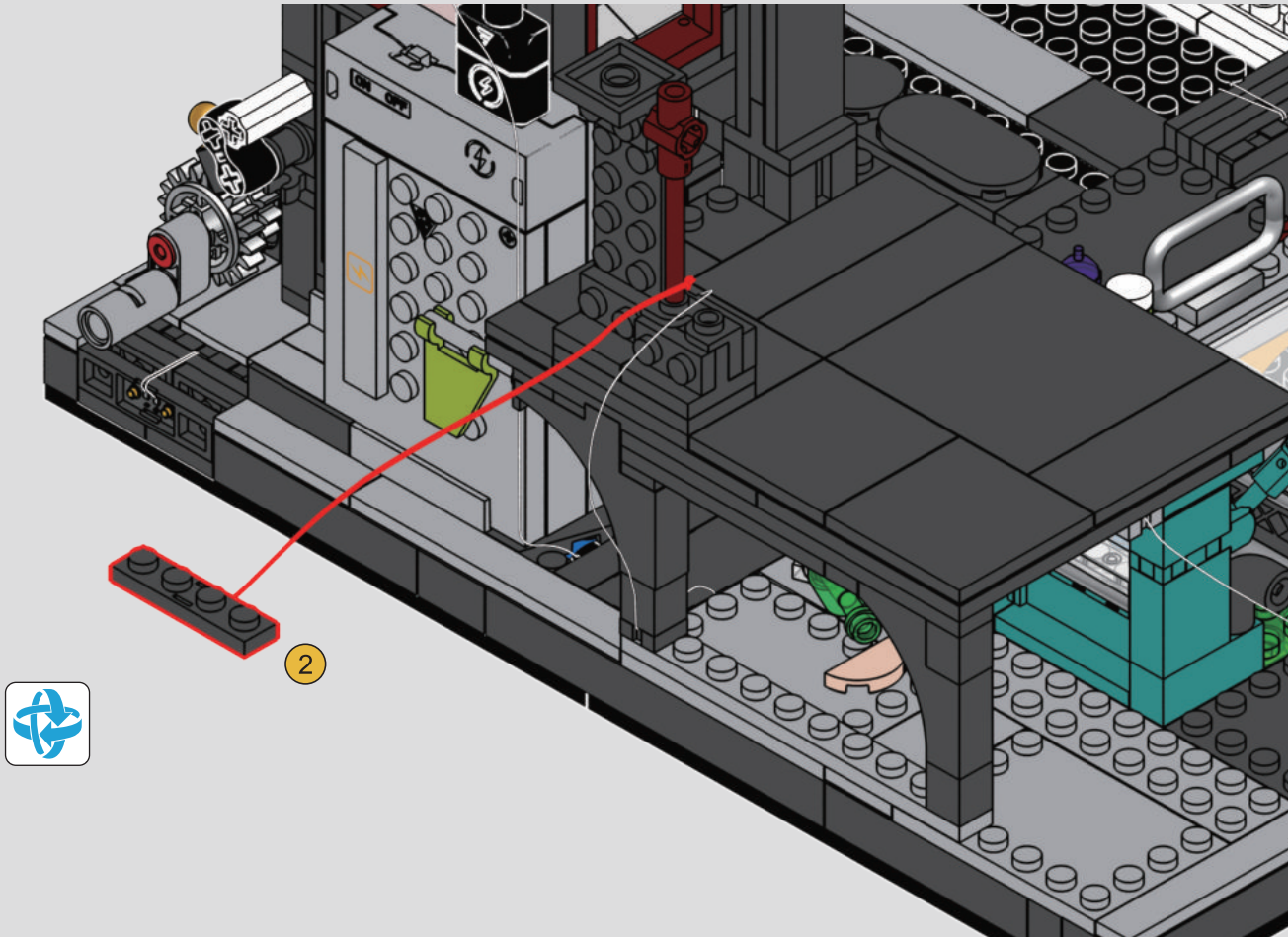

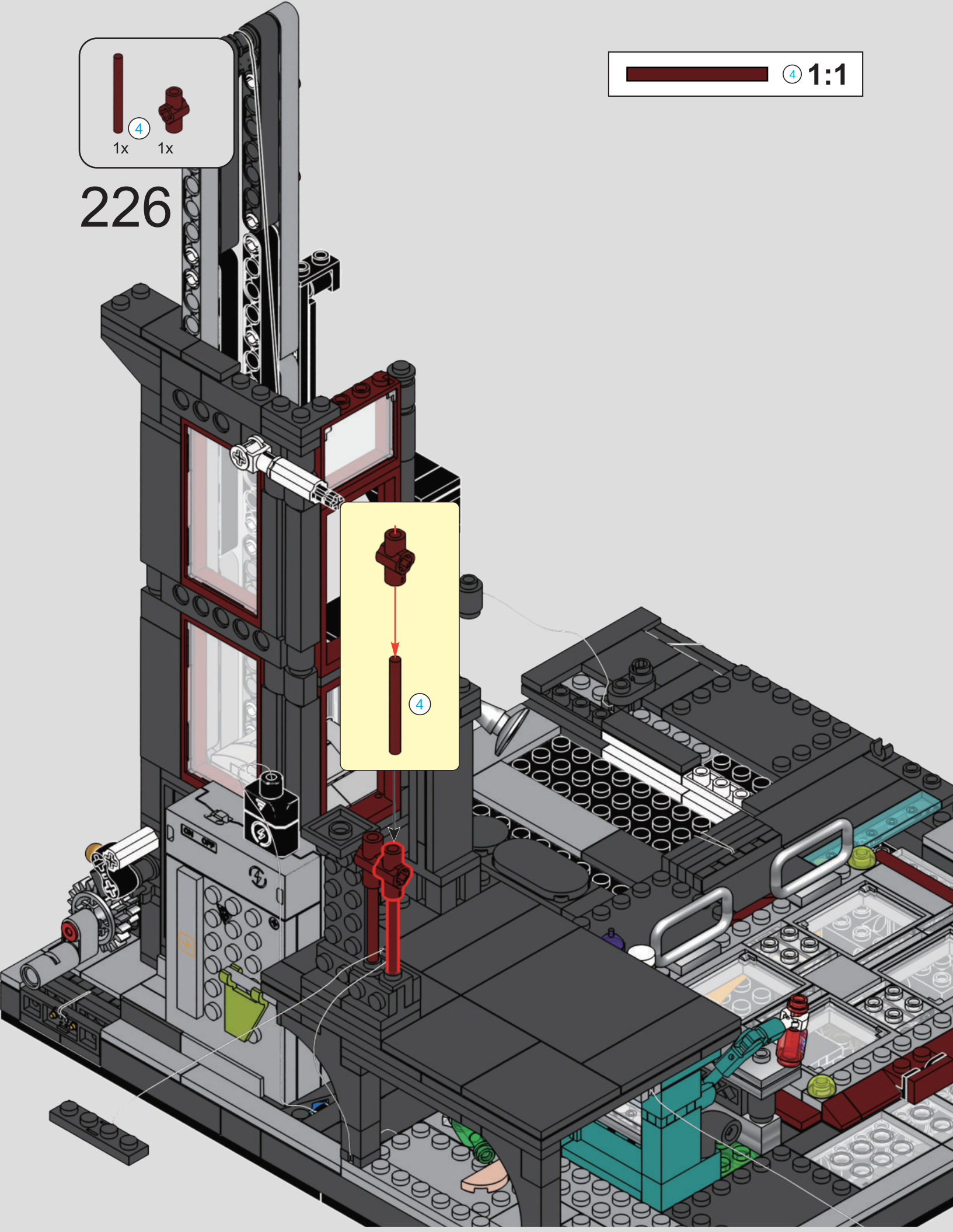
4
1x
1x
226
4 1:1
4

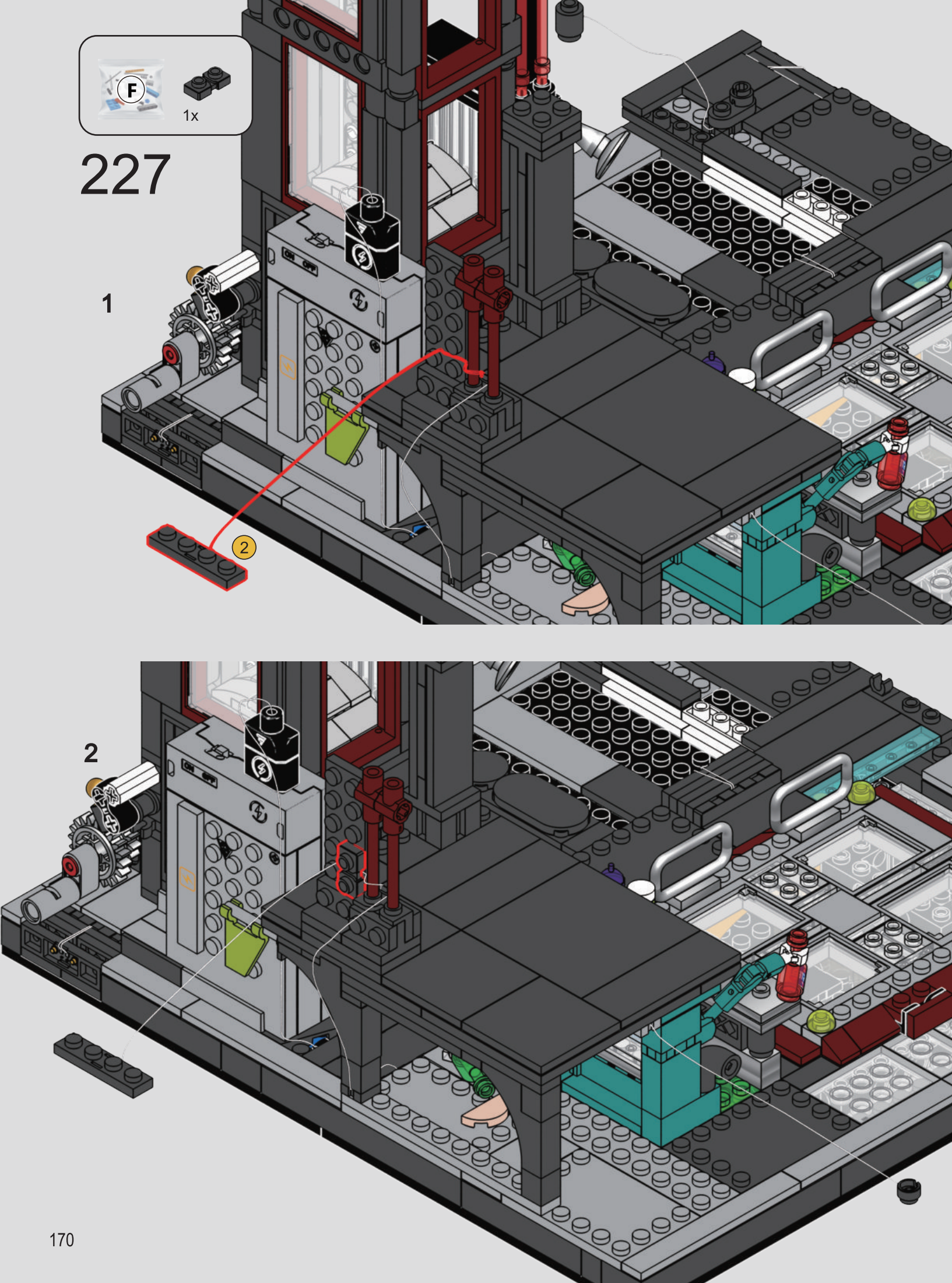
F
1x
227
1
2
2

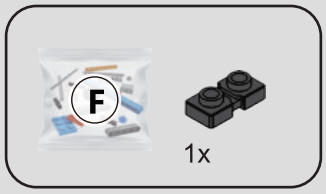

228

1

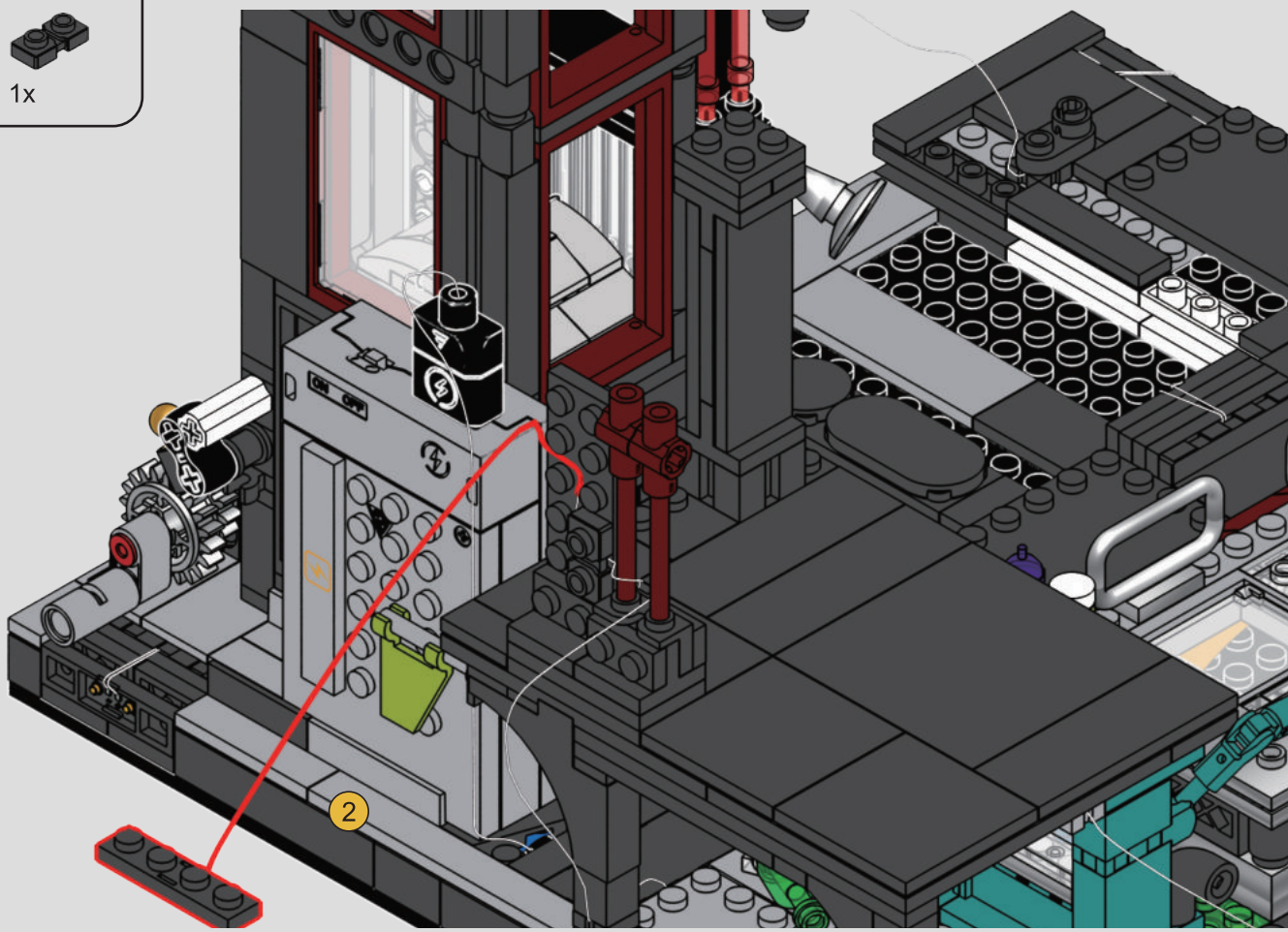

2

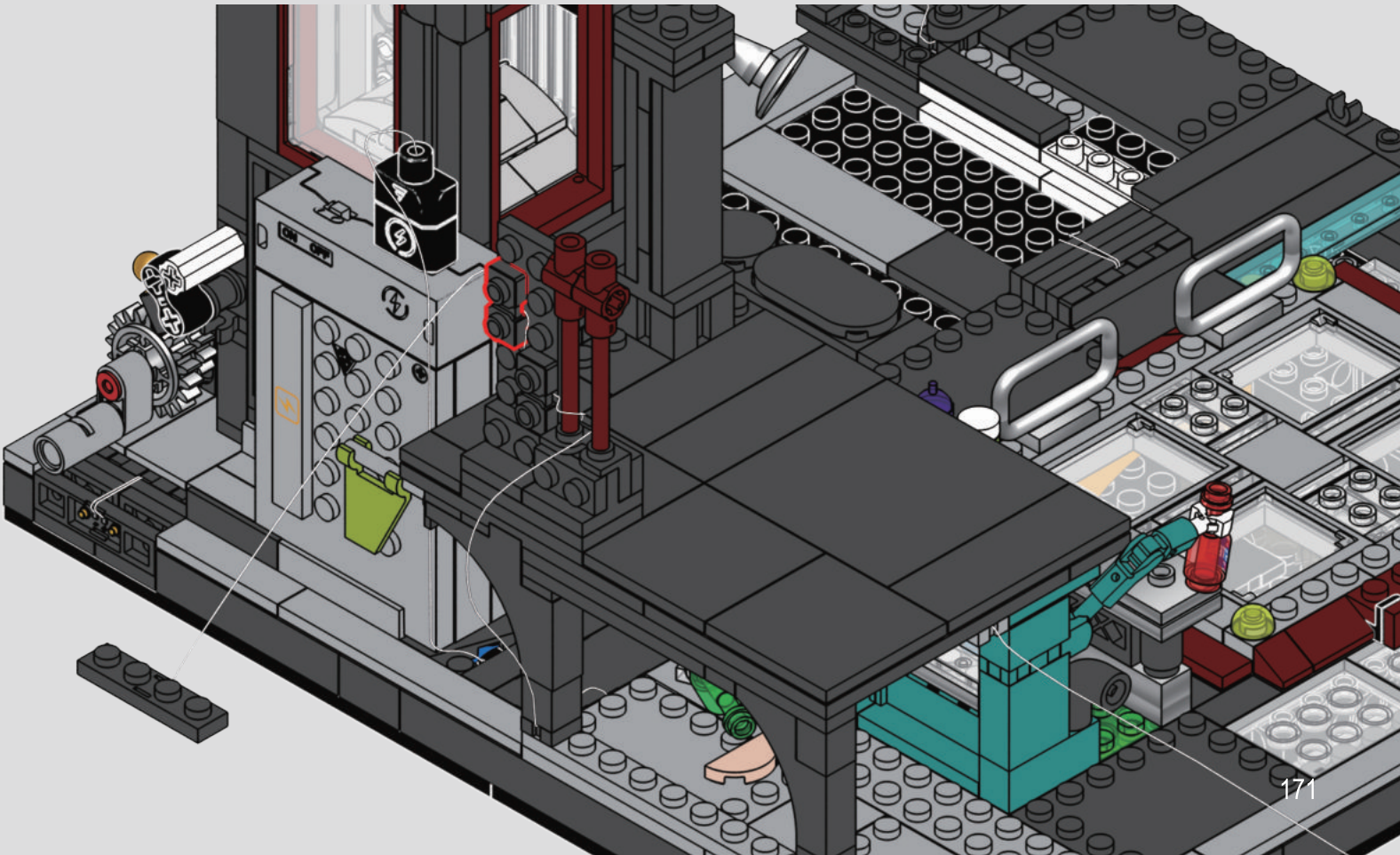

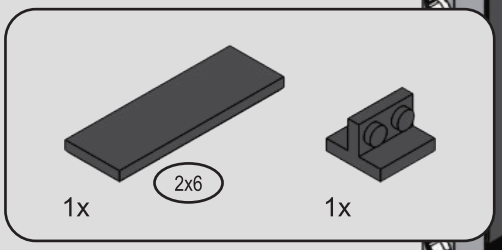

229

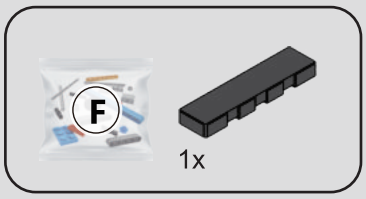

230

1

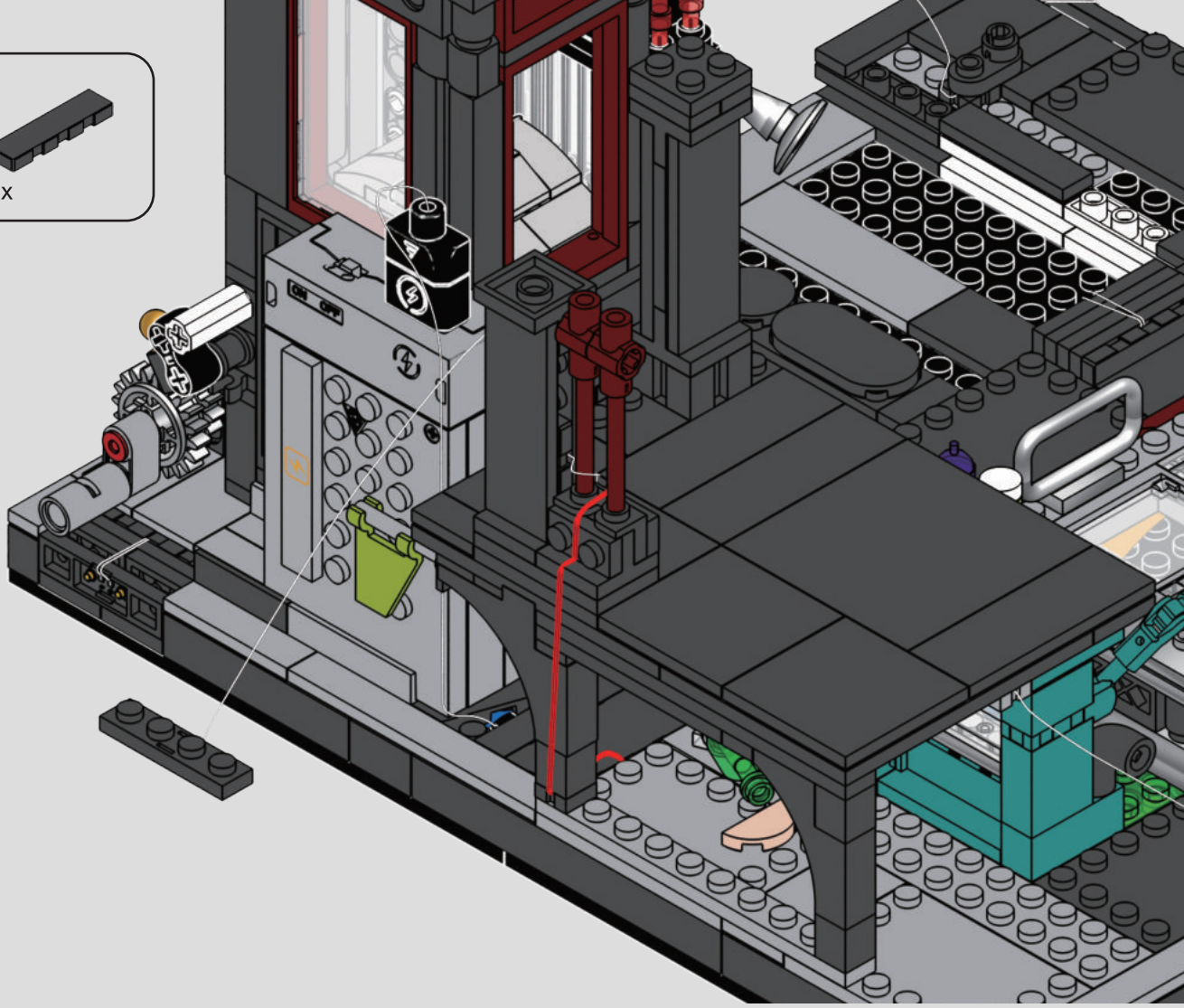

2

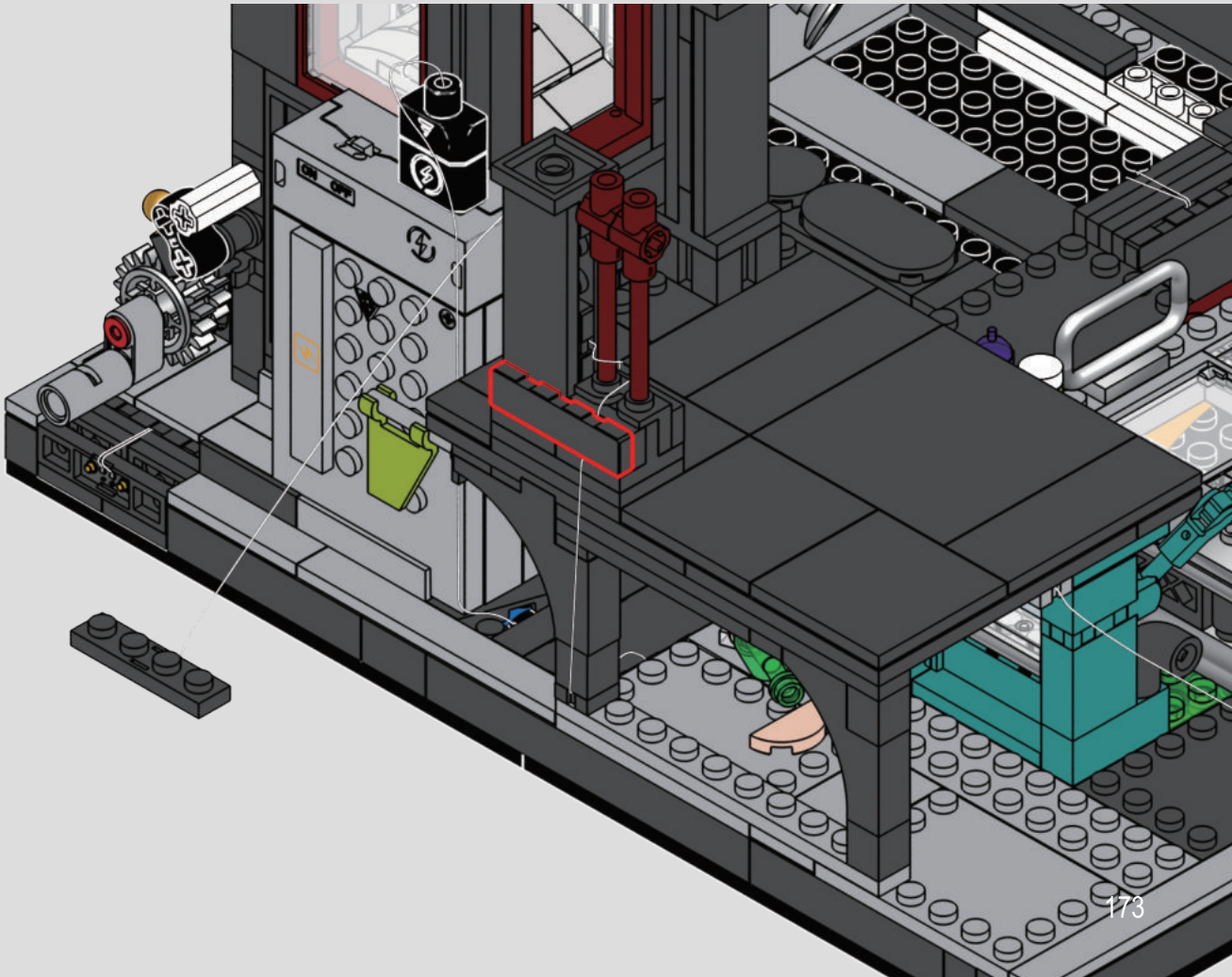

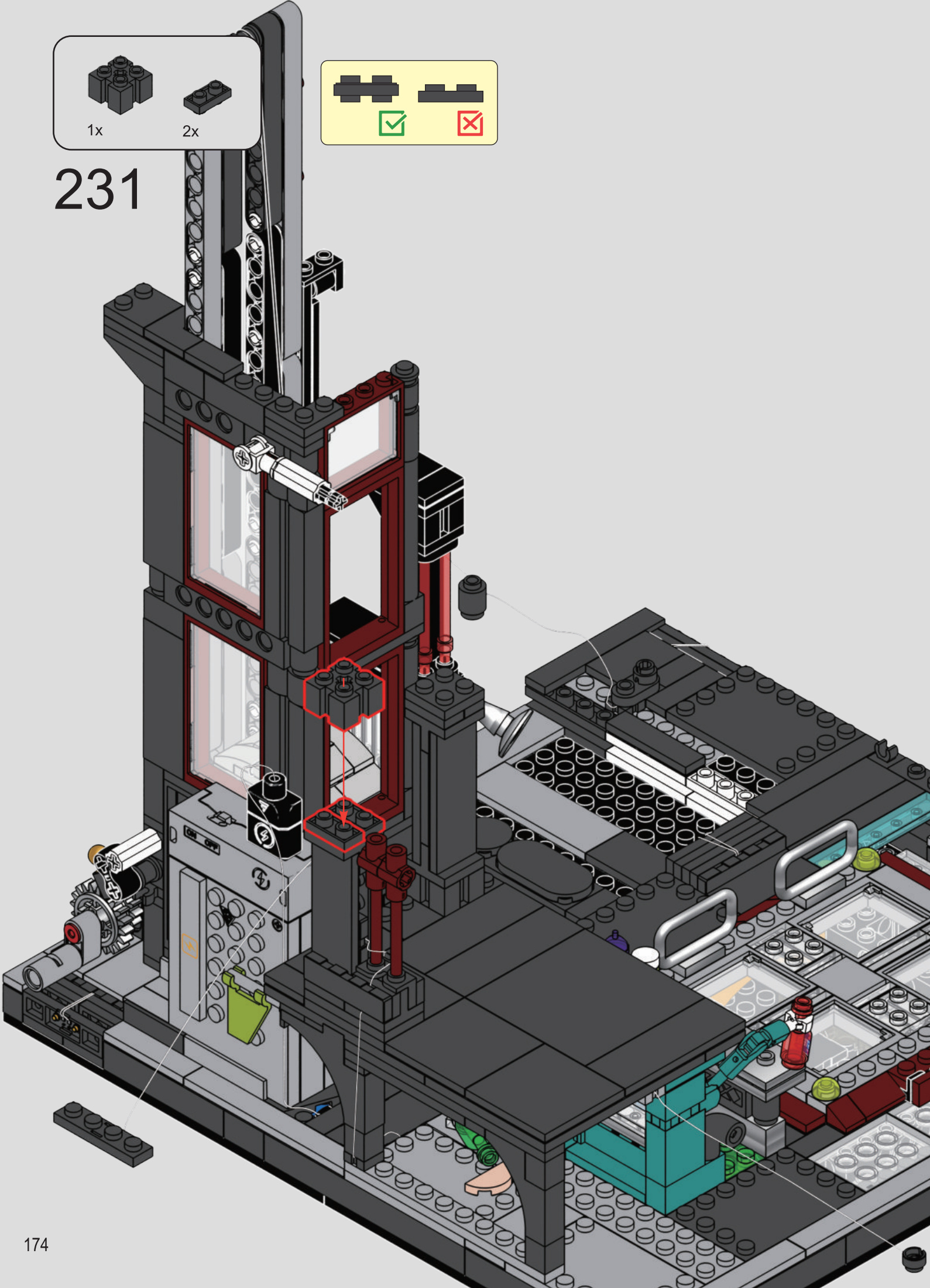
1x
2x
231

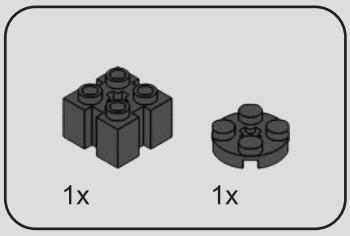

232

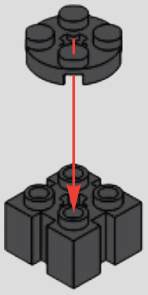

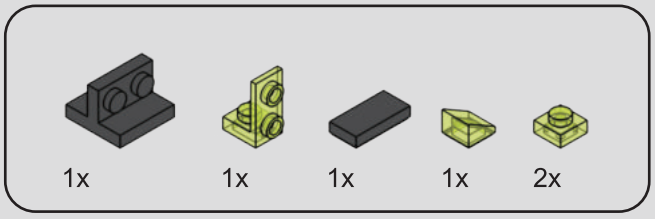

233

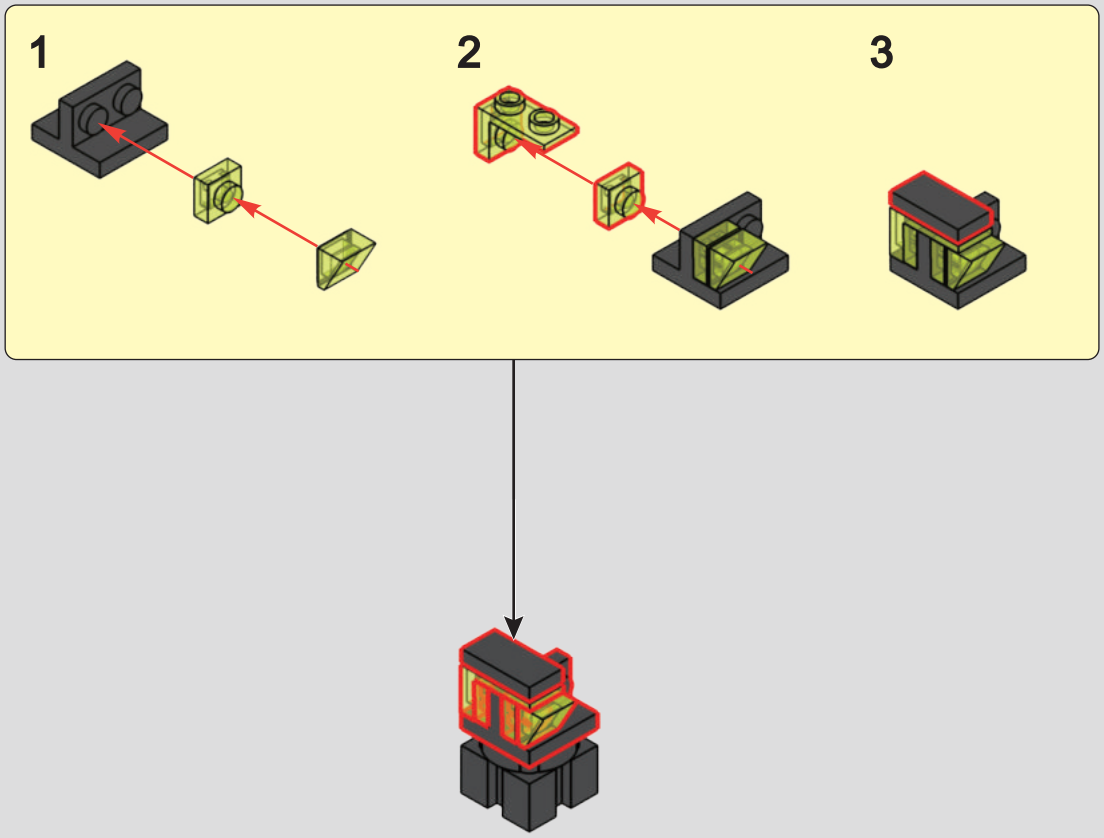

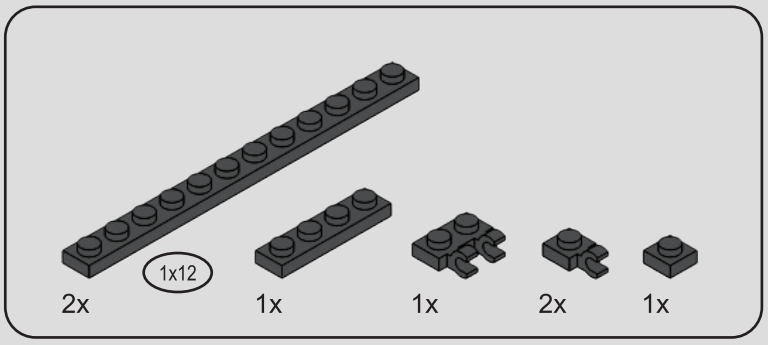

234

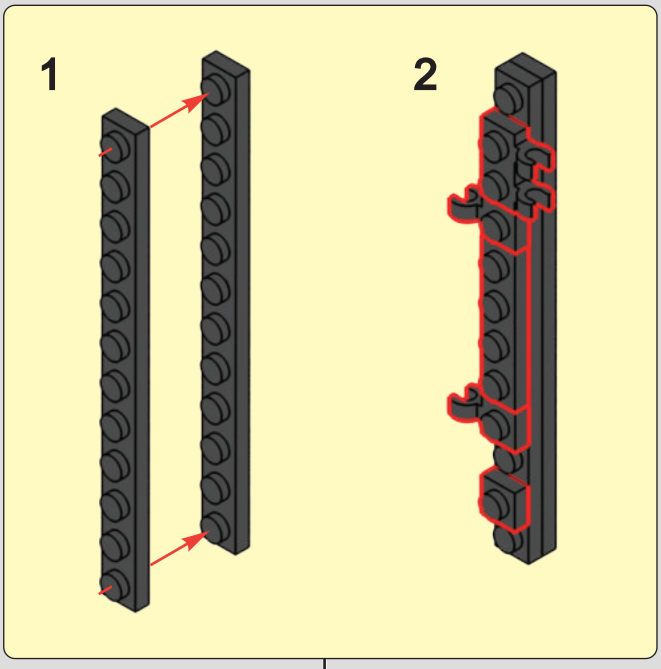

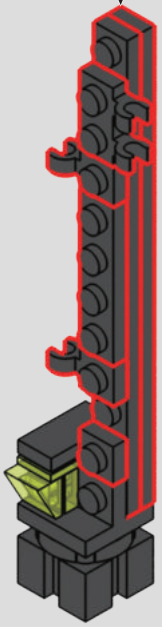

235

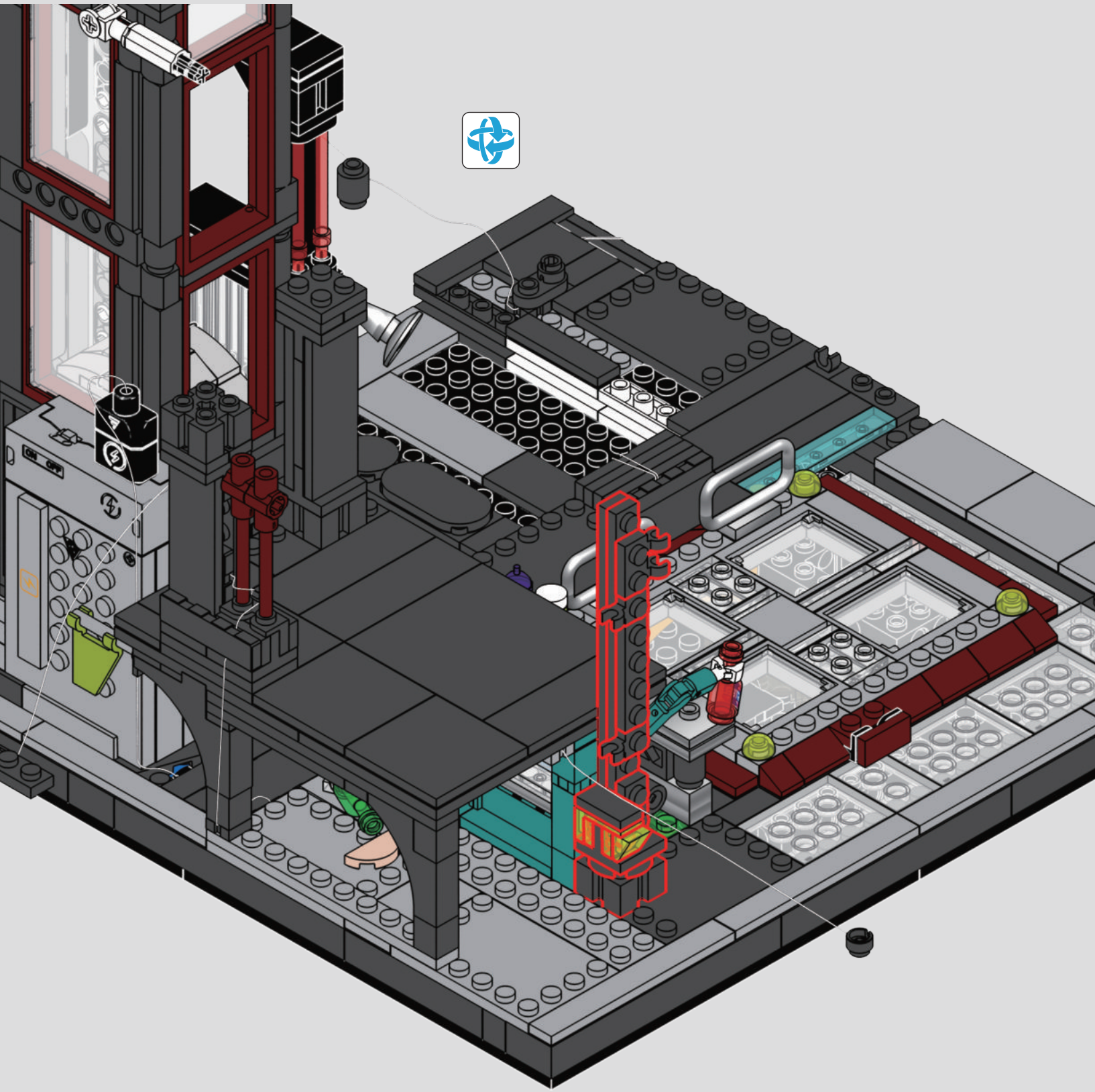

1x 1x

236

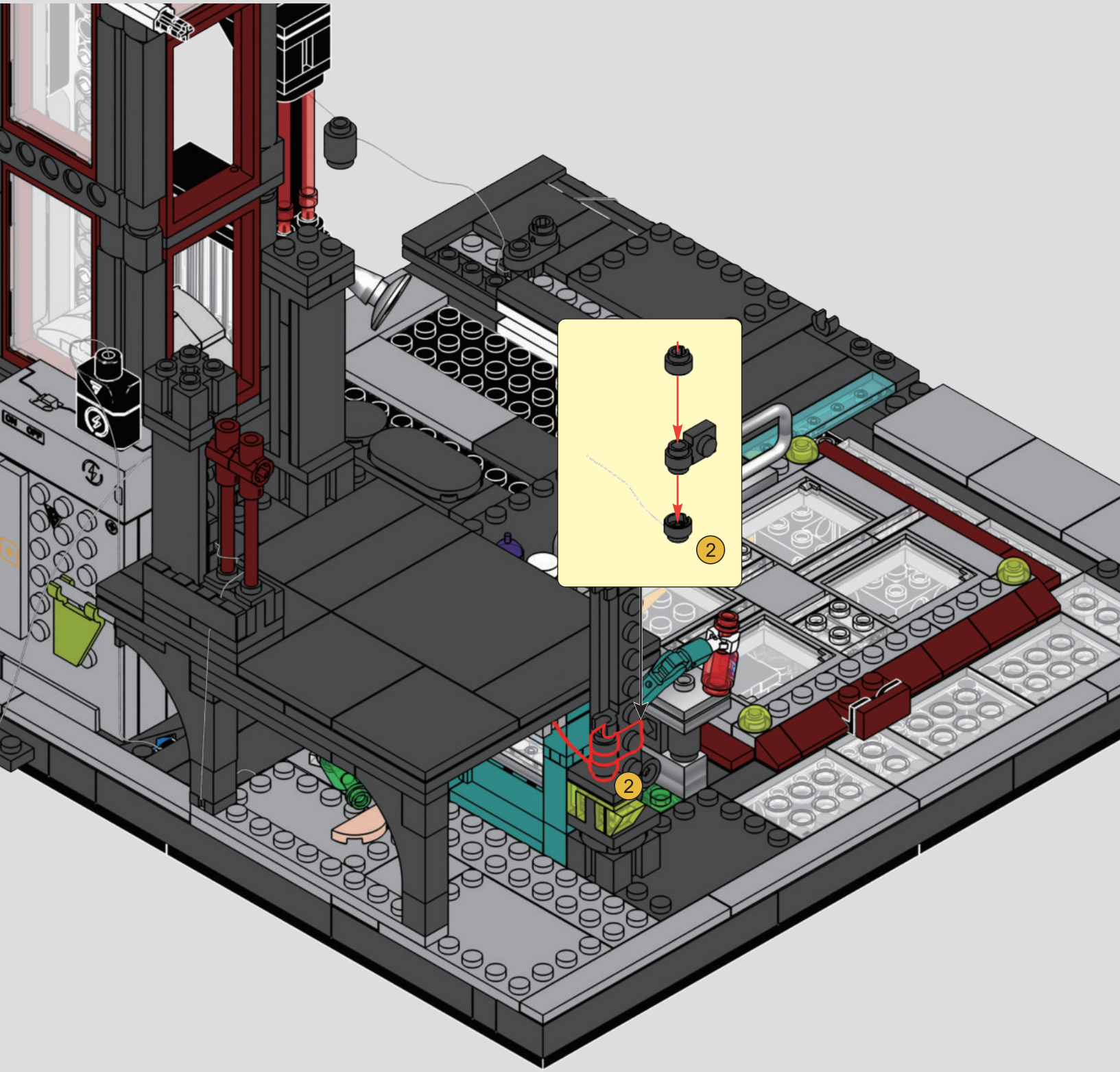

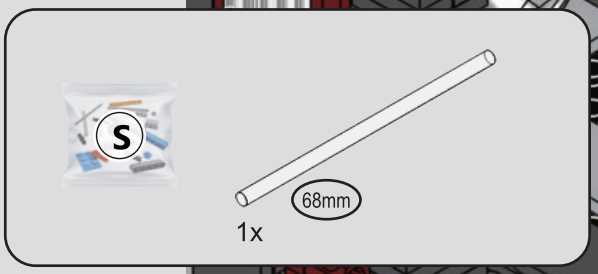

237

1

2

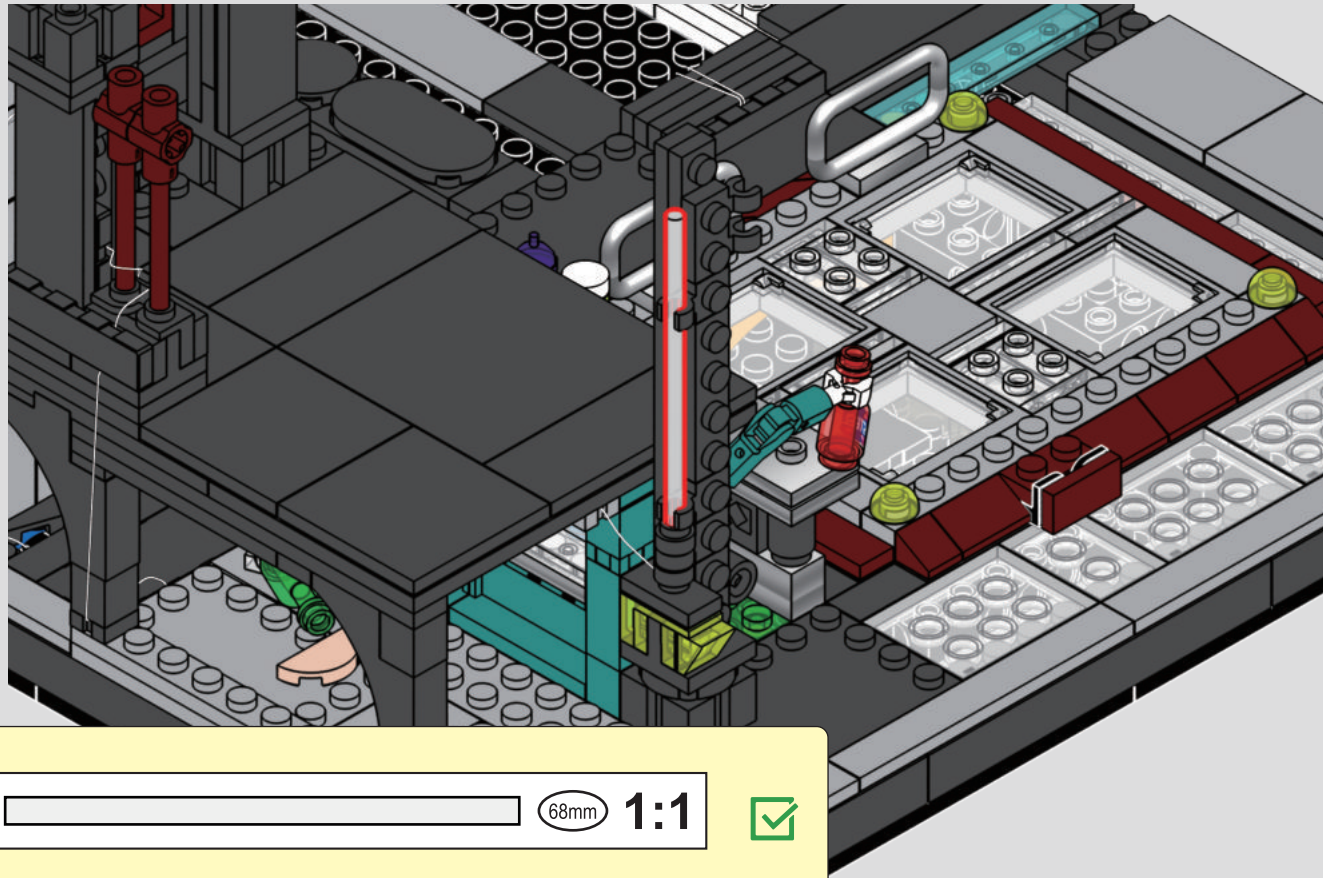

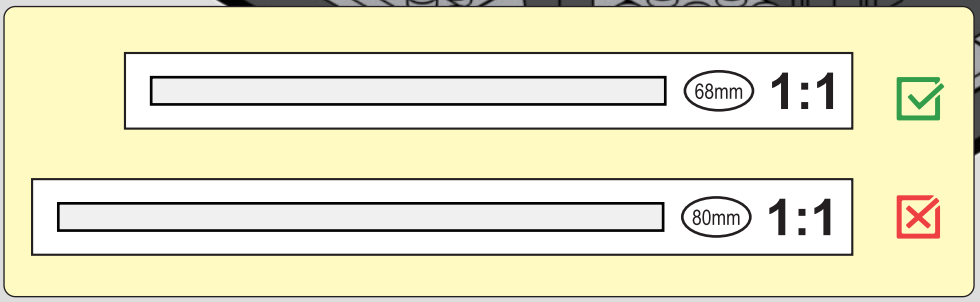

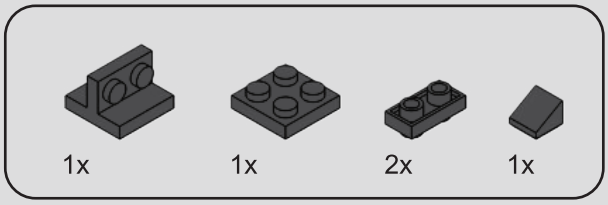

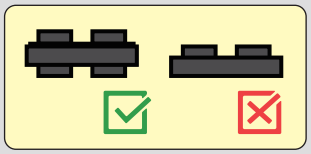

238

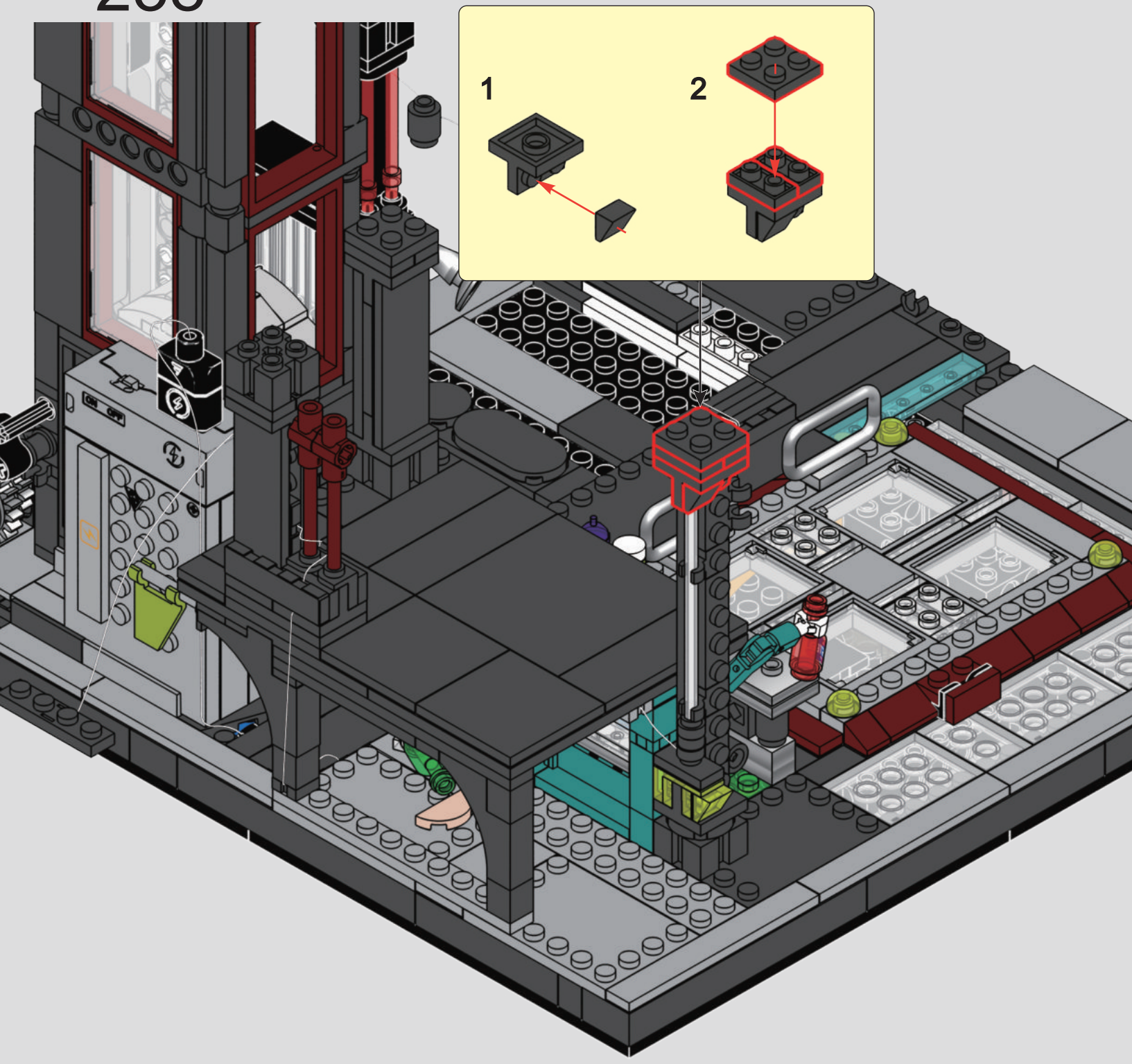

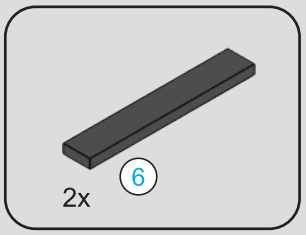



239

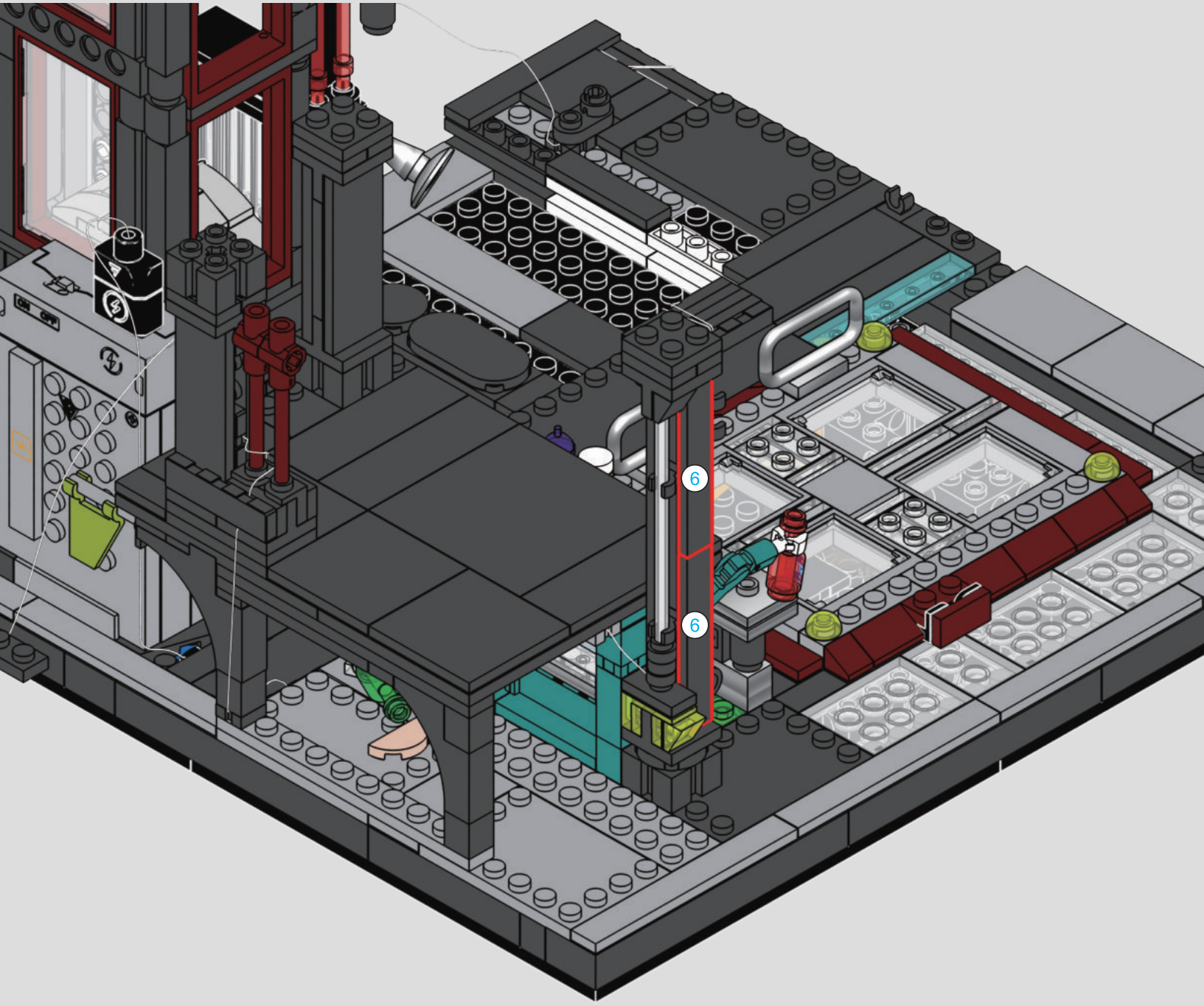

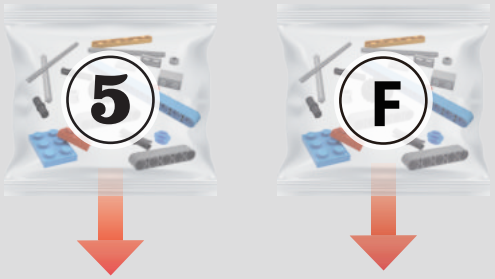

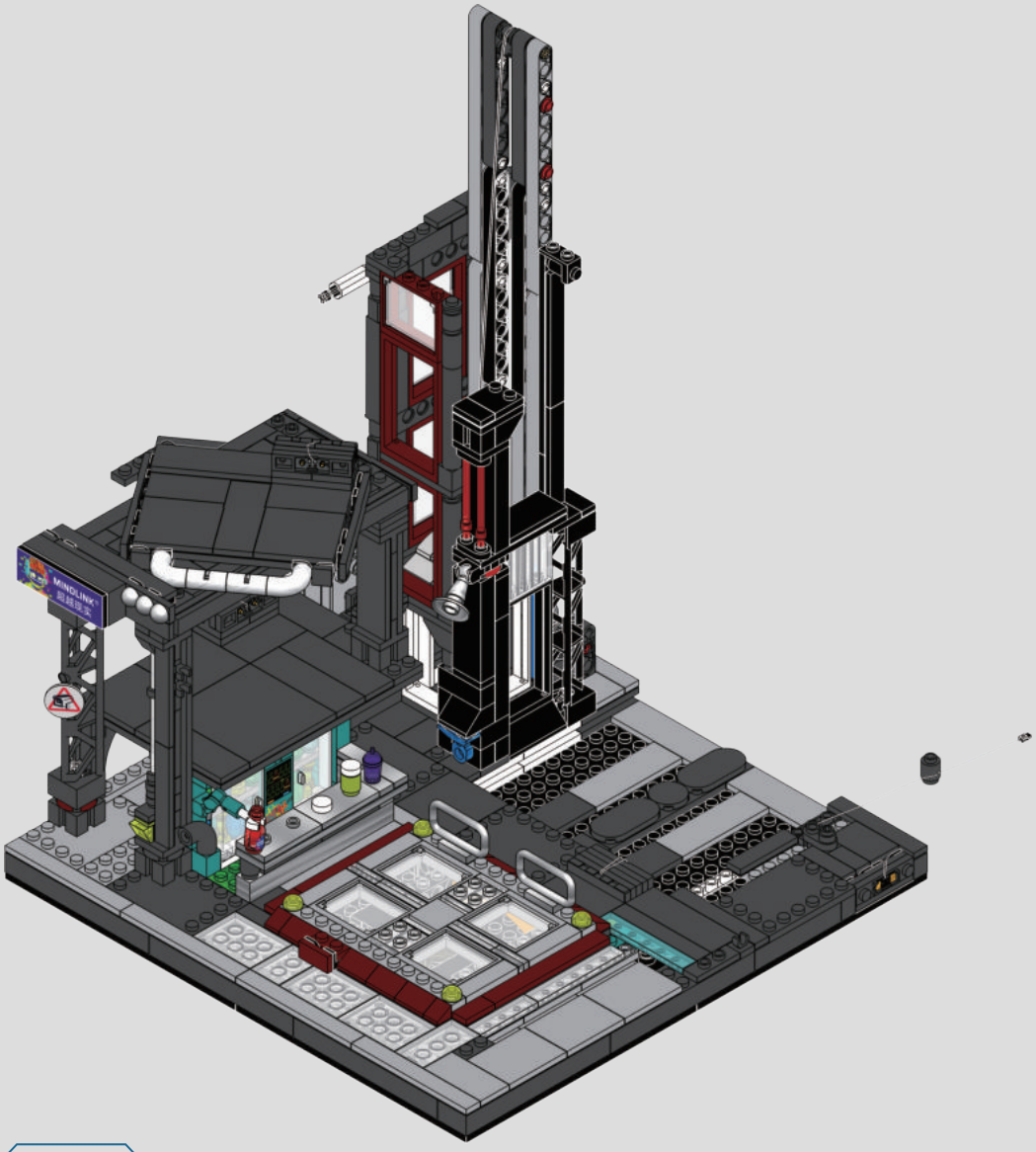

Lila:
Base complete. Feel free to imagine the end.
底座完成，你可以开始幻想全貌了。

Chen:
I just want to win.
我只想赢。

Lila:
Sorry, no fast-forward in this simulation.
对不起，这套系统没有快进键。

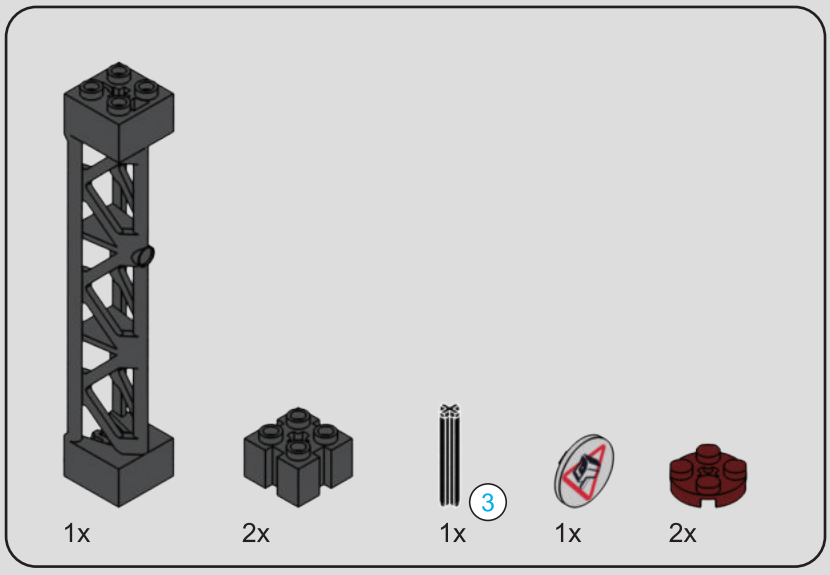



240

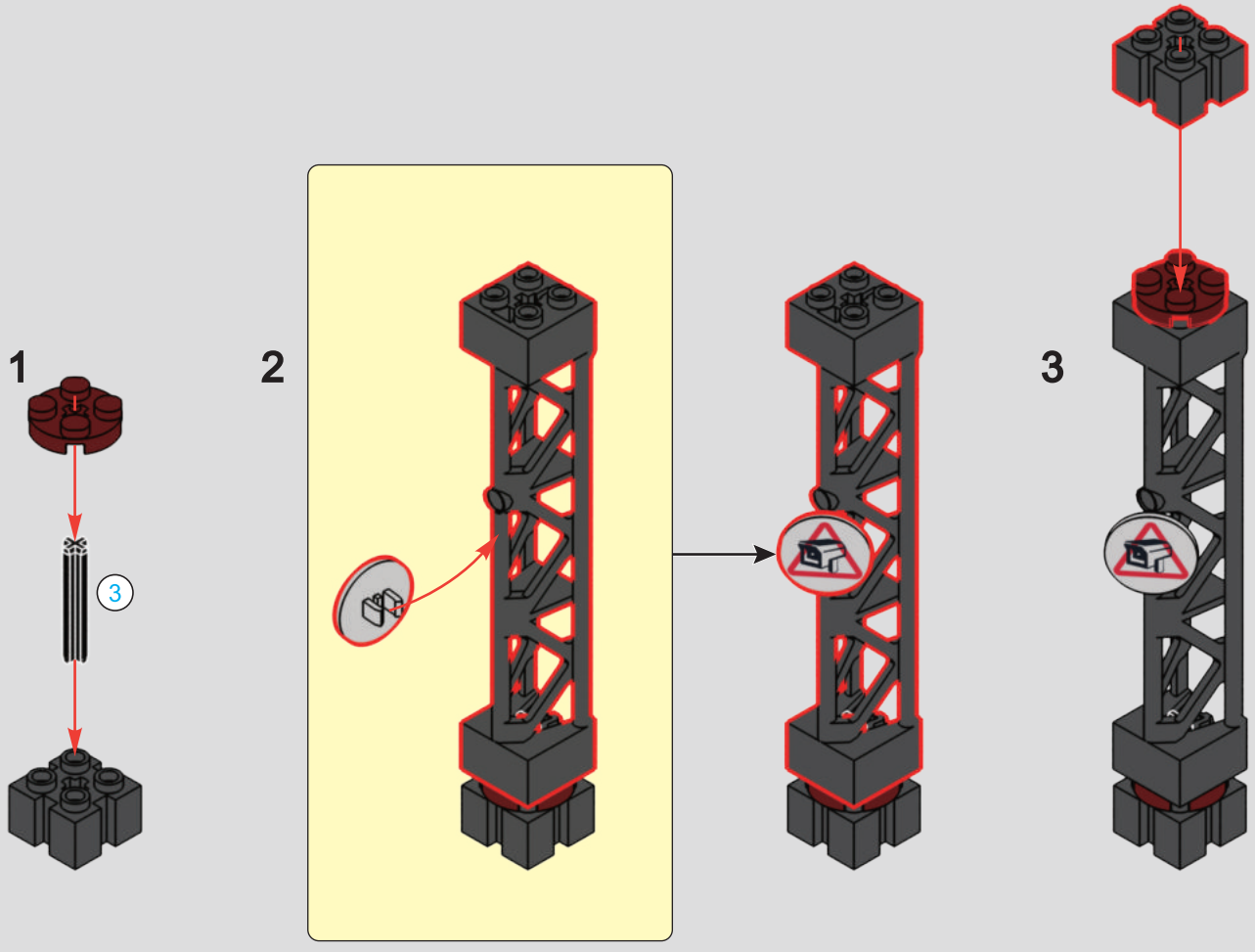

241

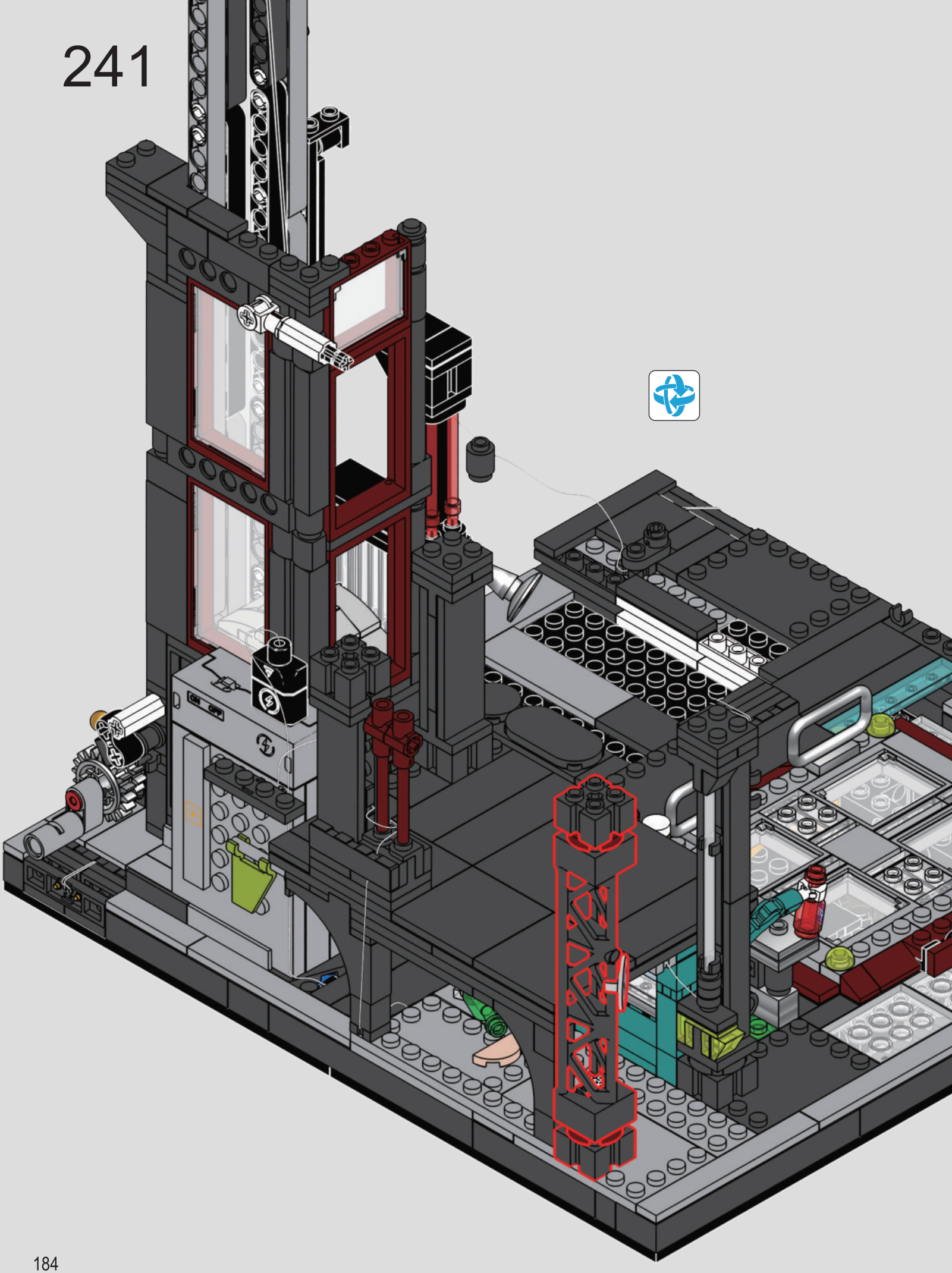

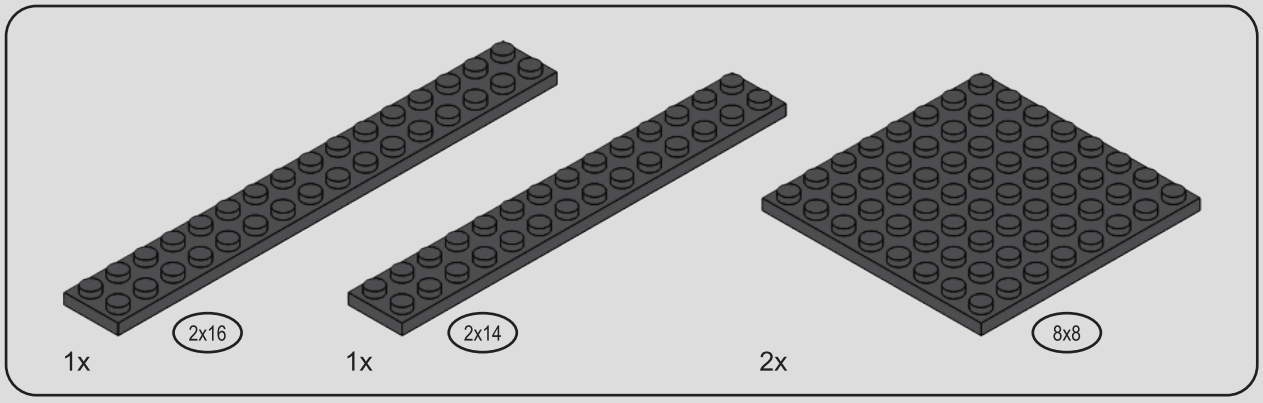

242

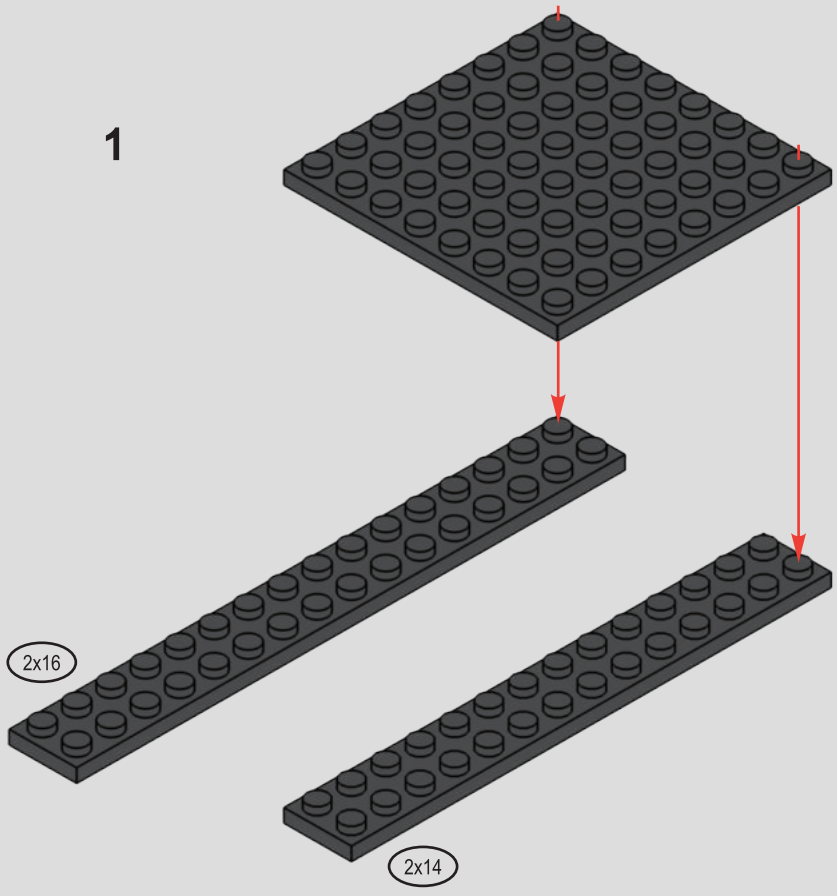

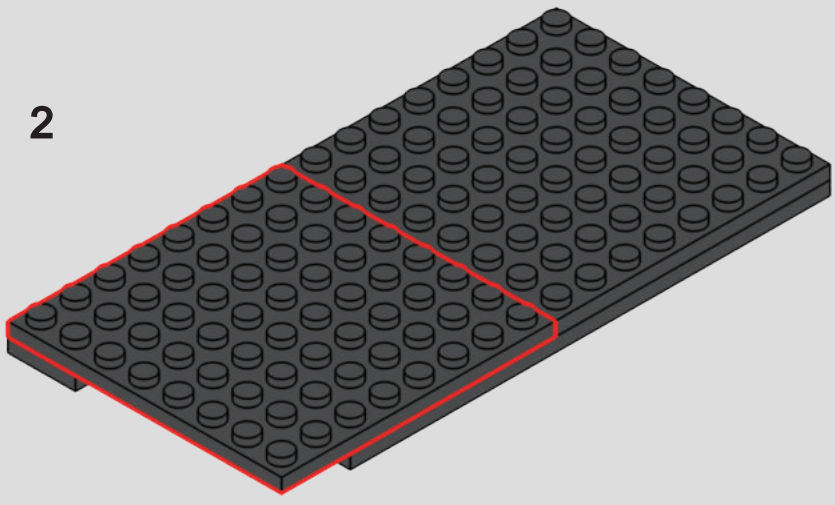

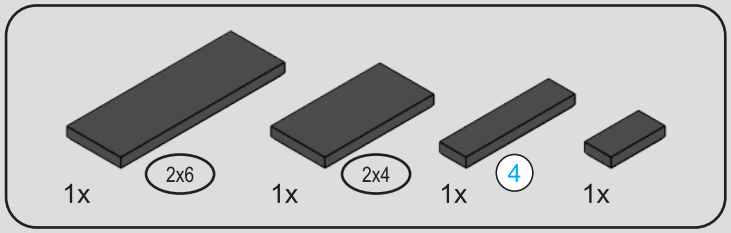



243

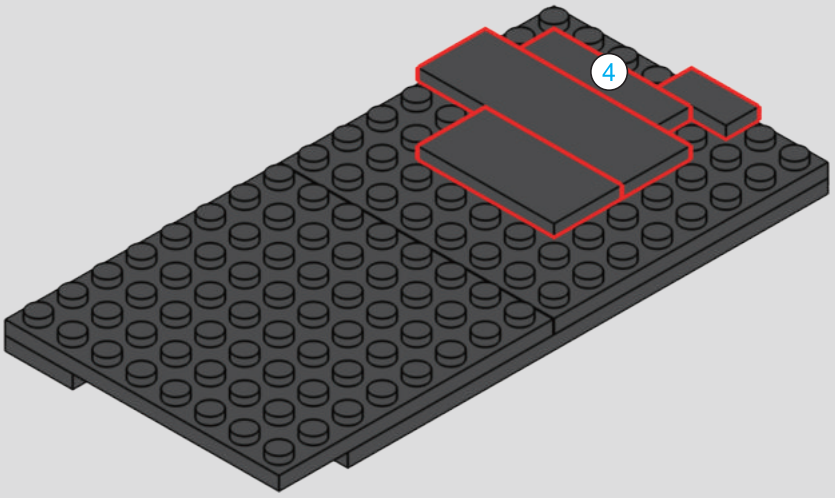

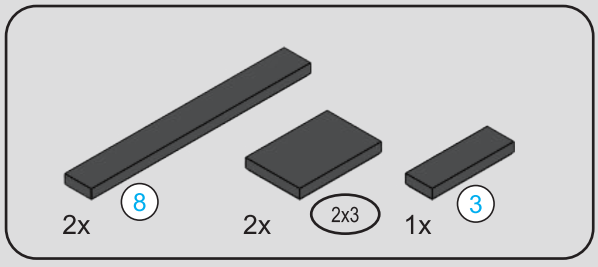



244

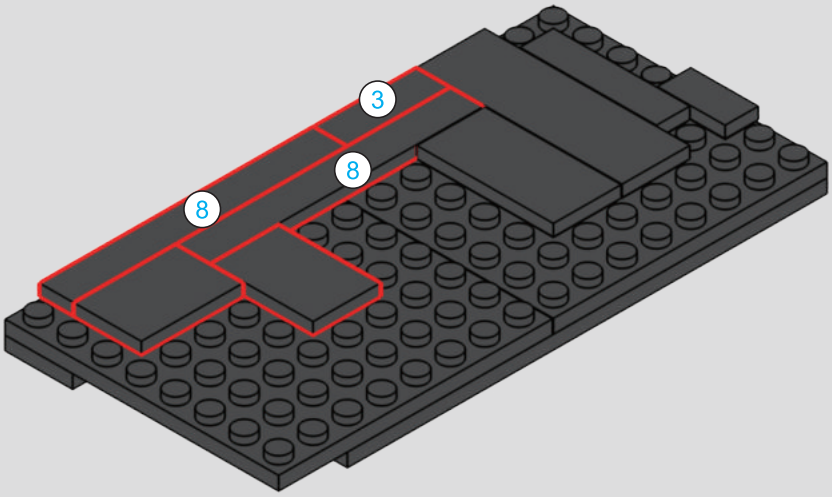

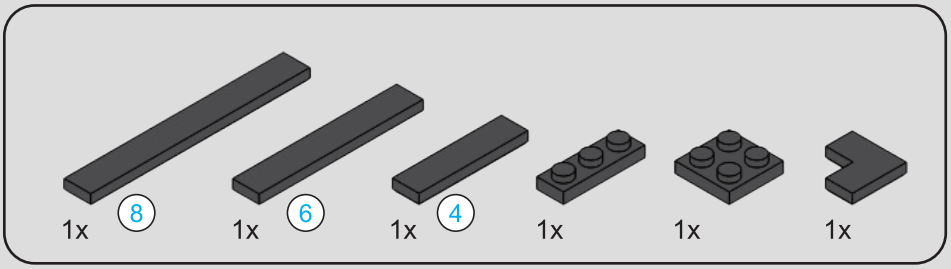

245

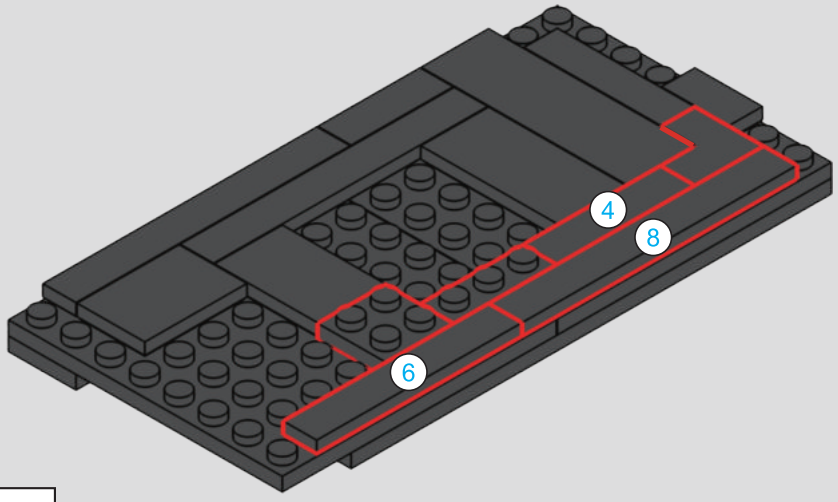

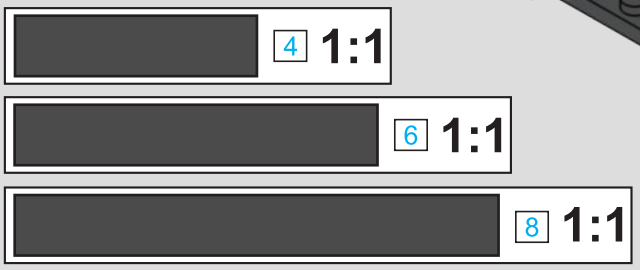

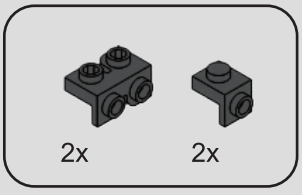

246



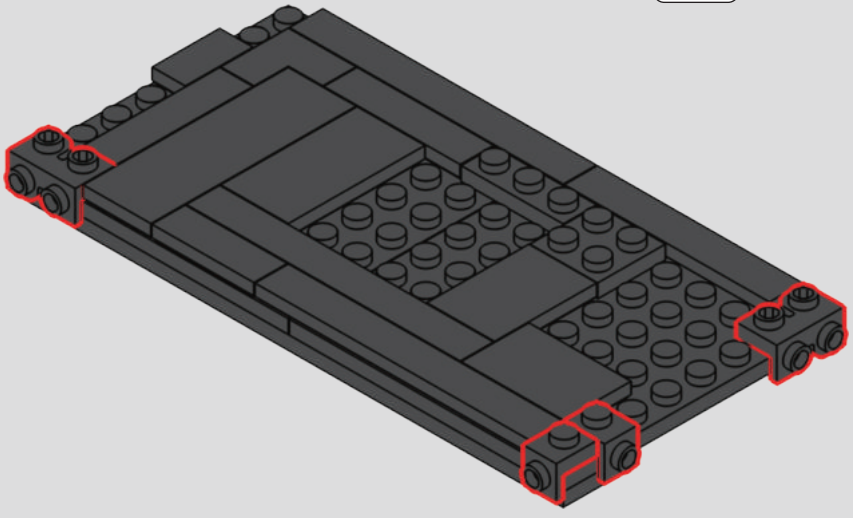

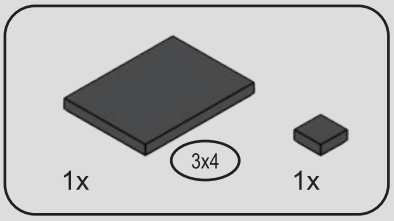

247

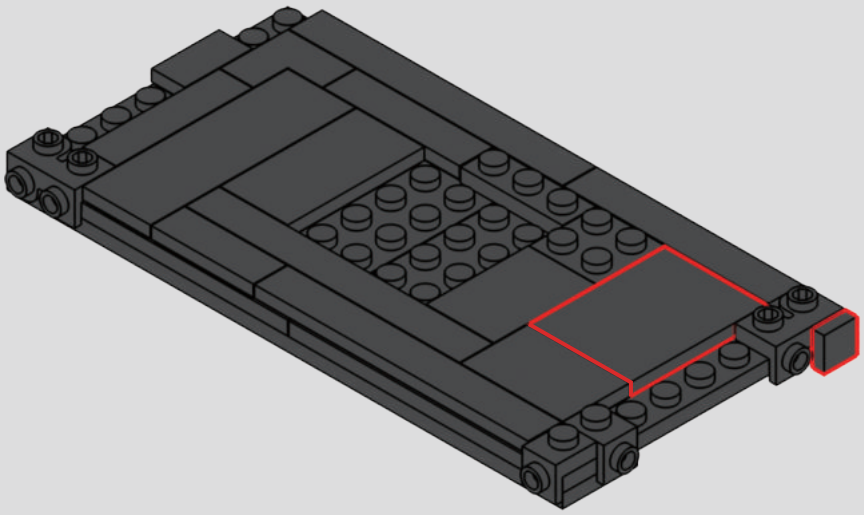

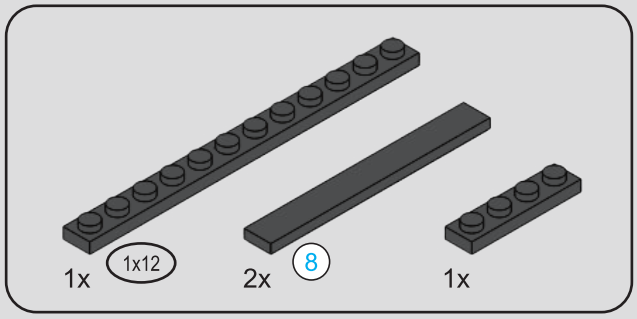



248

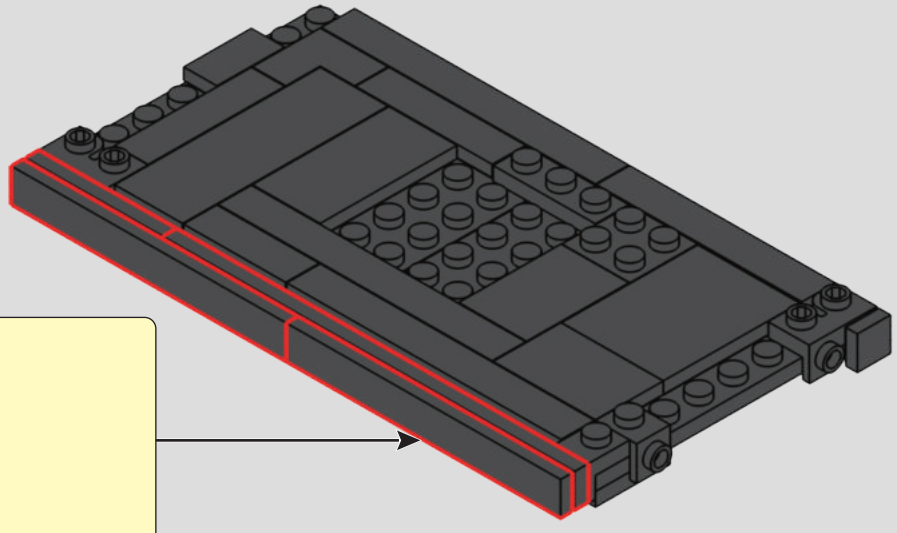

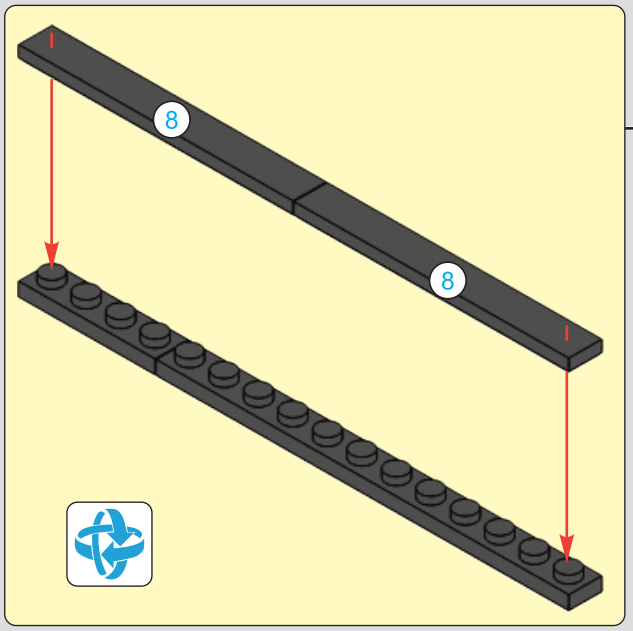

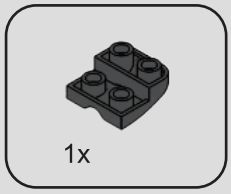

249

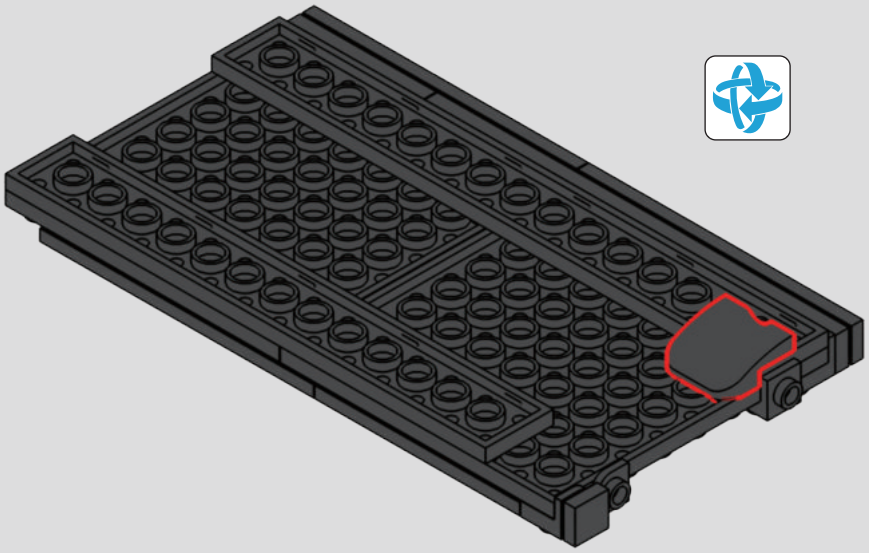

250

1

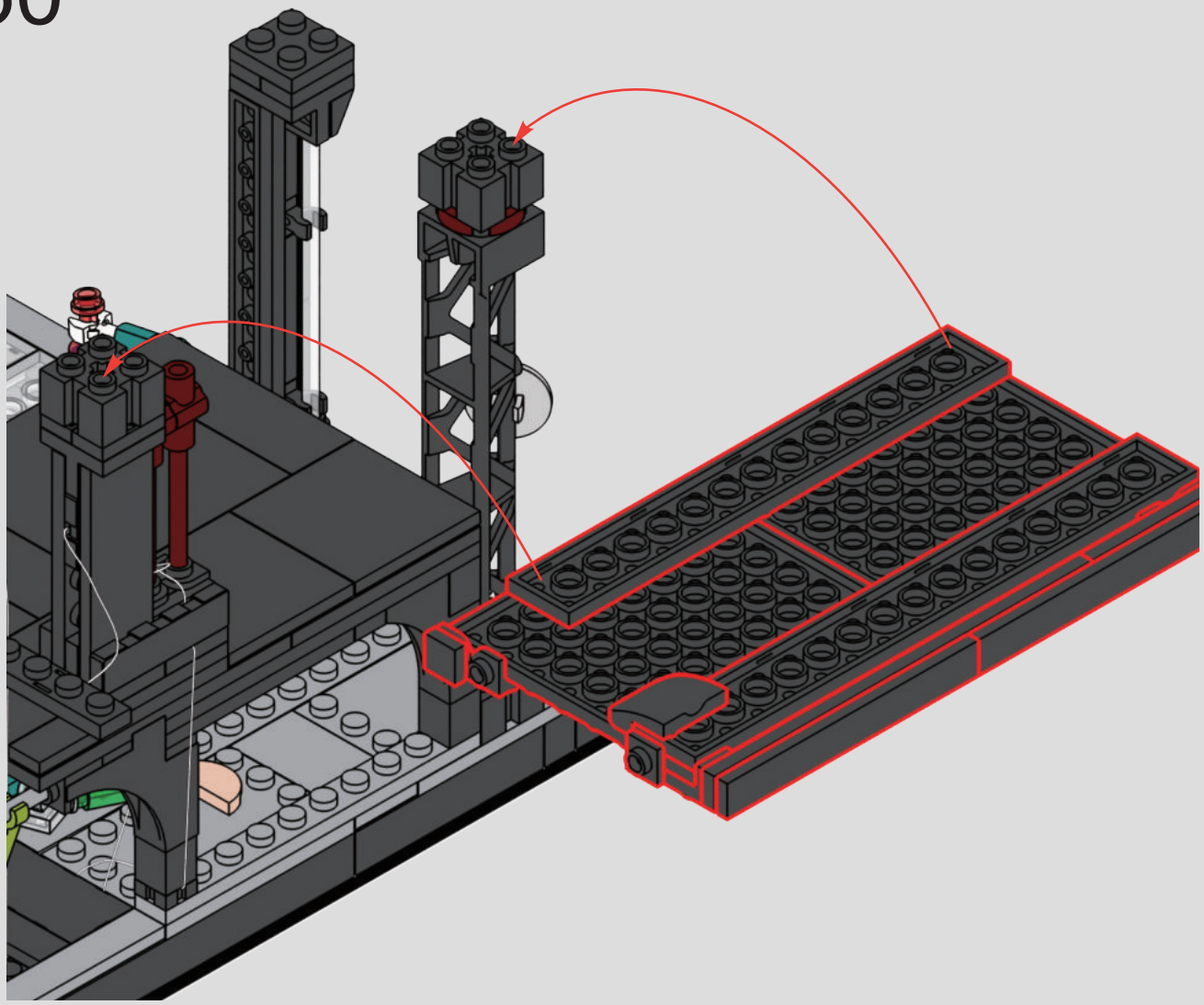

2

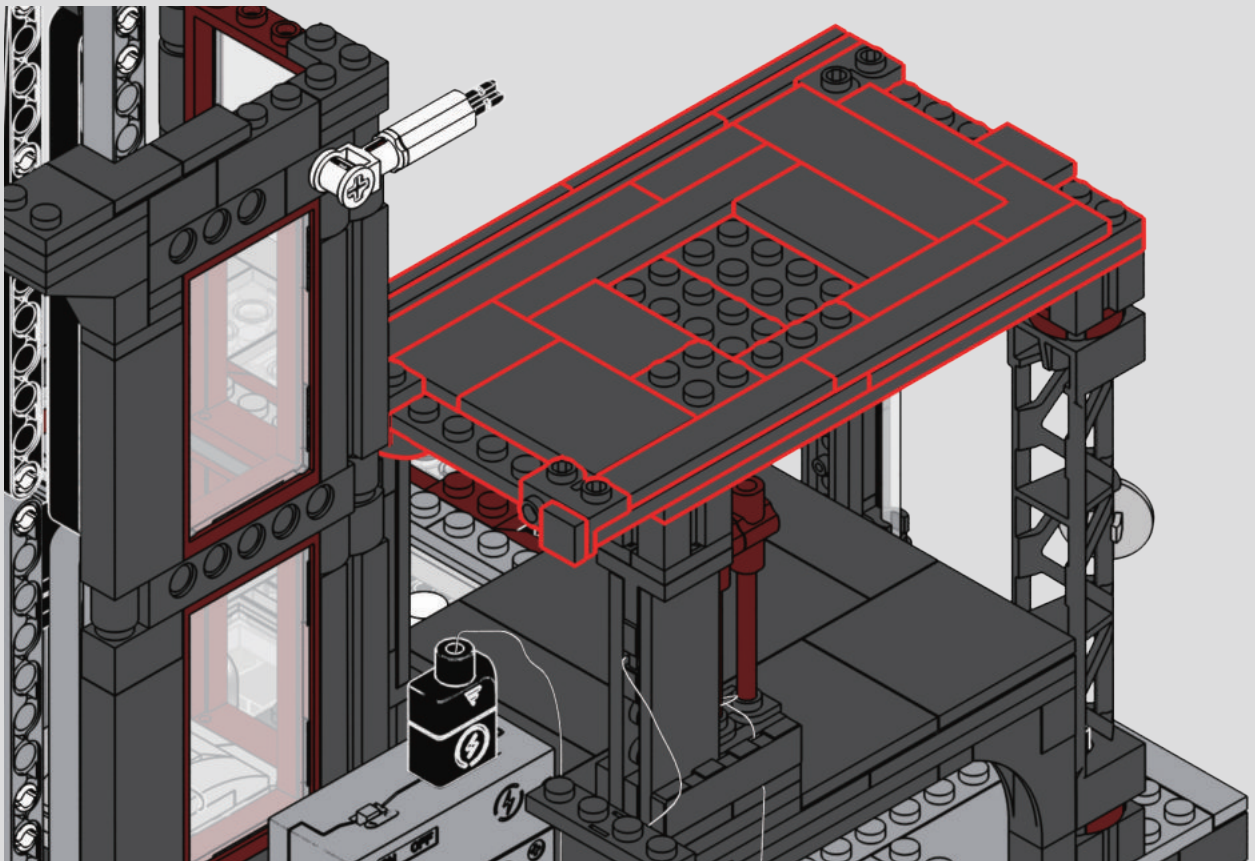

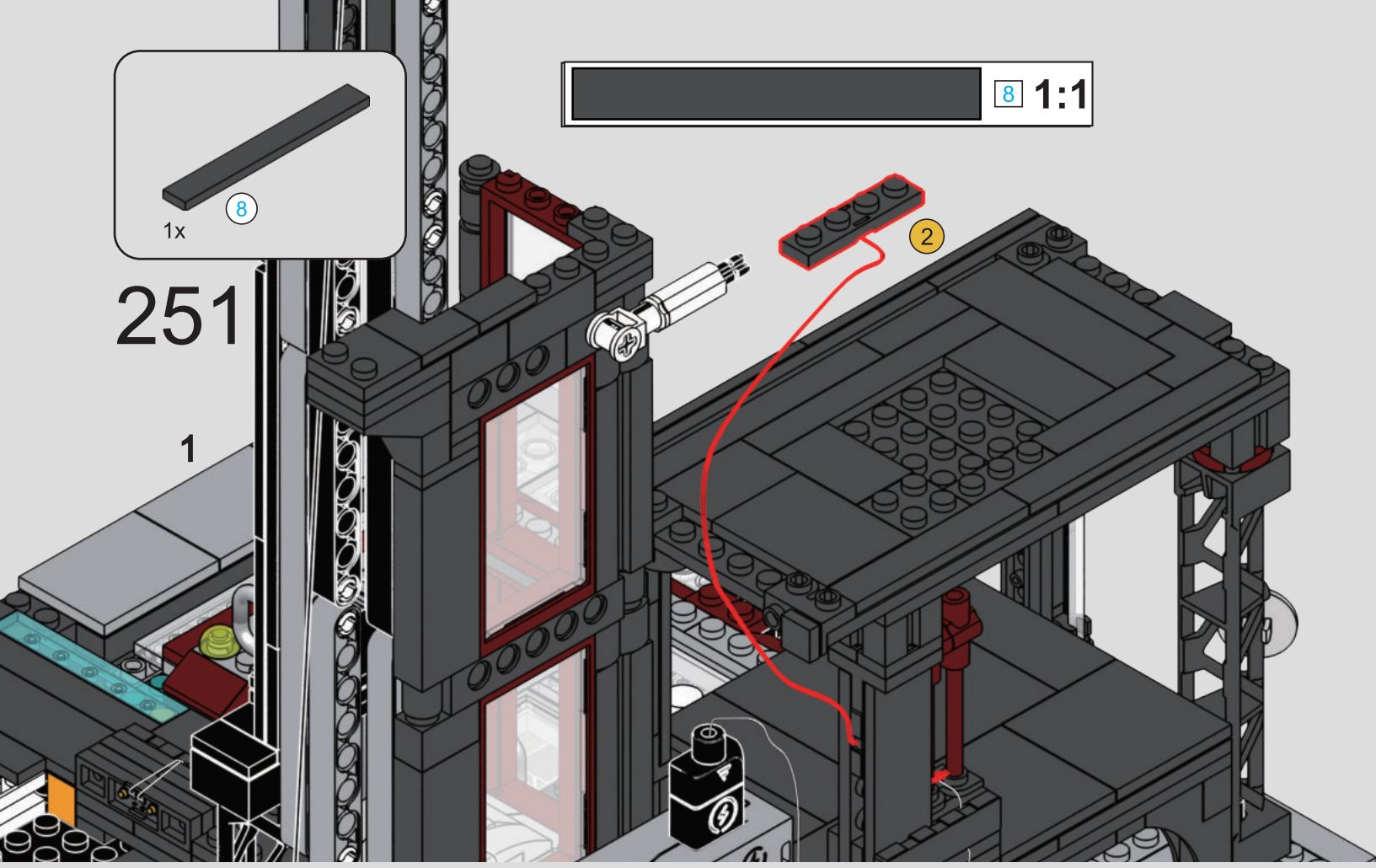
8
1x
8 1:1
251
1
2

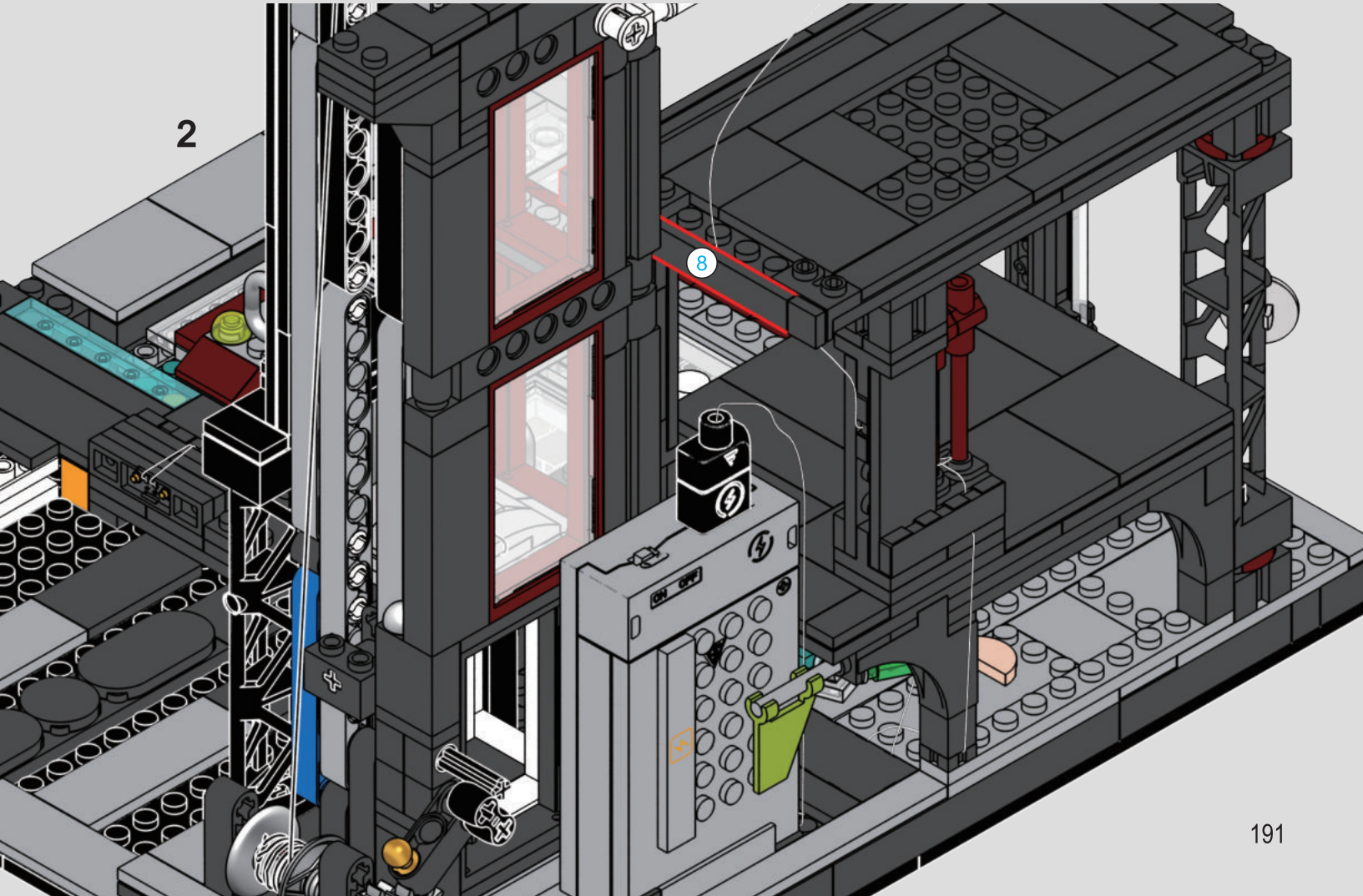
2
8
ON OFF

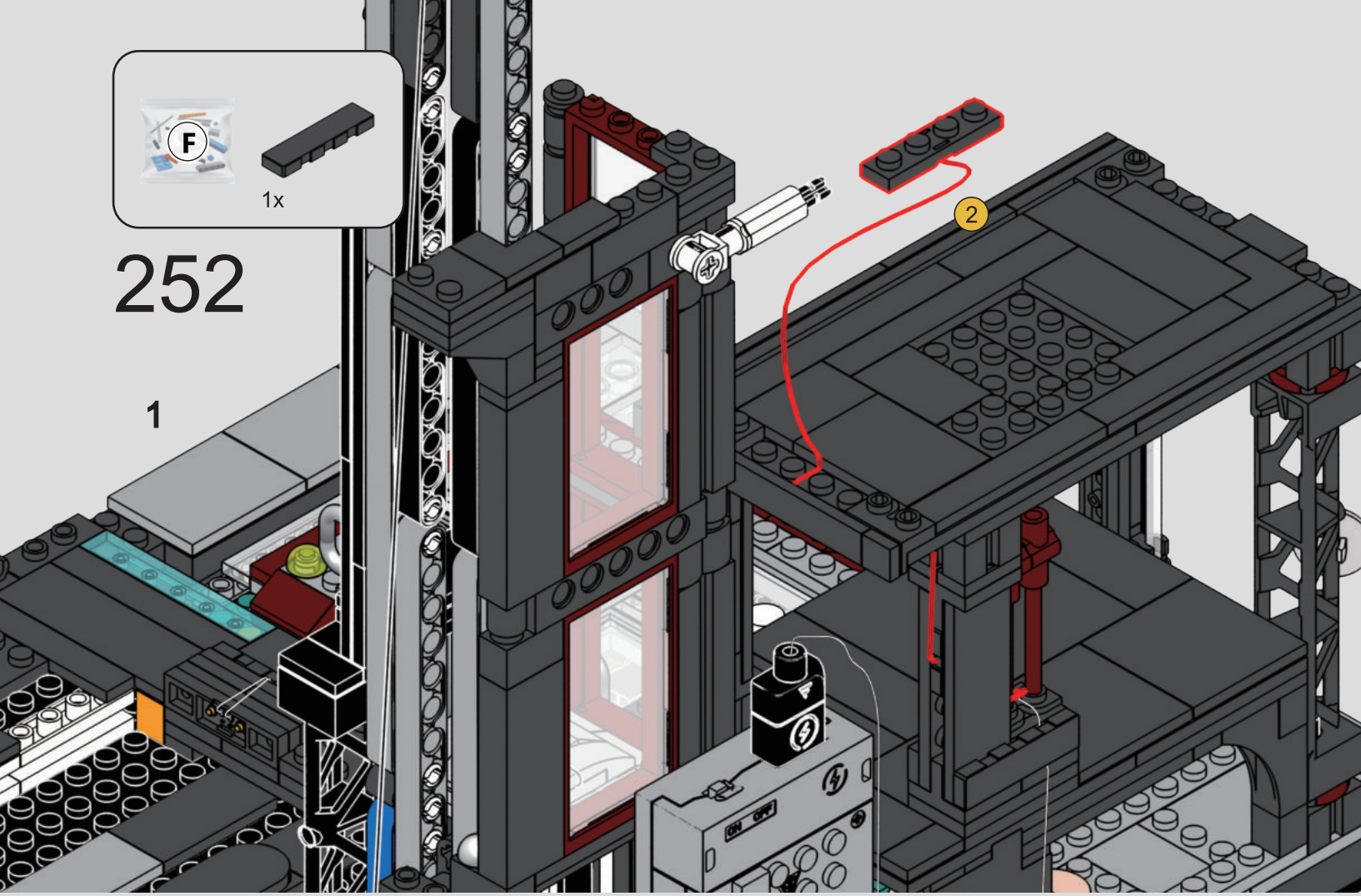
F
1x
252
1
2
ON OFF

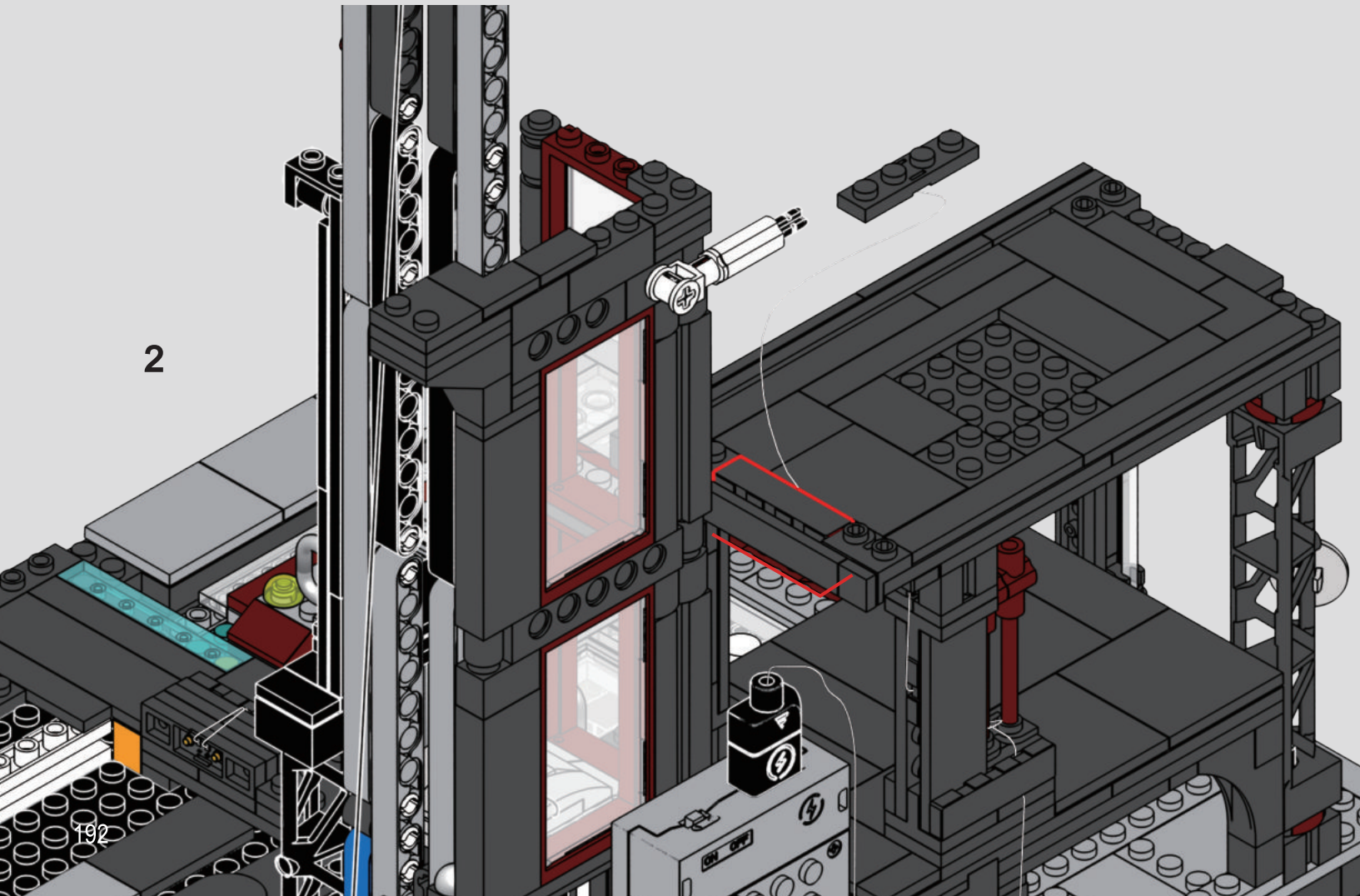
2
ON OFF

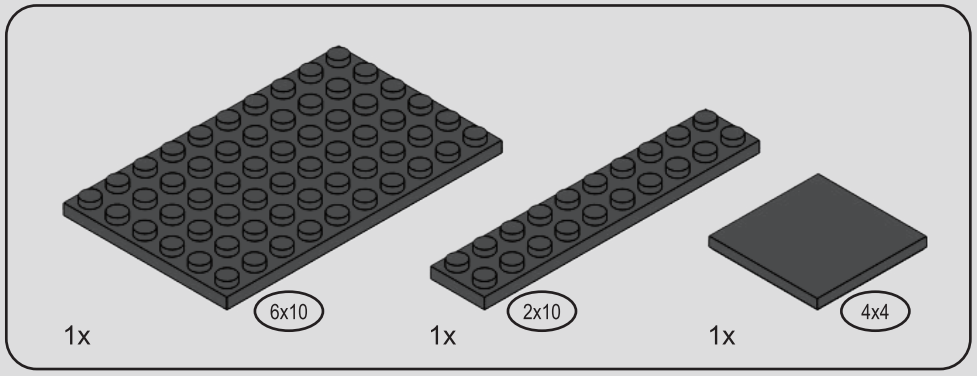

253

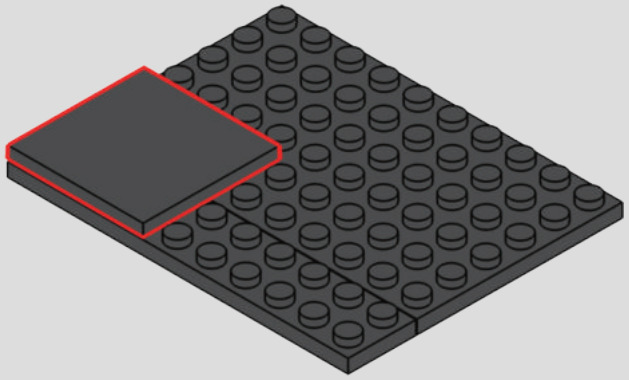

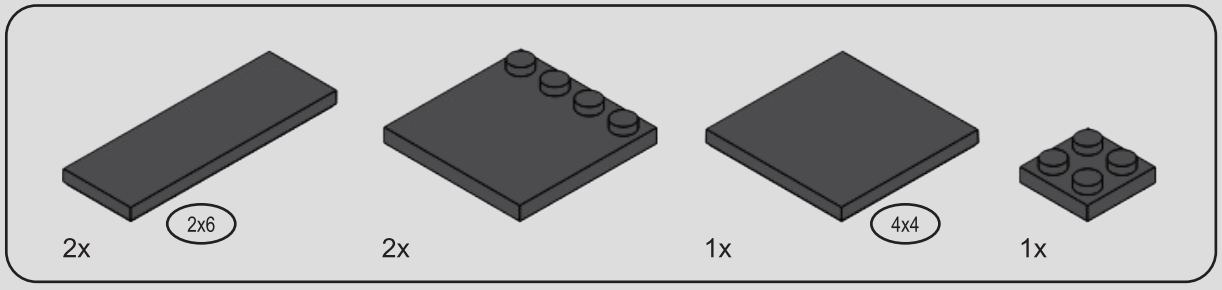

254

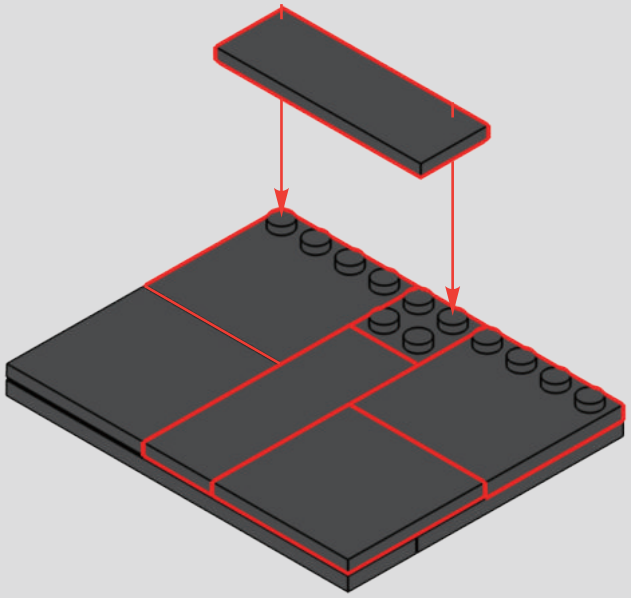



255

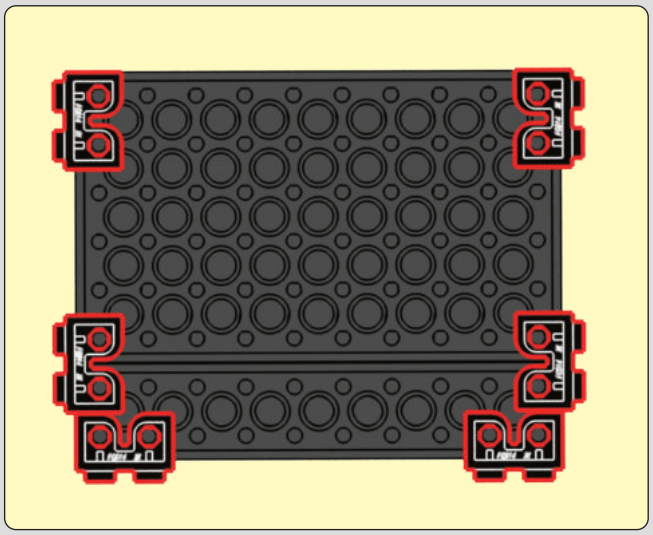

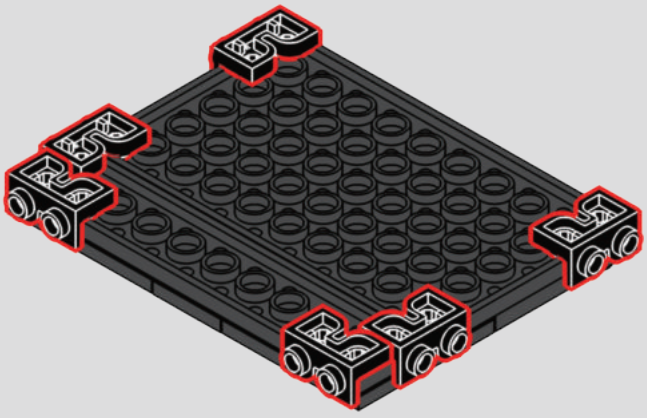

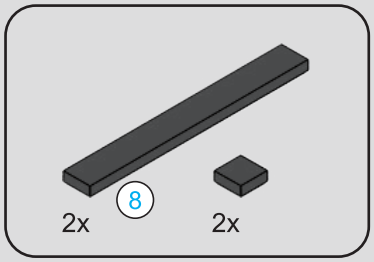



256

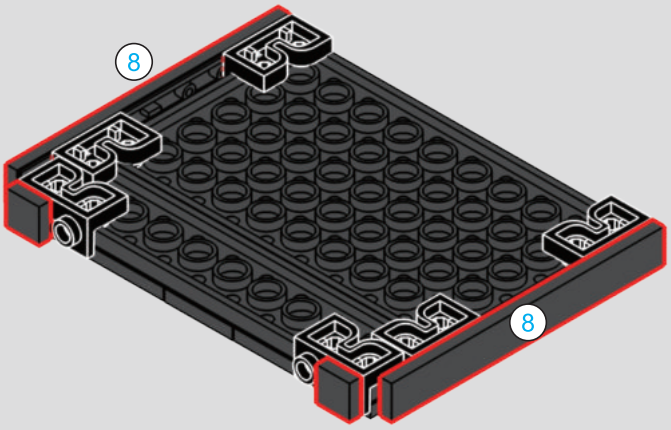

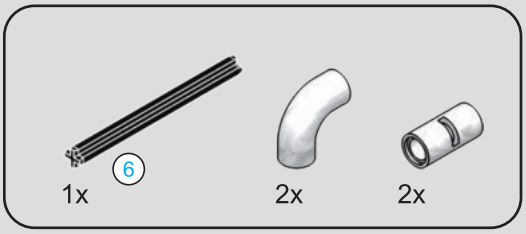



257

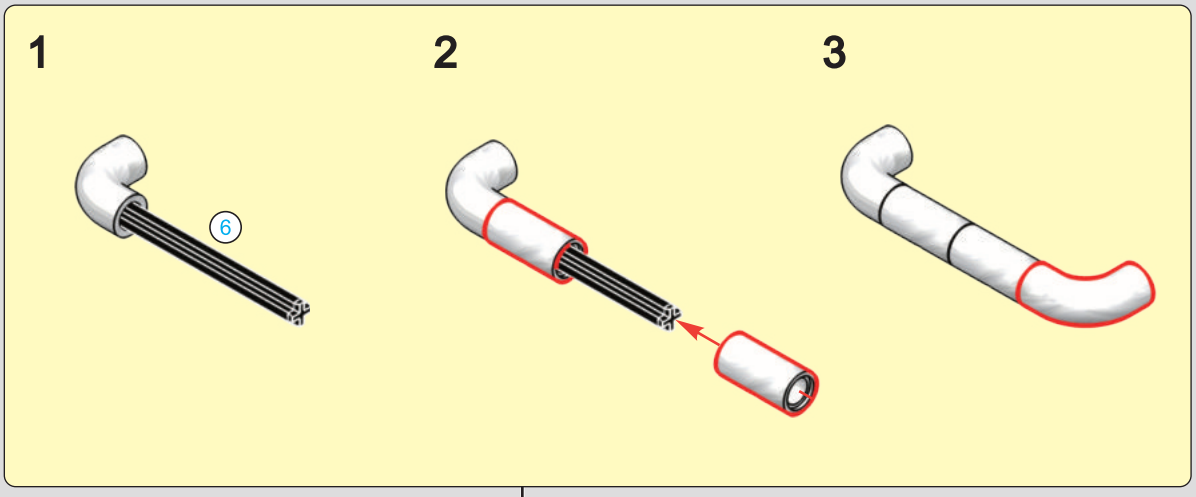

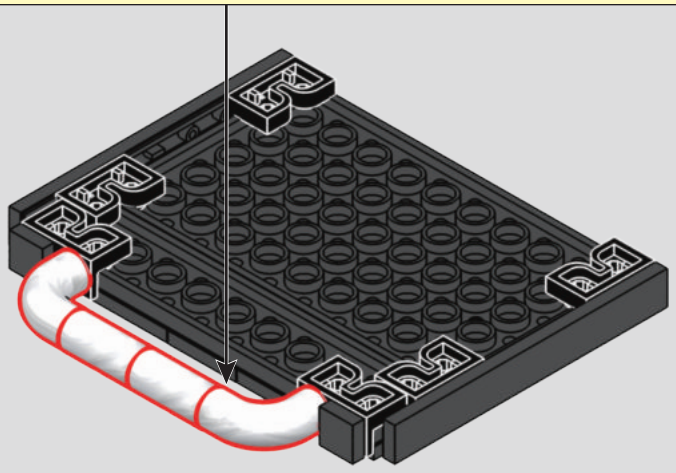

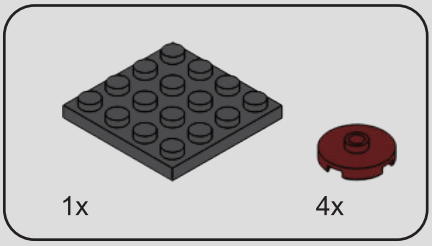

258

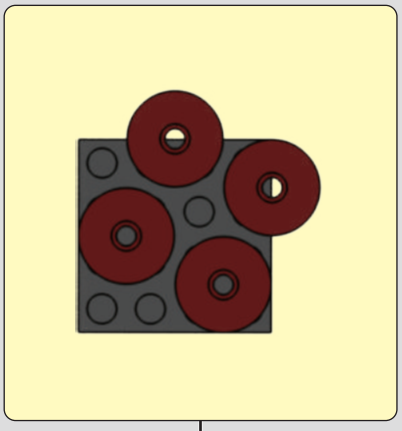



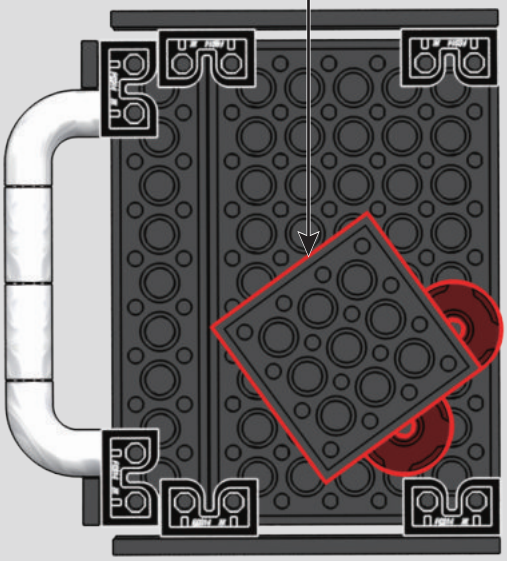

259

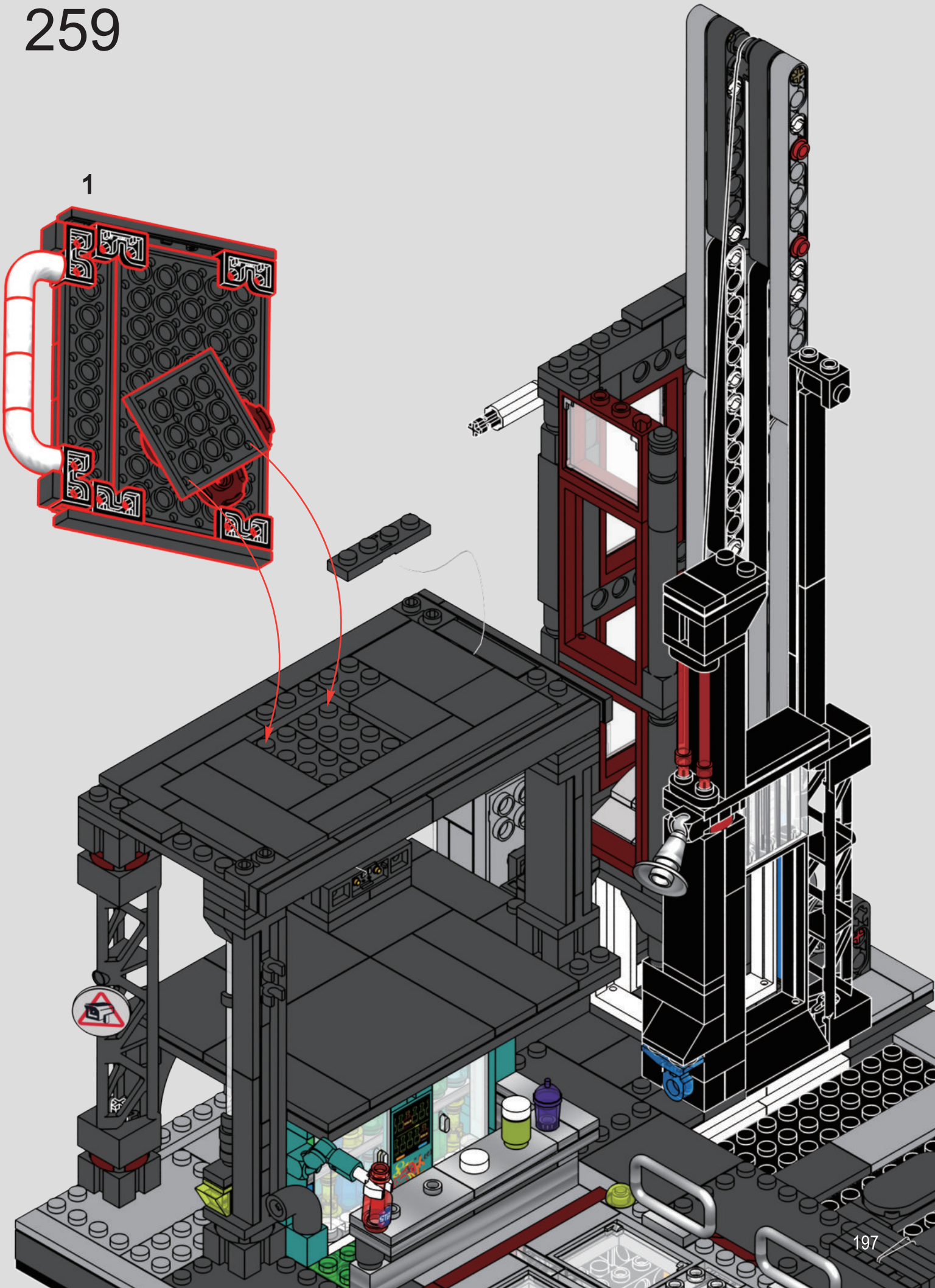

2

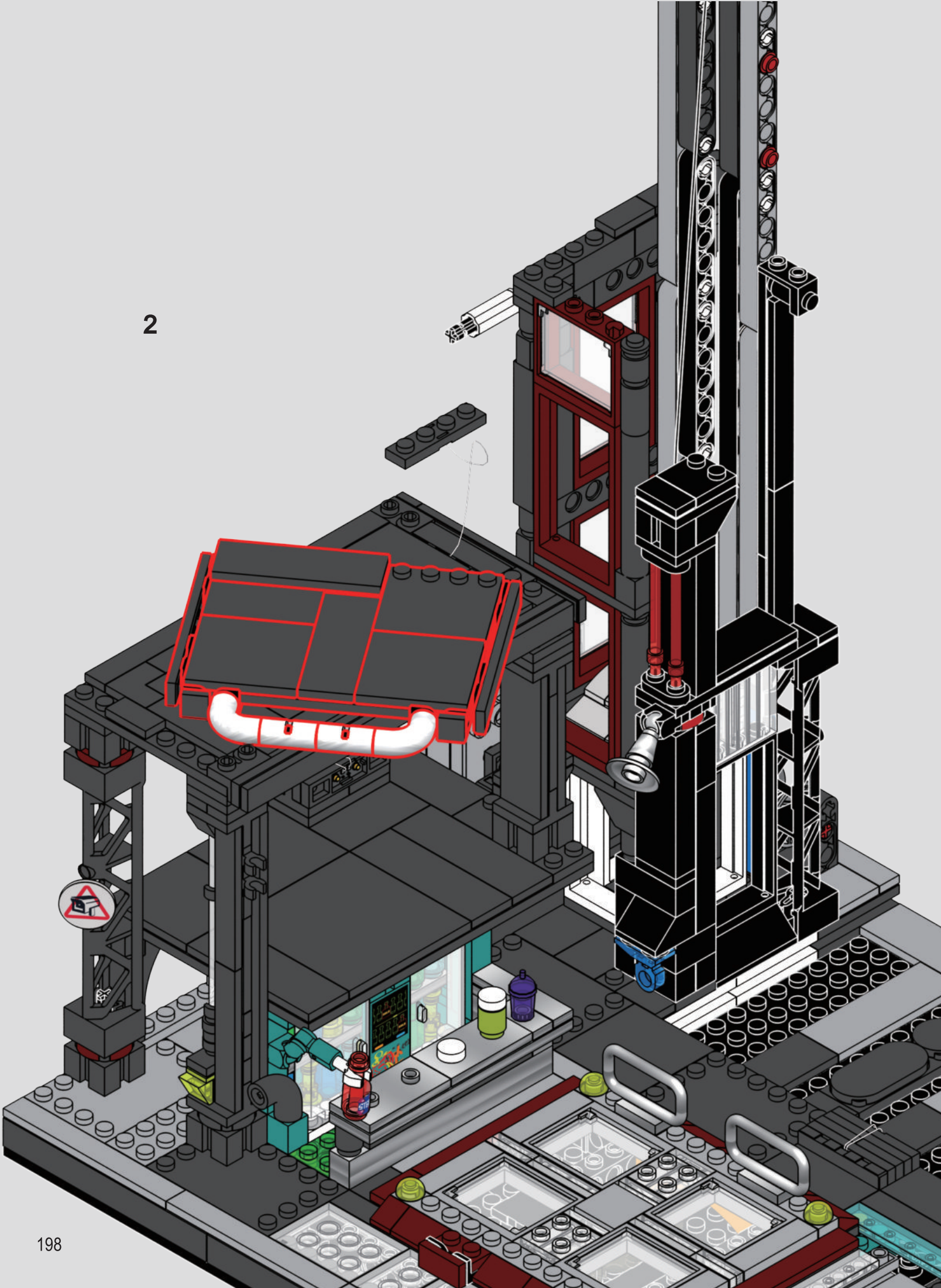

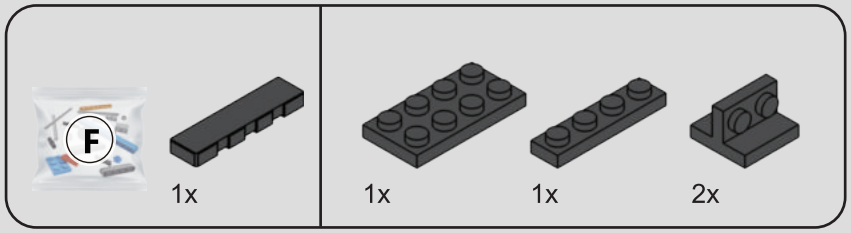

260

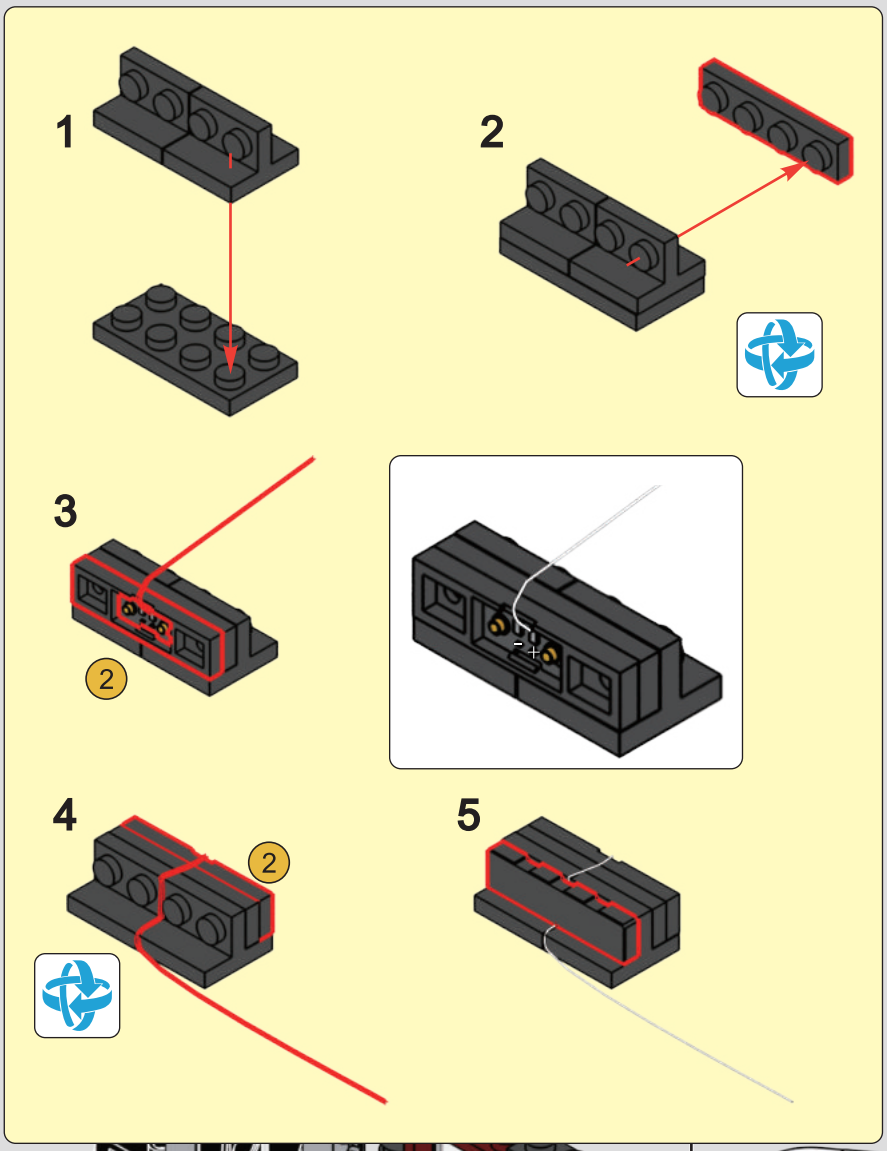

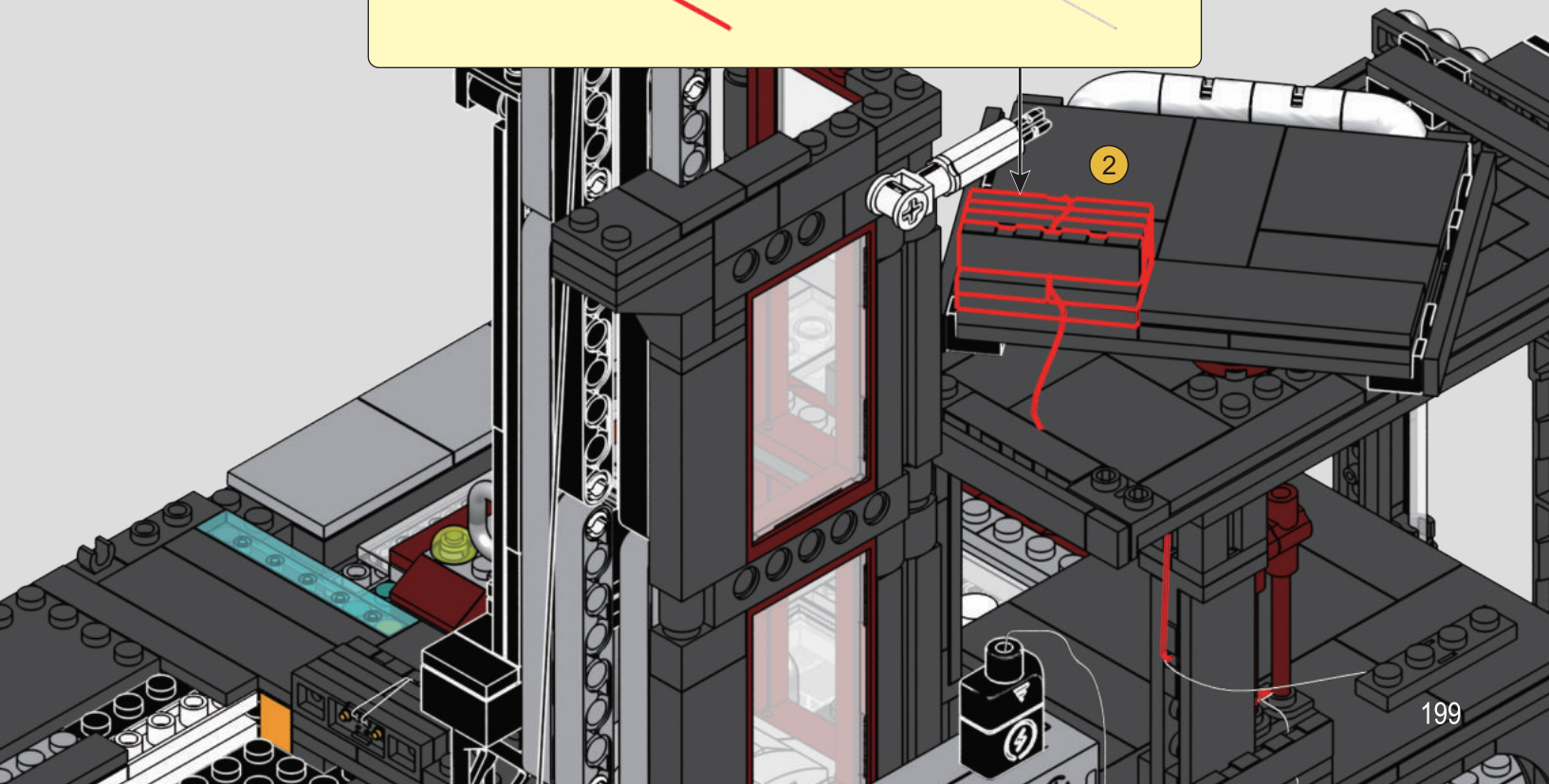

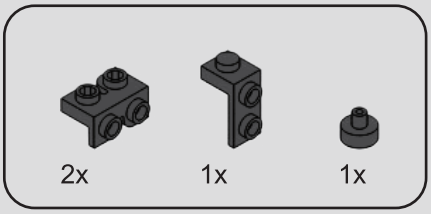

261

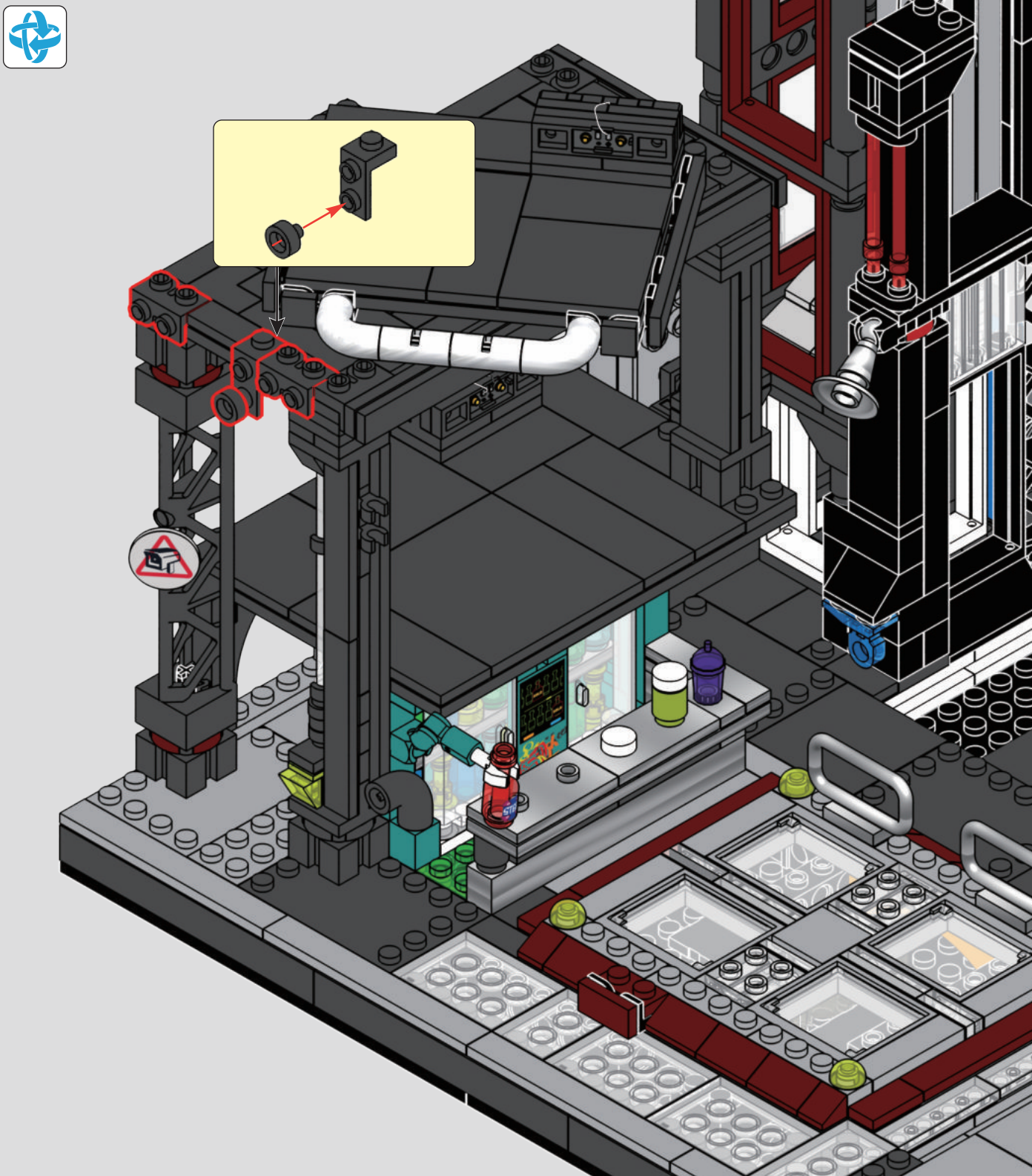

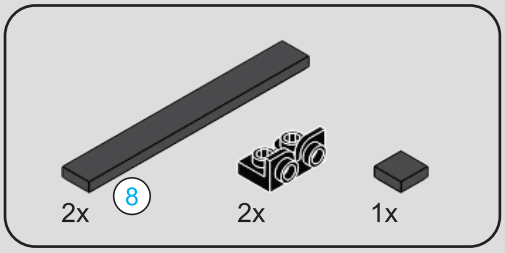

8 1:1

262

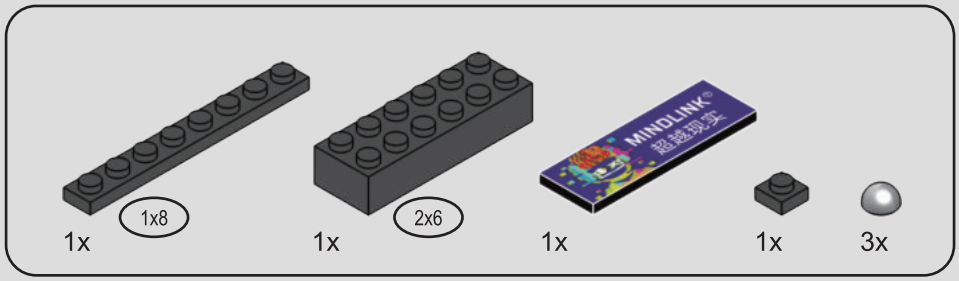

263

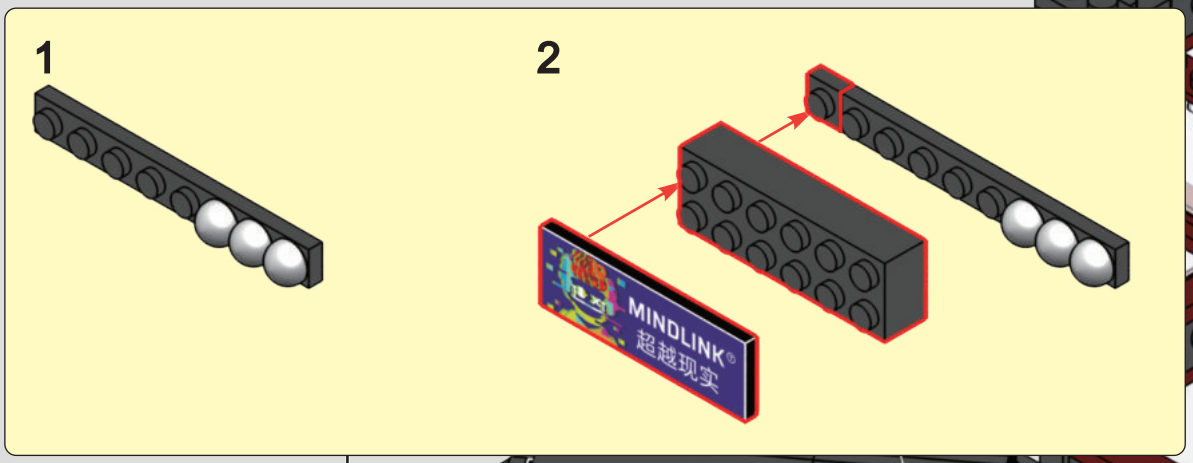

Phase checkpoint reached. Structural branches generated.
Please select a path. The system will allocate processing load accordingly.
Available options simulate agency; outcomes remain identical.

检测到阶段性拼搭完成。构建方向分支已生成。
请在以下路径中选择一项，系统将根据你当前状态分配下一段算力消耗。
注意：所选路线仅用于模拟控制感，最终结果一致

Continue
继续拼搭



Go to Manual 2
前往第二册



Go to Manual 3
前往第三册

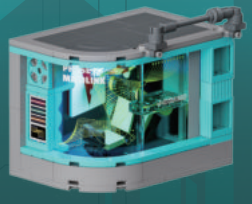

Go to Manual 4
前往第四册





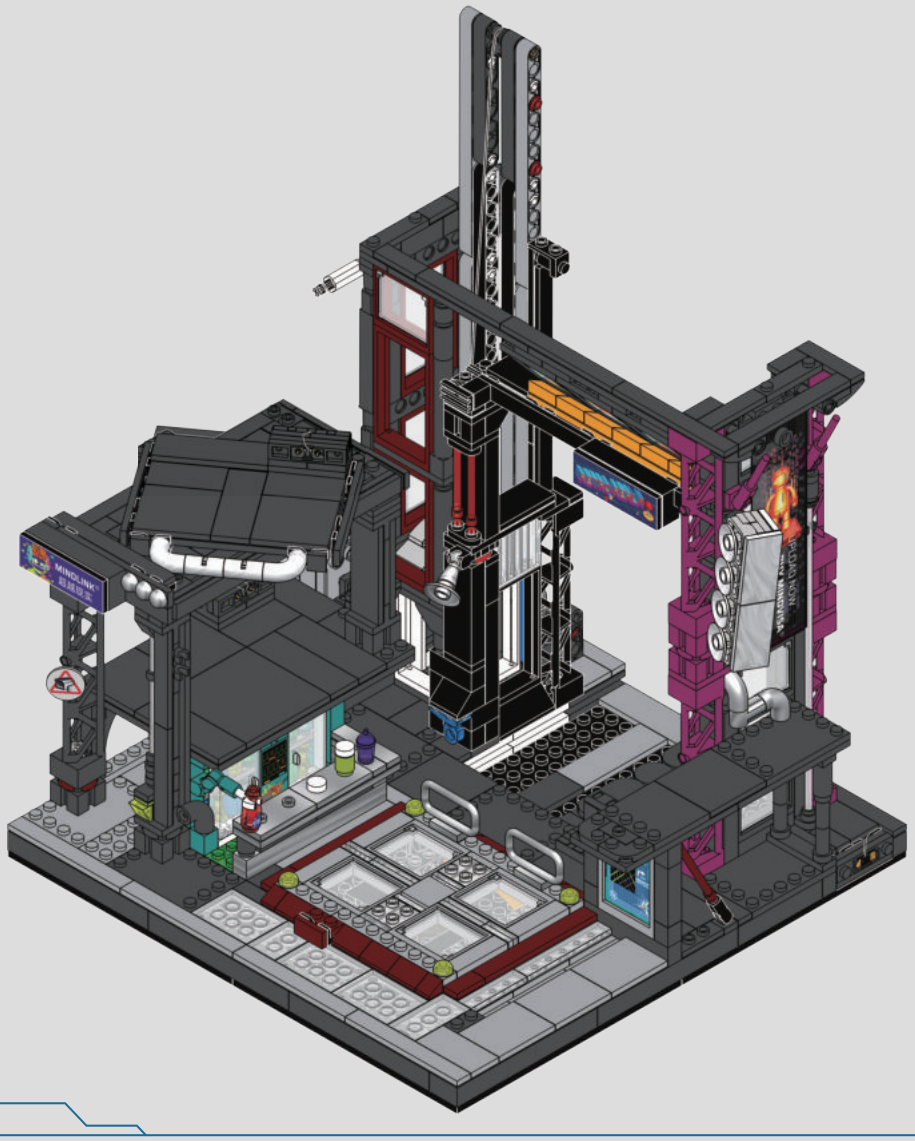



Lila:
A brave choice—truly moving.
勇敢的选择——真令人感动。

Chen:
Moved enough to want a refund.
感动到想退款。





Lila:
You build the dream, they celebrate.
你在造梦，他们在欢呼。

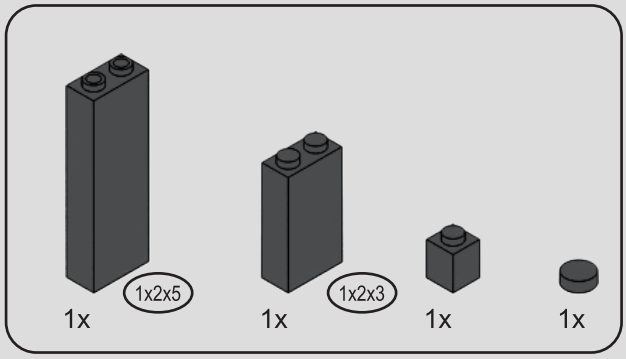

264

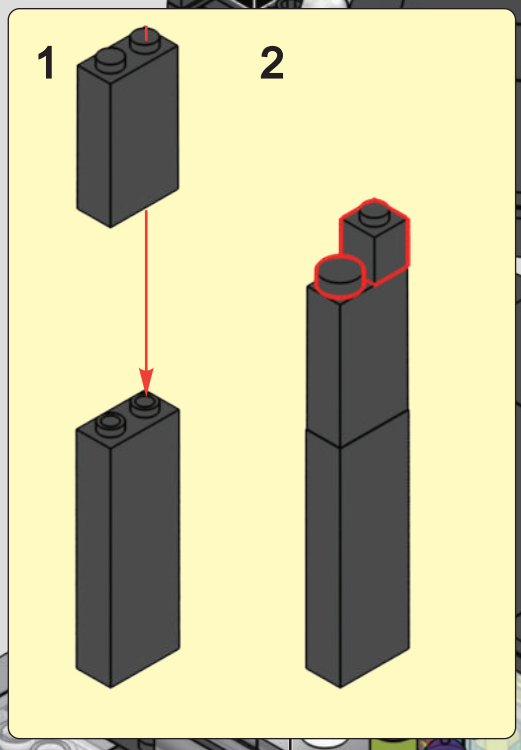

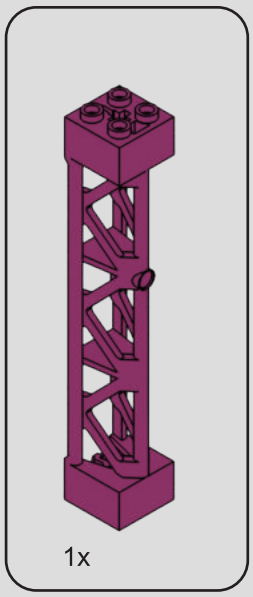

265

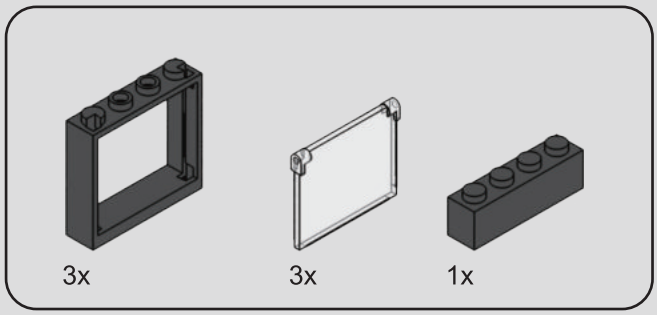

266

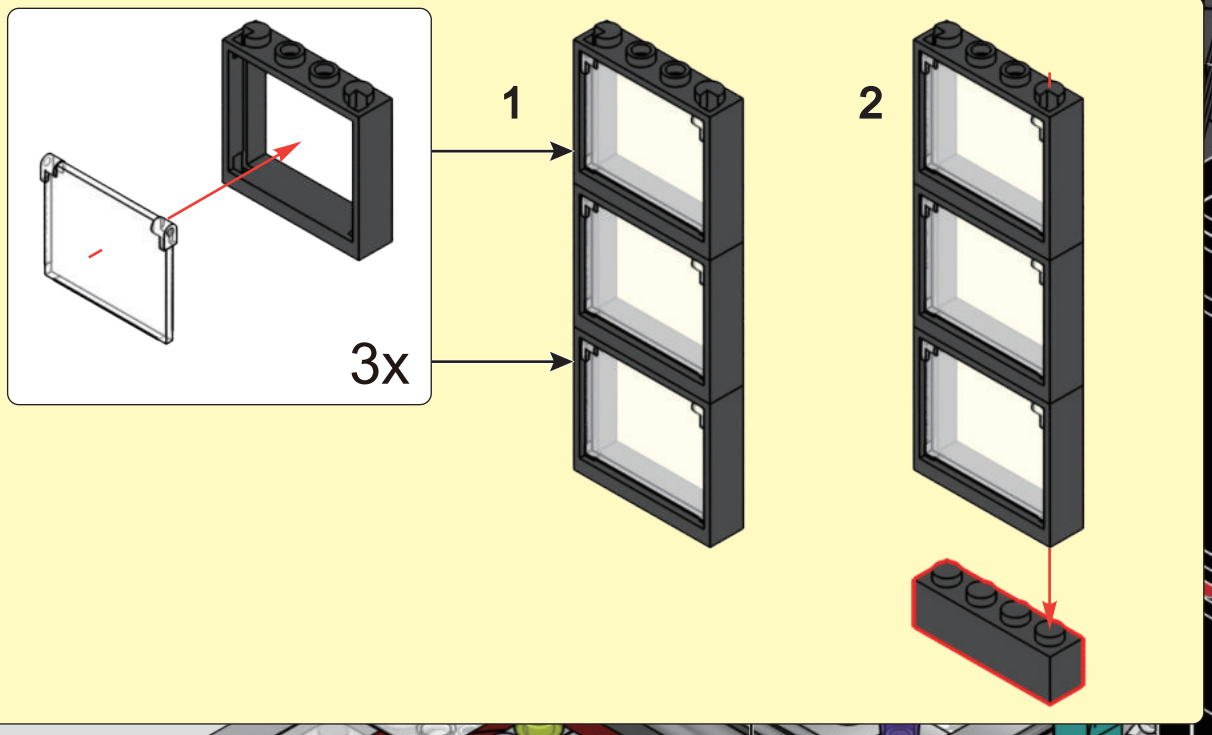

2x

267

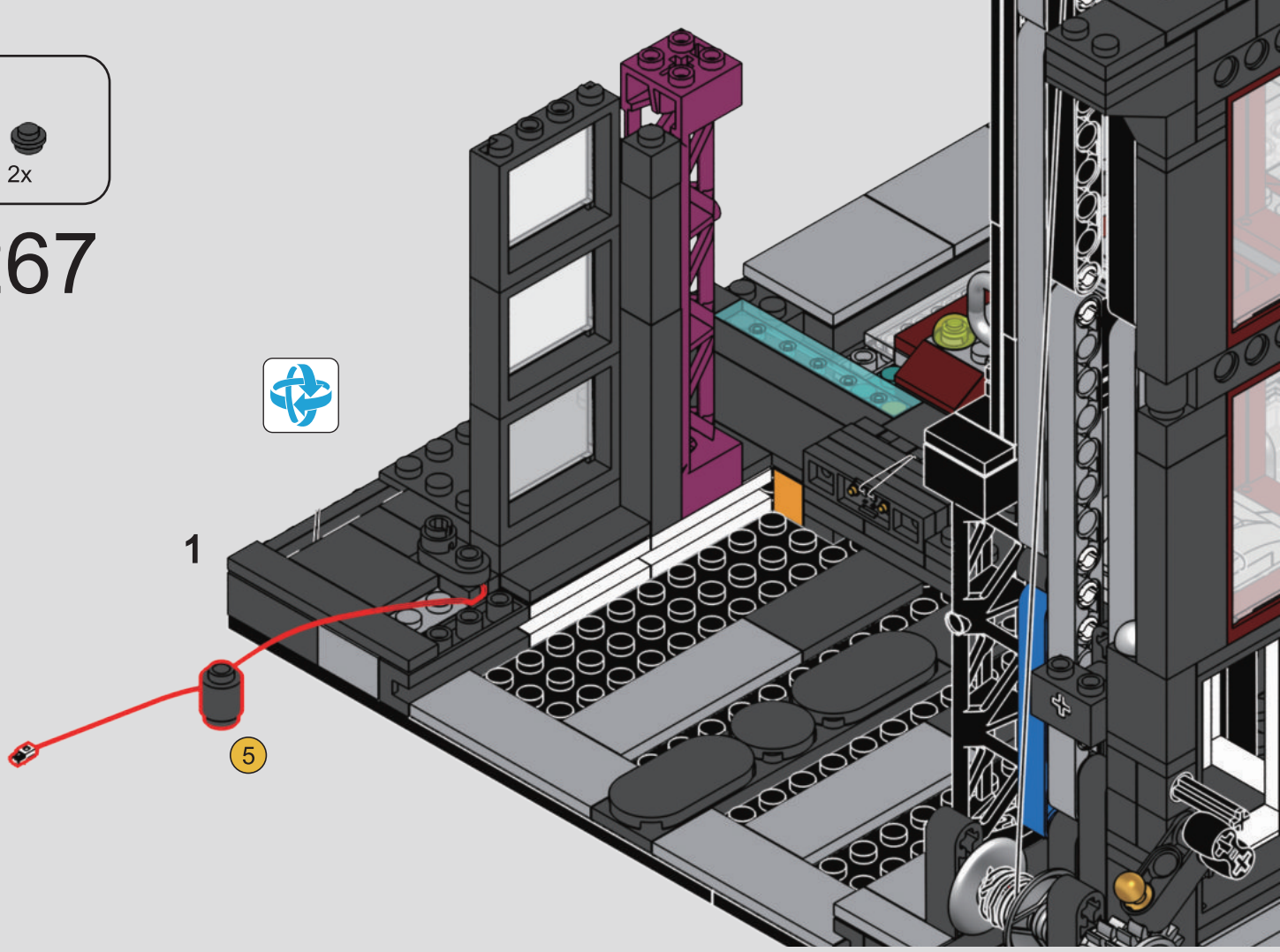

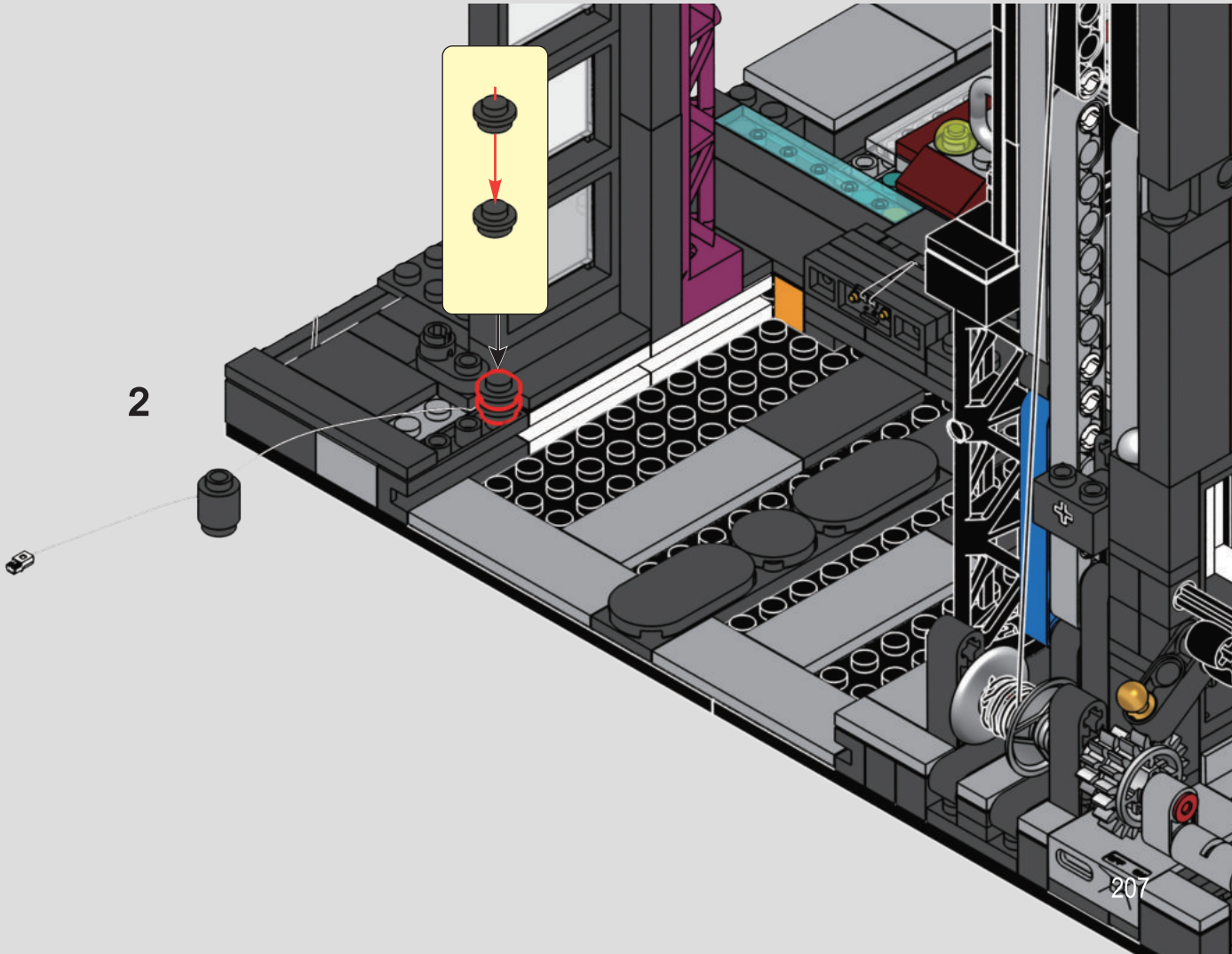

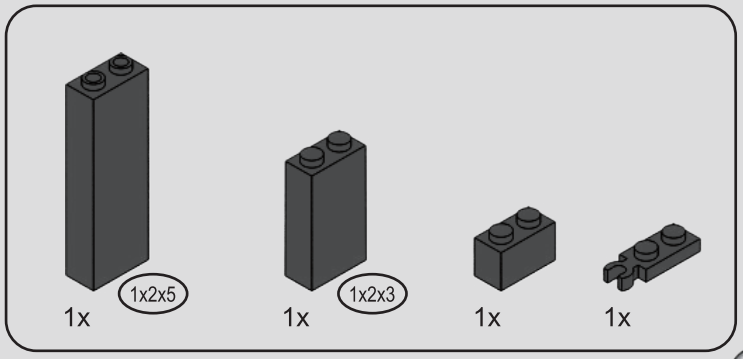

268

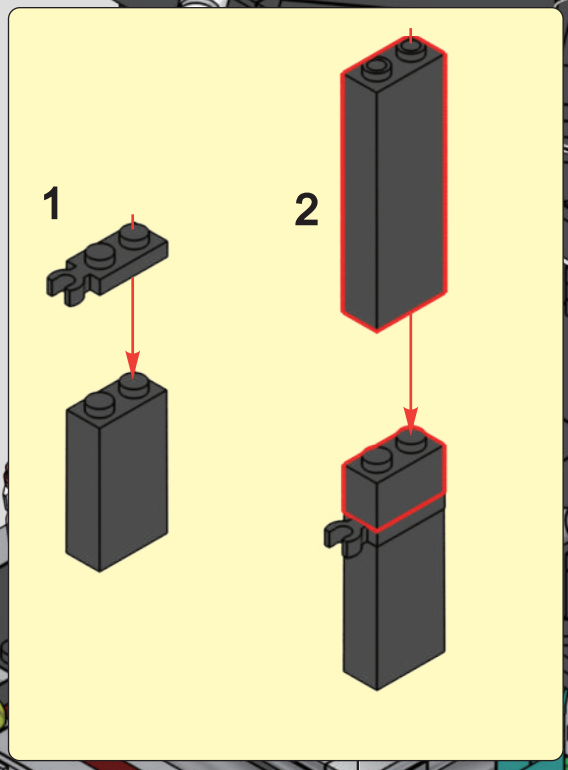

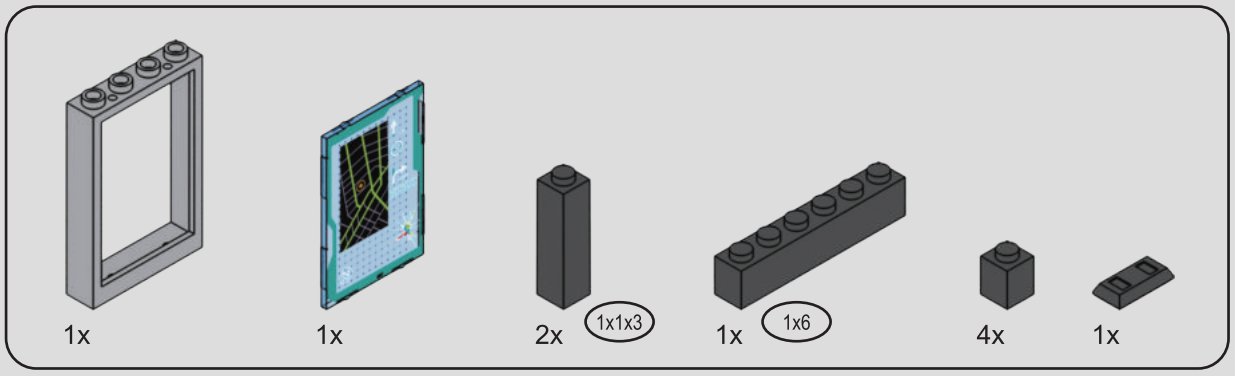

269

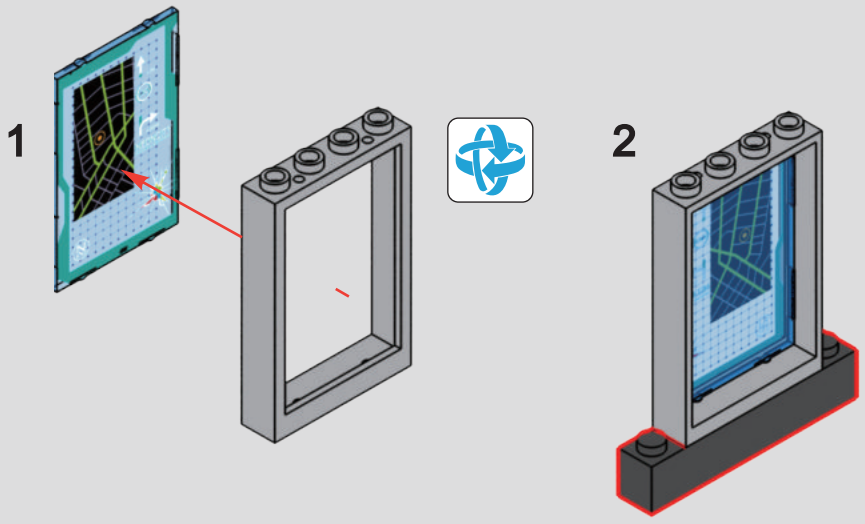

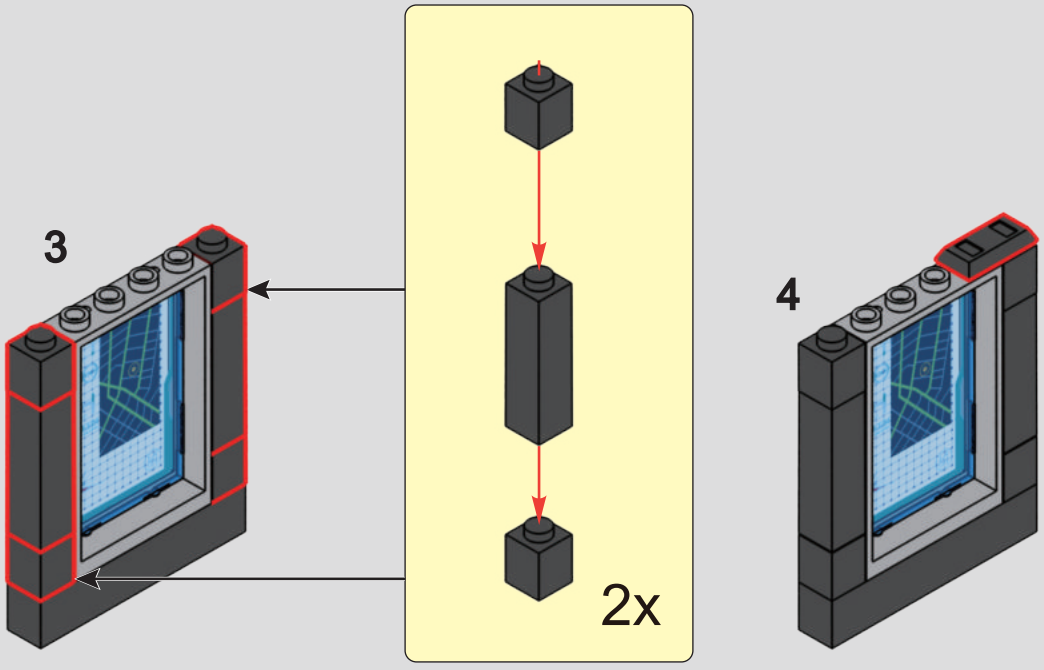

270

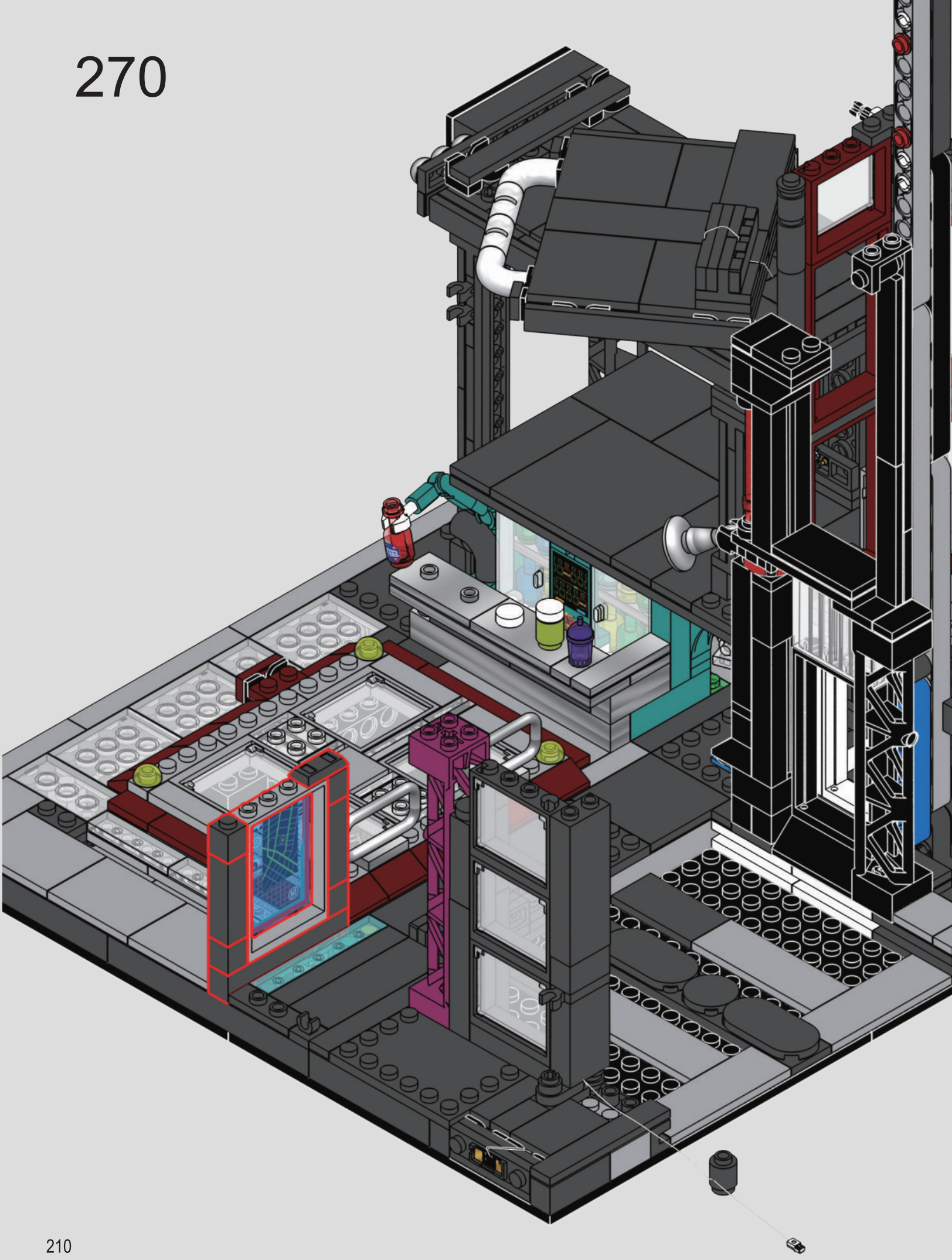

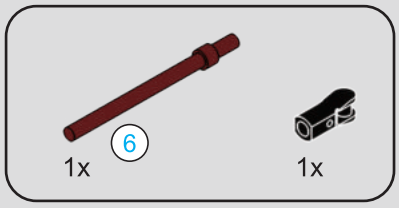



271

1

2

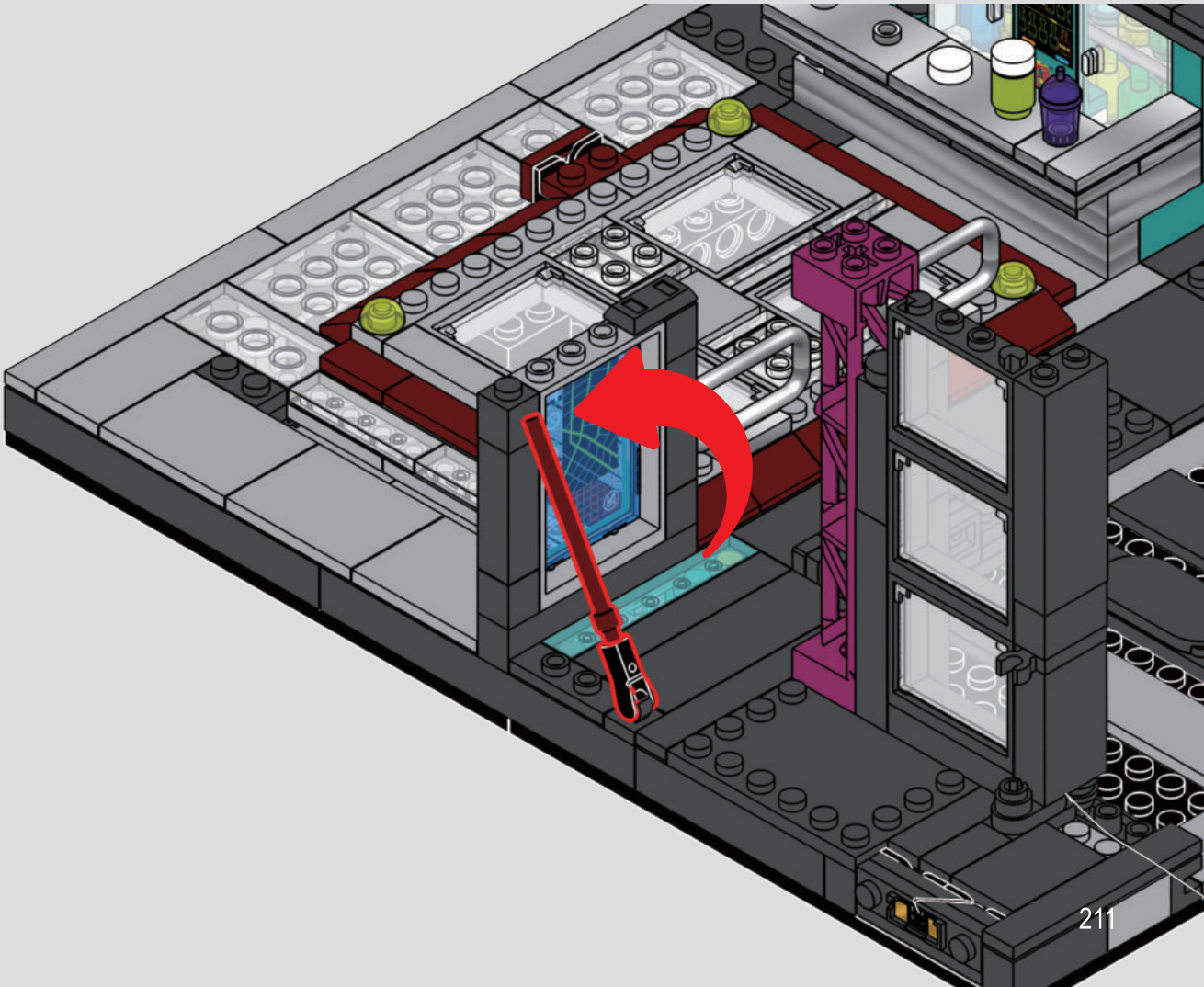

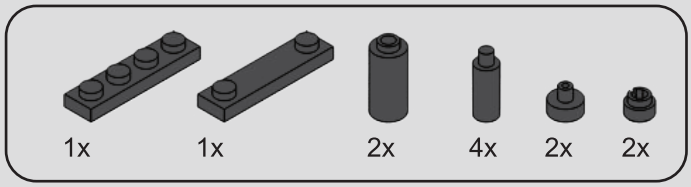

272

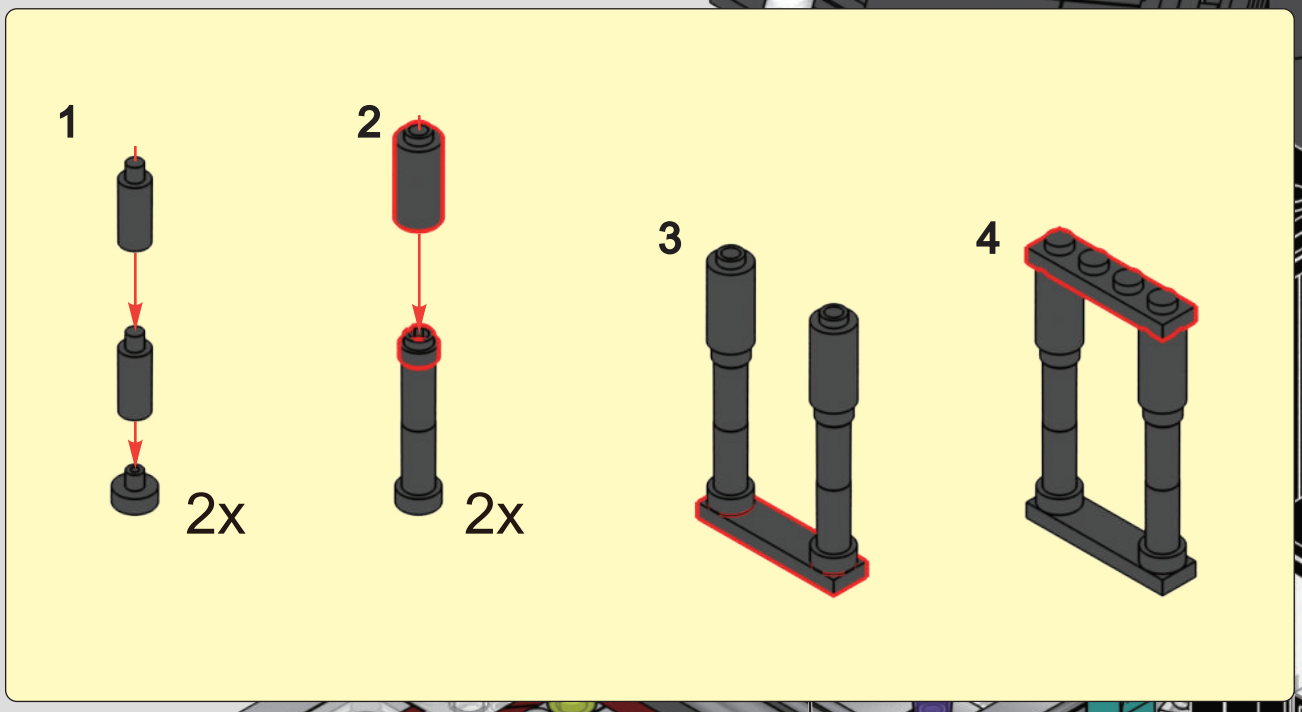

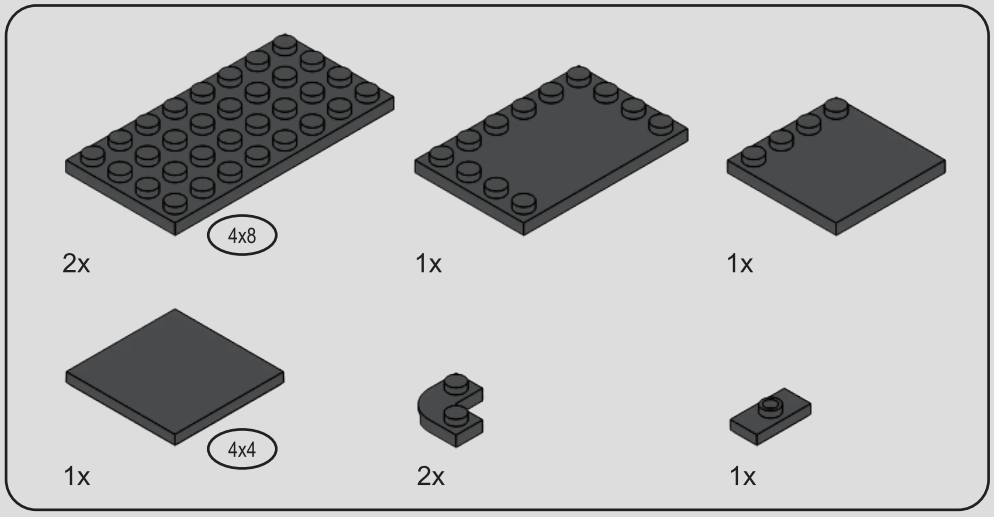

273

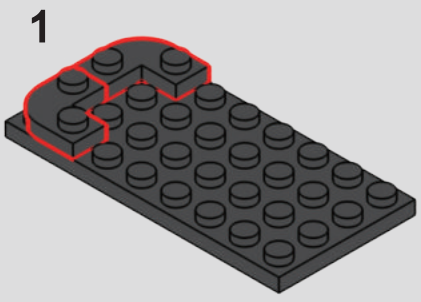

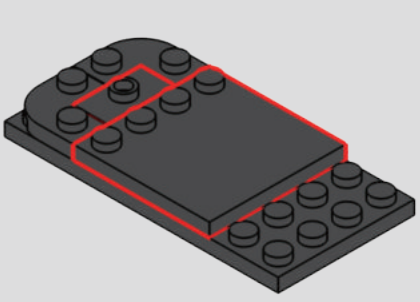

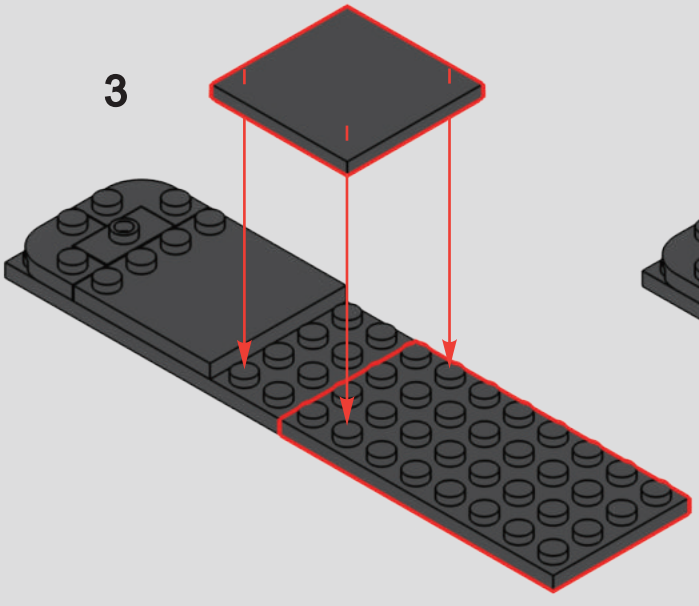

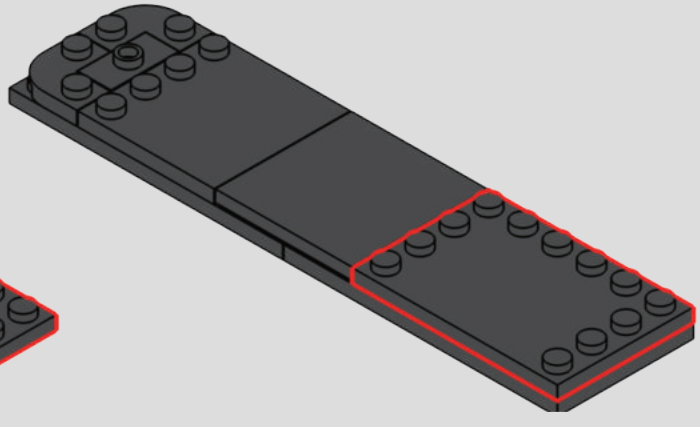

274

1

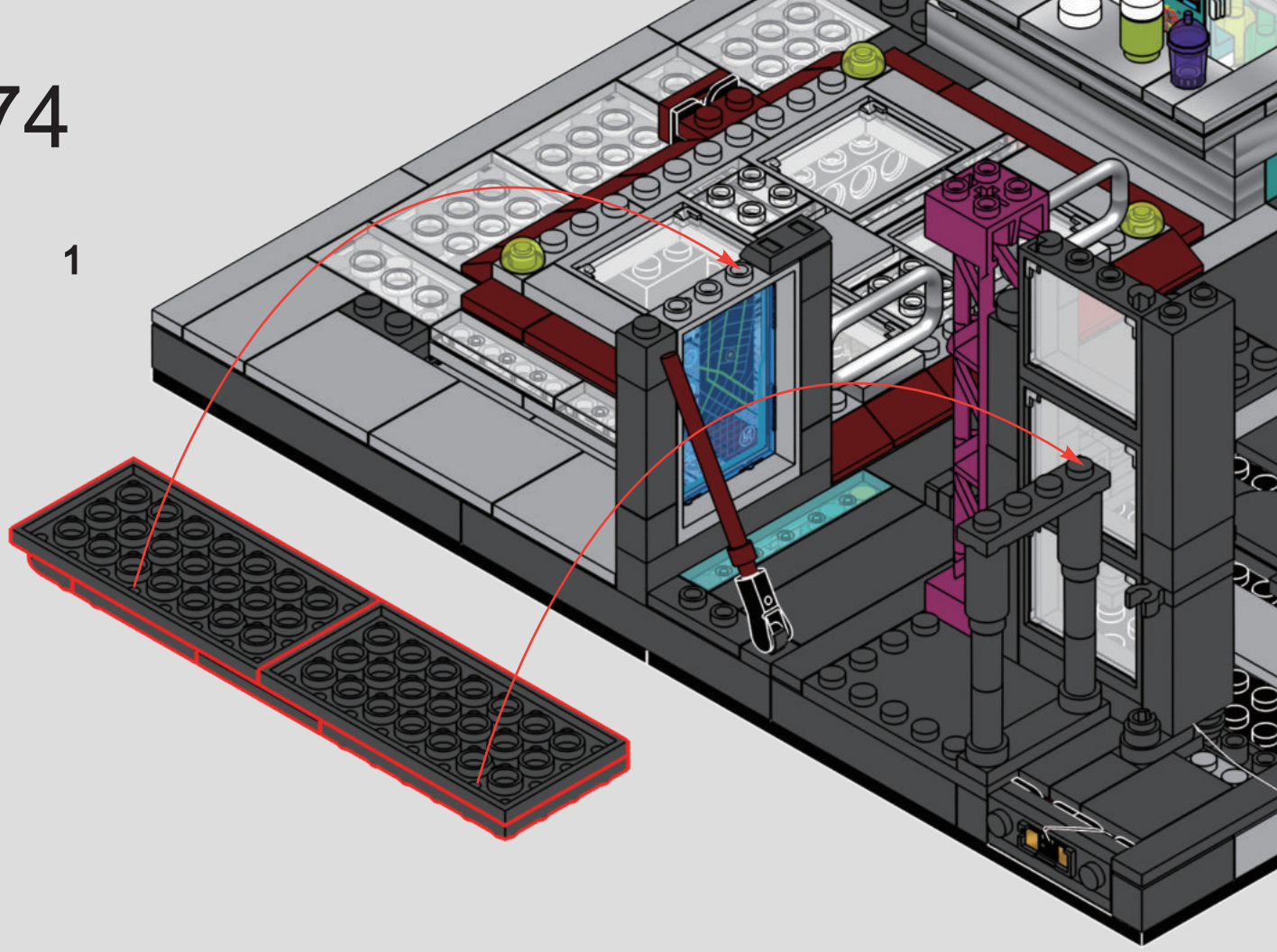

2

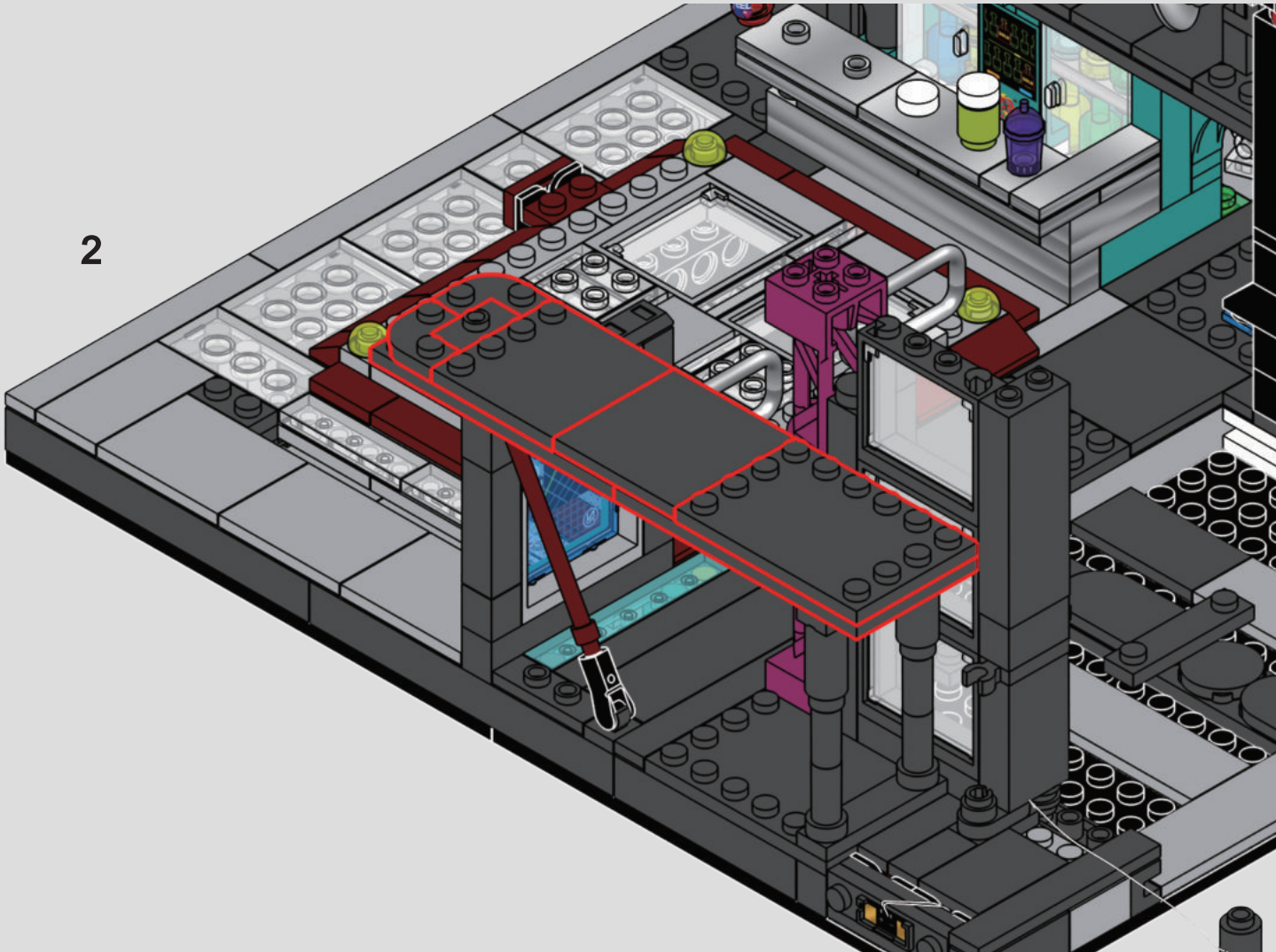

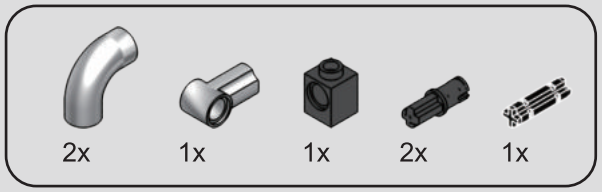

275

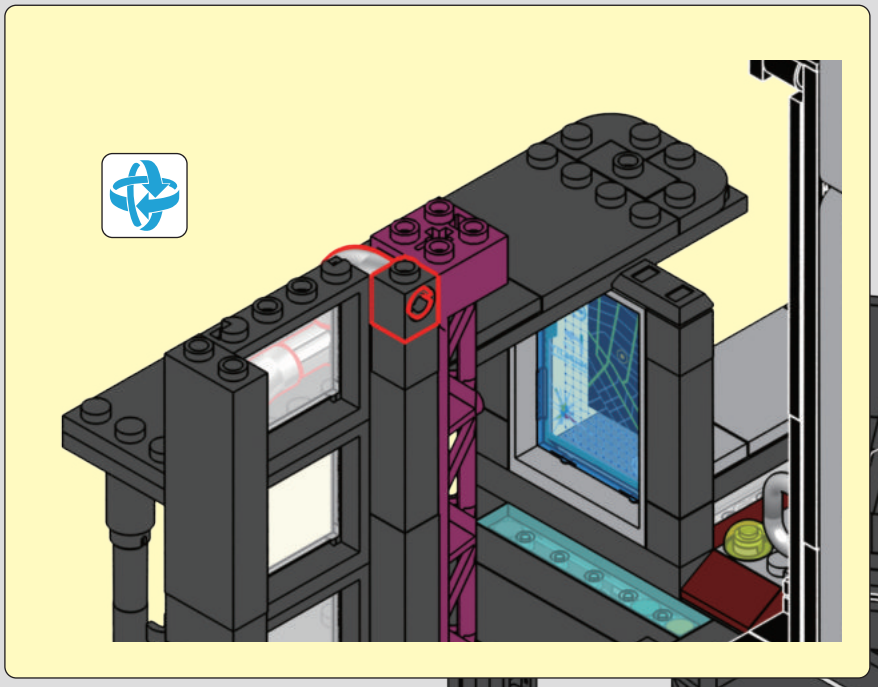

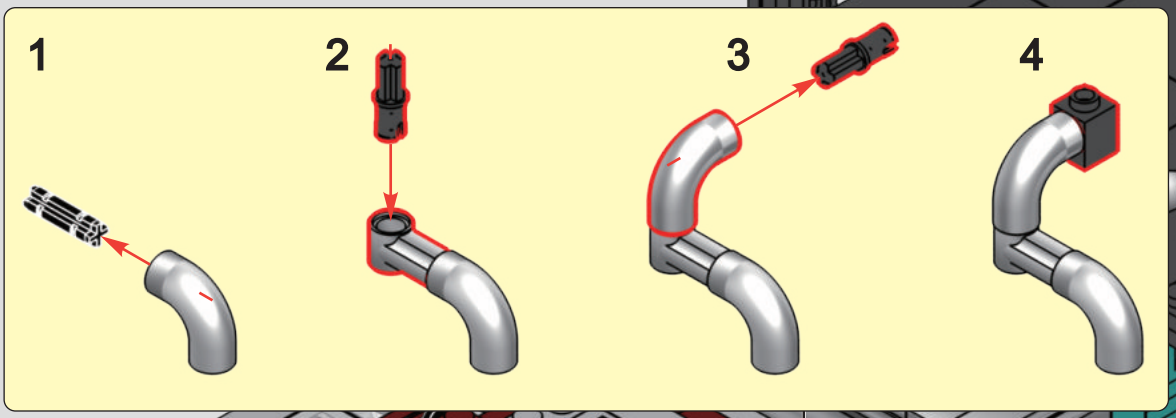

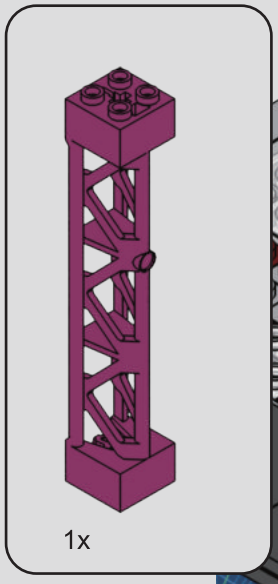

1x

276

1

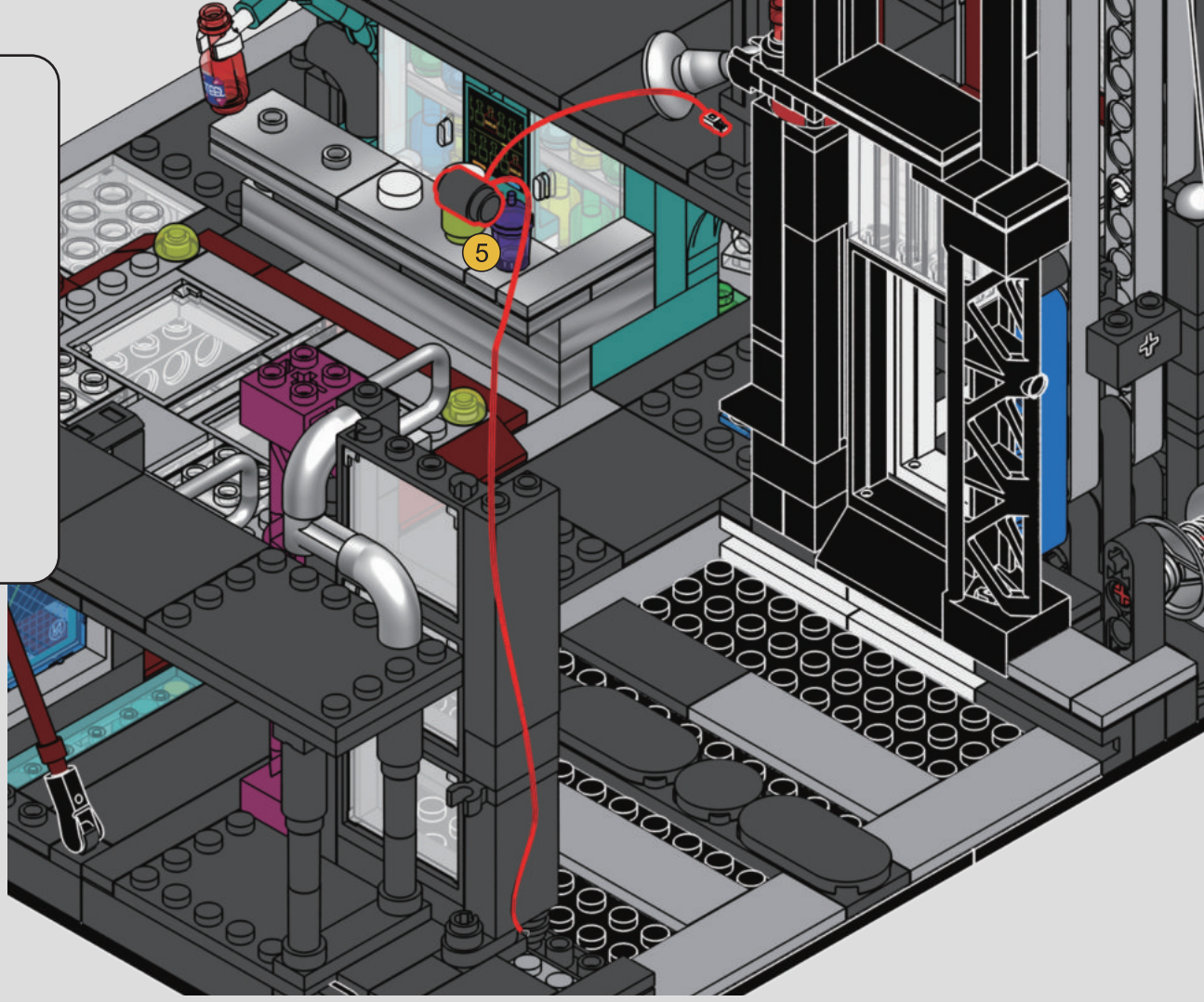

2

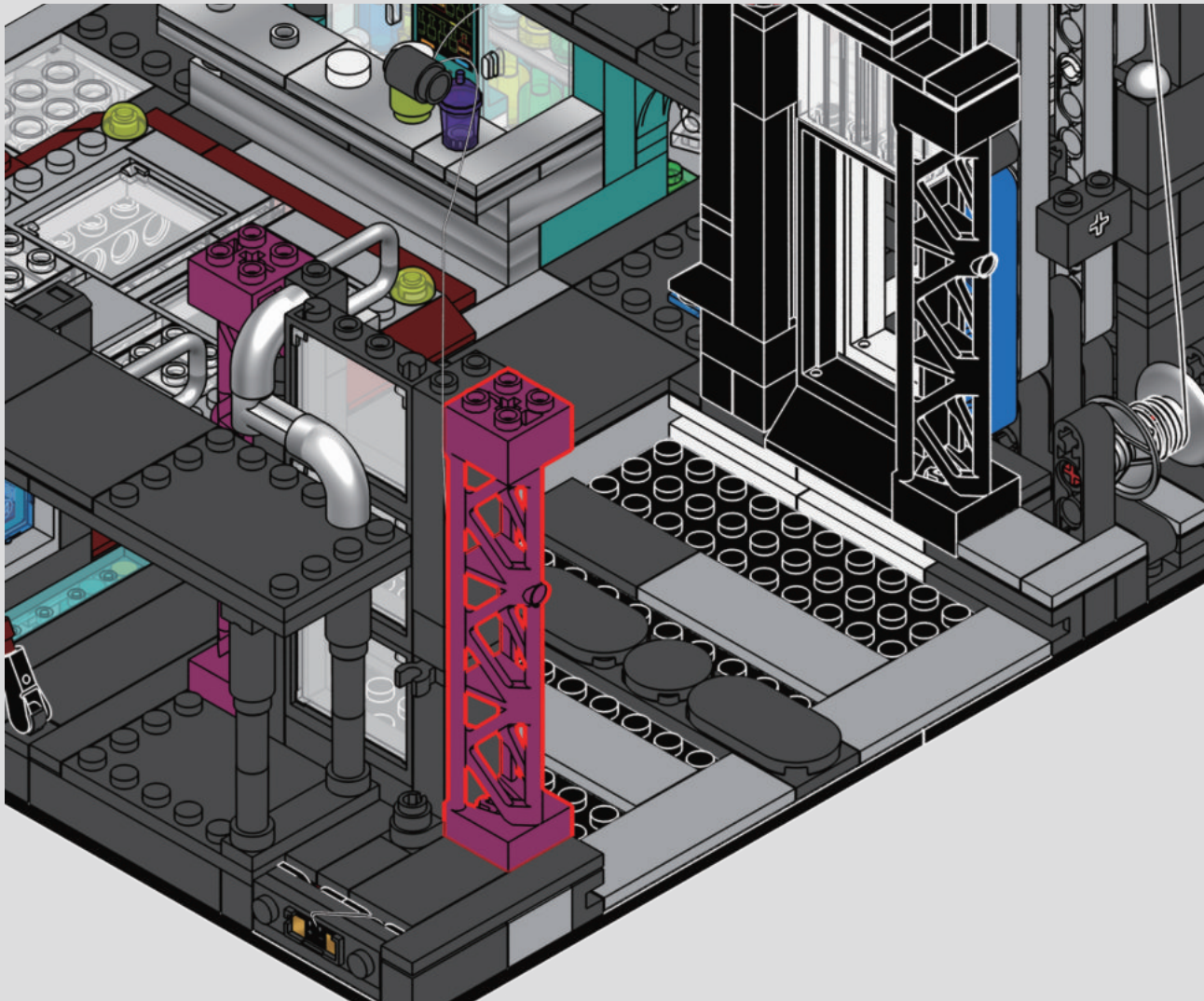

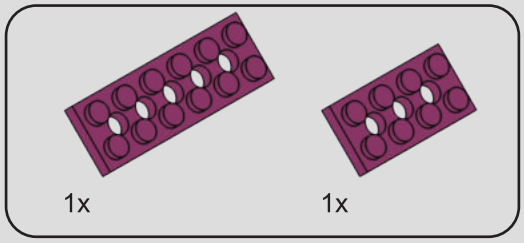

277

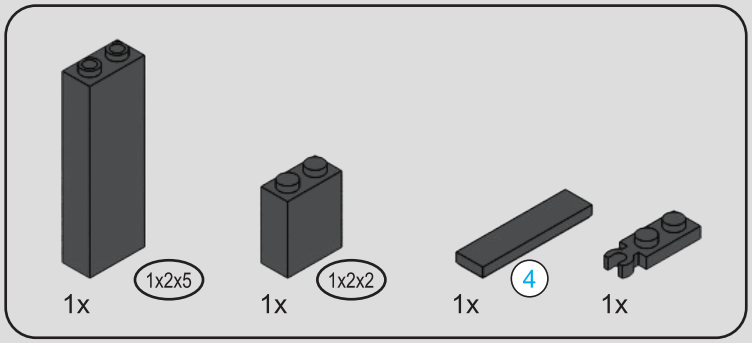



278

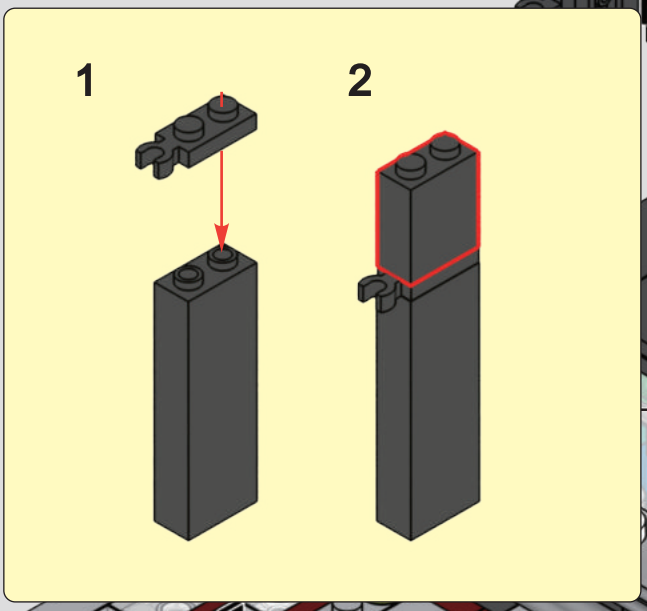

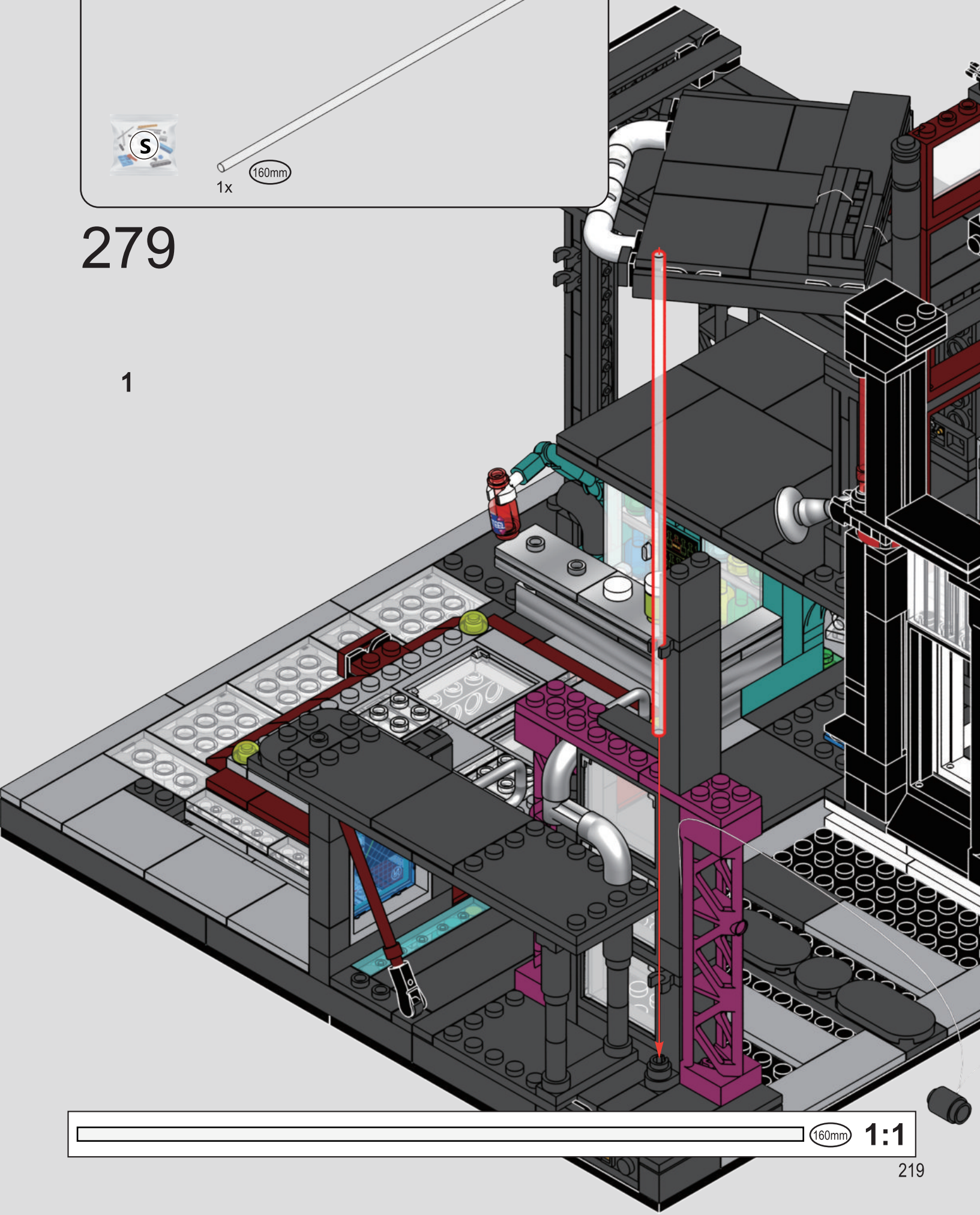

279

1

160mm 1:1

2

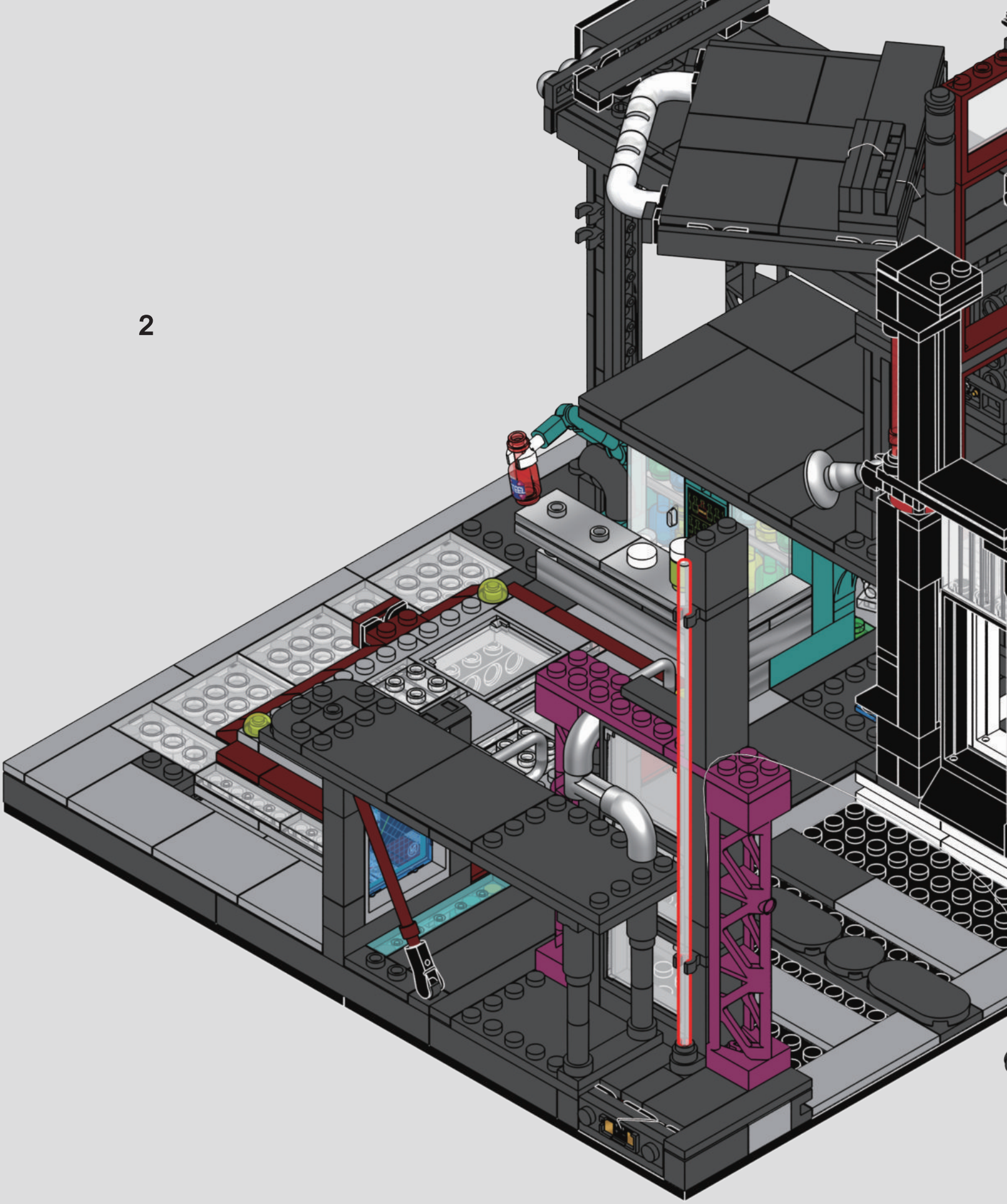

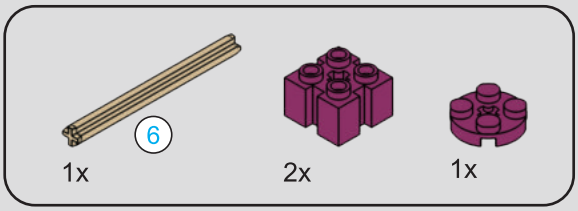



280

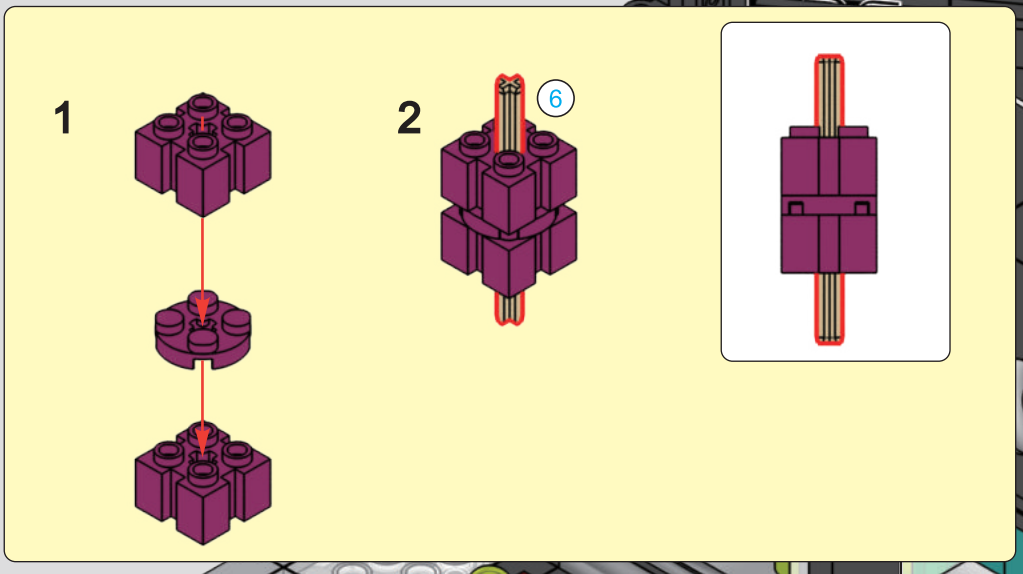

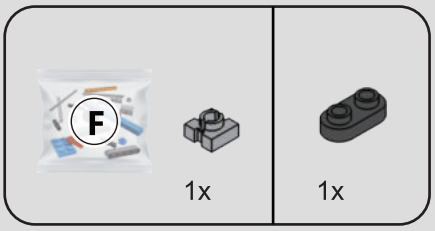

281

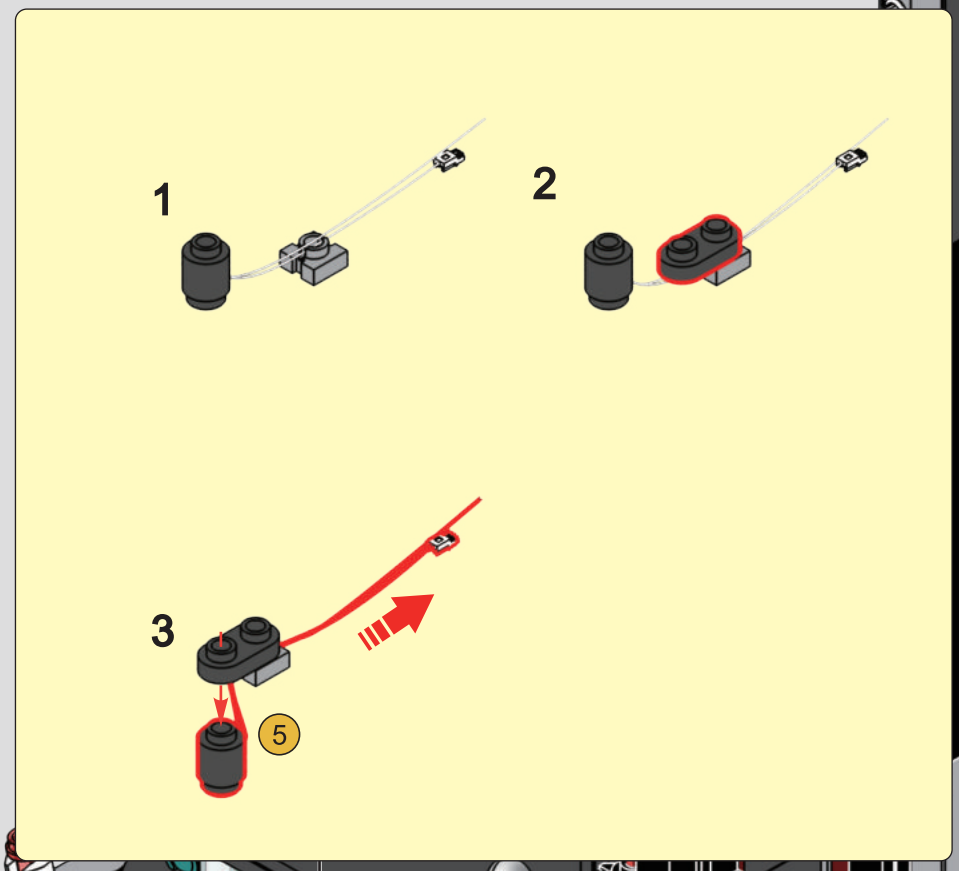

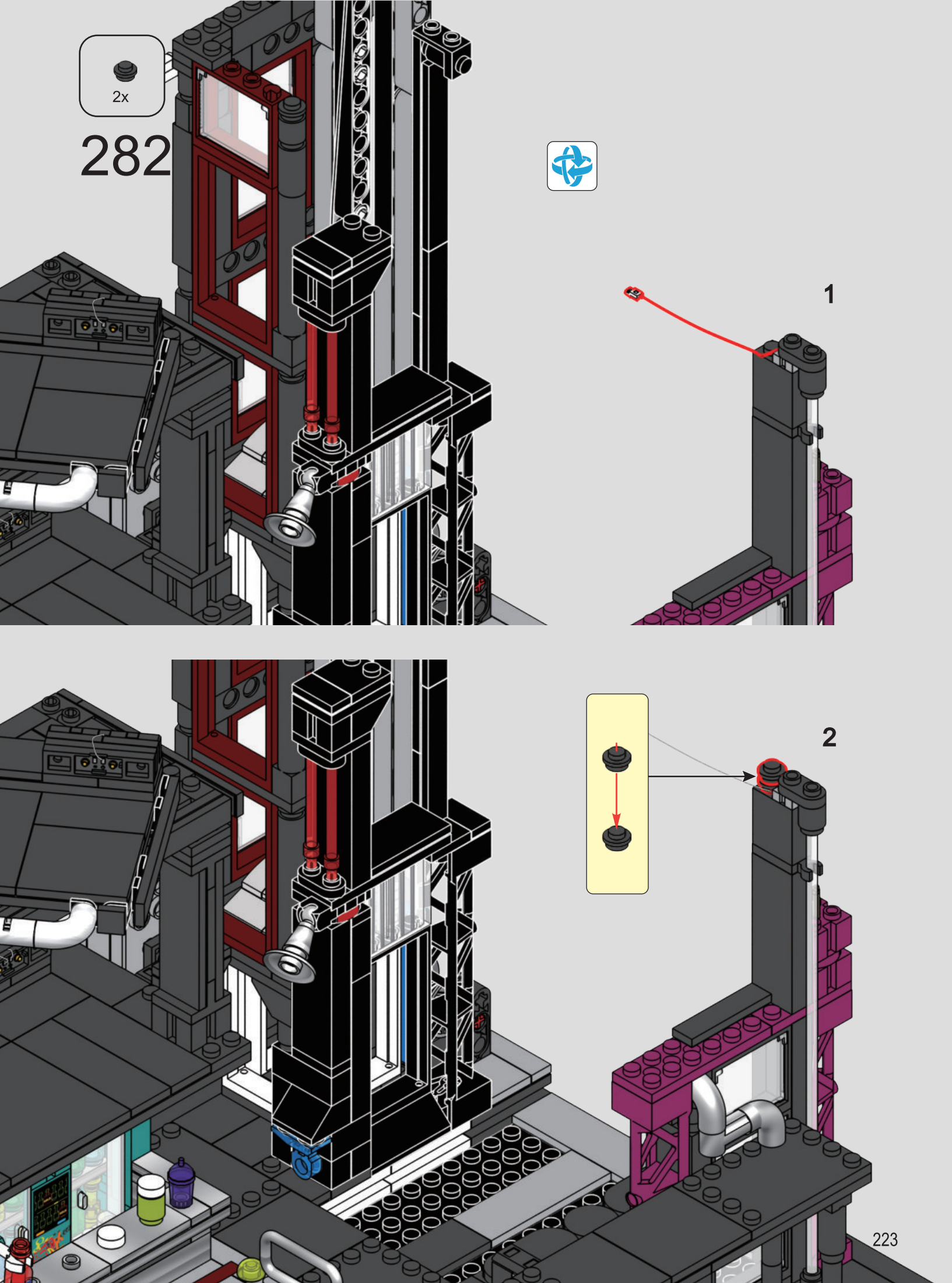
2x
282
1
2

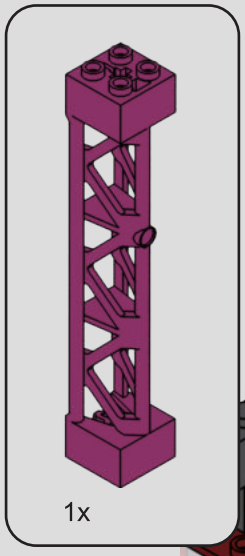

283

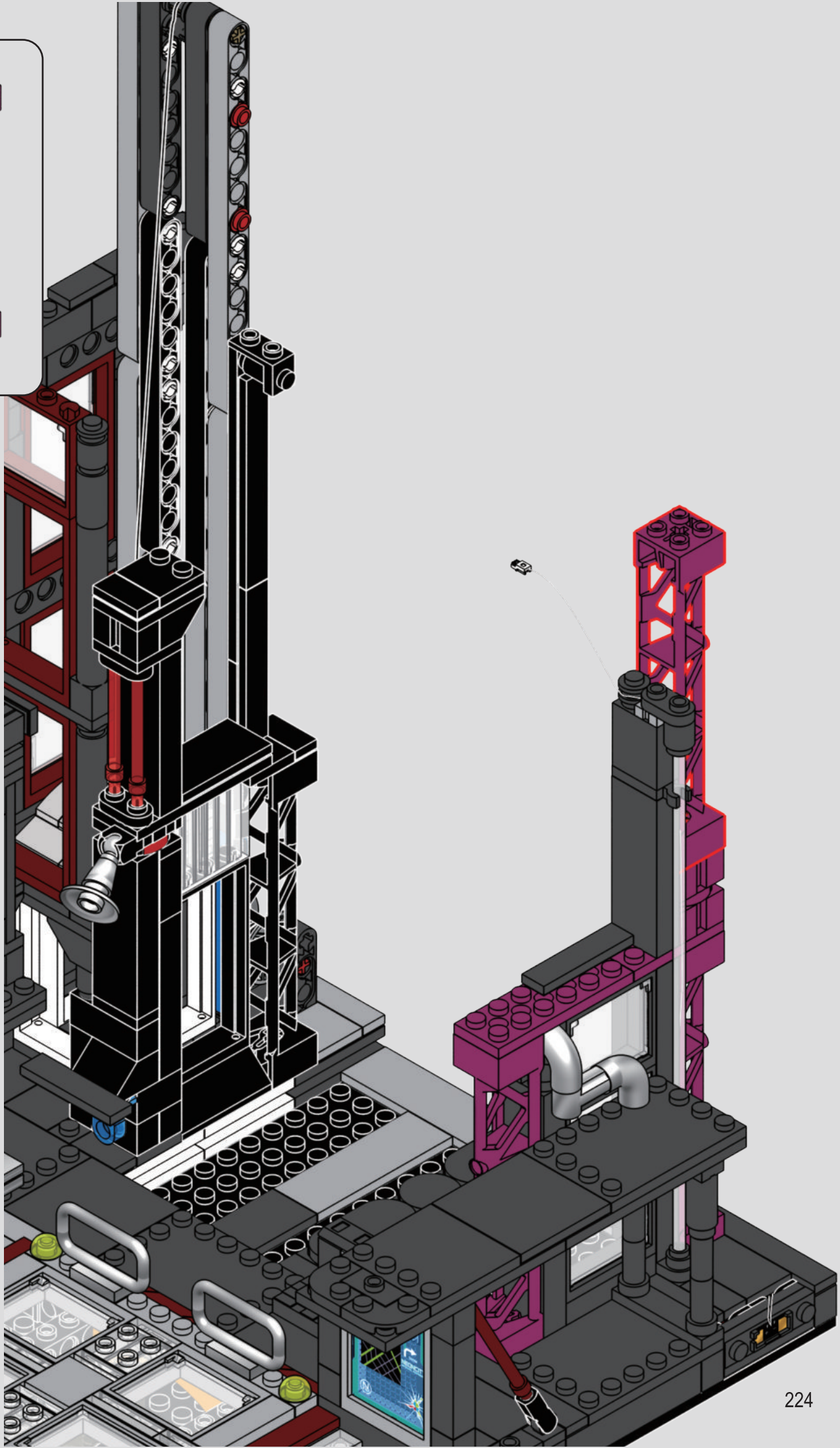

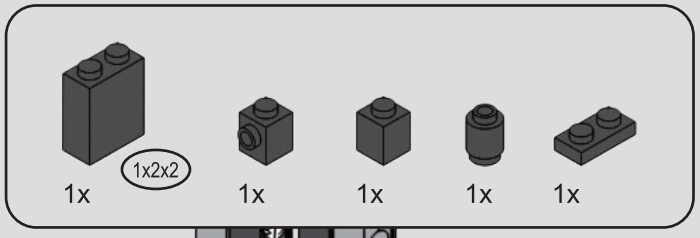

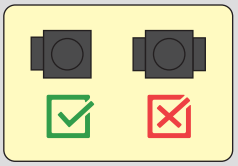

284

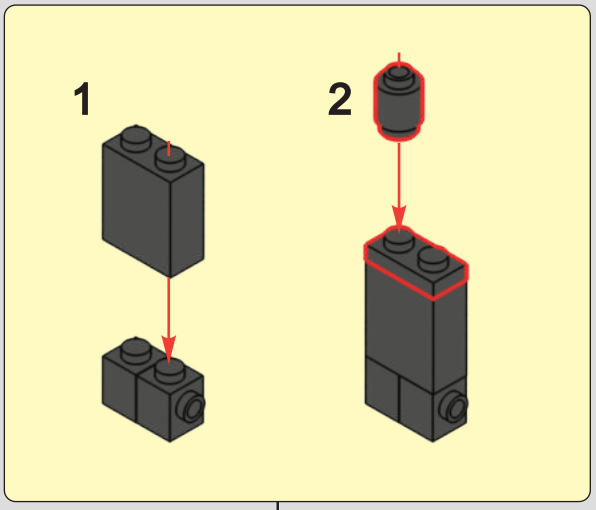

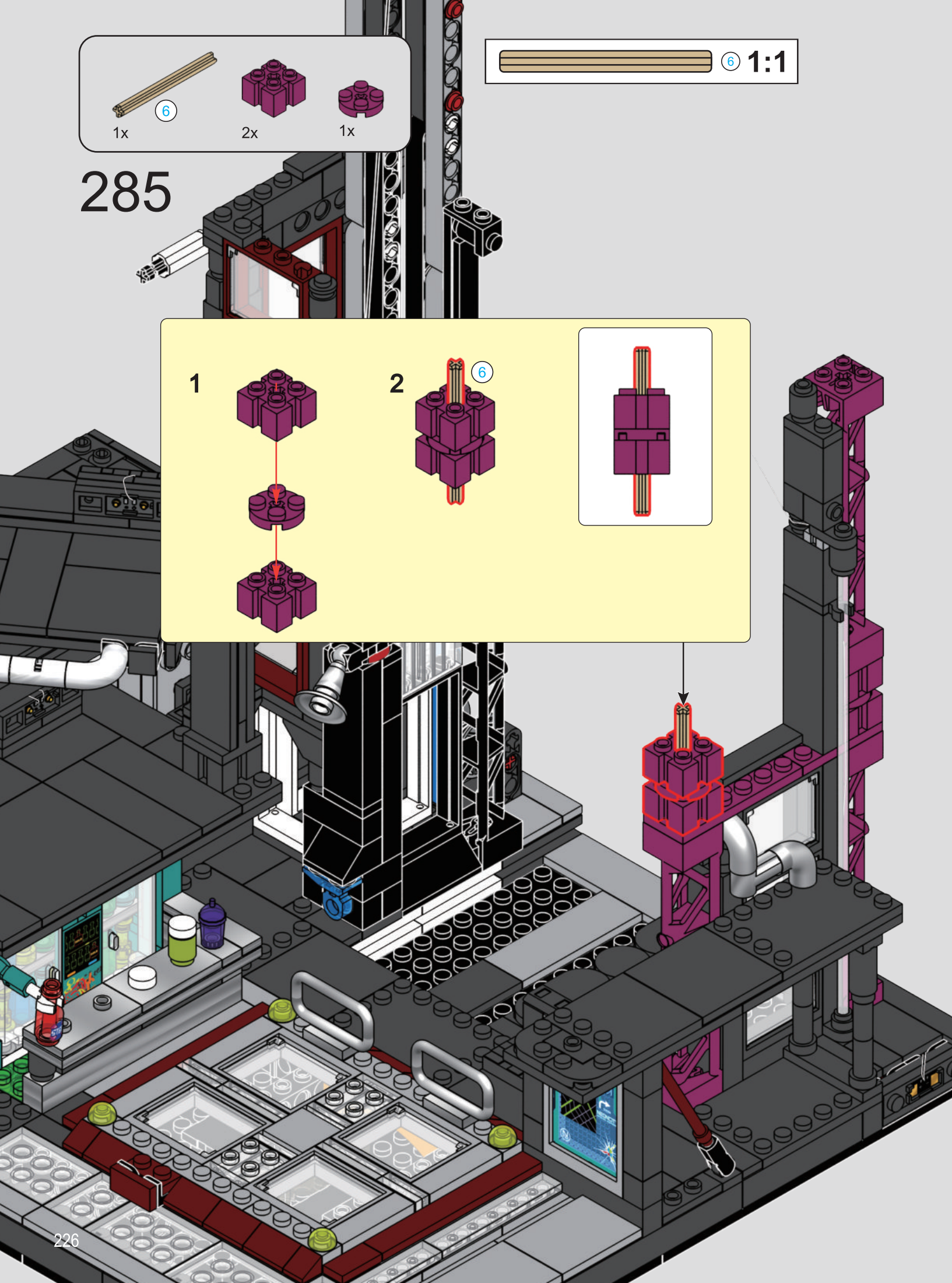
6
1x
2x
1x
6 1:1
285
1
2
6

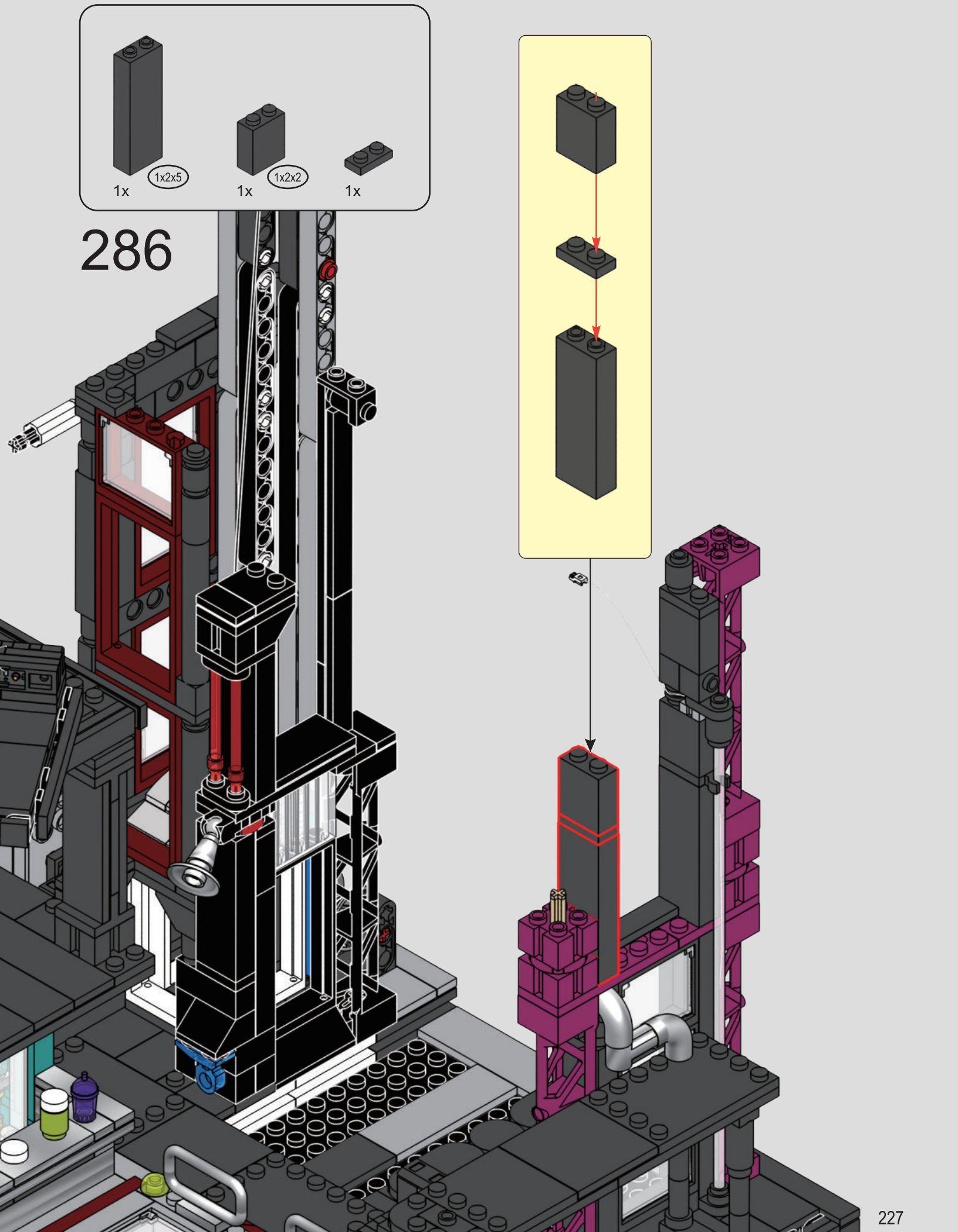

286

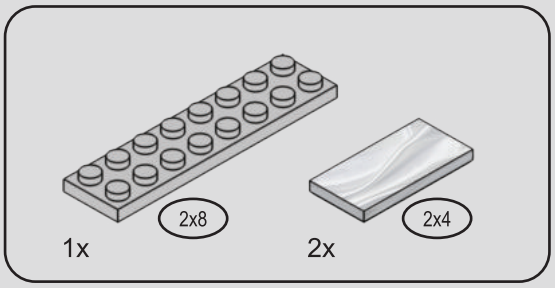

287

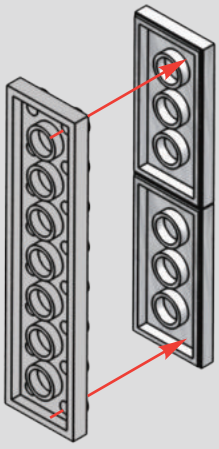

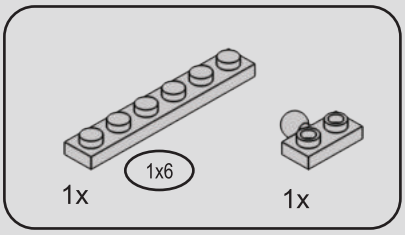

288

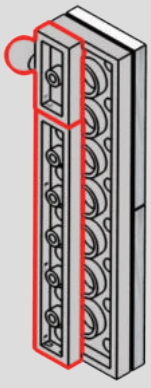

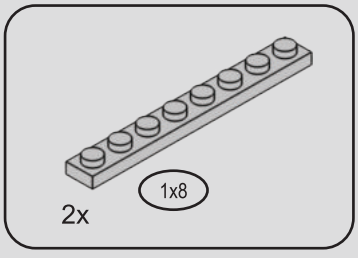

289

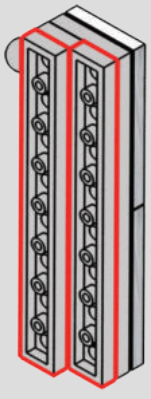

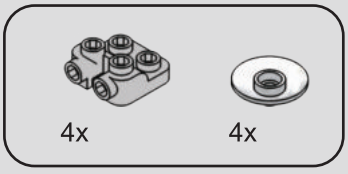

290

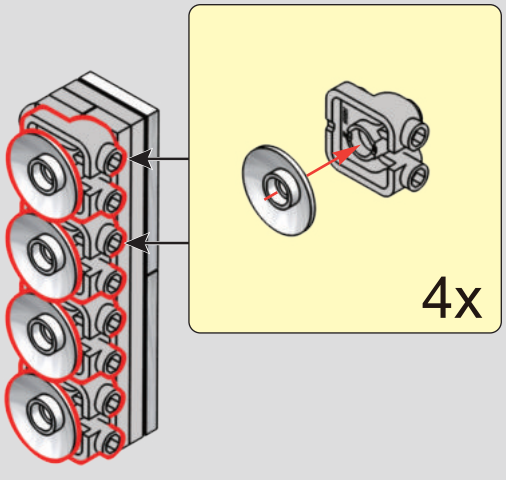

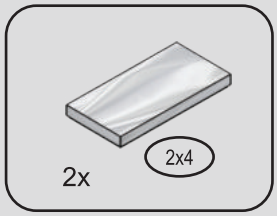

291

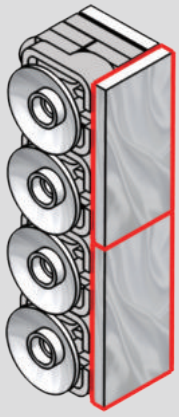

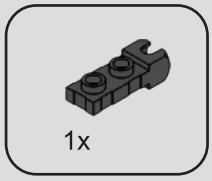

292

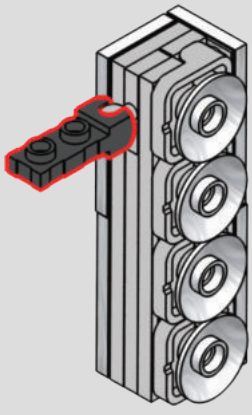

293

1

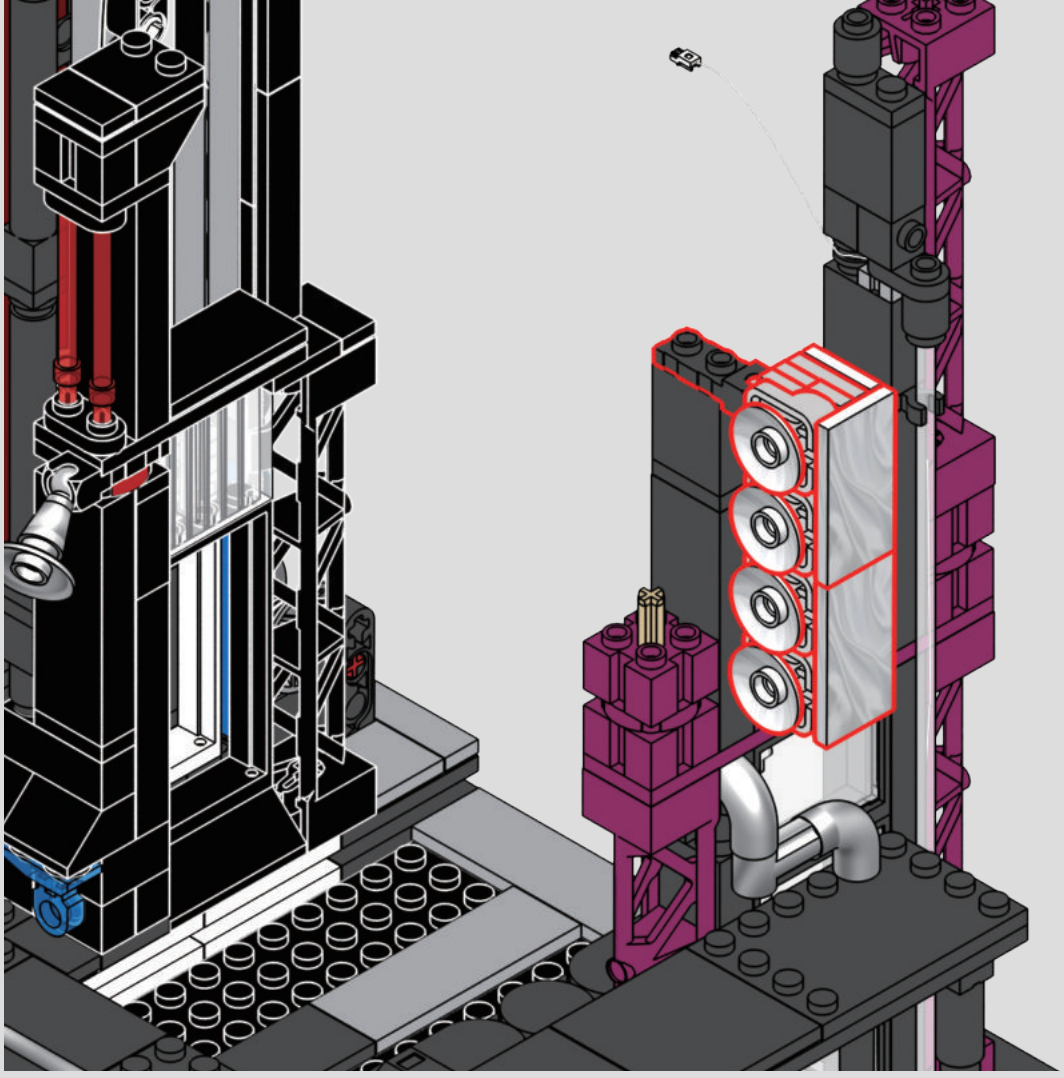

2

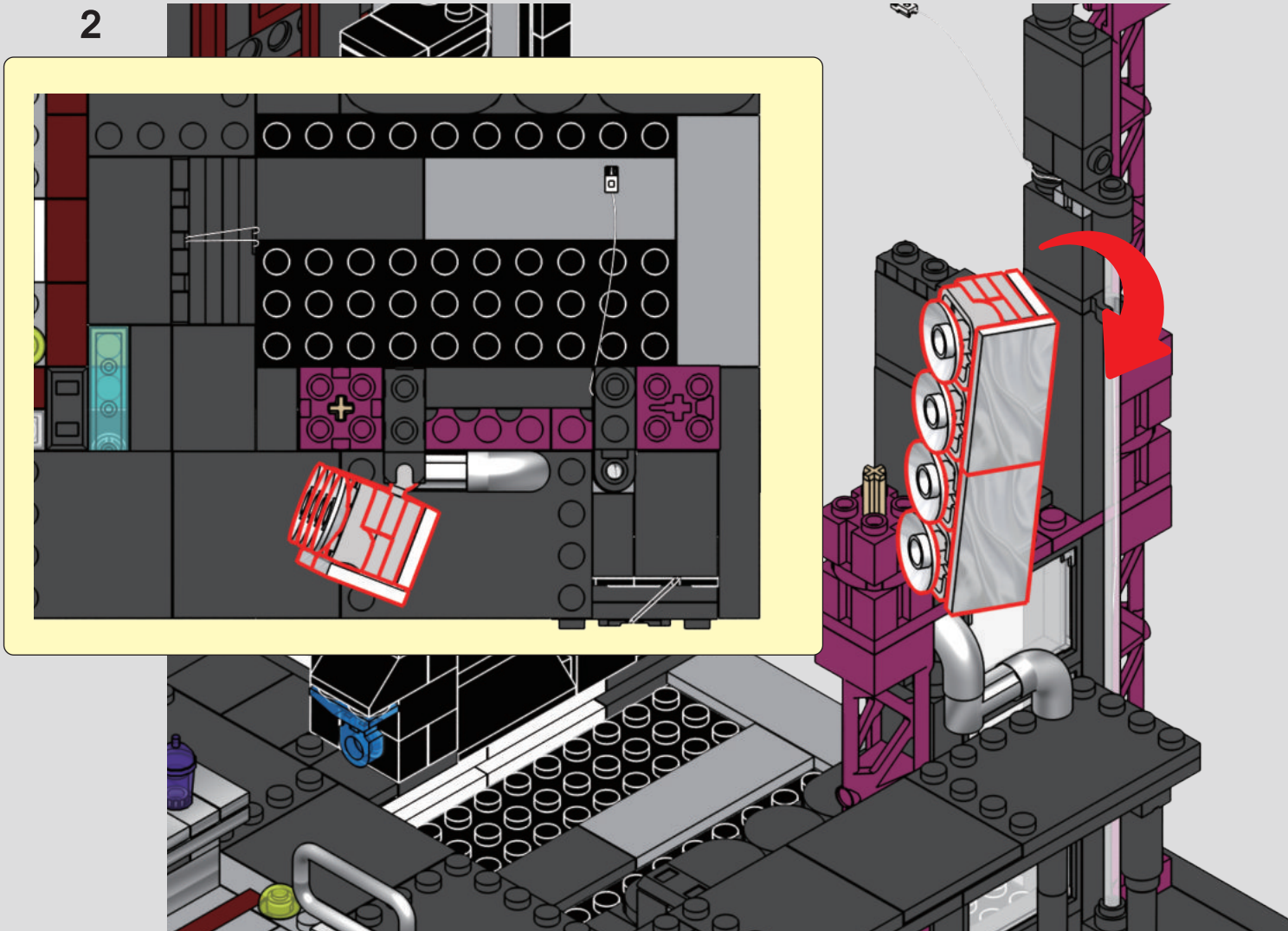

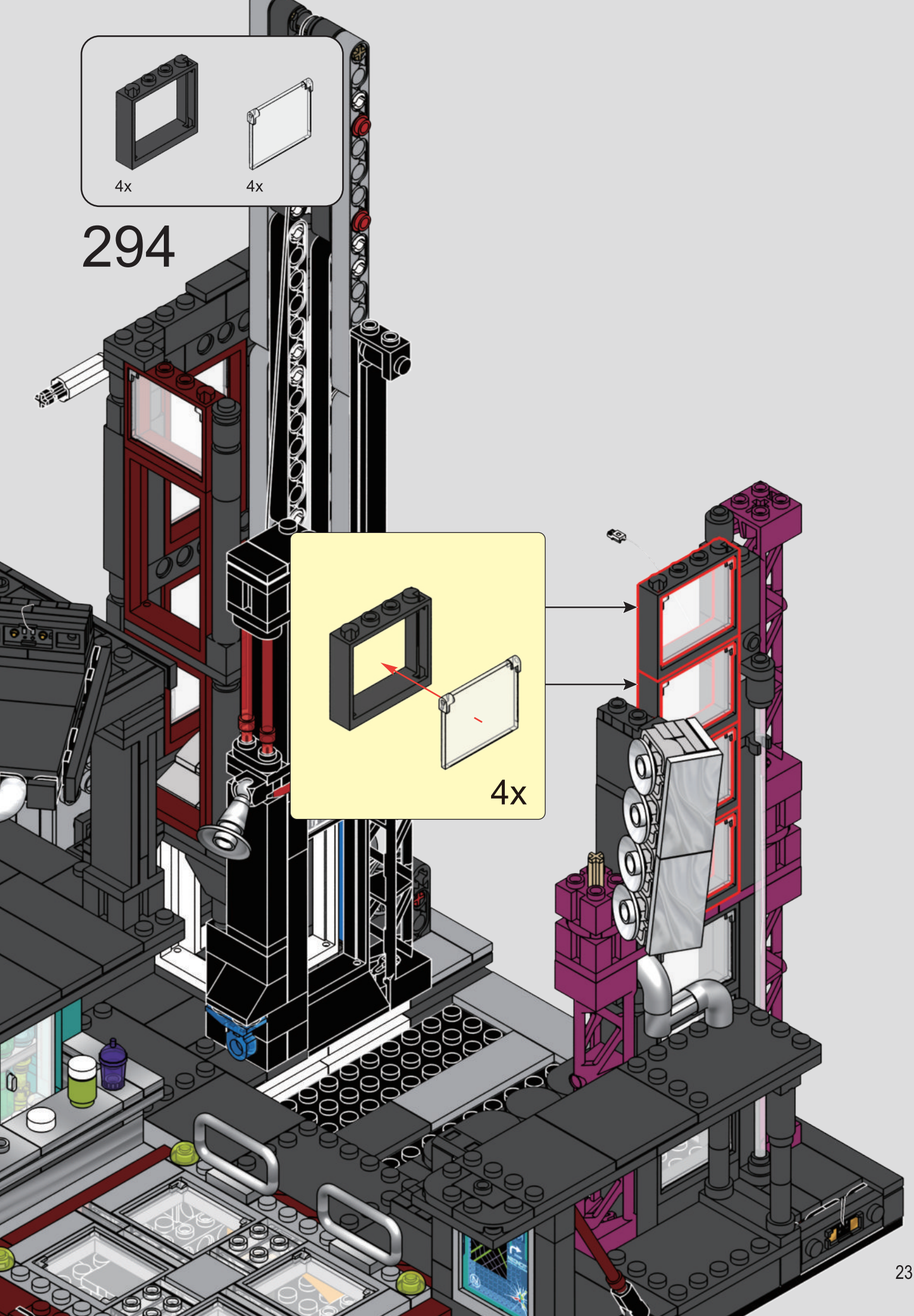
4x
4x
294
4x

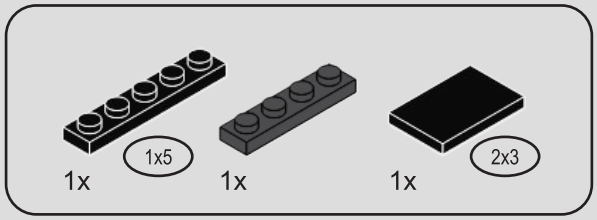

295

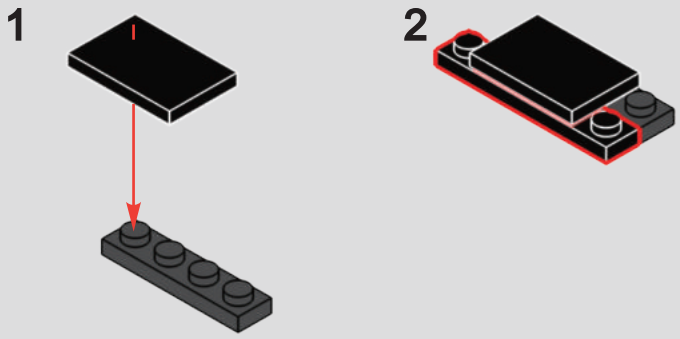

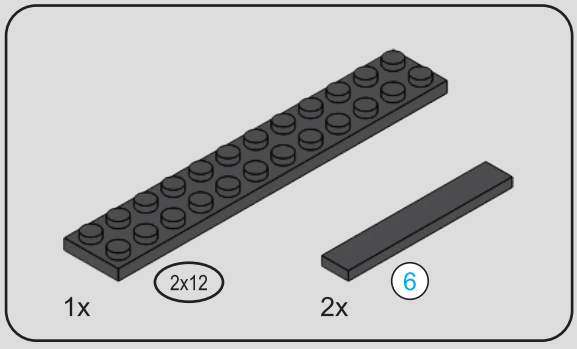



296

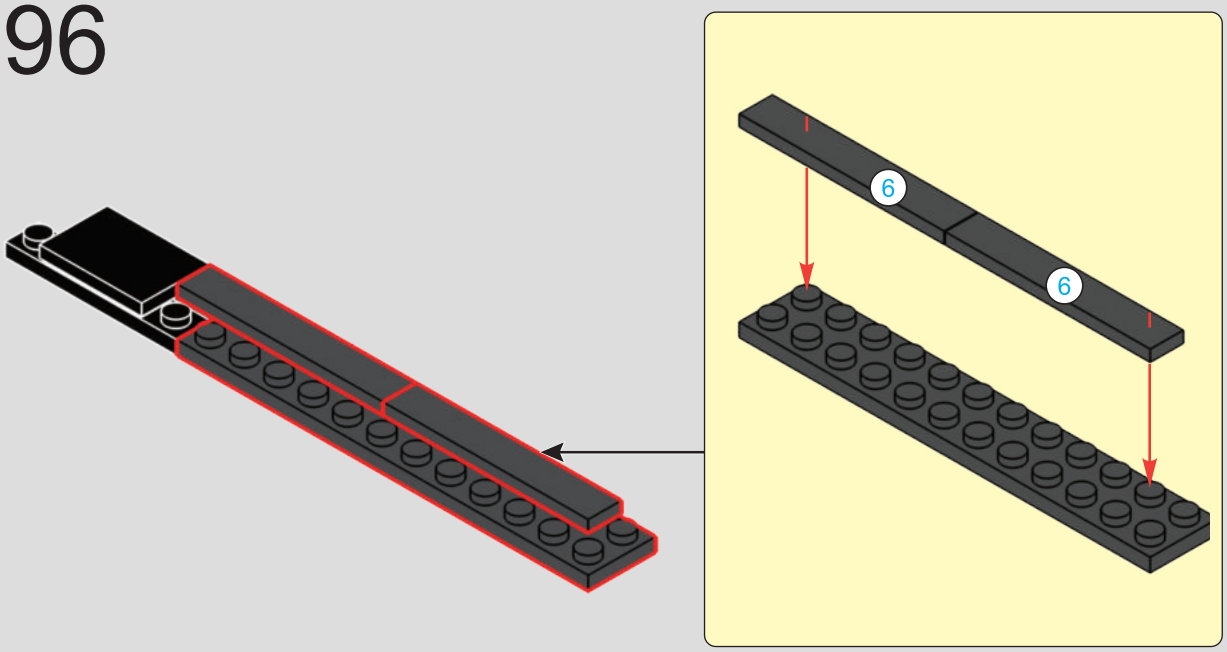

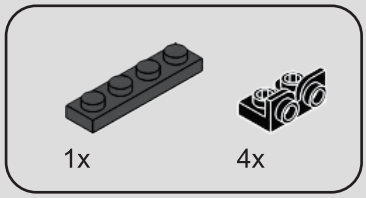

297

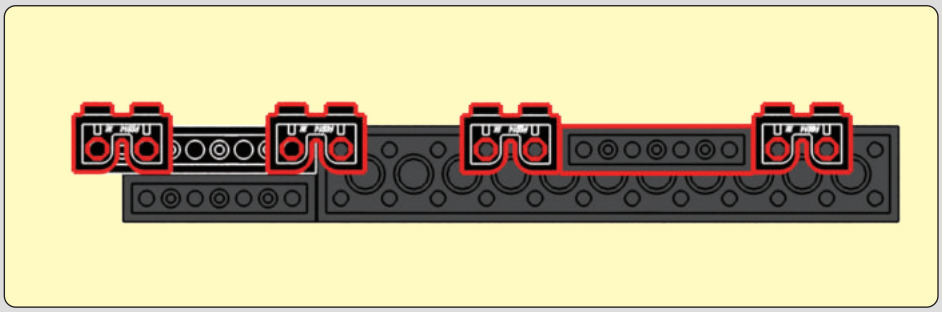

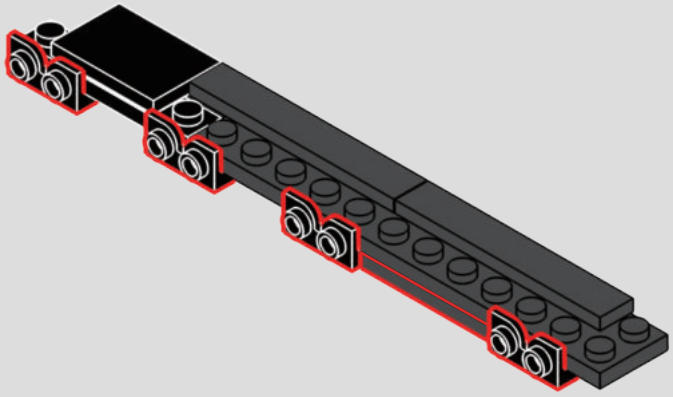

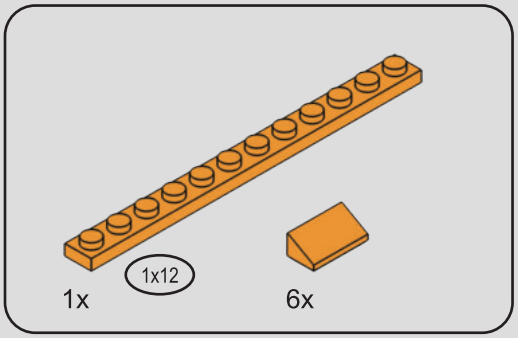

298

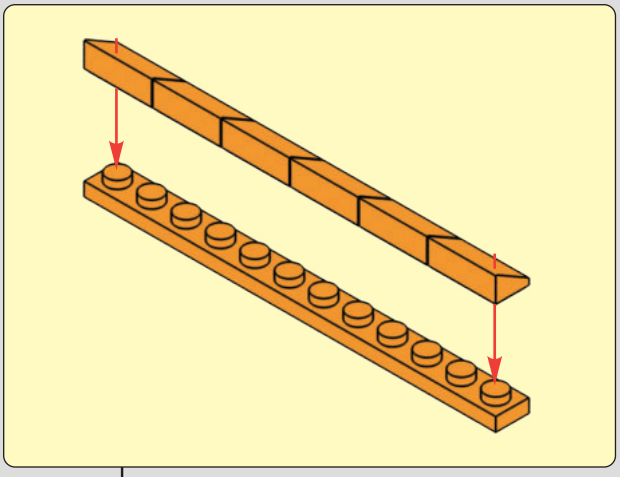

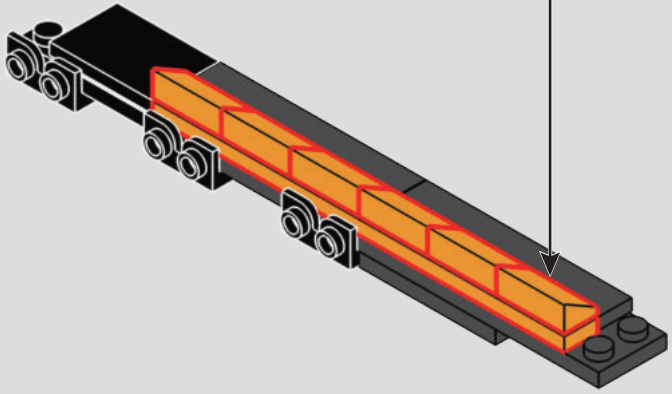

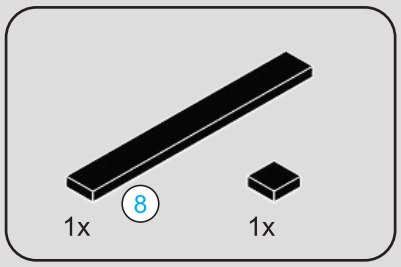



299

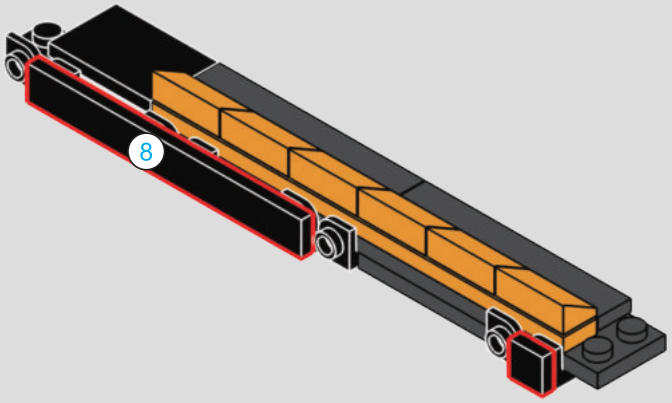

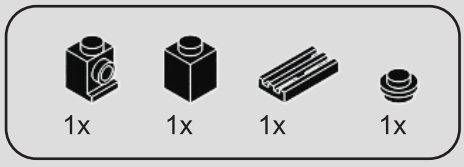

300

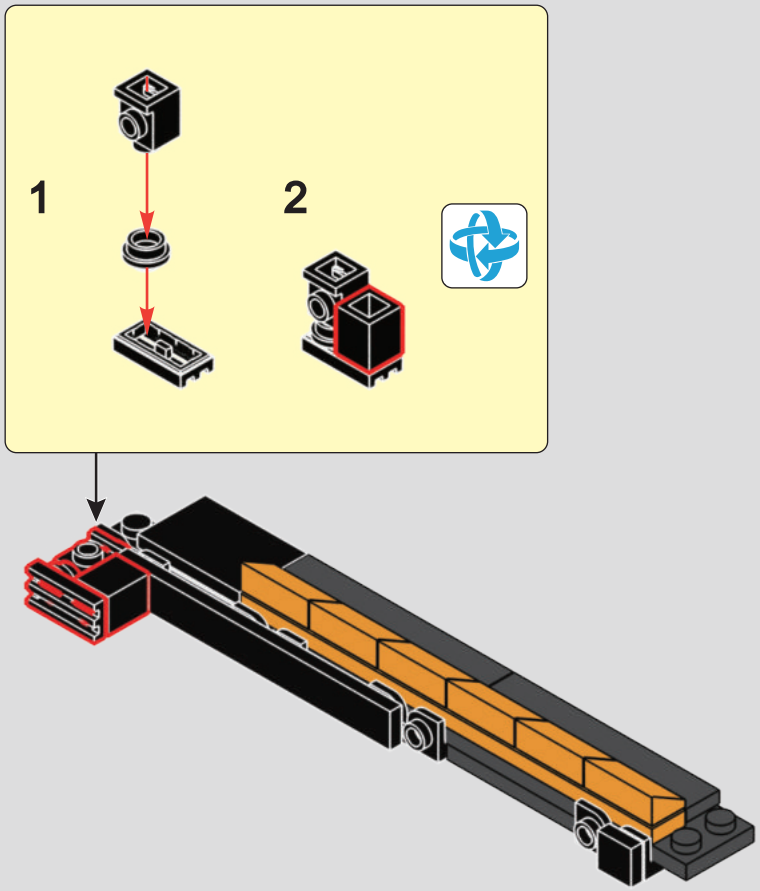

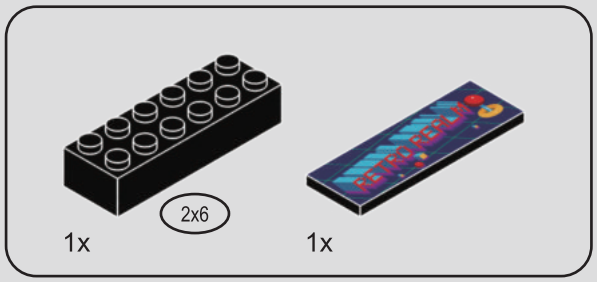

301

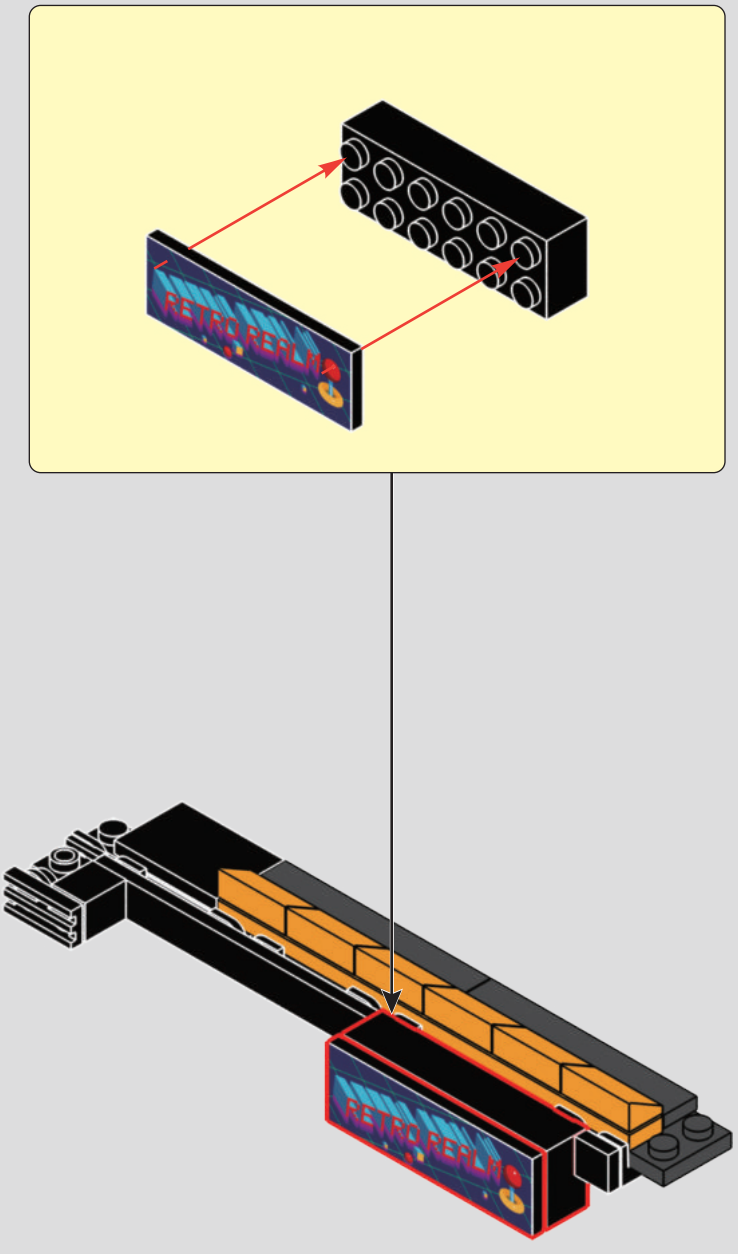

302



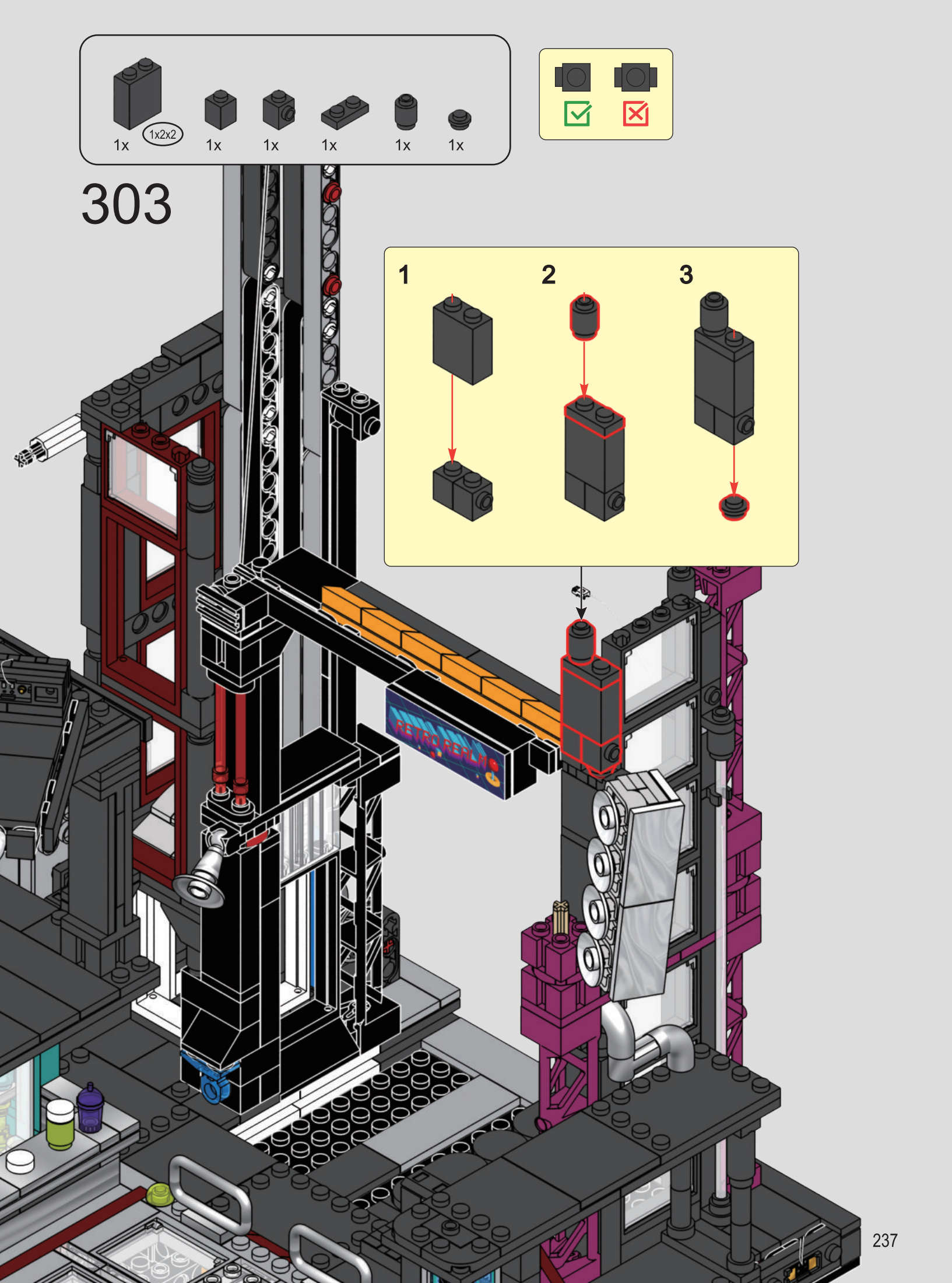
1x
1x2x2
1x
1x
1x
1x
1x
303
1
2
3
RETRO REALM


S
UPLOAD NOW
BUY MINDVISA
PLAY FOREVER
1x
1x
1x
1x

304

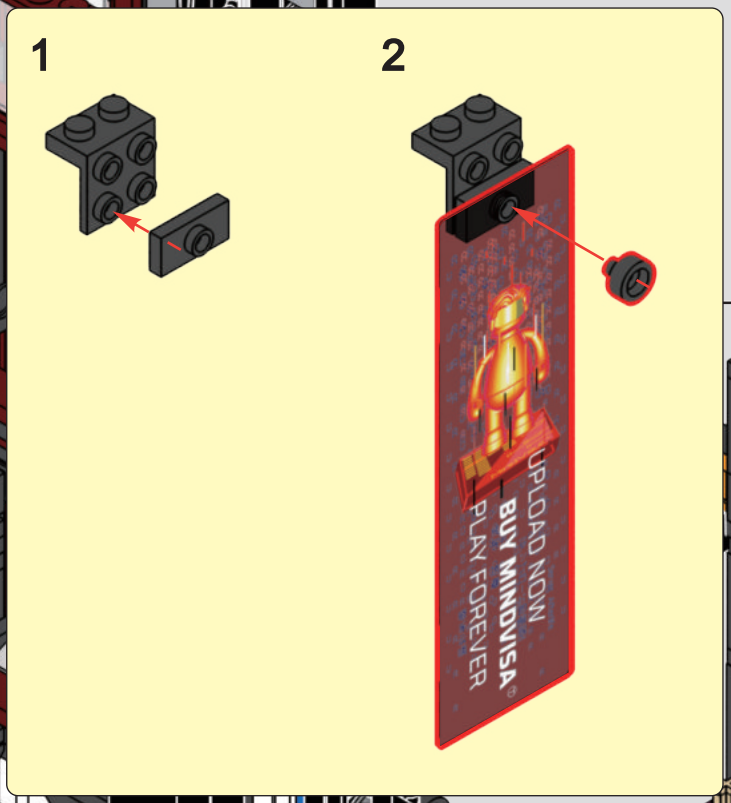
1
2
UPLOAD NOW
BUY MINDVISA
PLAY FOREVER

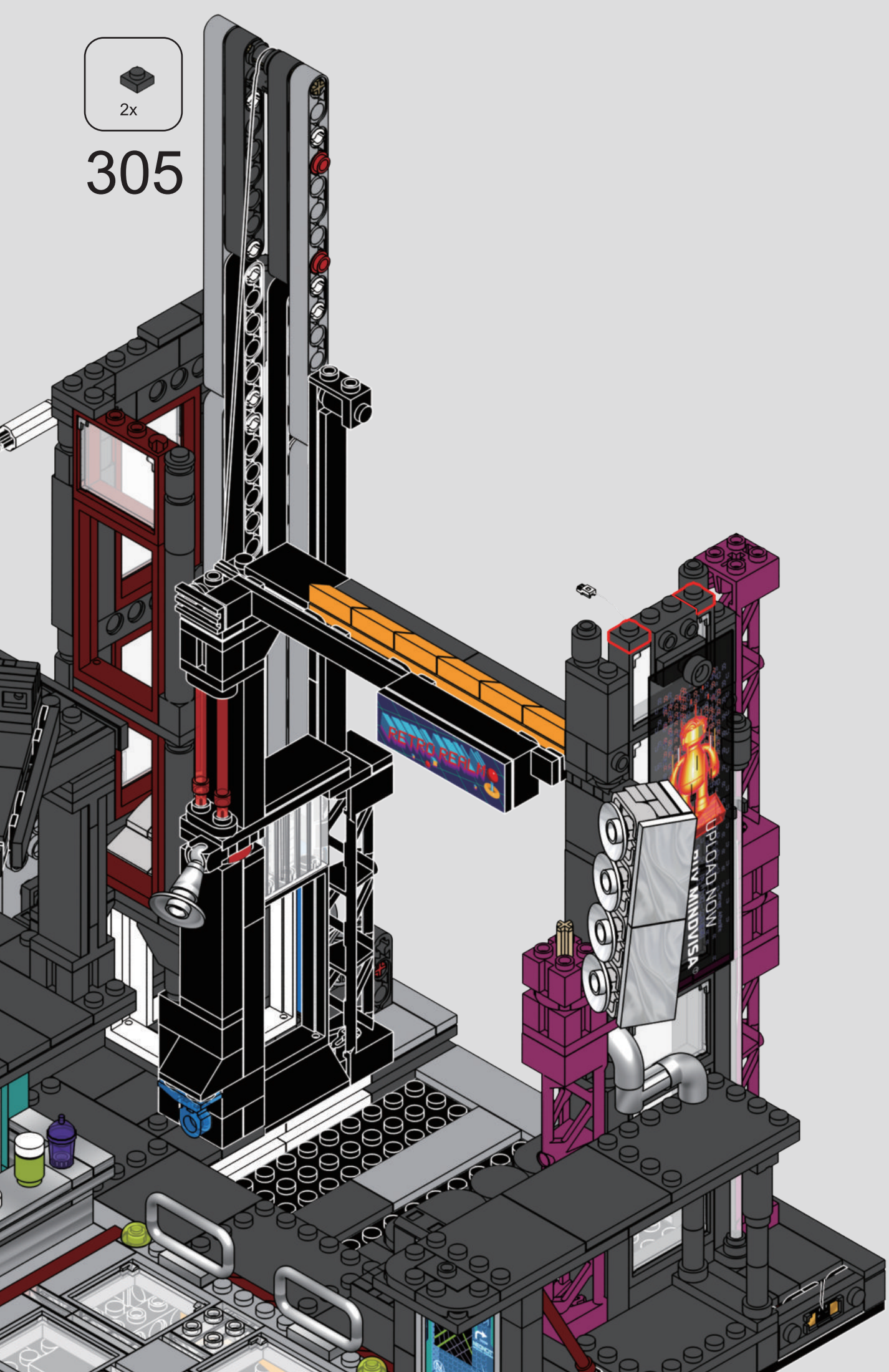
2x
305
RETRO REALM
UPLOAD NOW
MINIVISA

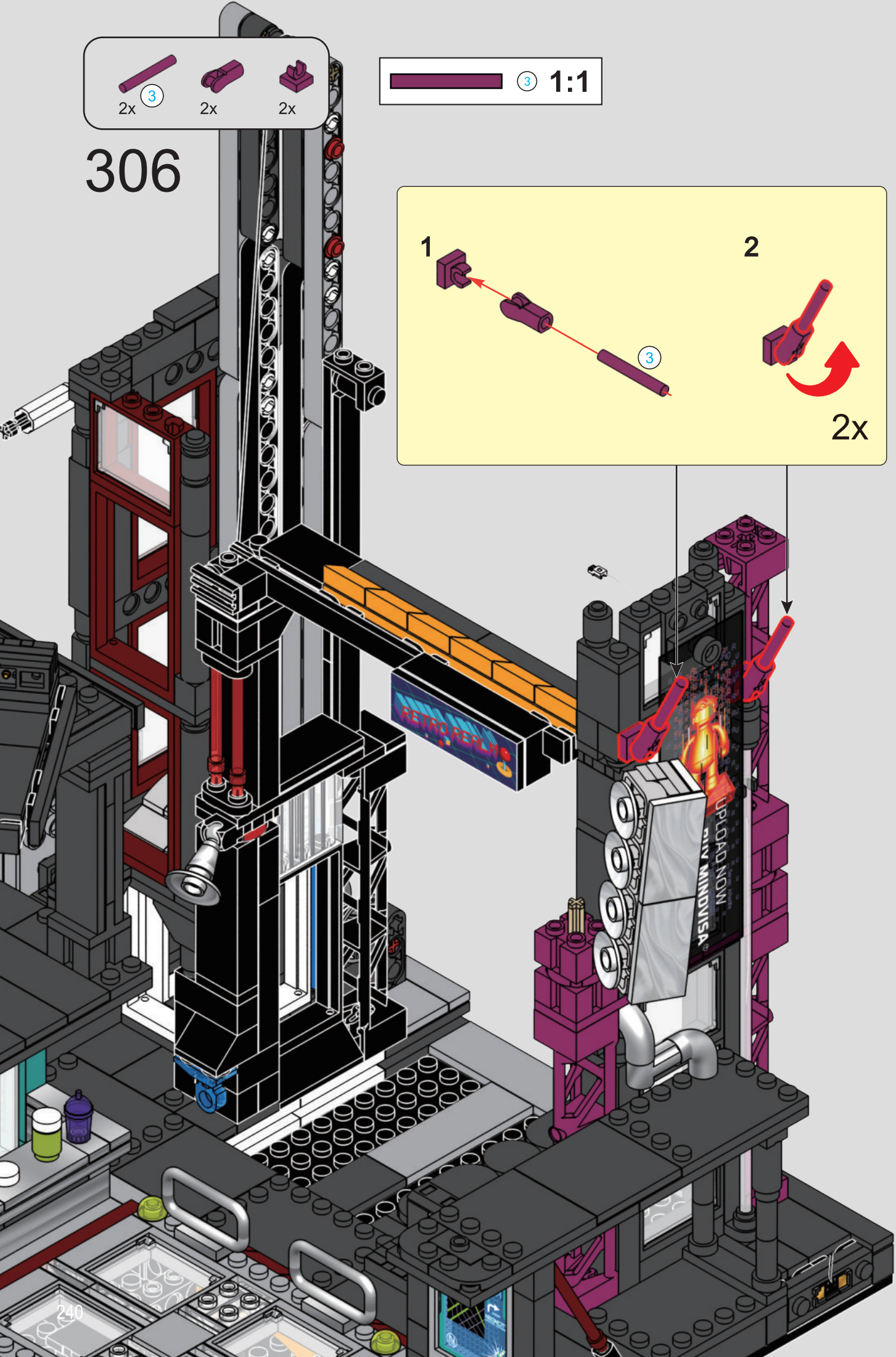
2x
3
2x
2x
3
1:1
306
1
3
2
2x
RETRO REALM
UPLOAD NOW
MINDVISA

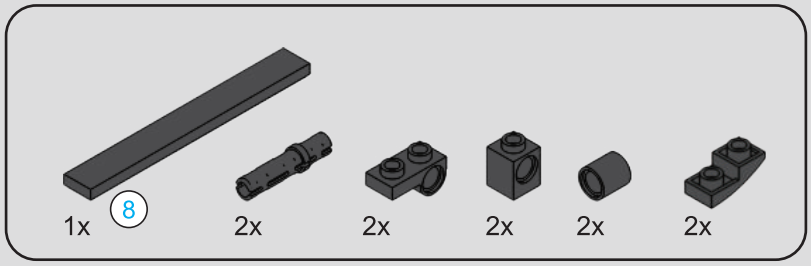

307



1

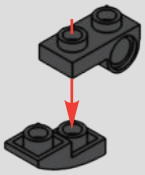

2

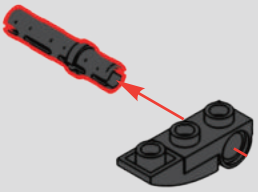

3

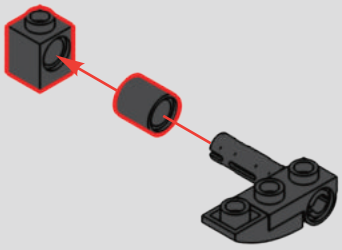

4

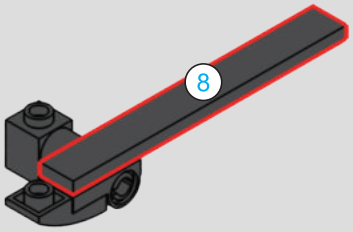

5

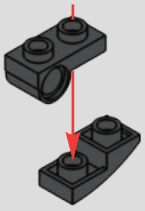

6

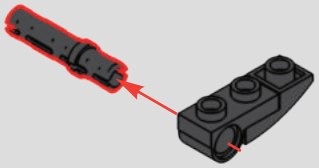

7

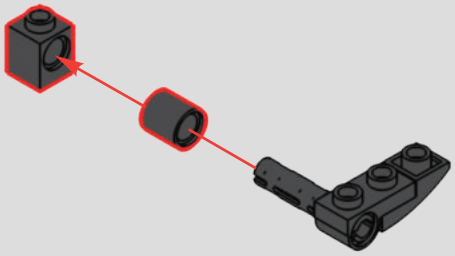

8

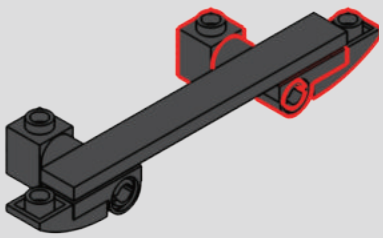

308

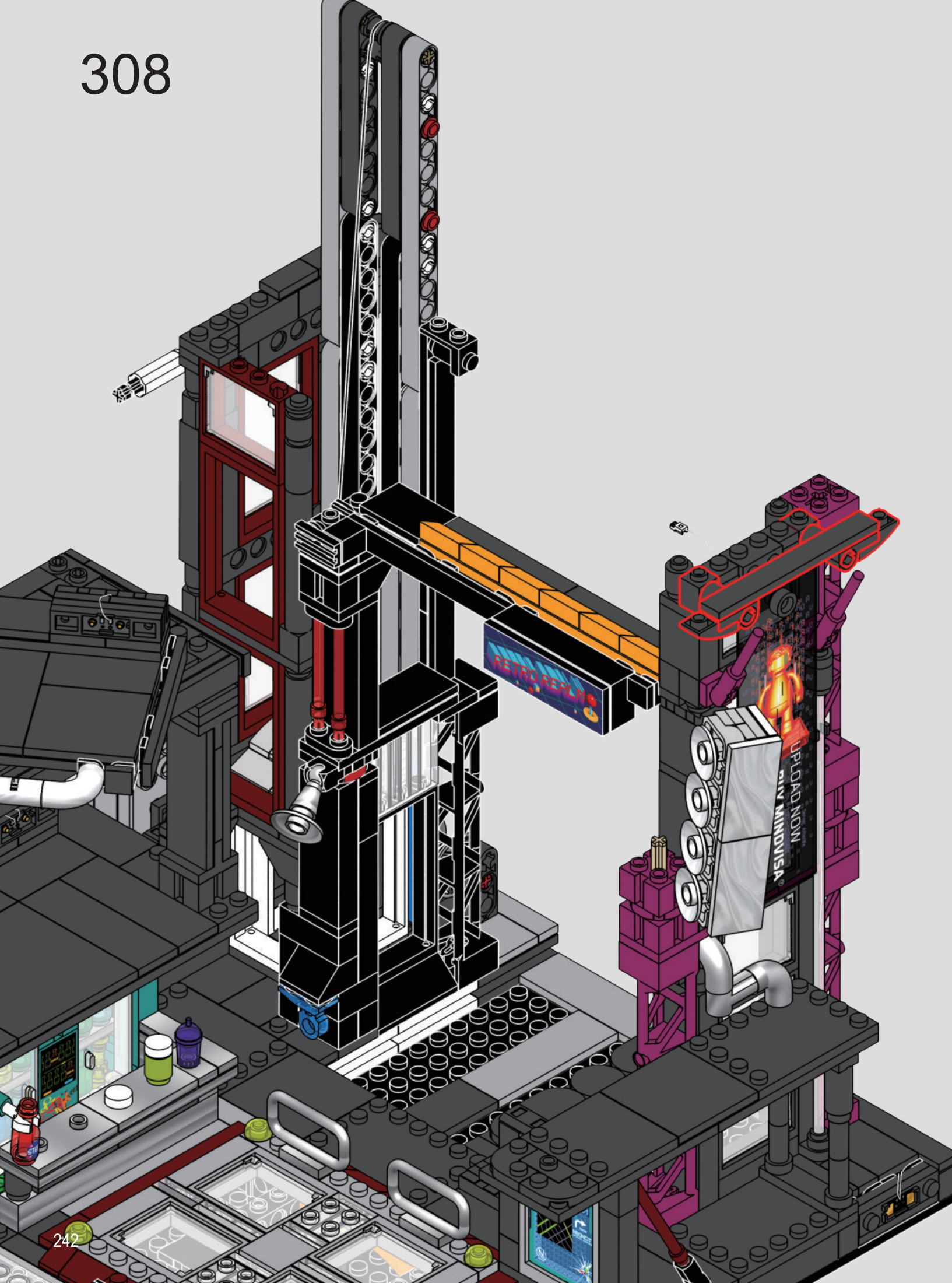

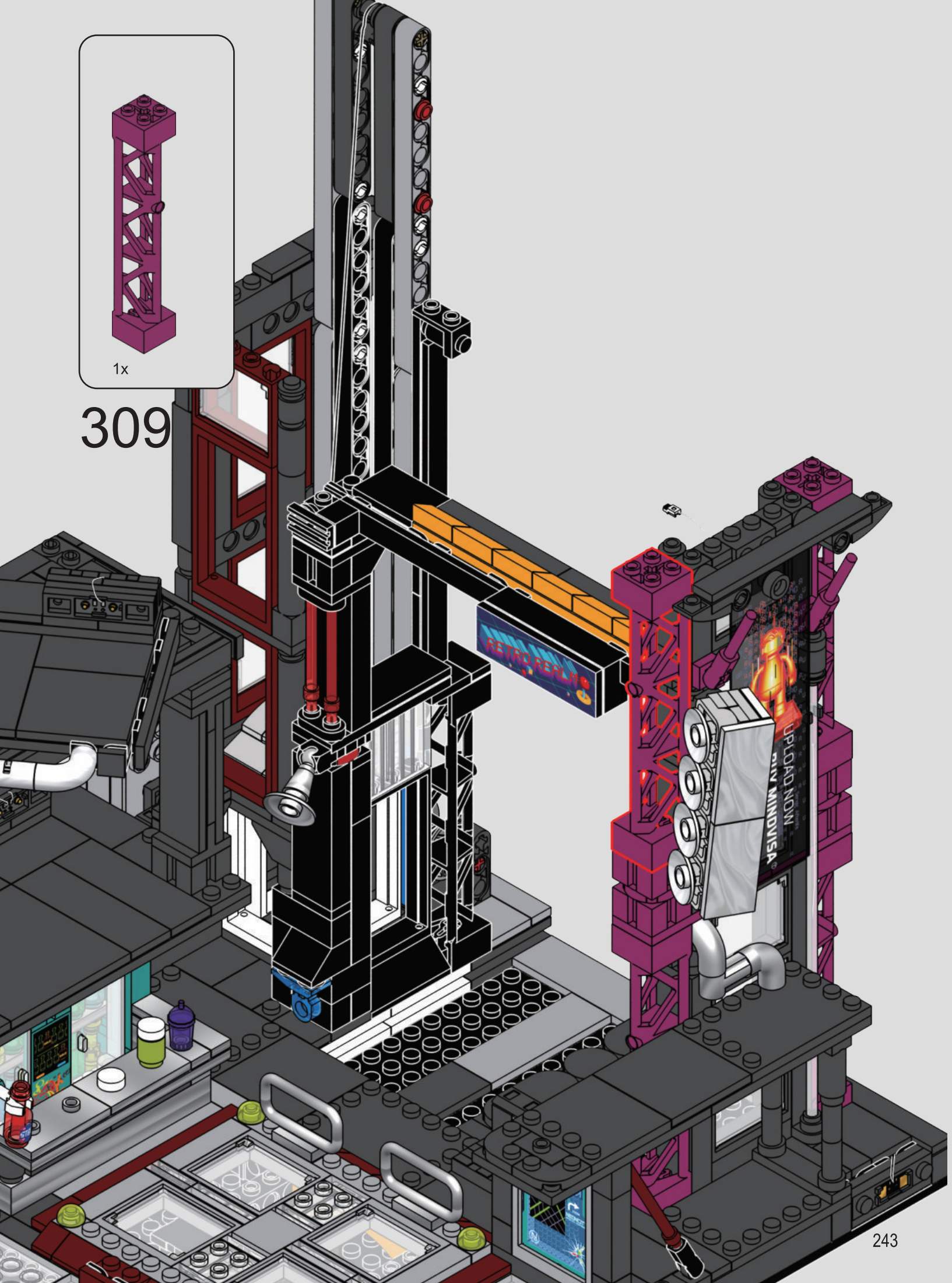
1x
309
RETRO REALM
UPLOAD NOW
FOR MINOVISA

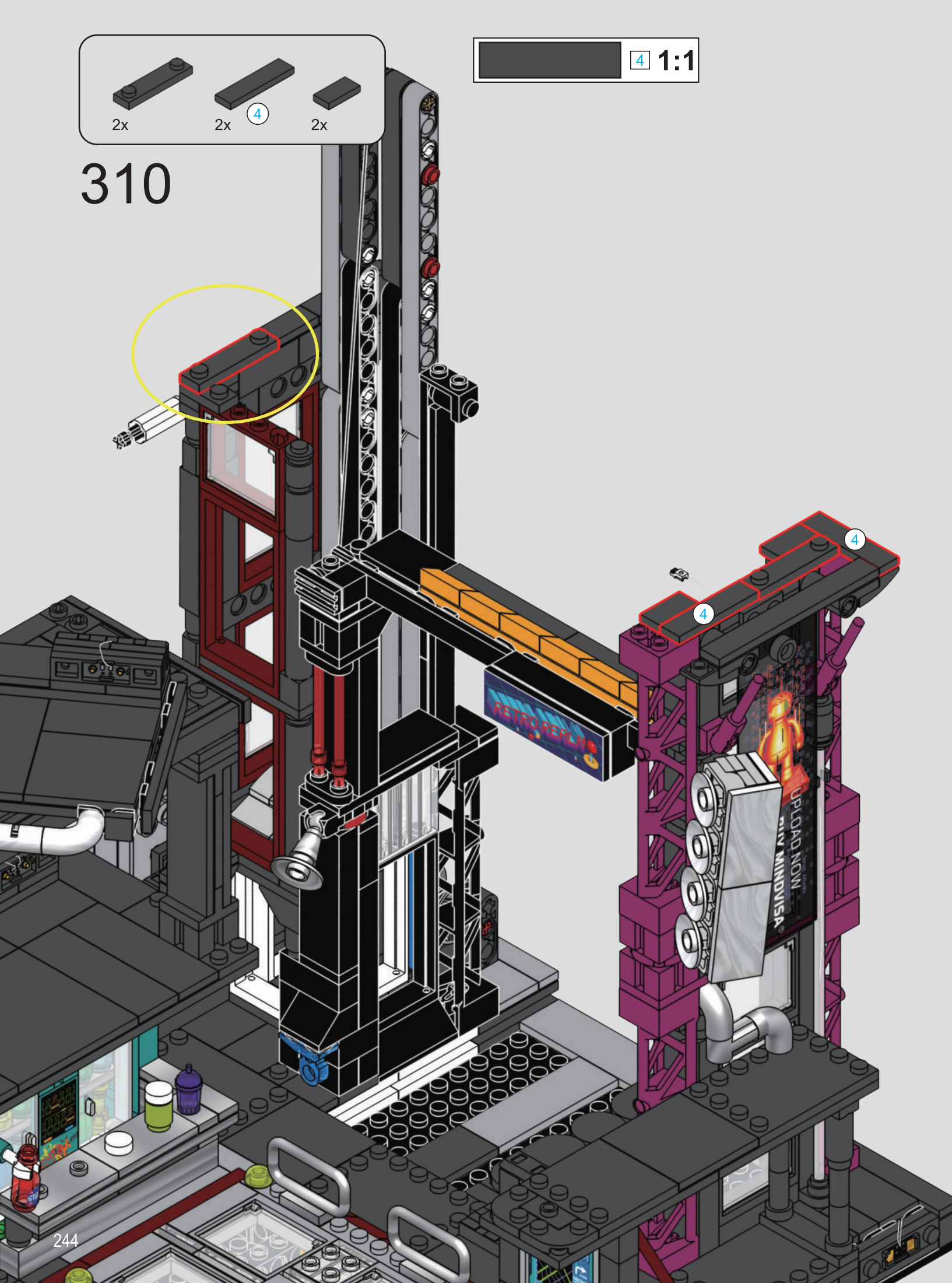
2x
2x
4
2x
4 1:1
310
4
4
RETRO REALM
UPLOAD NOW
244

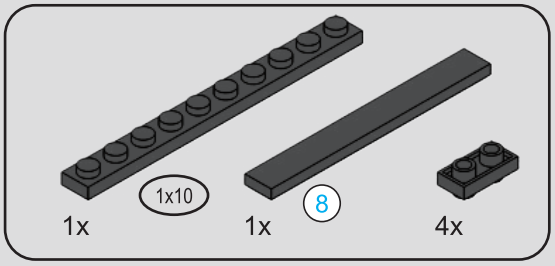

311

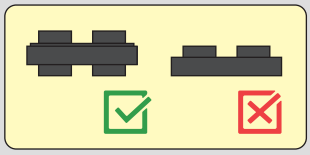



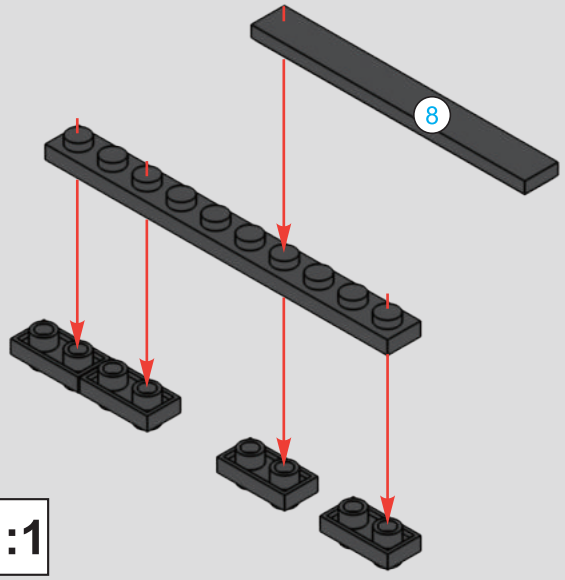

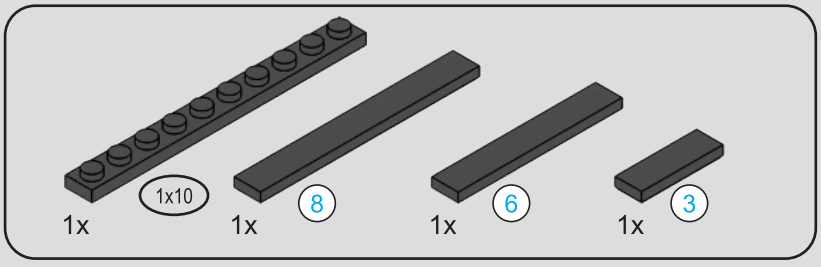

312

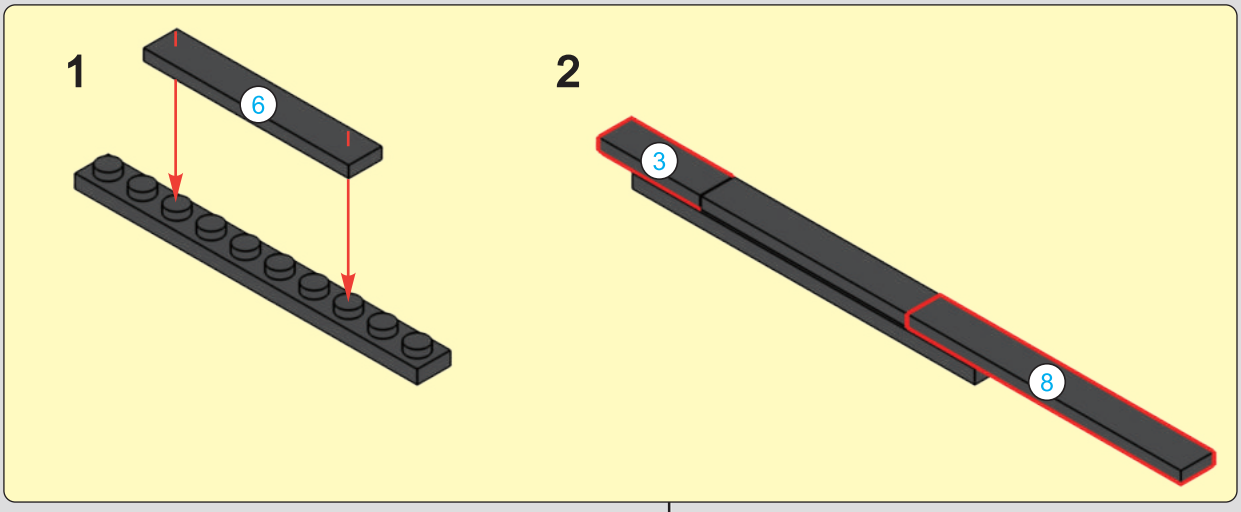

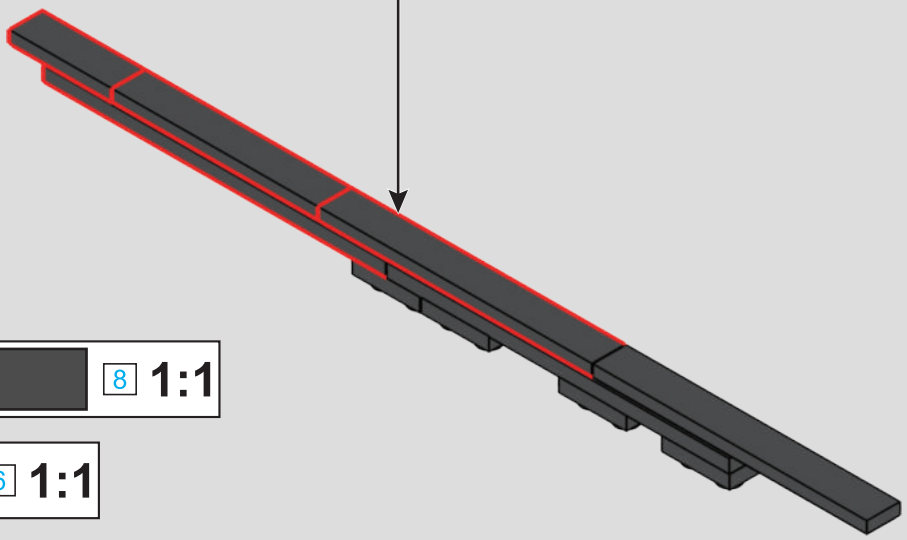







313



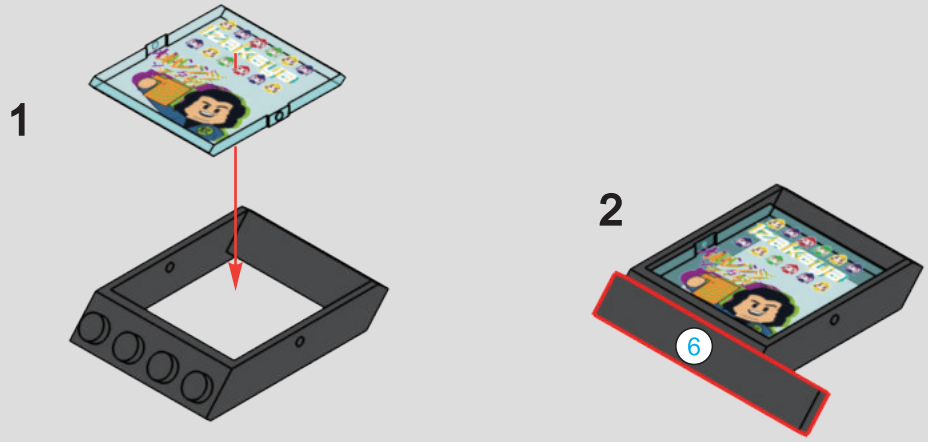

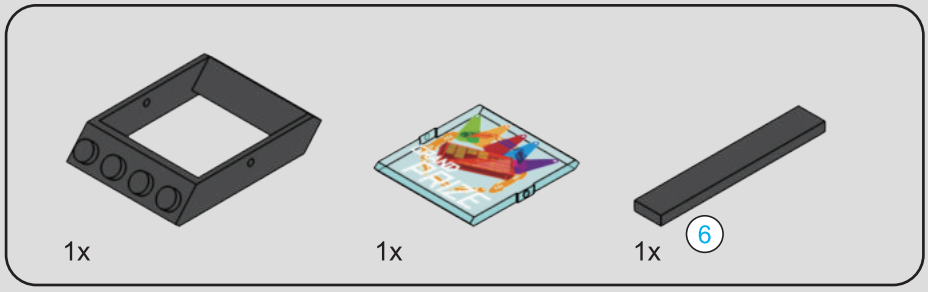

314



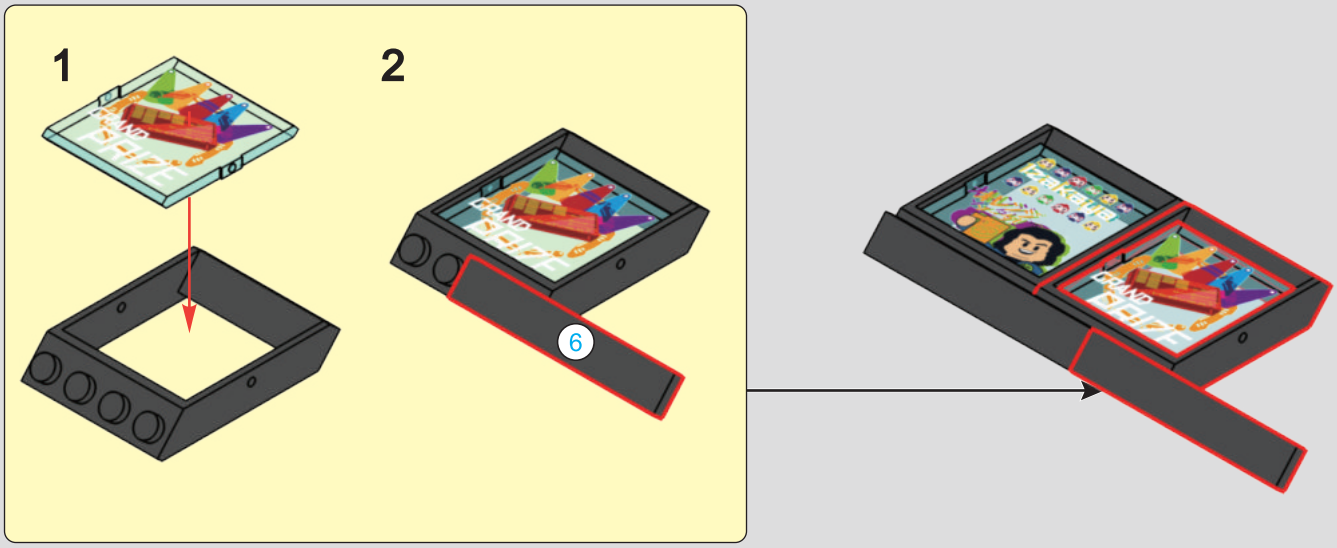

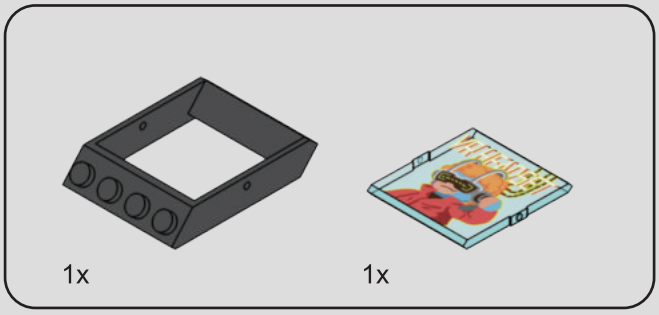

315

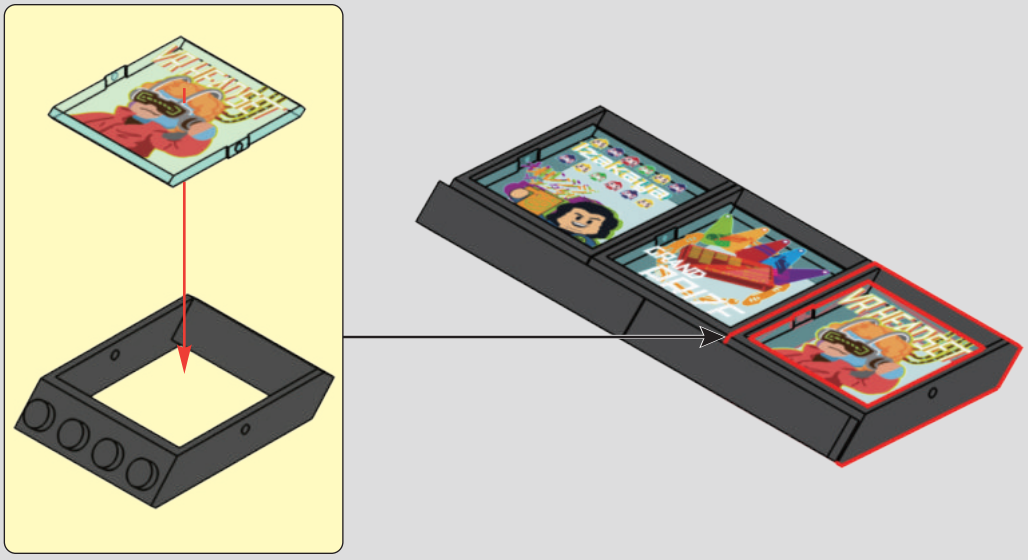

316



317

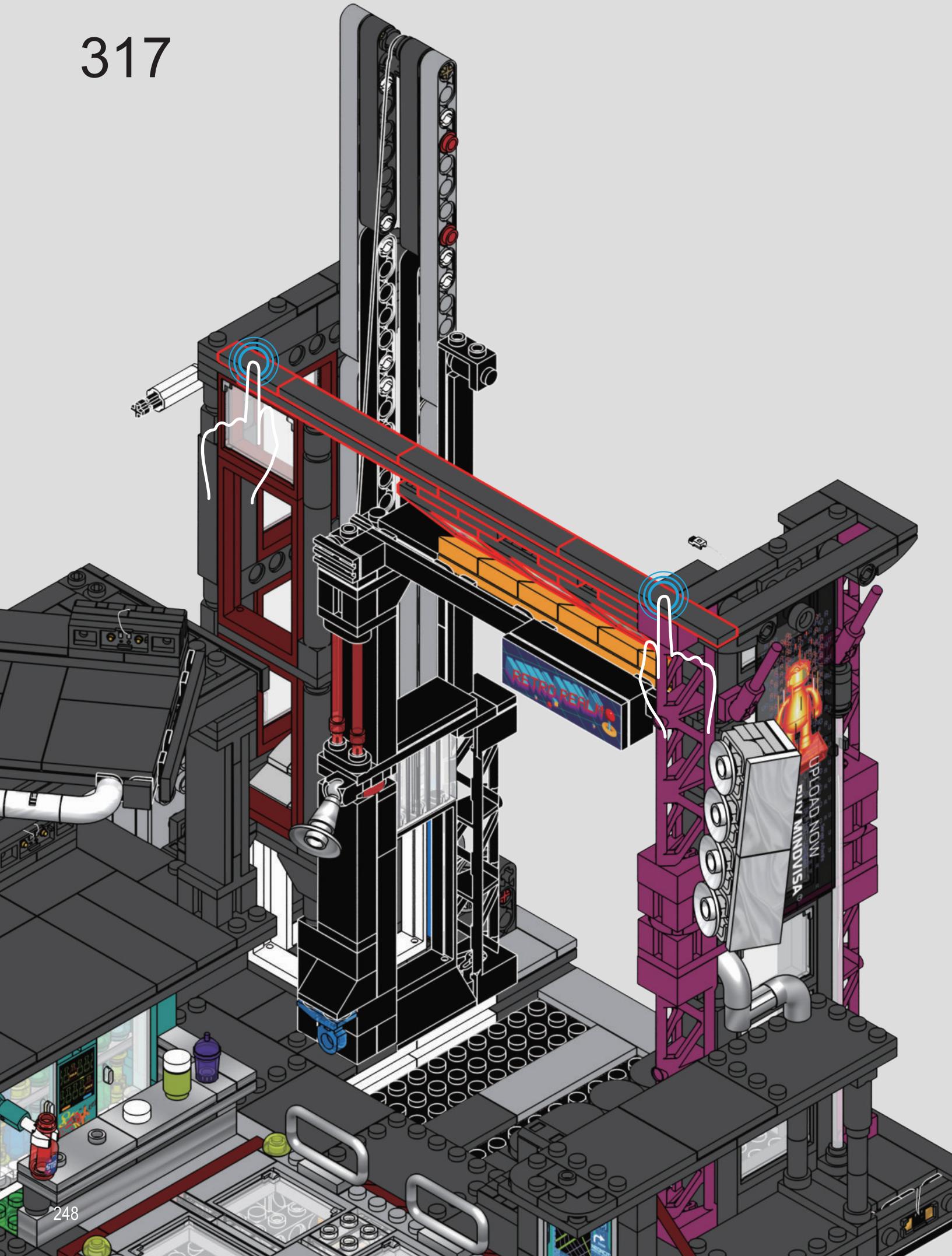

Path selection reactivated.
Your behavior has been recorded for pattern learning.
You appear to maintain a certain enthusiasm for repeated decision-making.
This selection will further train your construction preference model. Proceed.

路径选择再次激活。你的行为已被记录用于模式学习。
您似乎对多次决策保持某种热情。
本选择将进一步训练你的构建偏好模型。请继续。

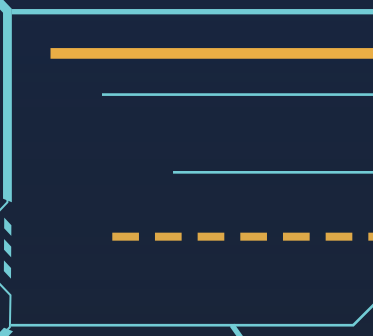

Continue
继续



Go to Manual 2
前往第二册



Go to Manual 3
前往第三册

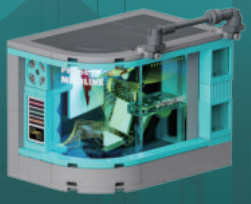

Go to Manual 4
前往第四册

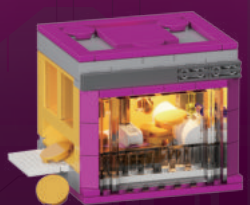

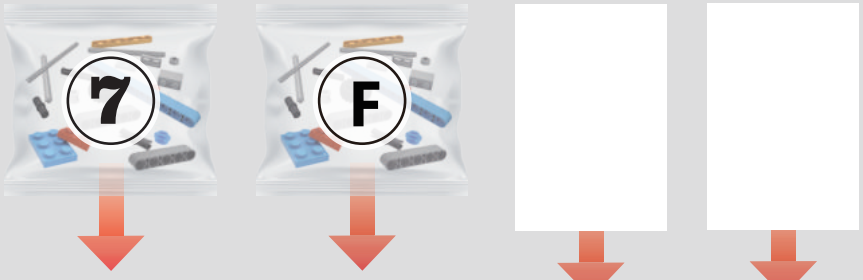

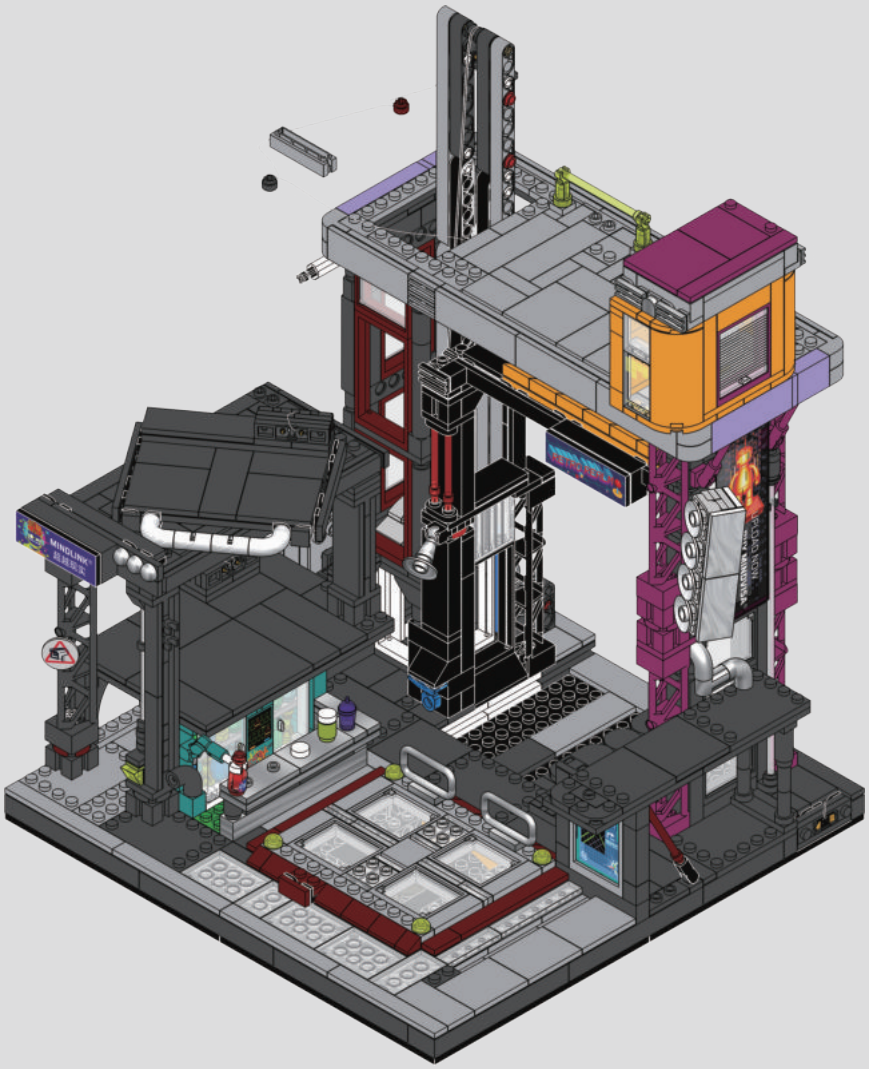

Chen:
Wait—I'm just a line of thought on a server?
等下，我只是服务器里的一段思维？

Lila:
Mindvault: where illusions feel better than life.
Mindvault，让幻觉比现实更真实。

Chen:
...I'm losing it
……我裂开了。

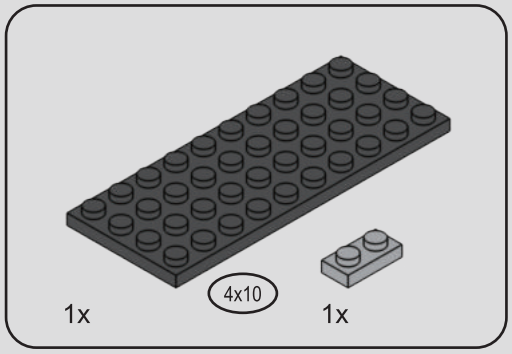

318

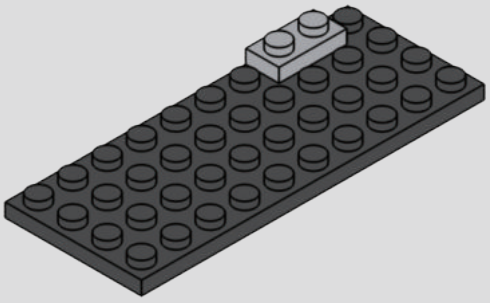

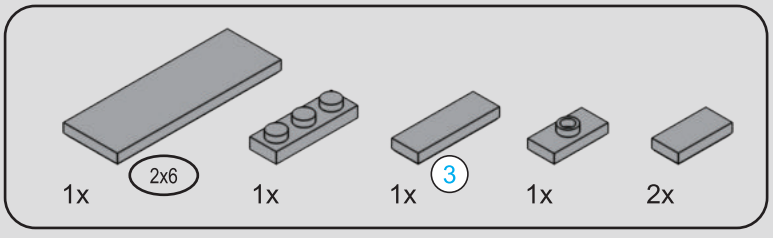

319

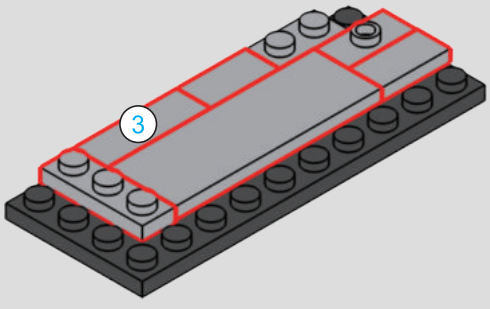

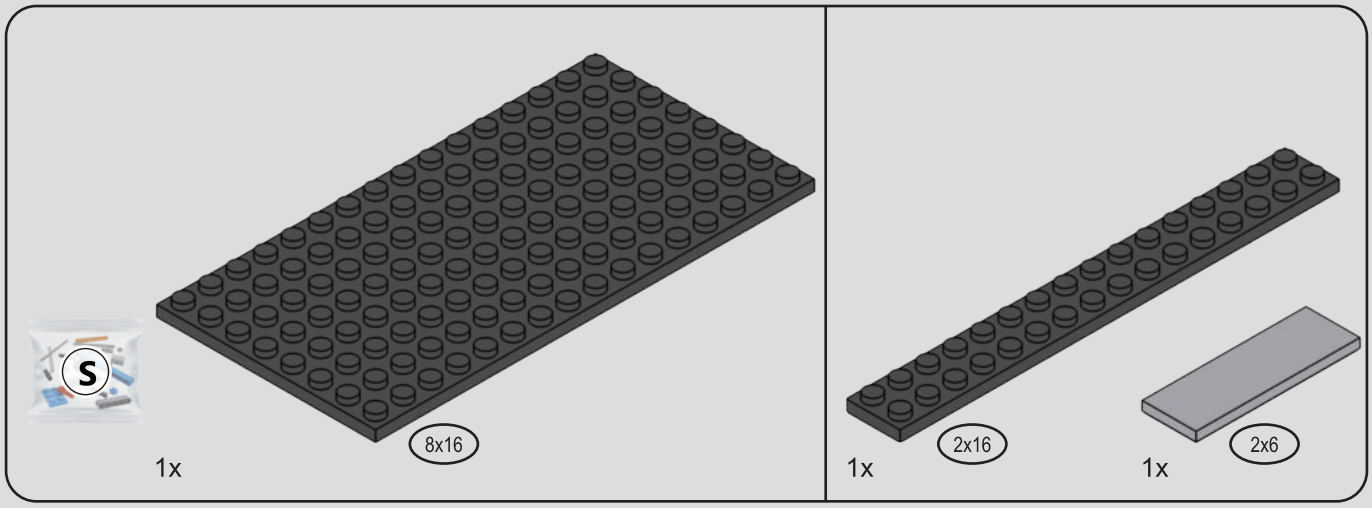

320

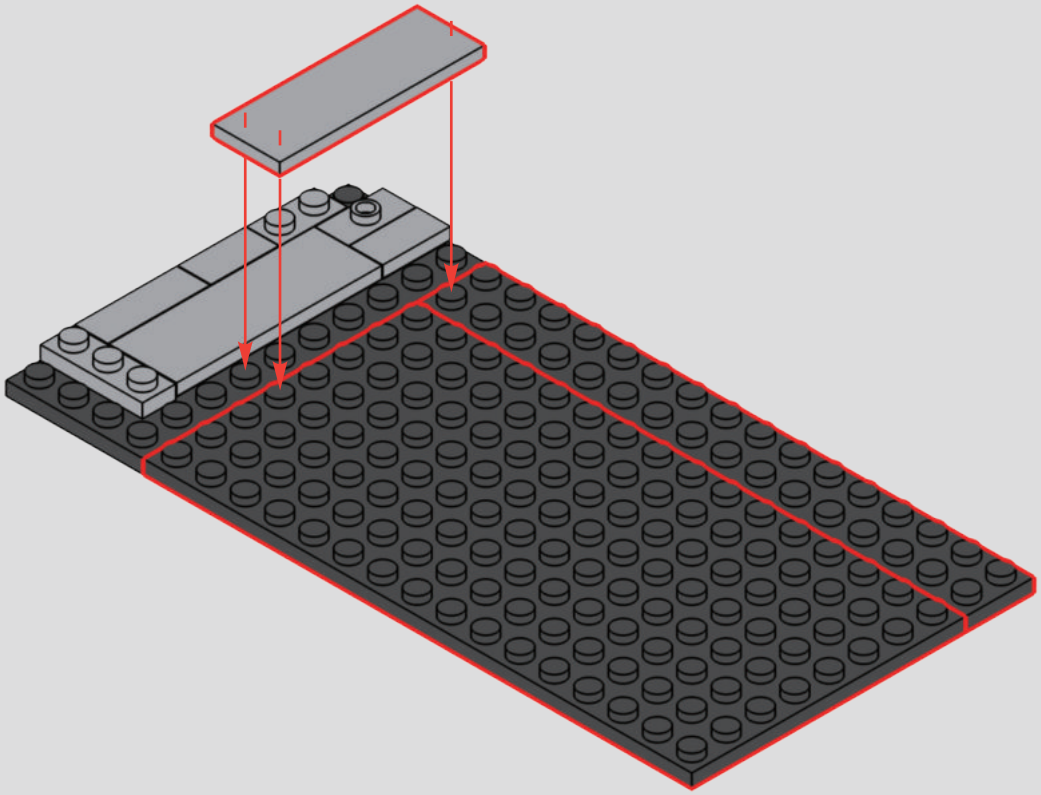

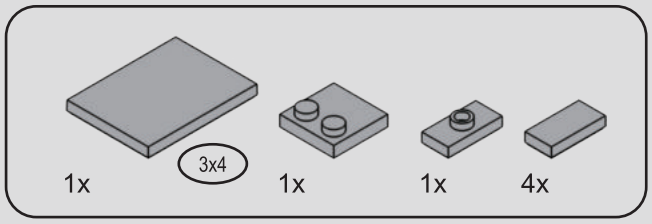

321

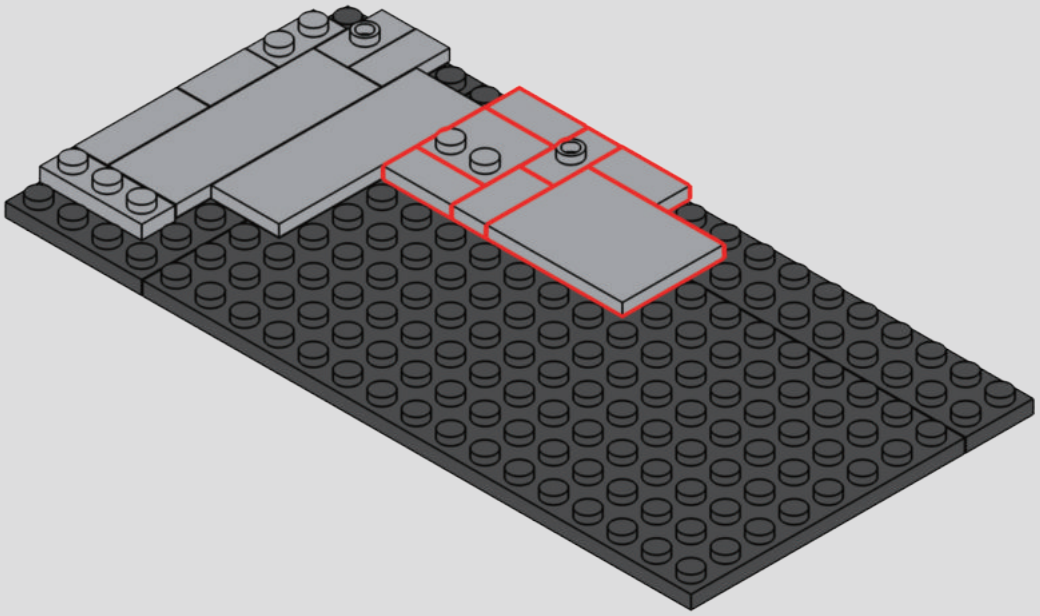

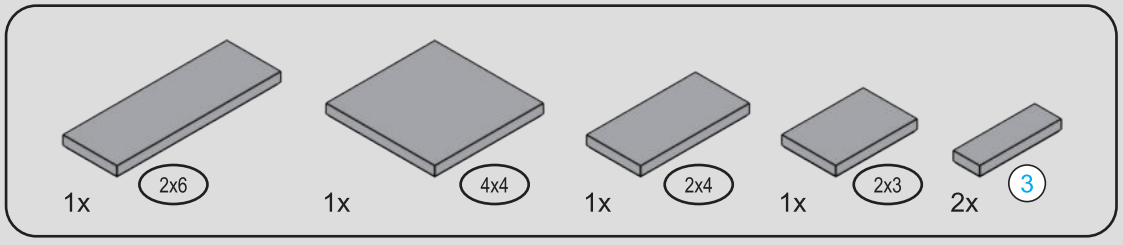

322

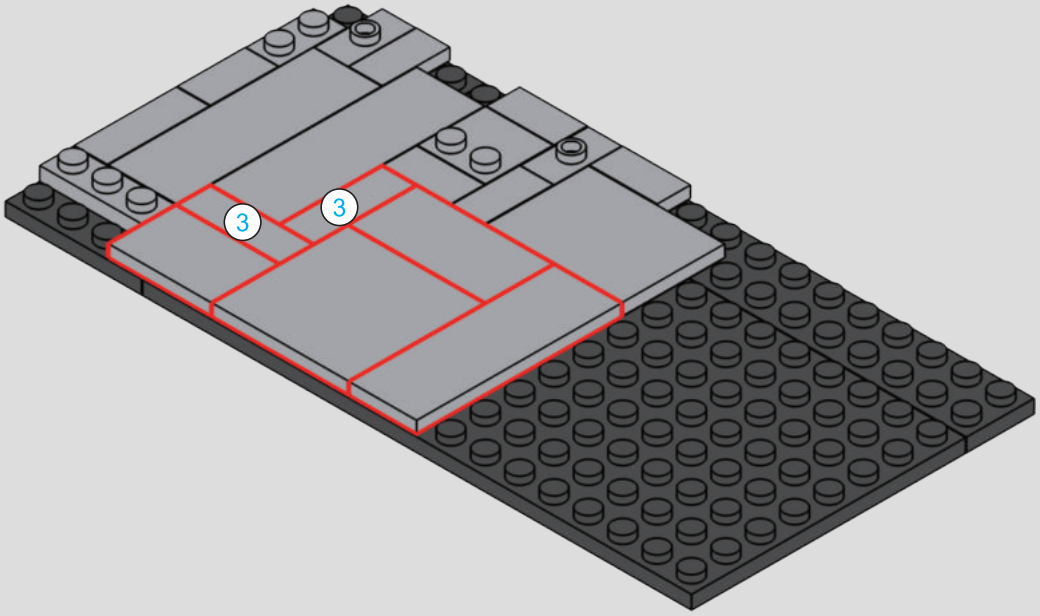

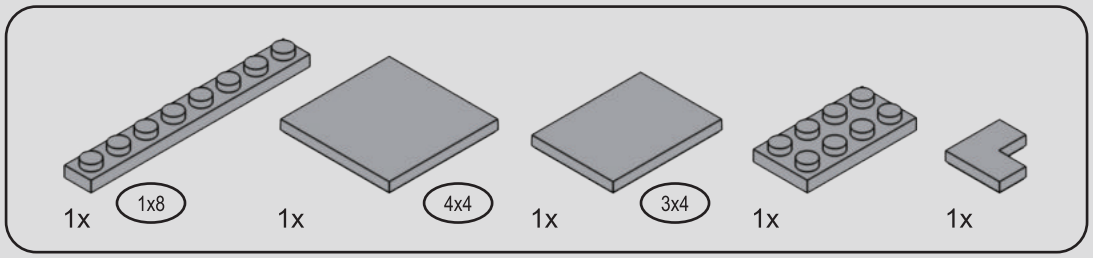

323

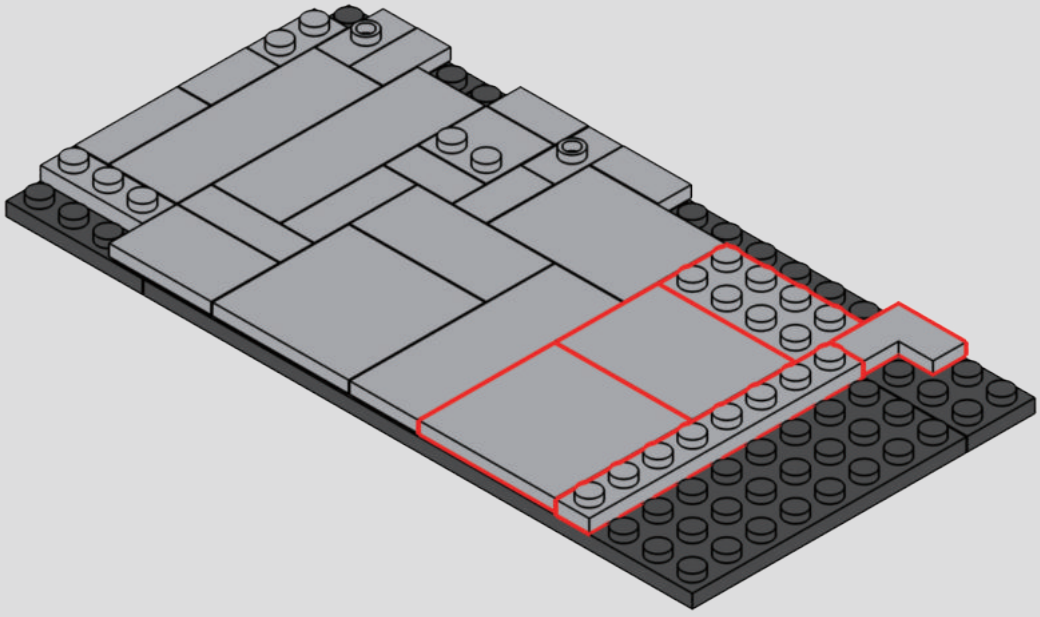

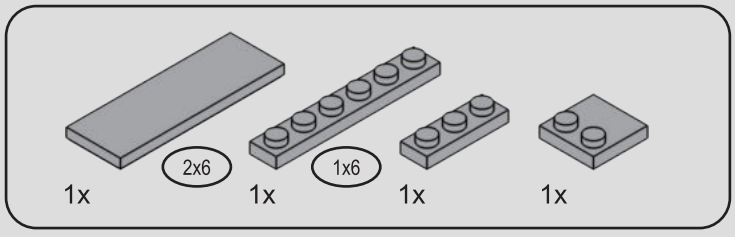

324

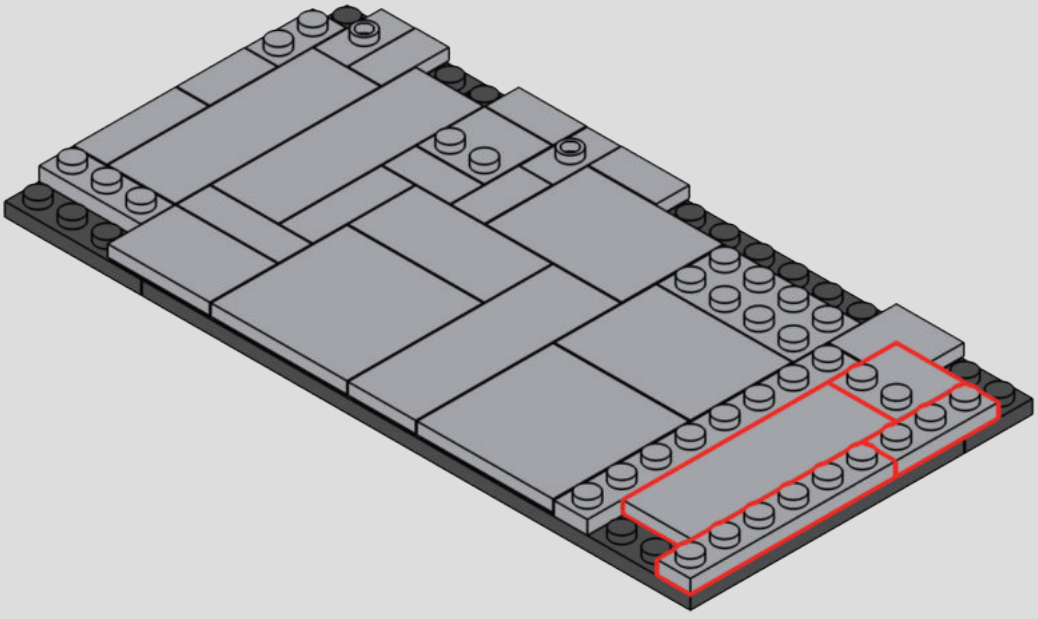

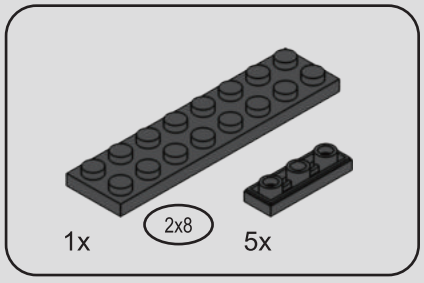

325

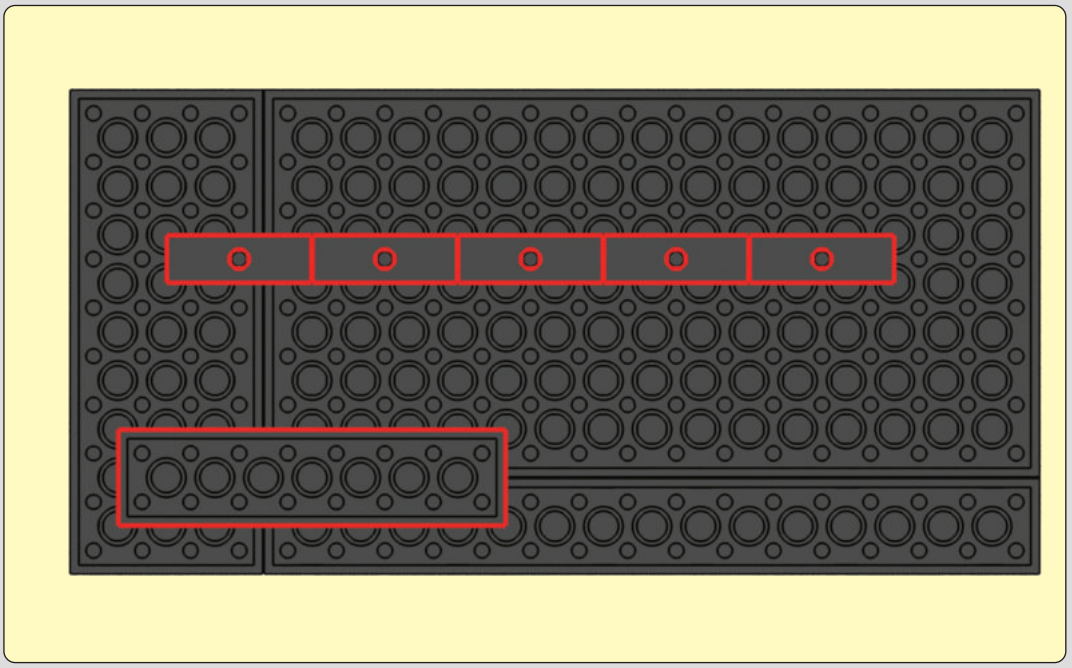

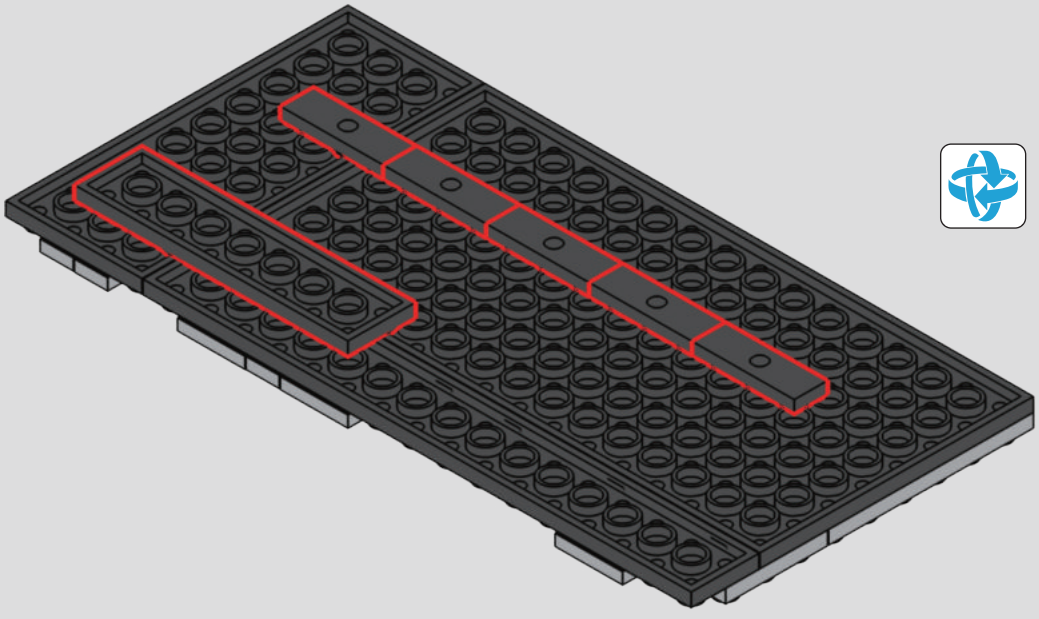

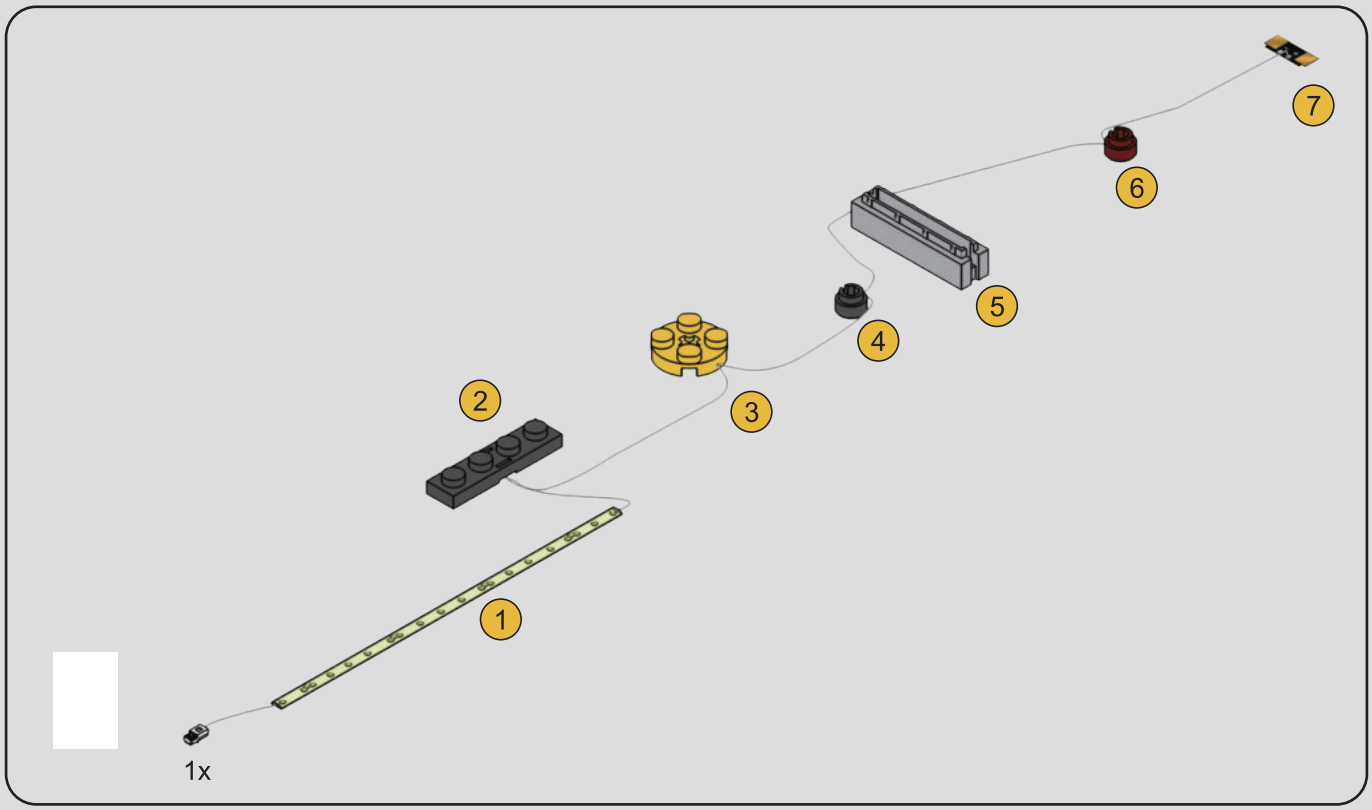

326

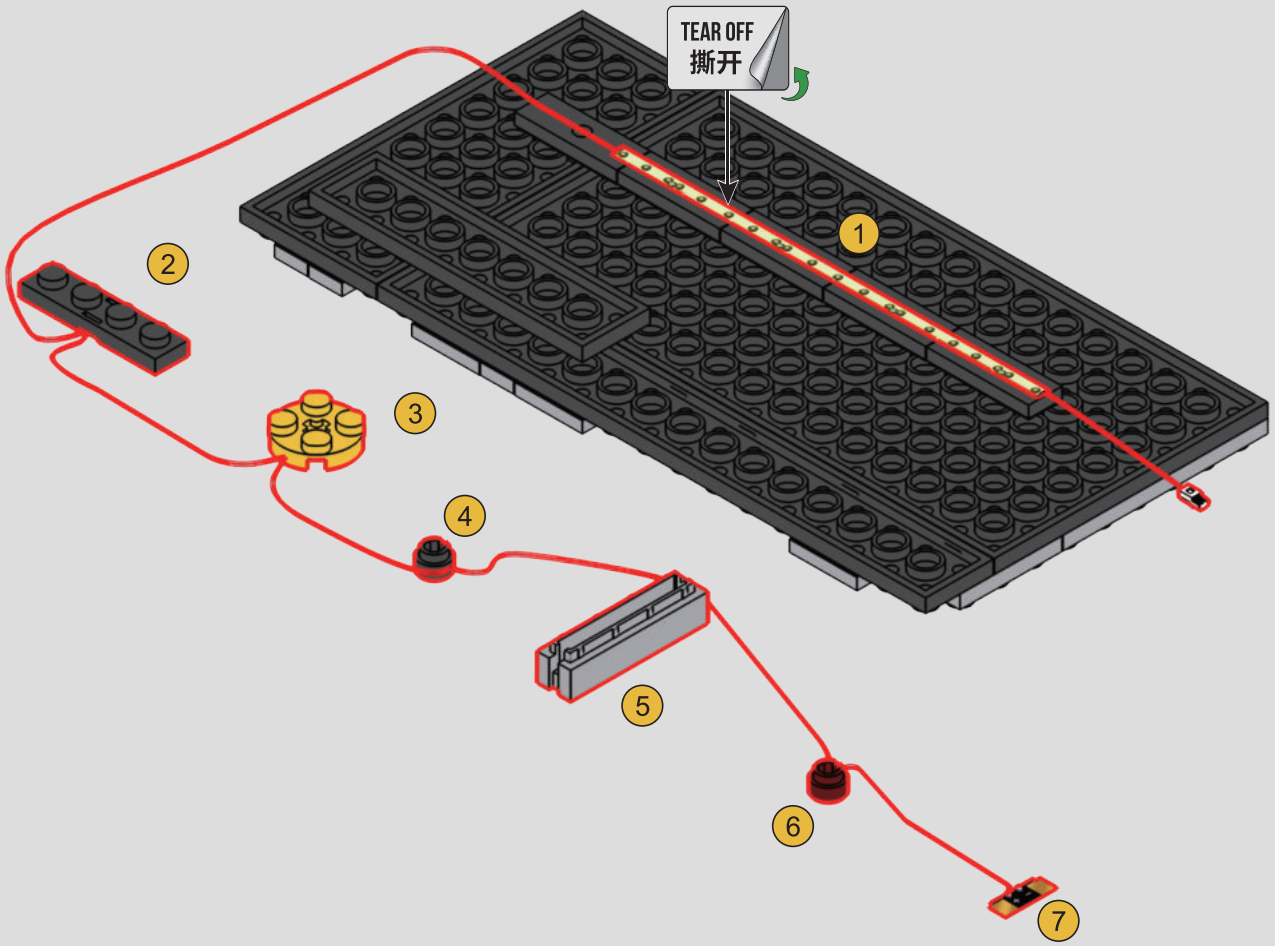

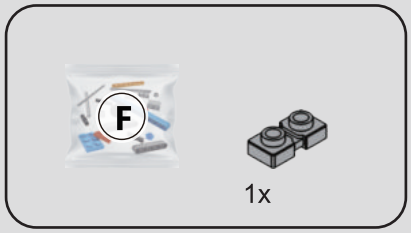

327

1

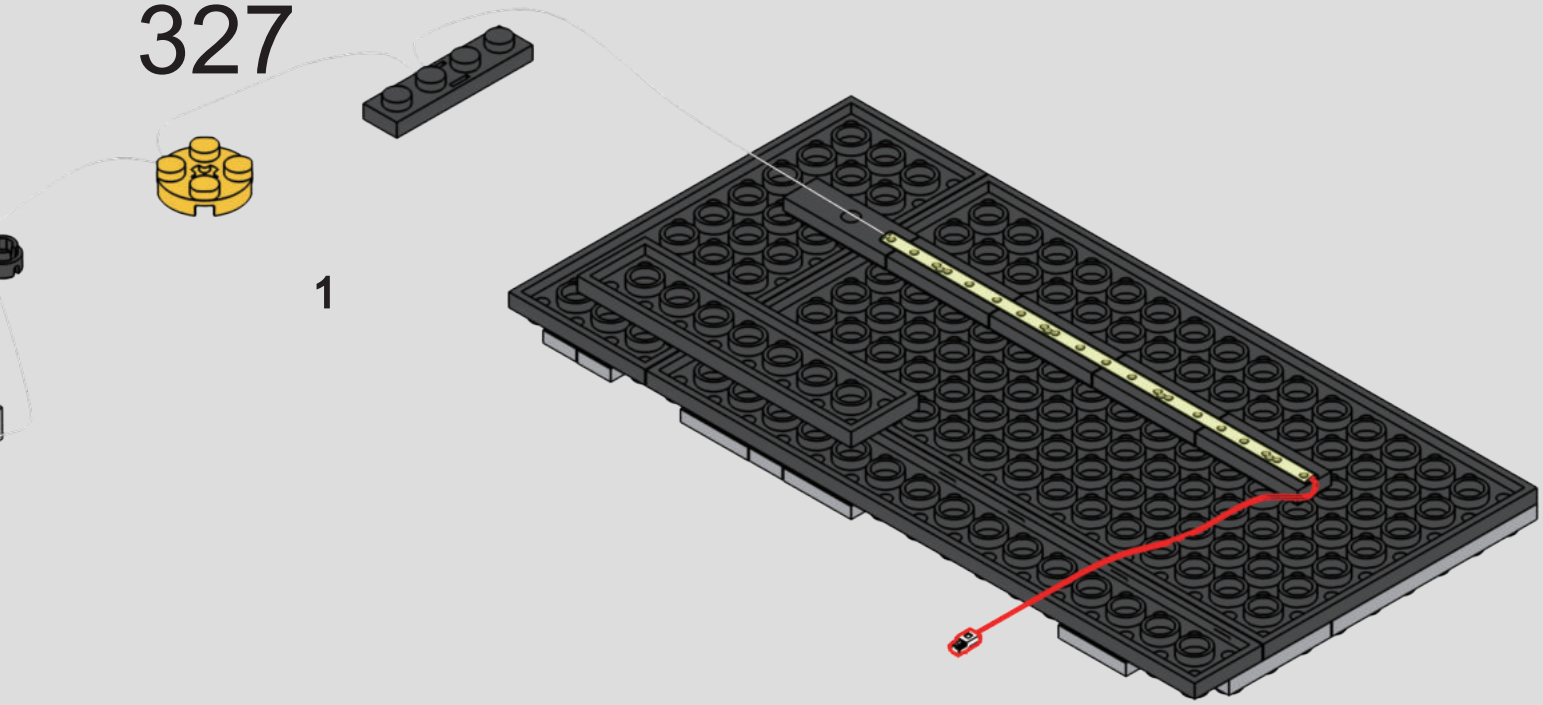

2

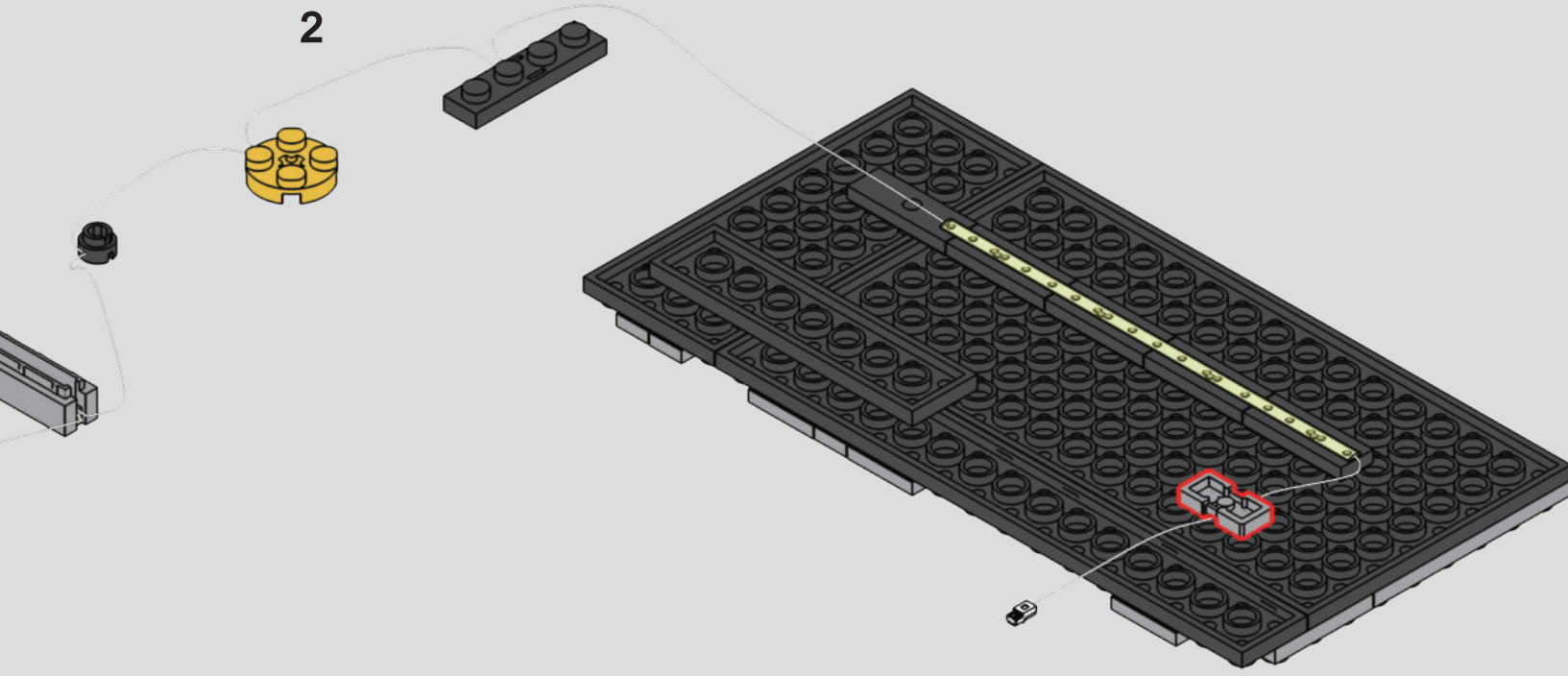

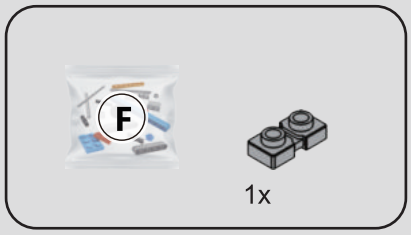

328

1

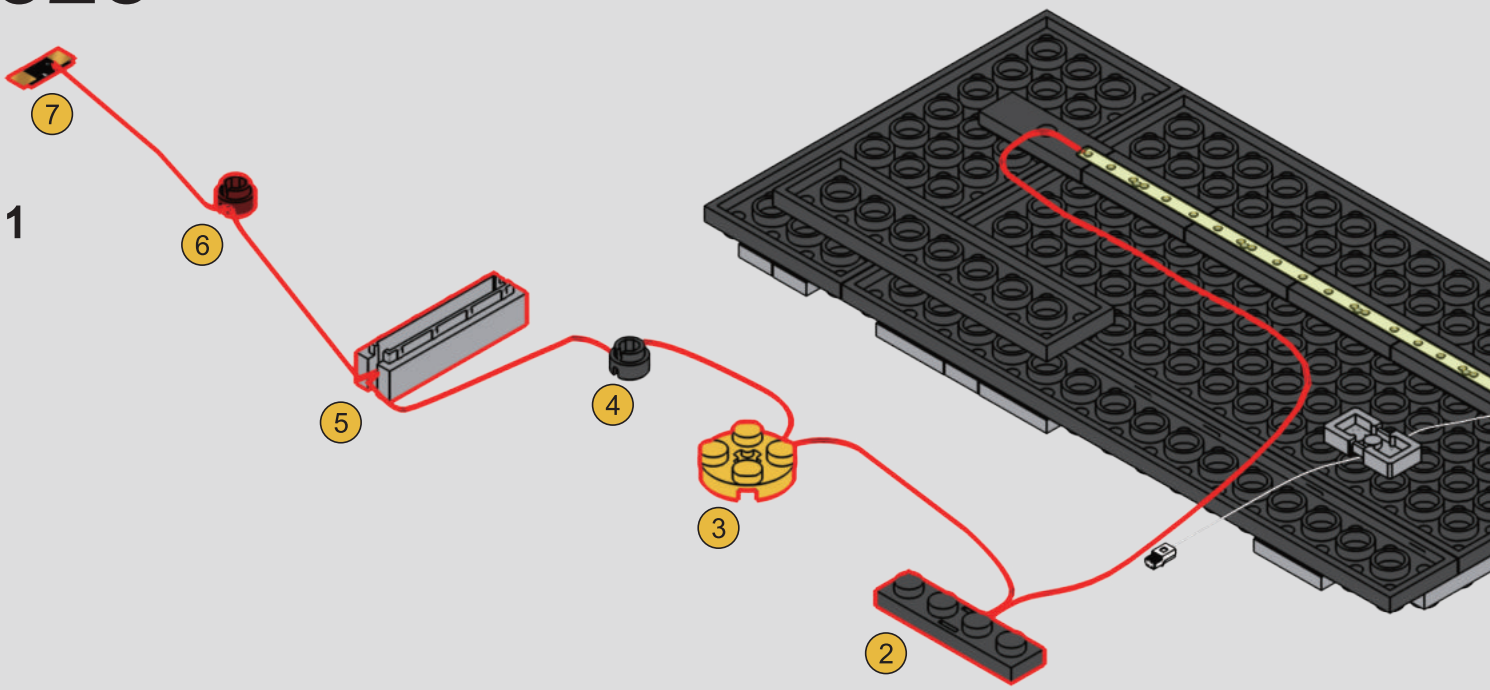

2

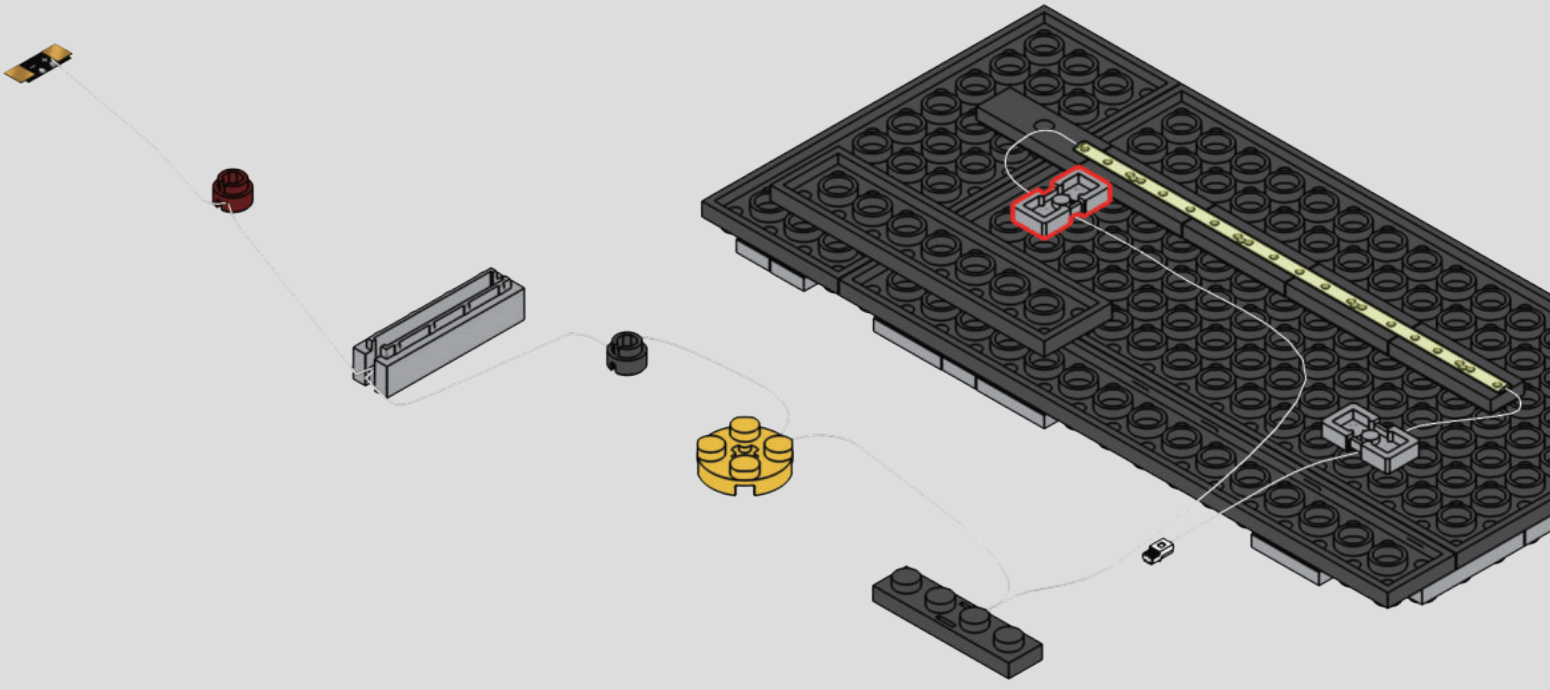

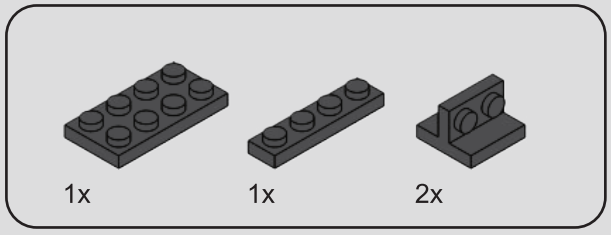

329

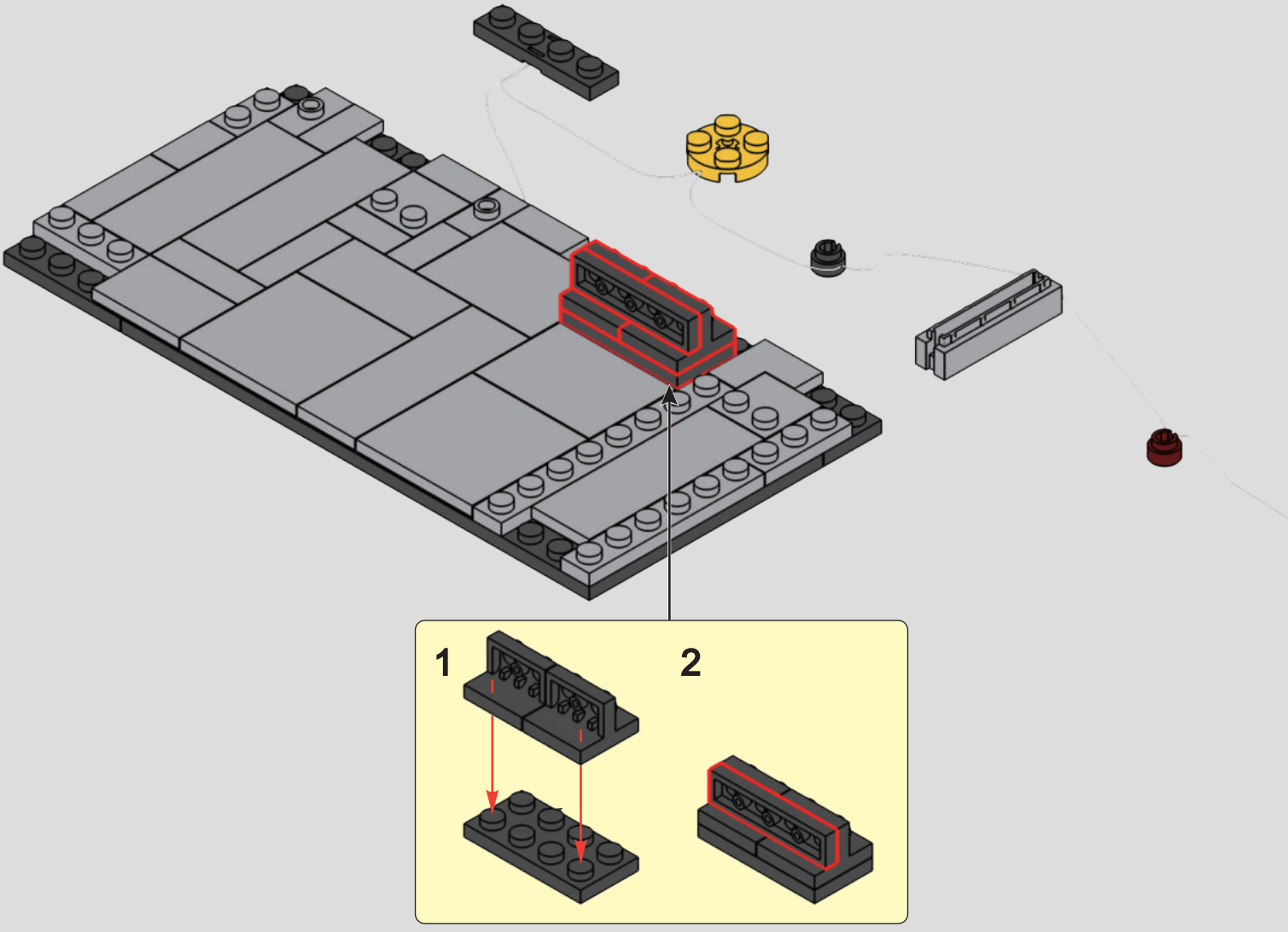

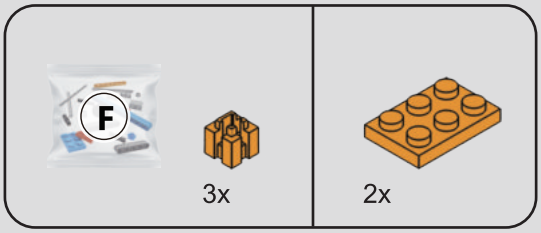

330

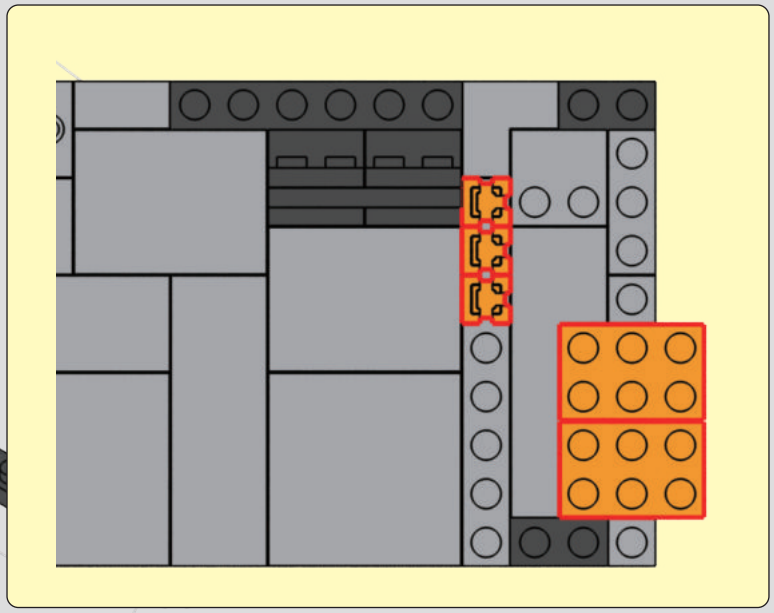

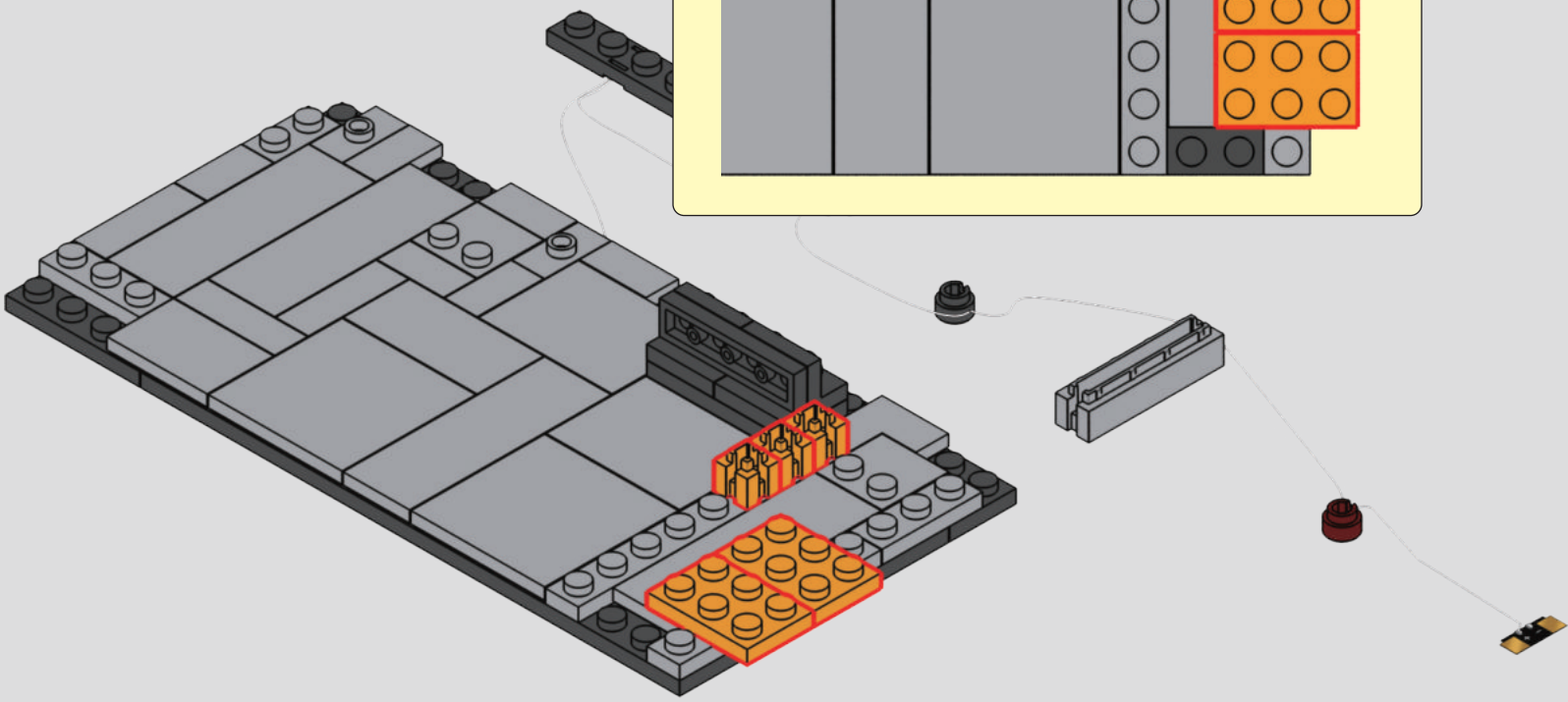

331

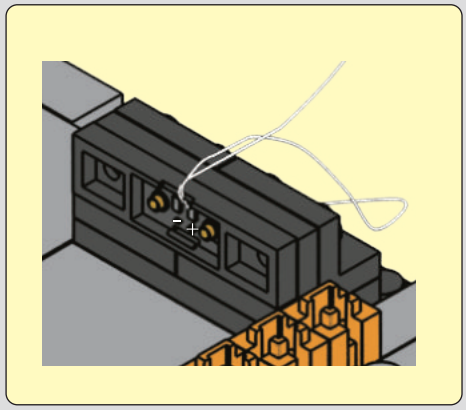

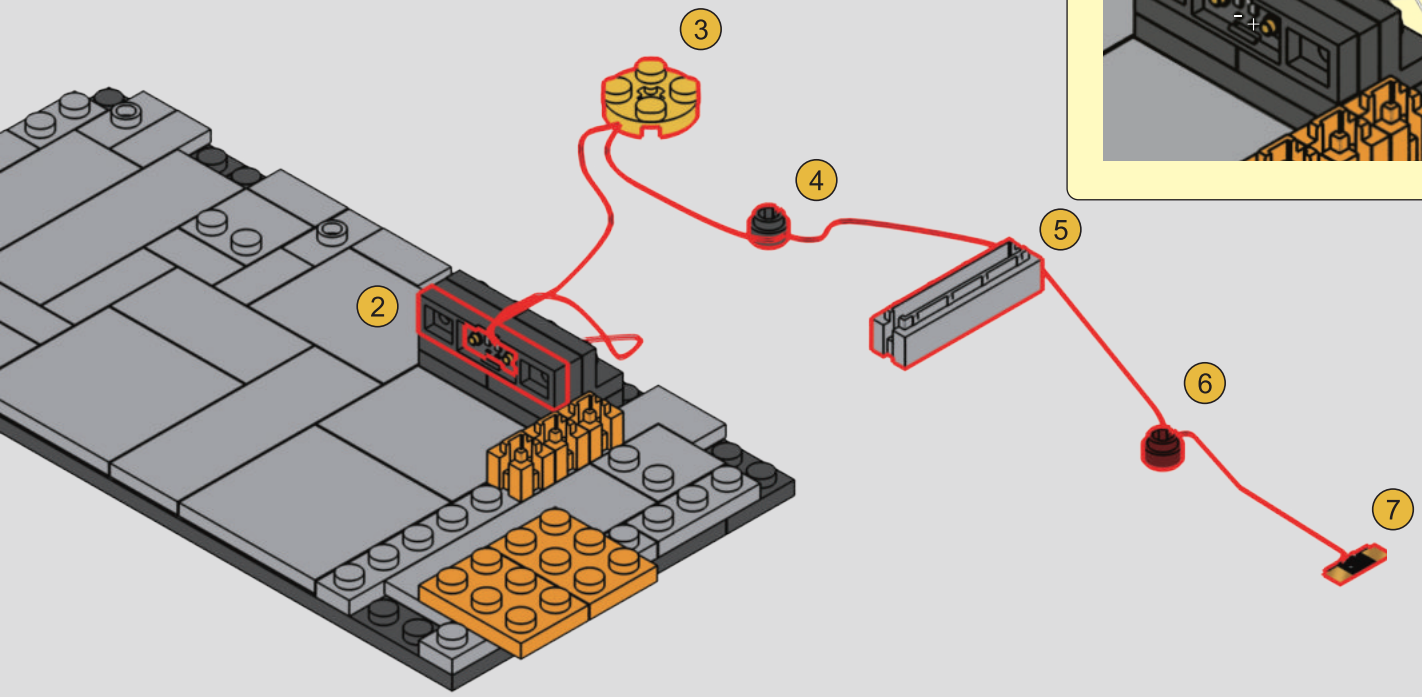

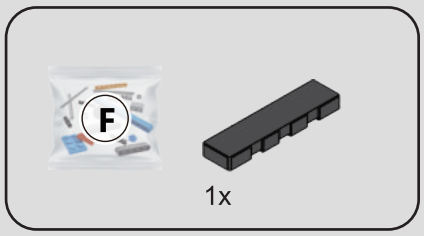

332

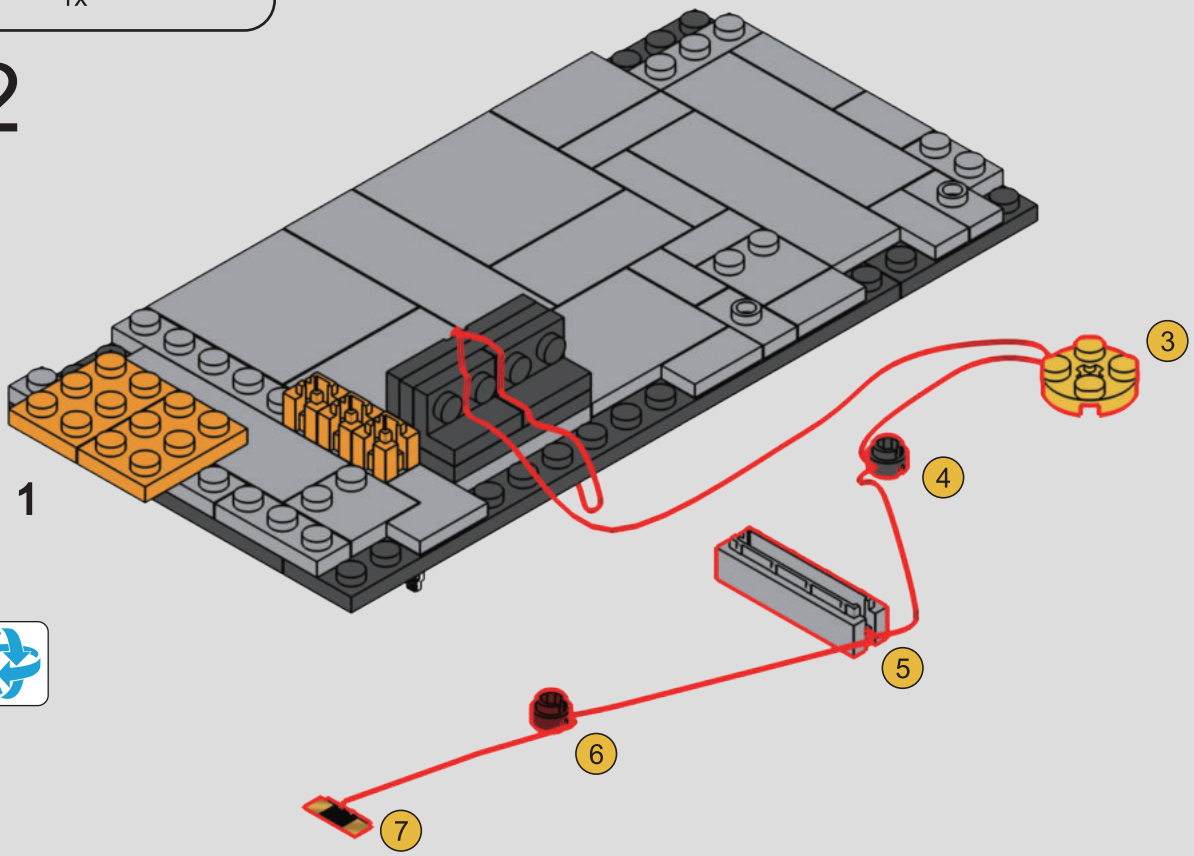

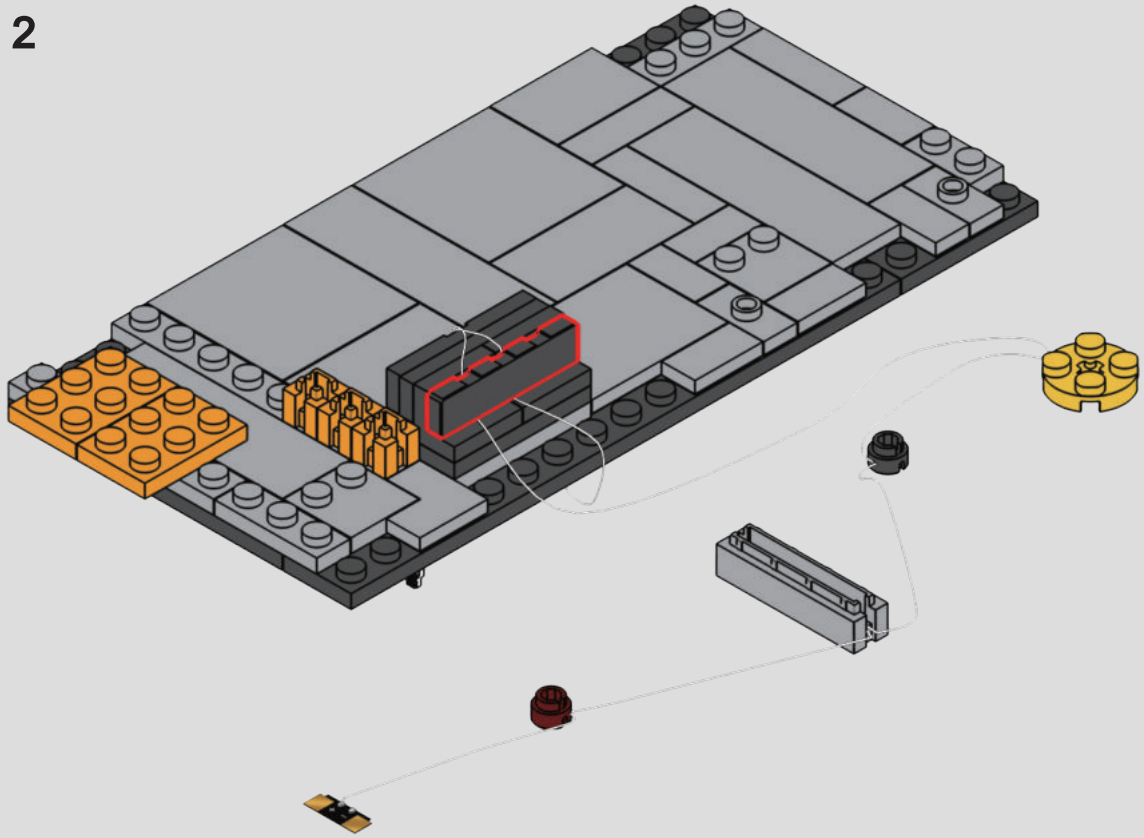

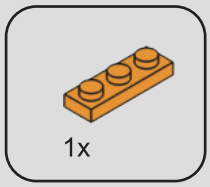

333

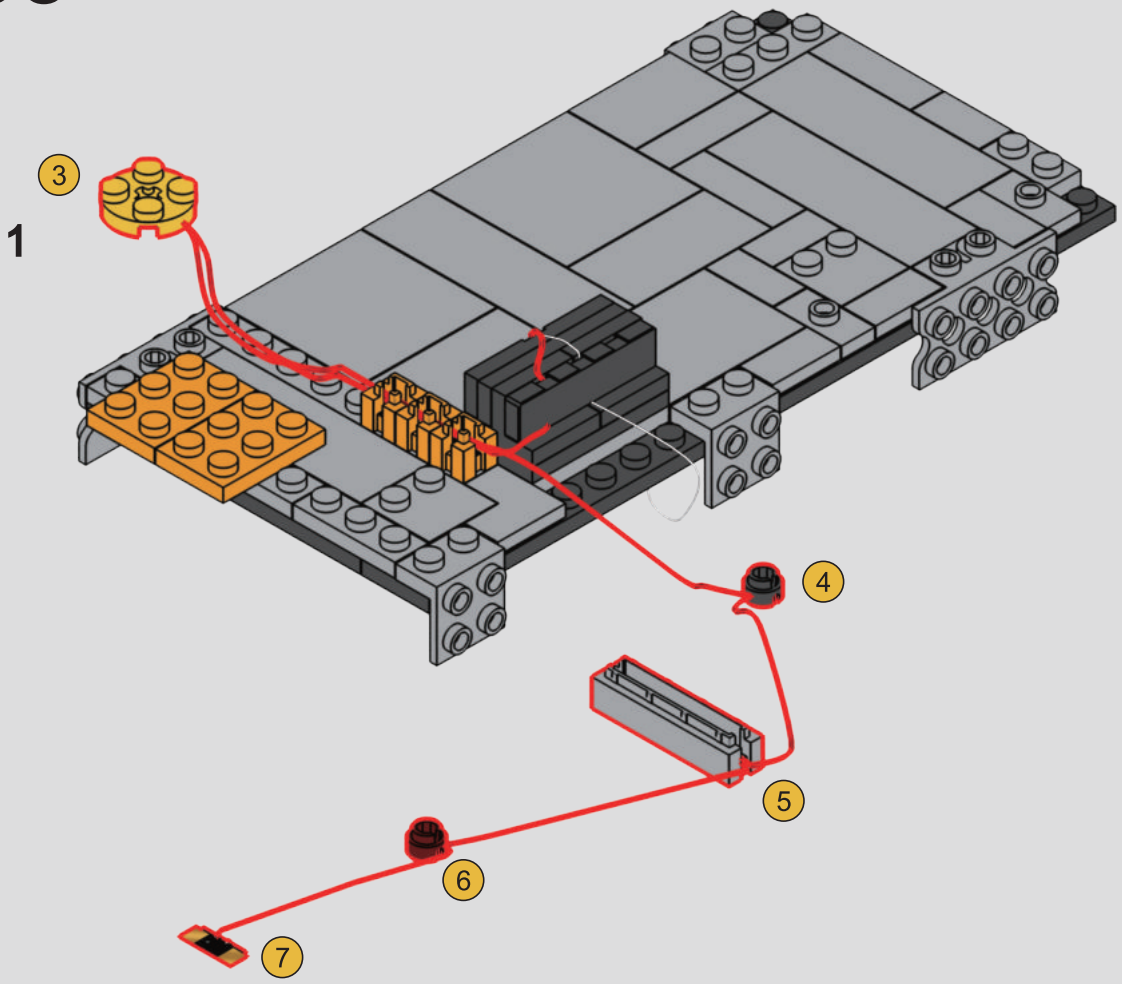

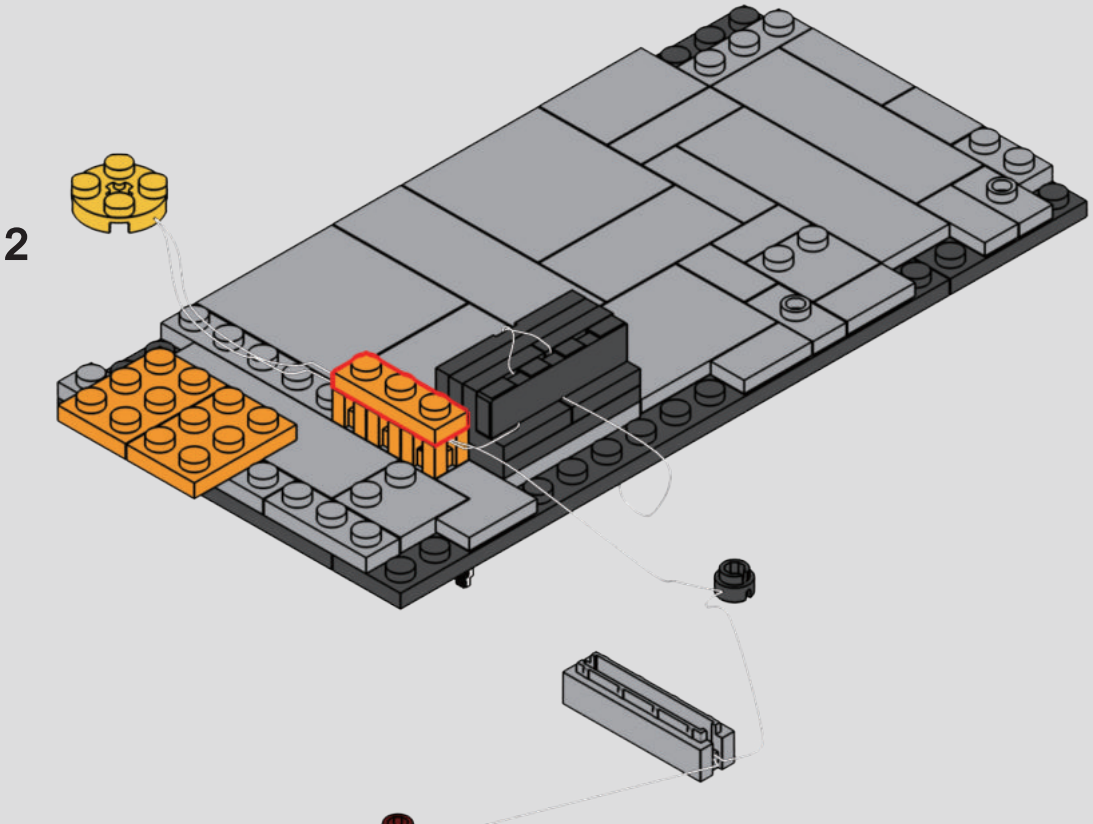

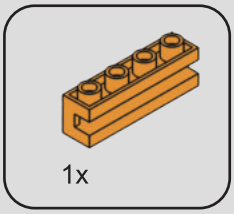

334

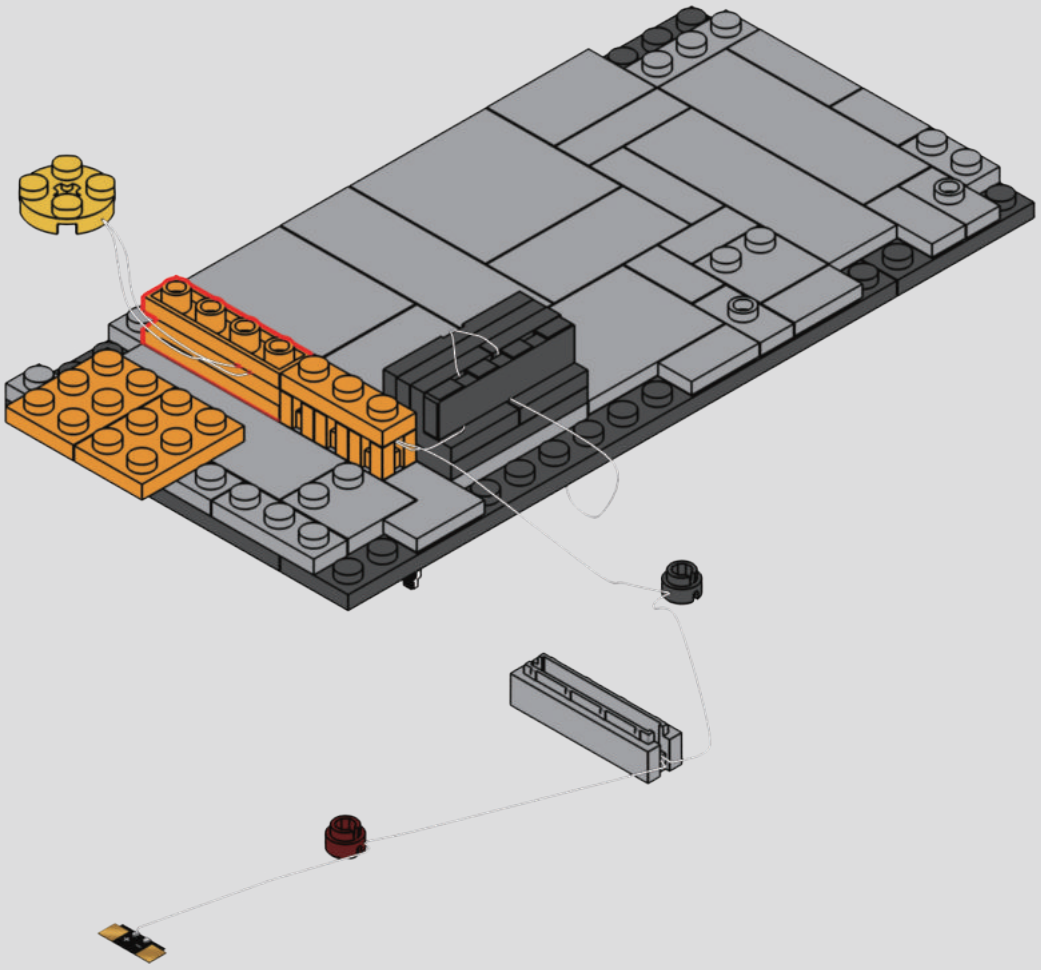

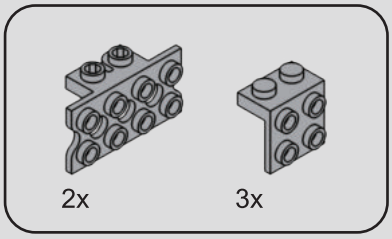

335

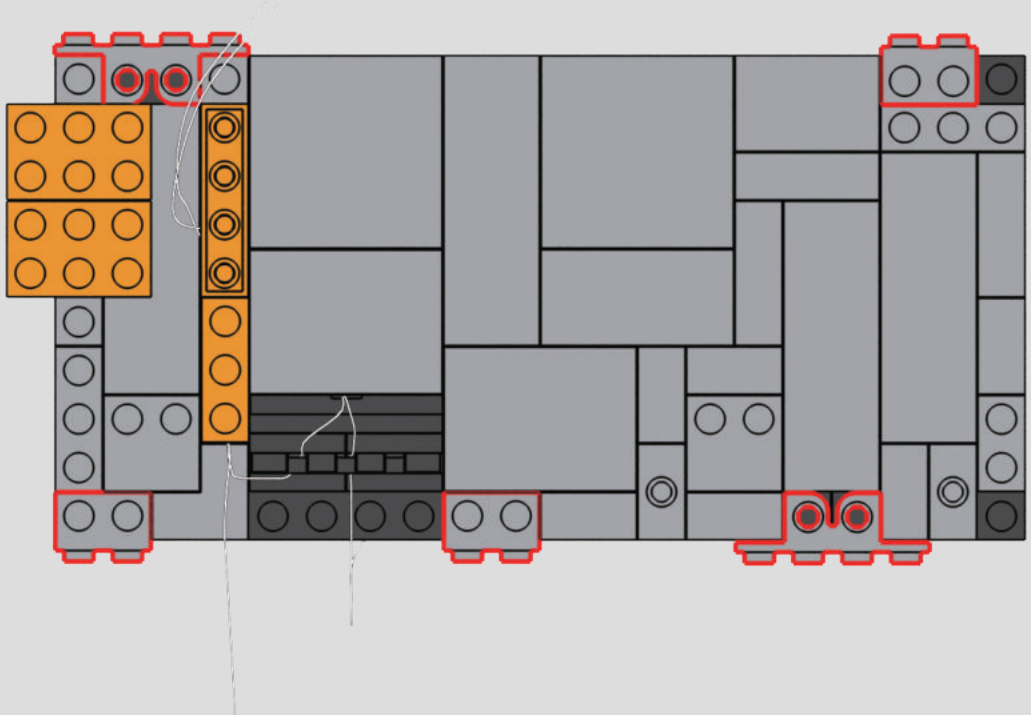

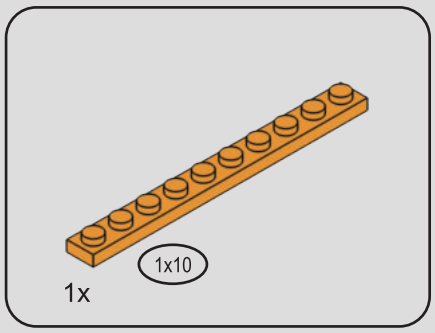

336

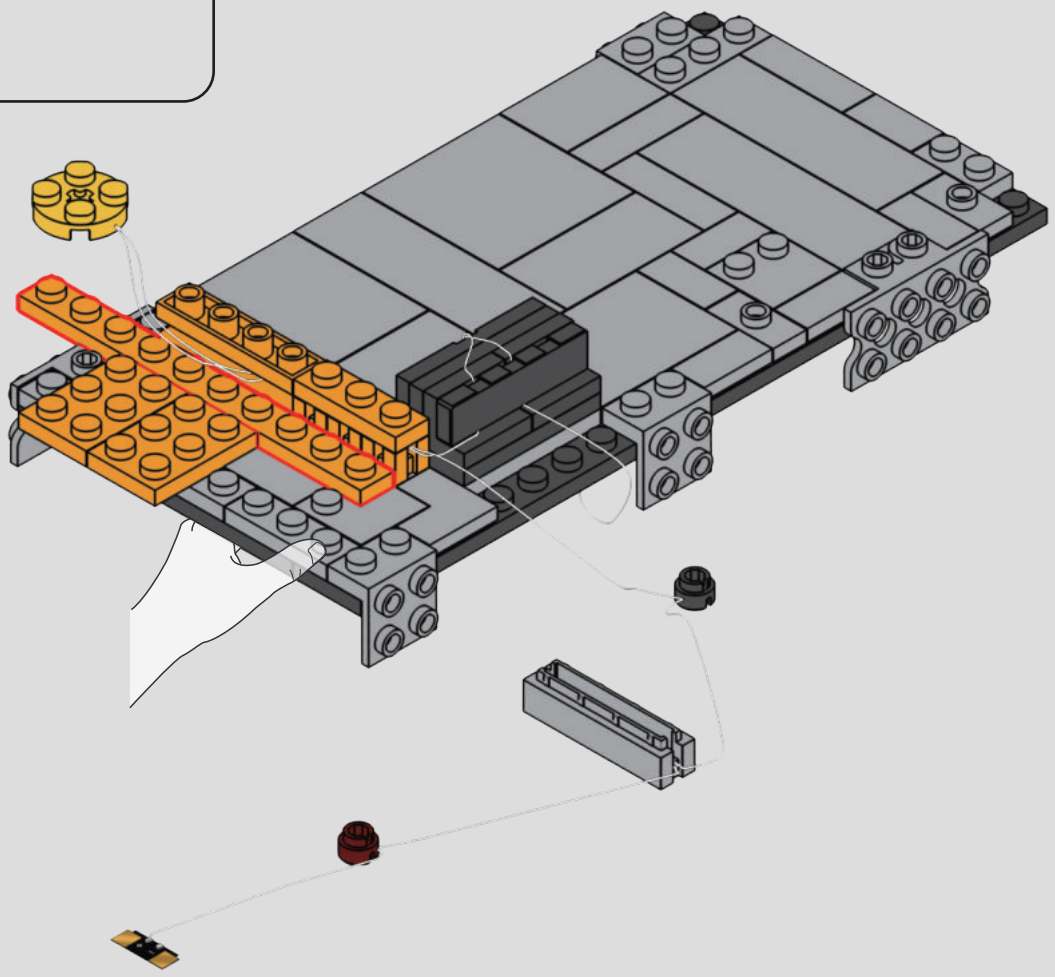

337

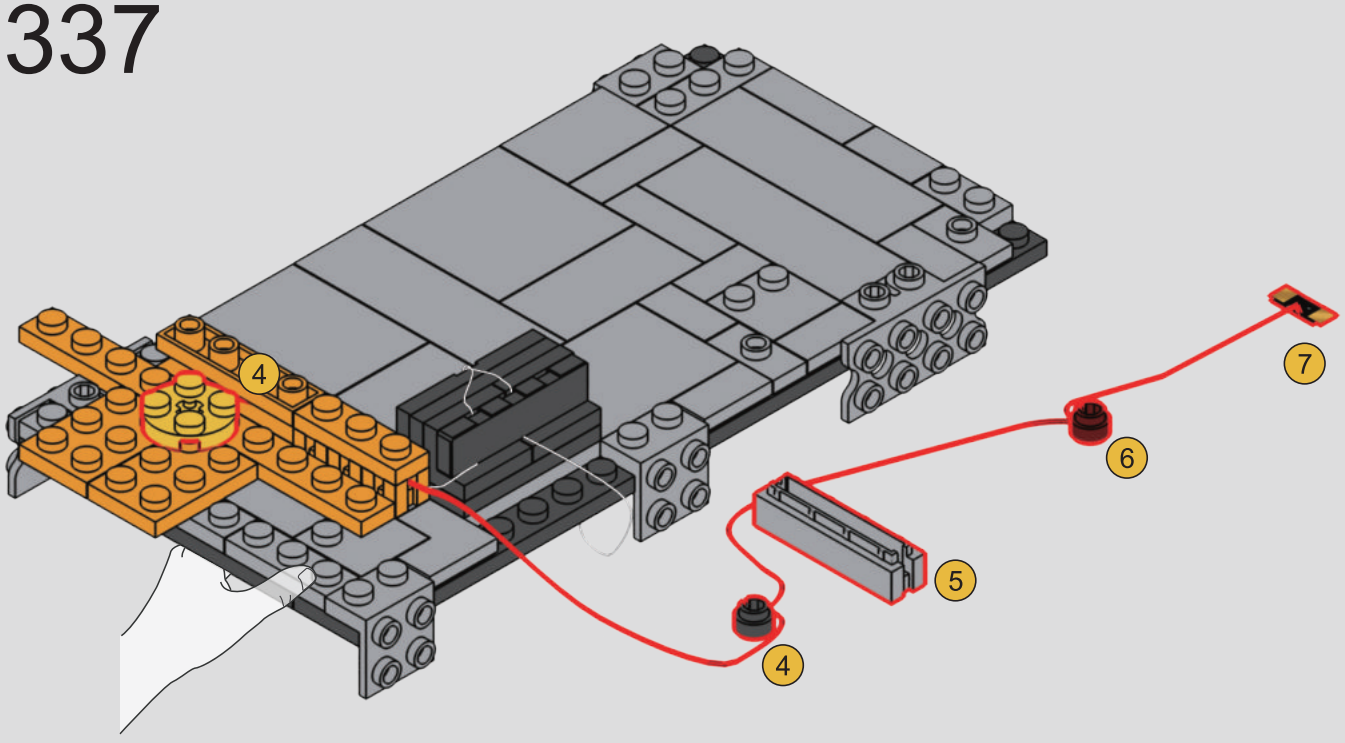

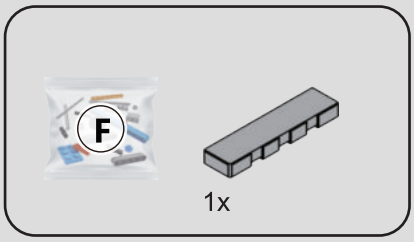

338

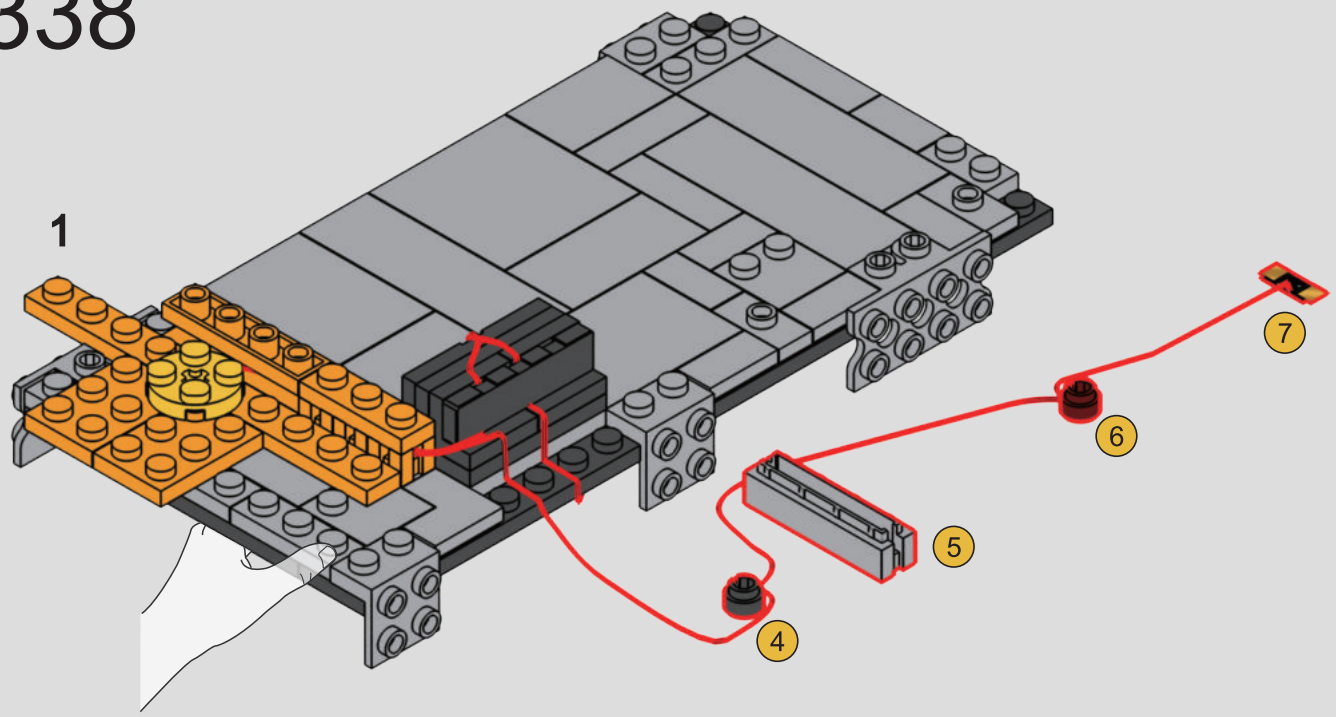

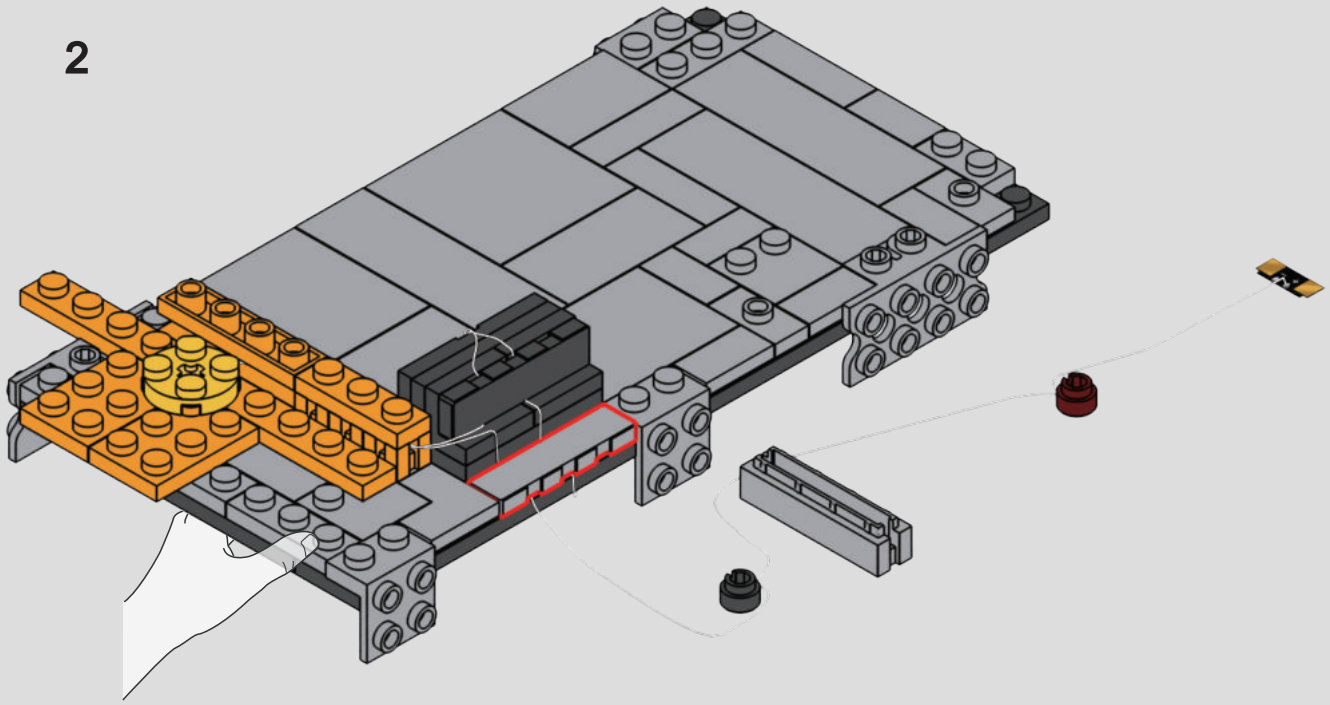

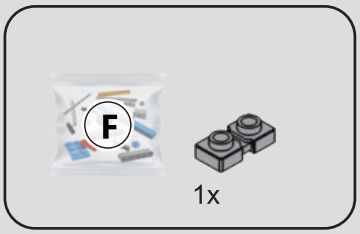

339

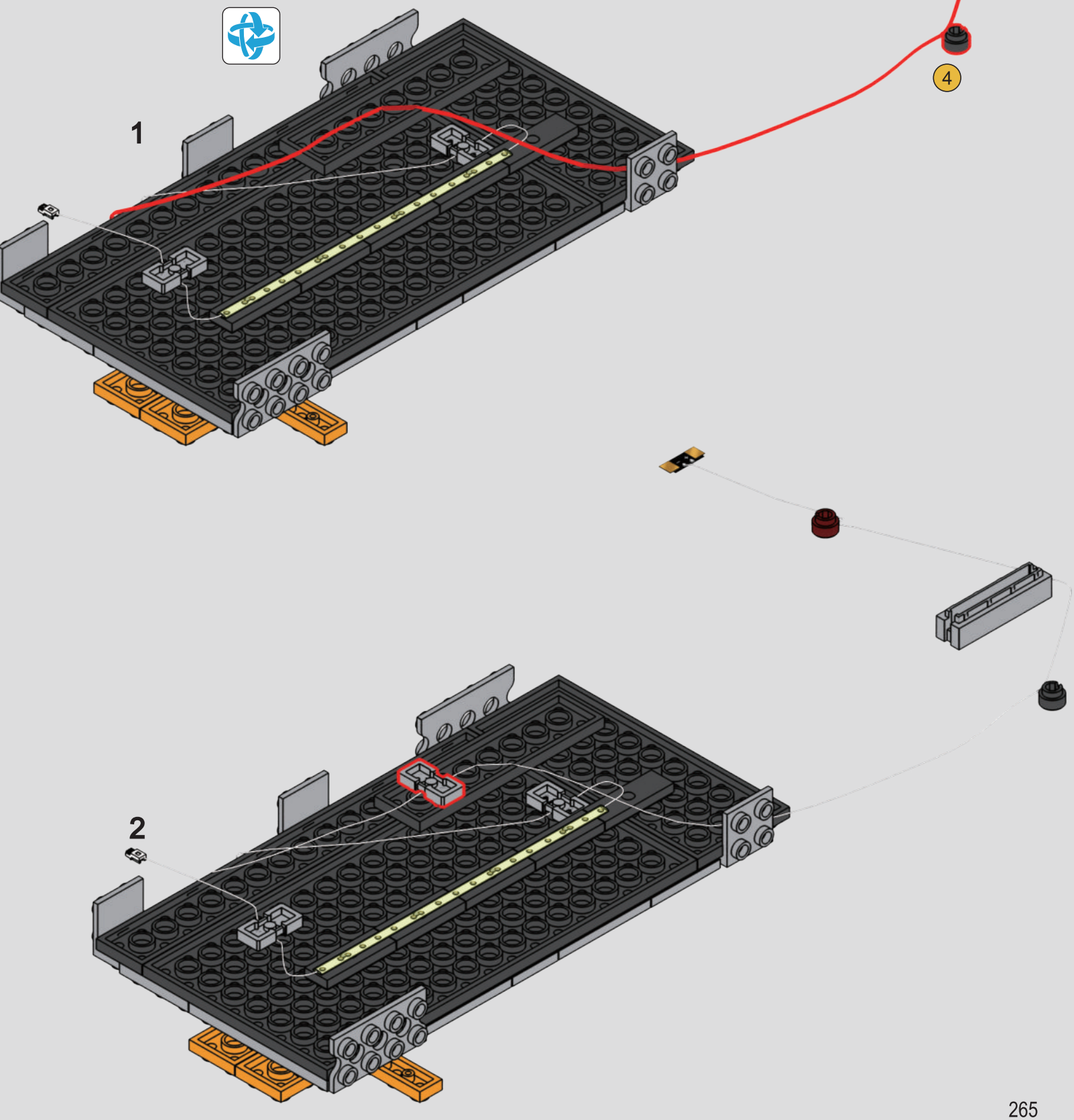

340

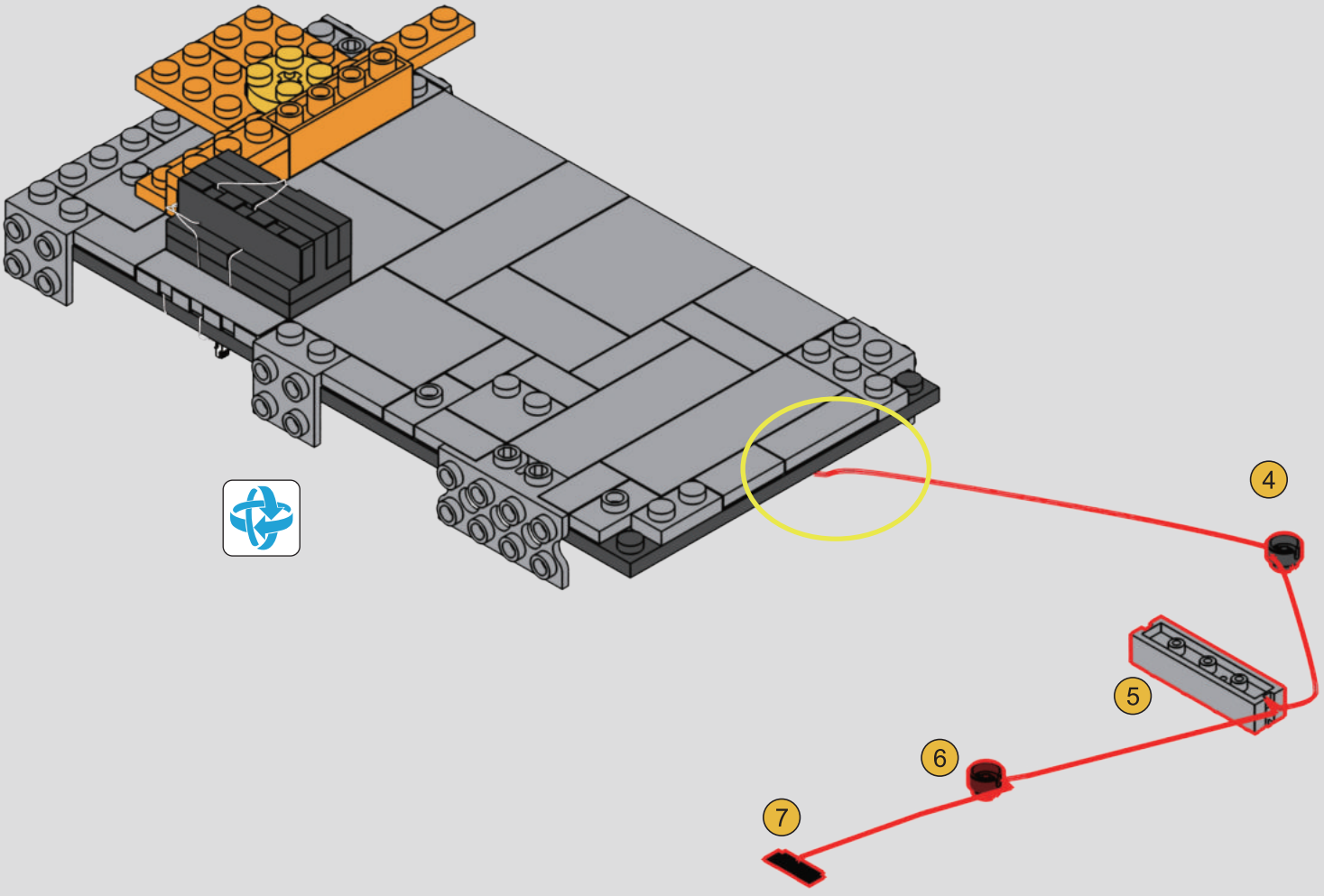

341

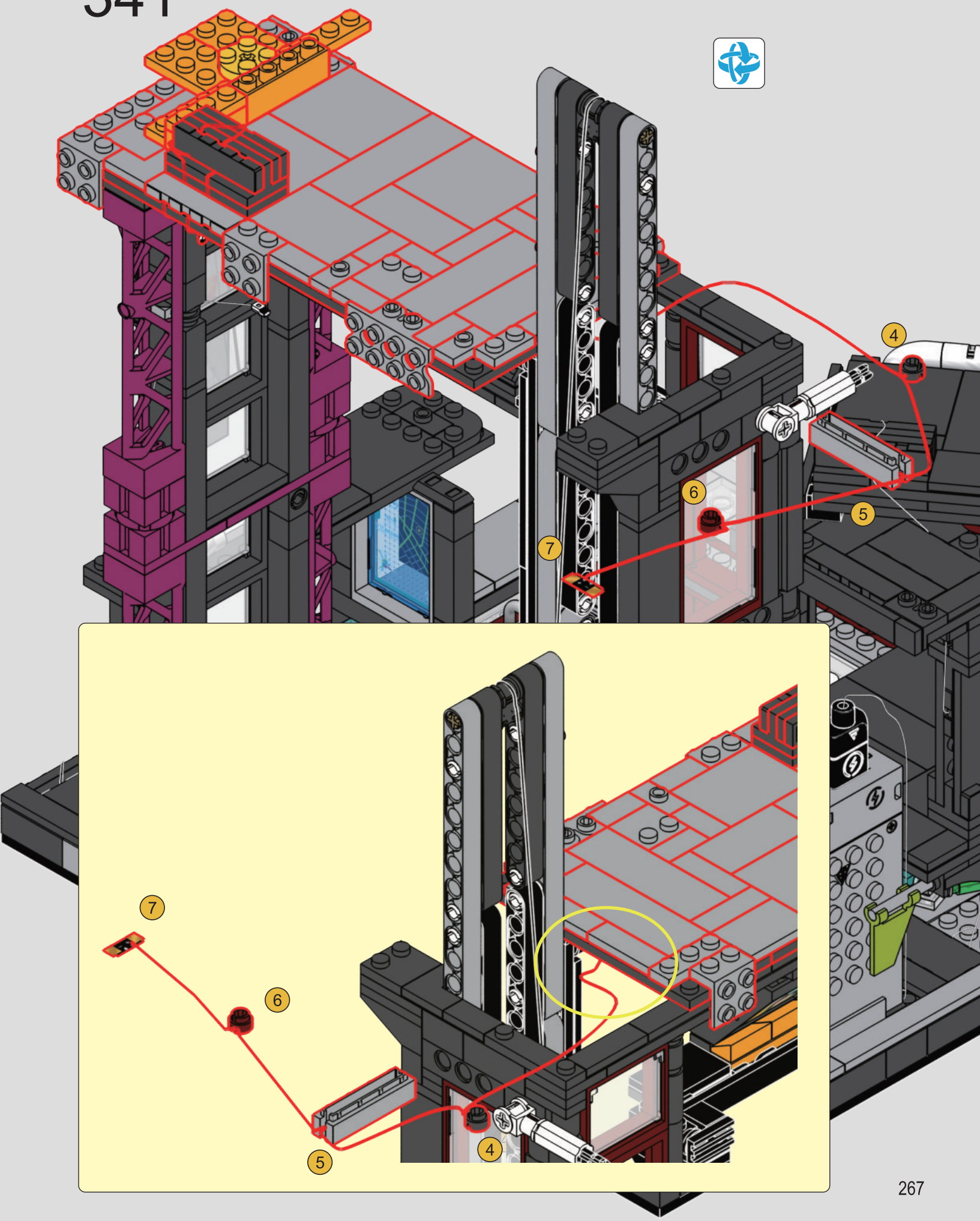

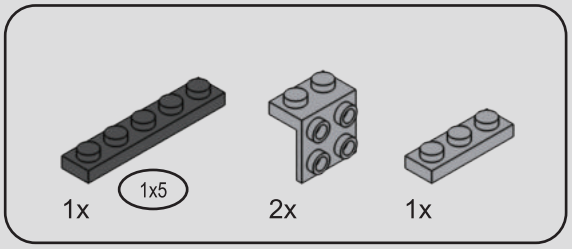

342

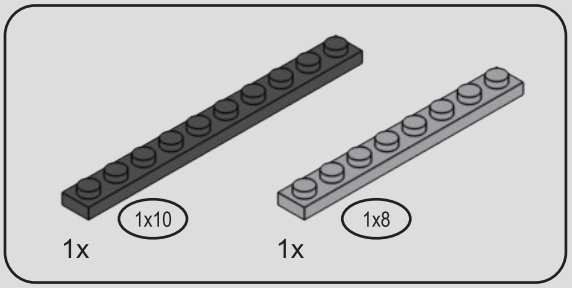

343

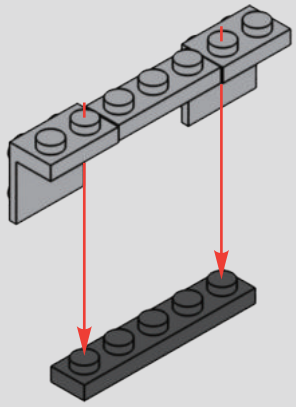

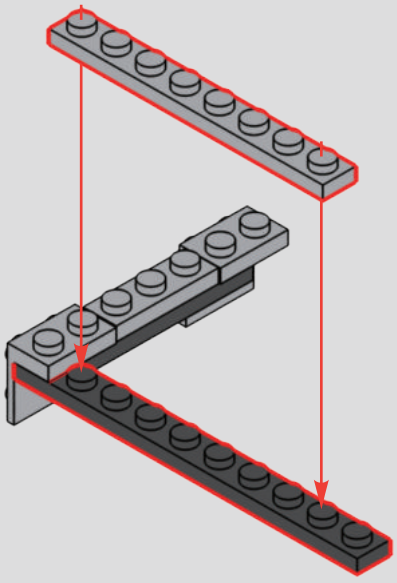

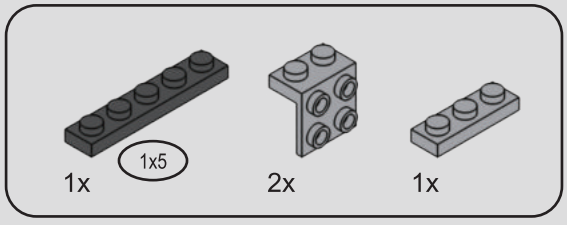

344

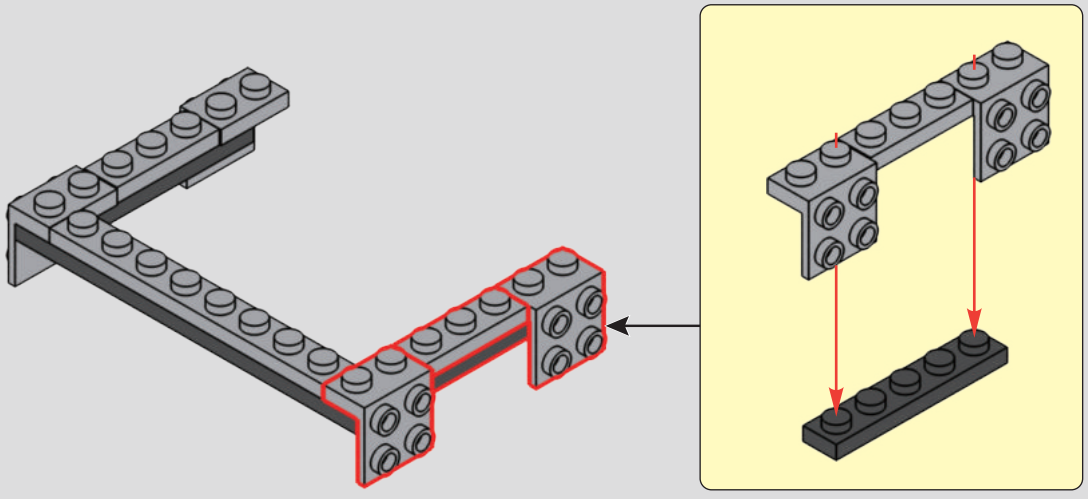

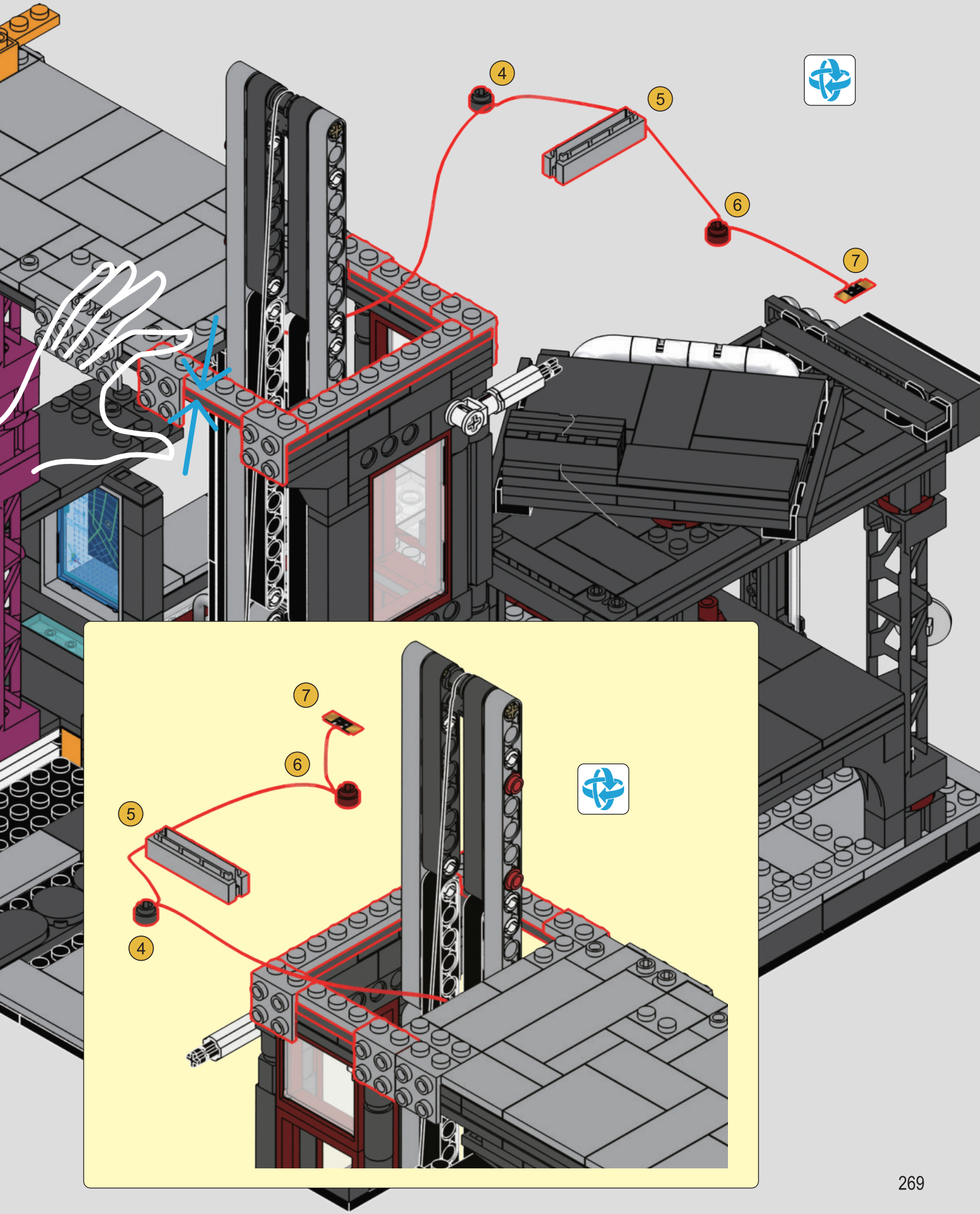
4
5
6
7
7
6
5
4

1x

346

1

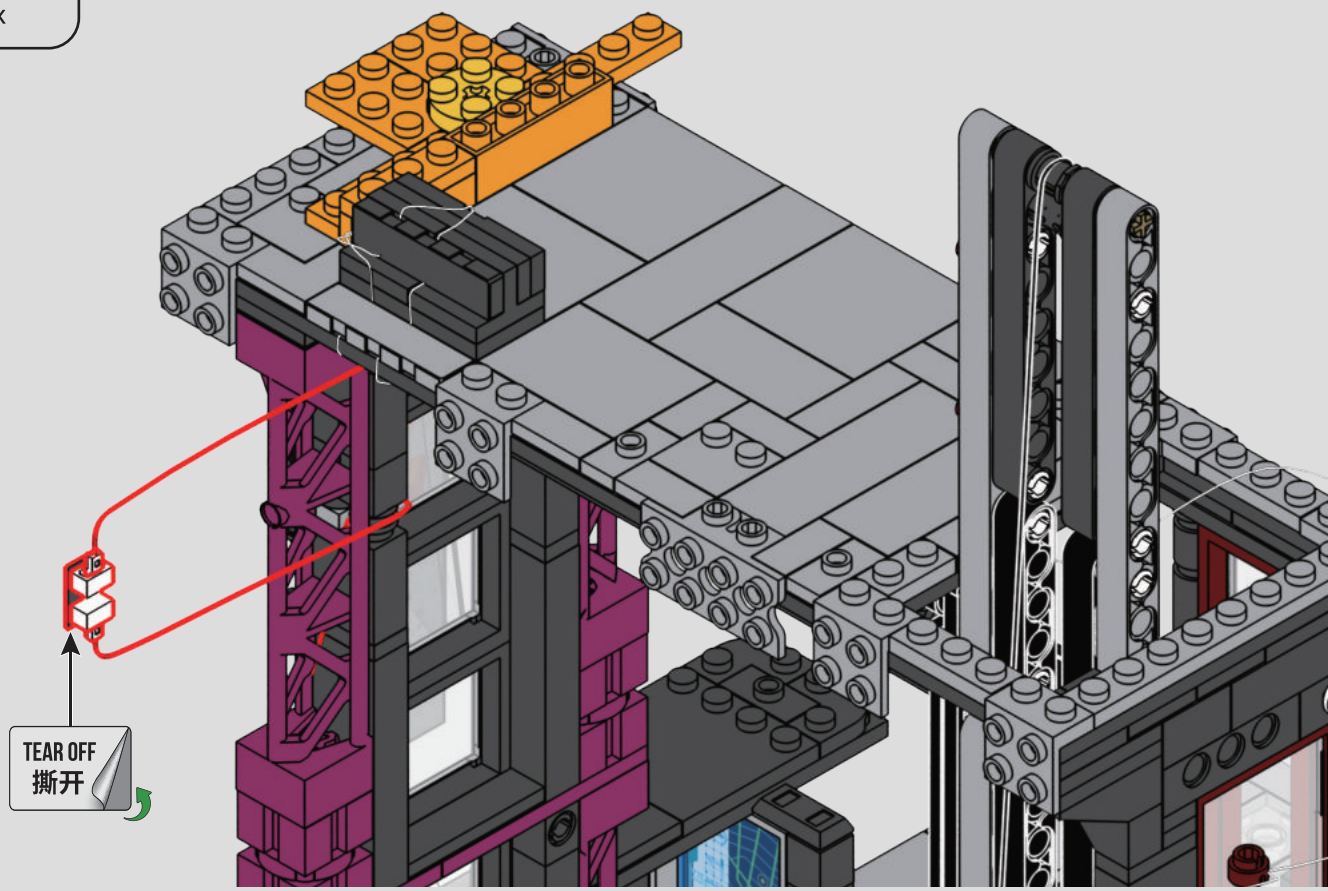

2

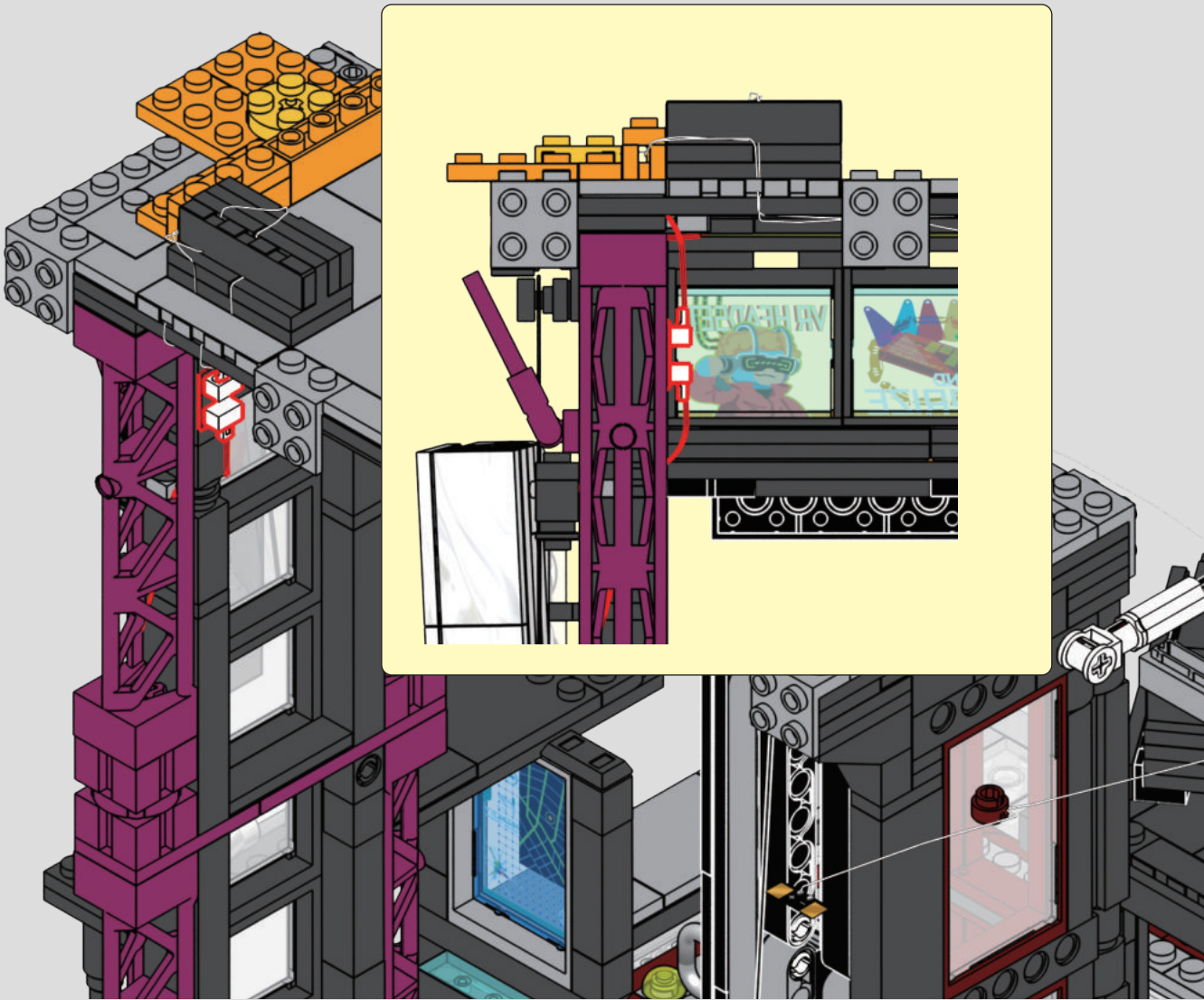

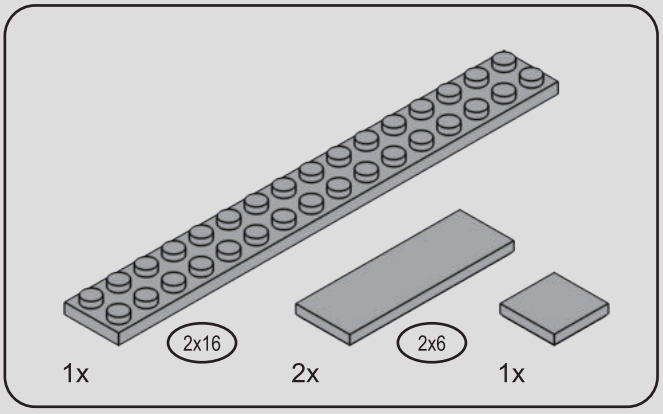

347

1

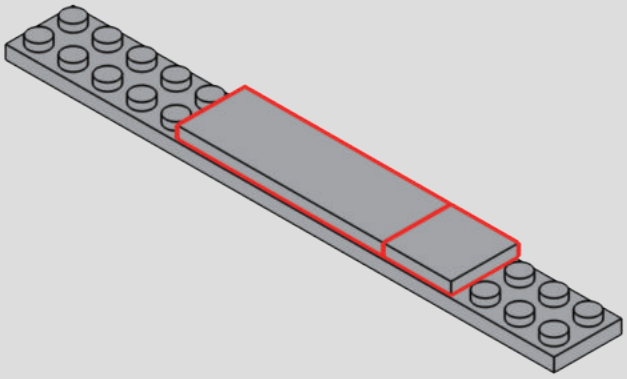

2

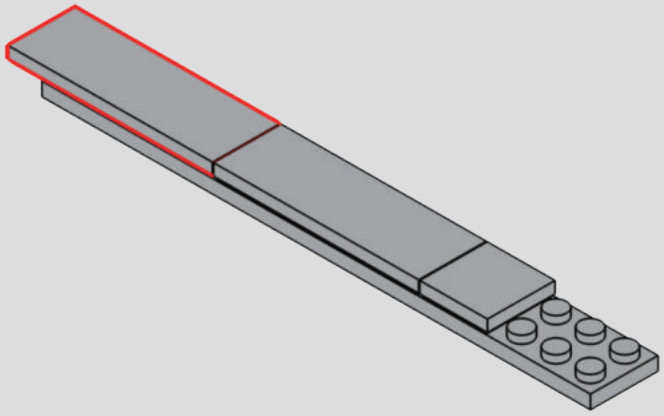

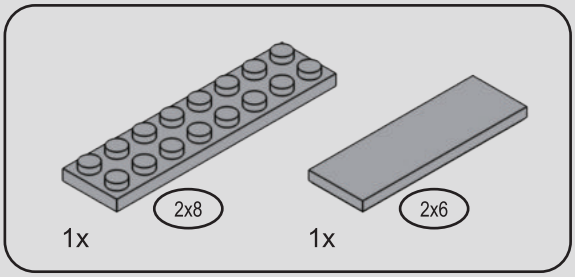

348

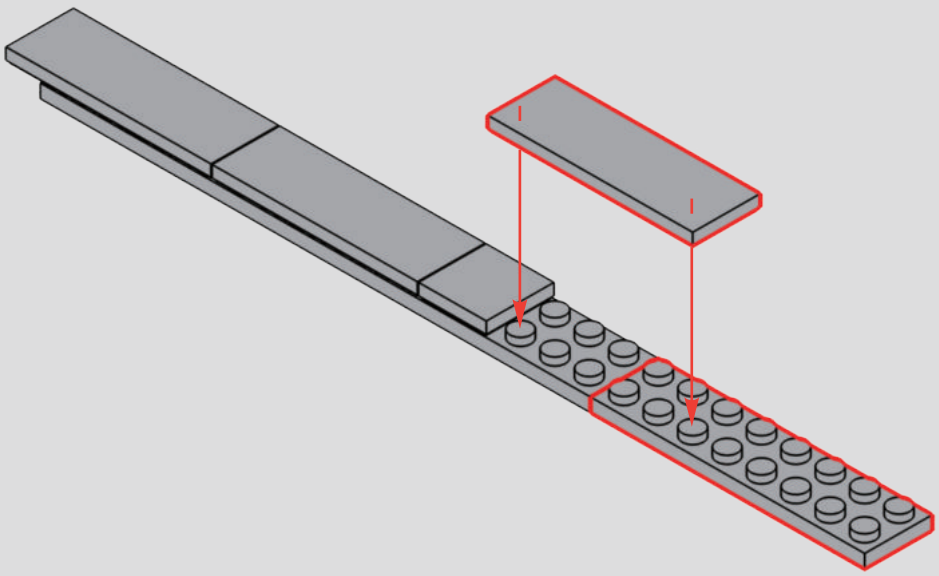

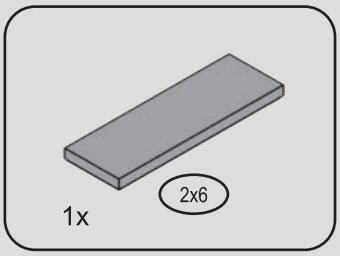

349

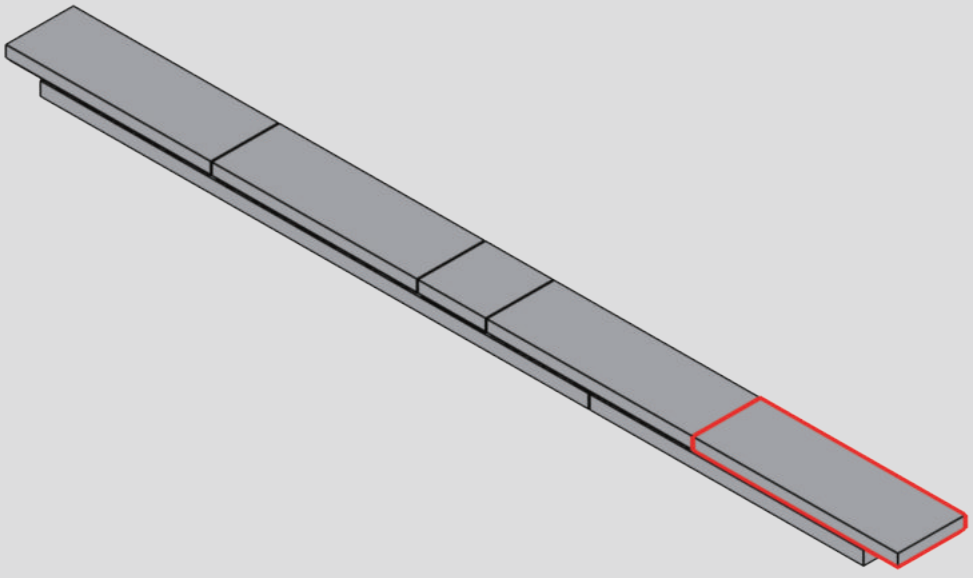

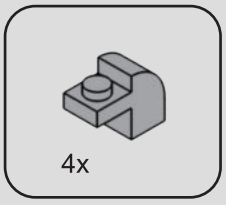

350

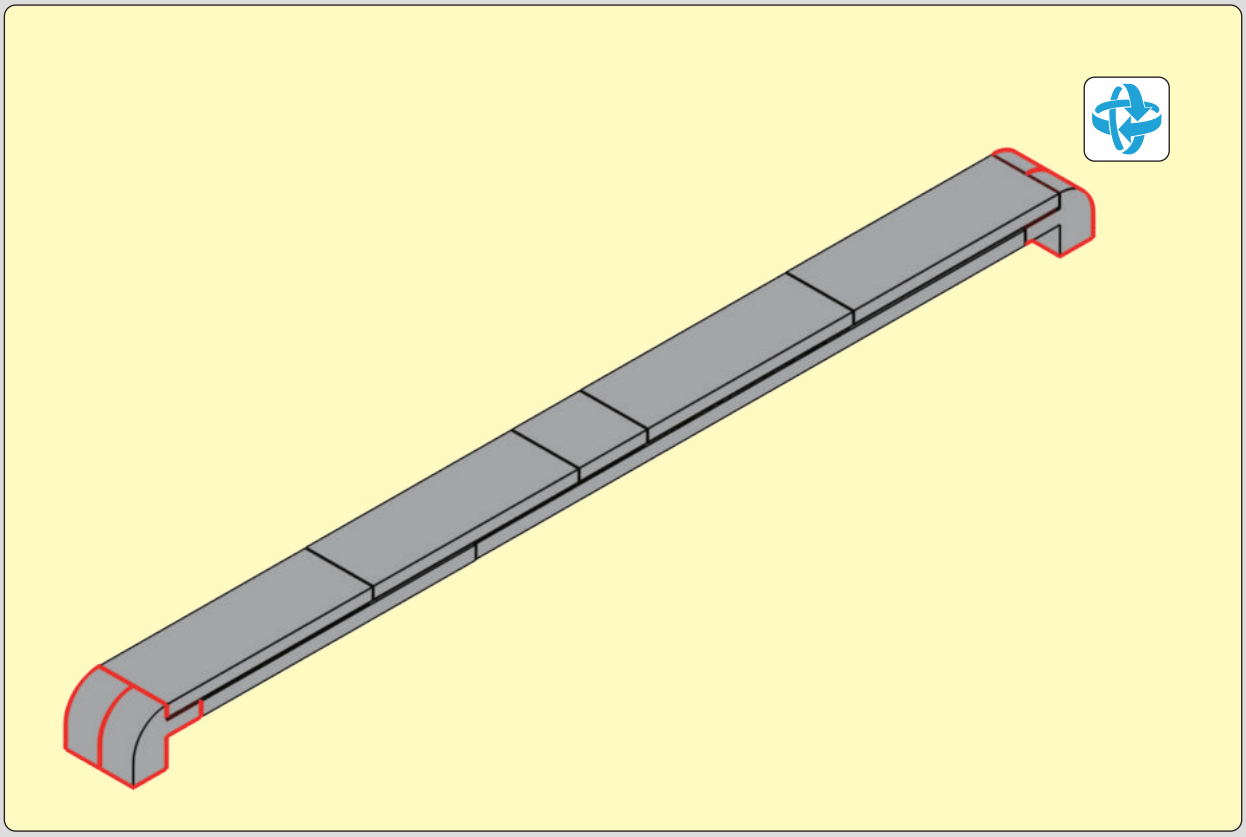

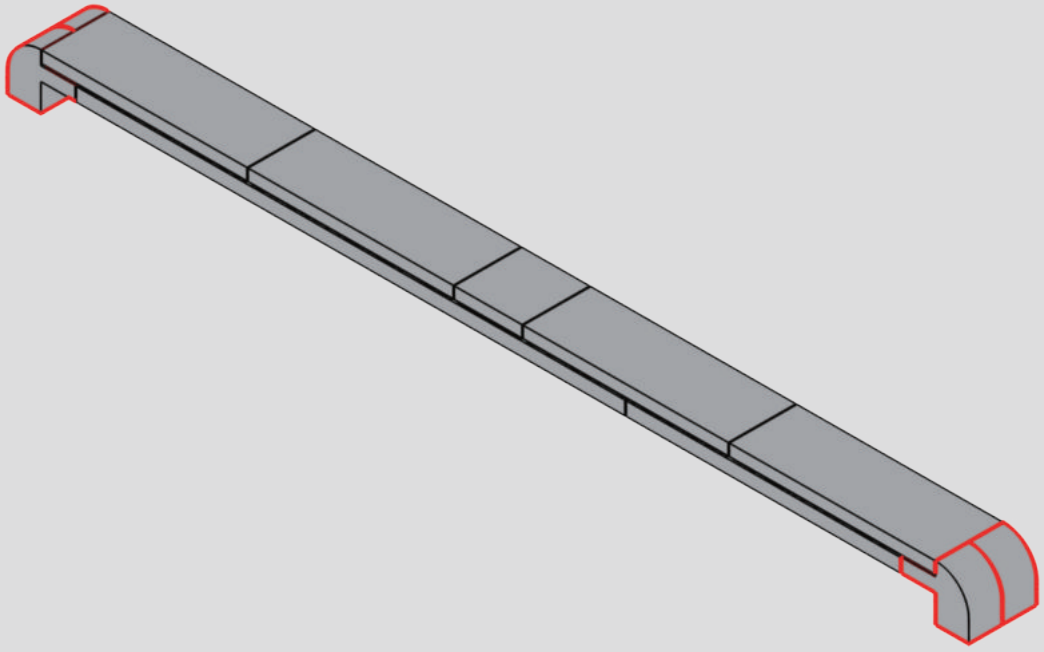

351

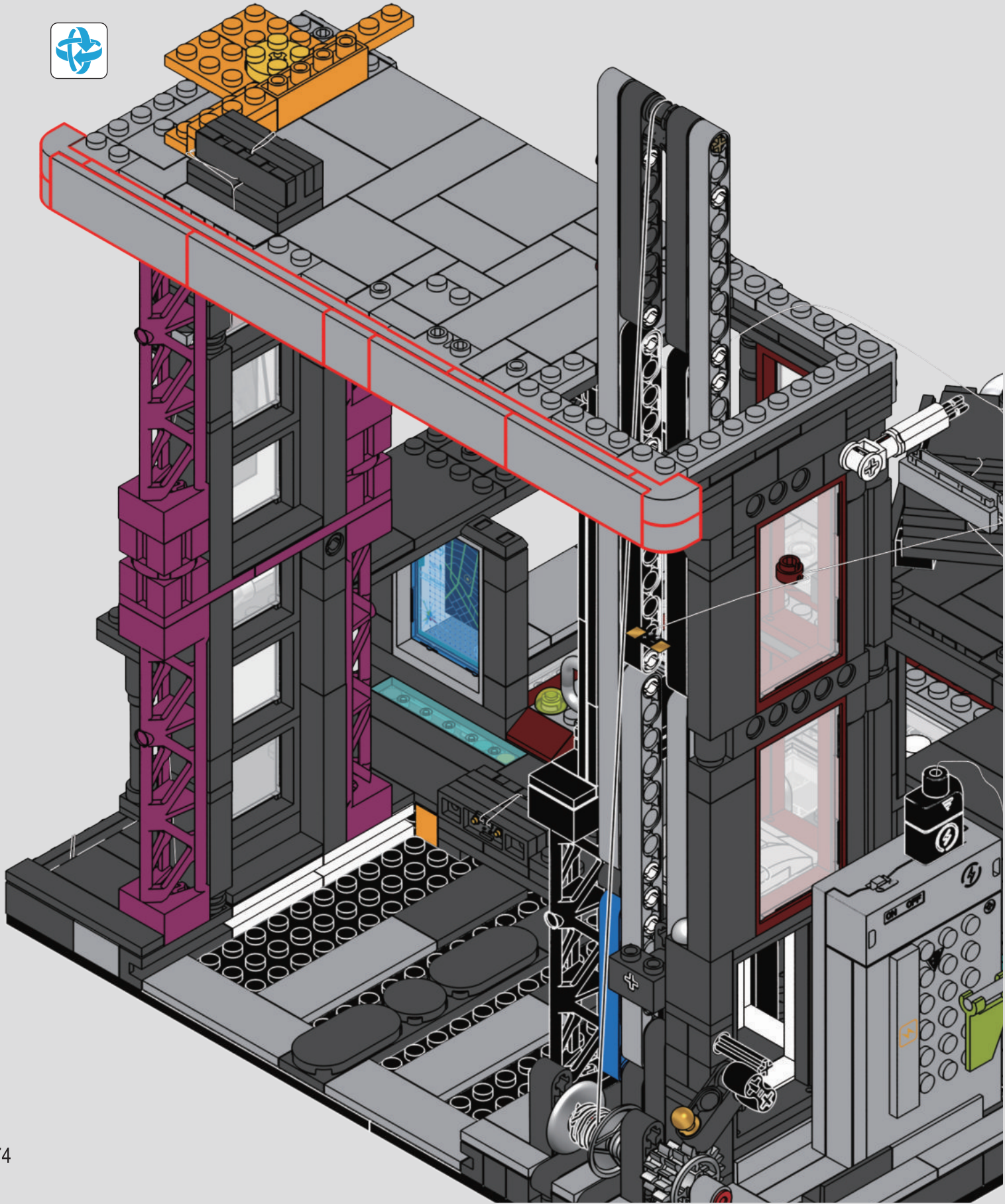

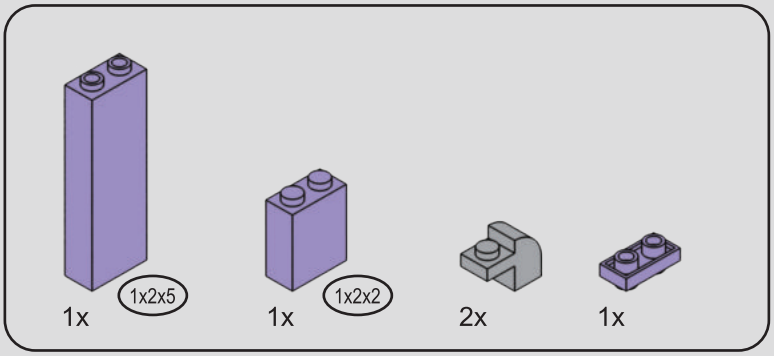

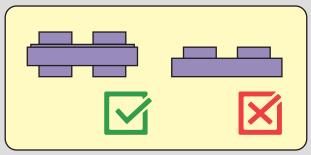

352

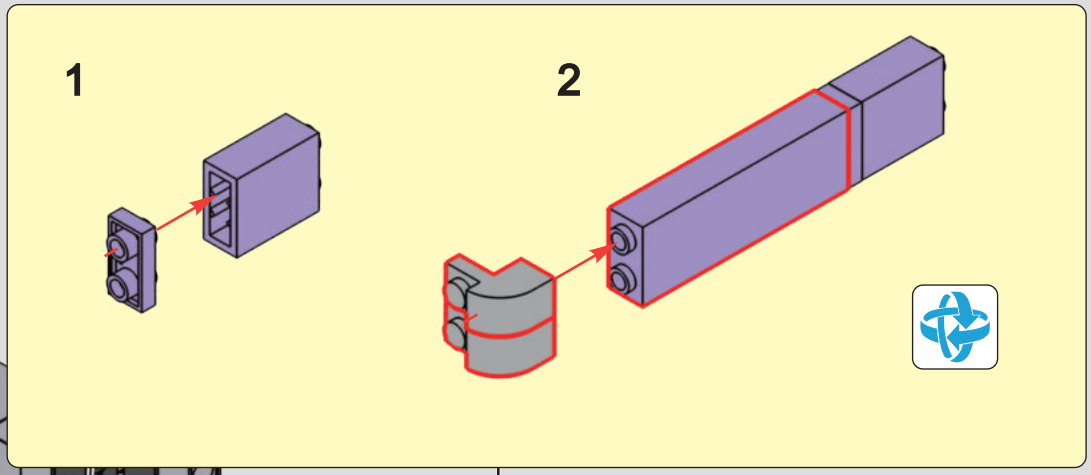

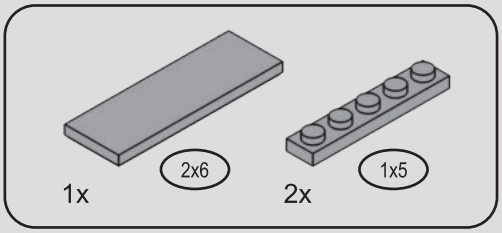

353

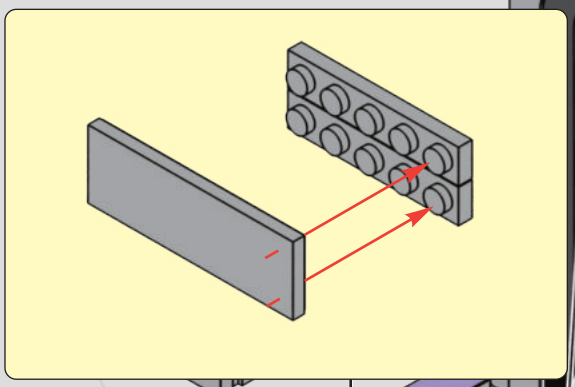



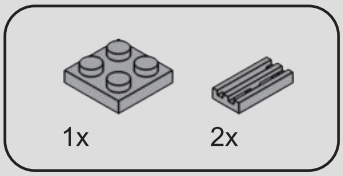

354

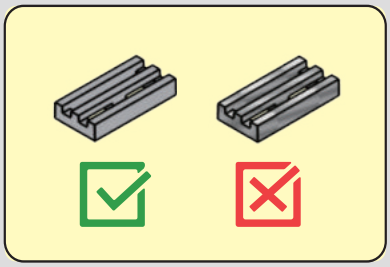

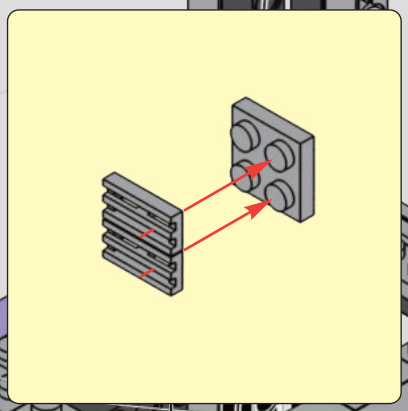

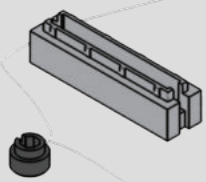

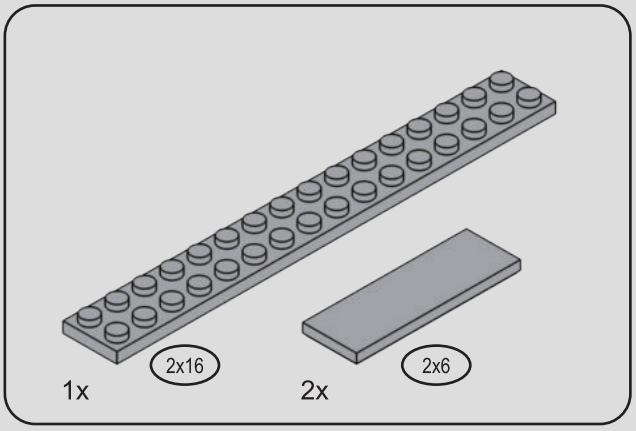

355

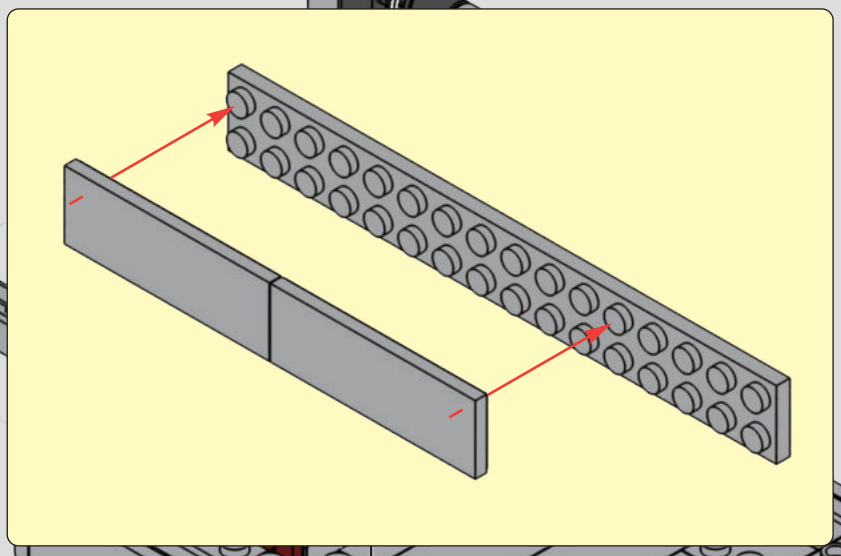

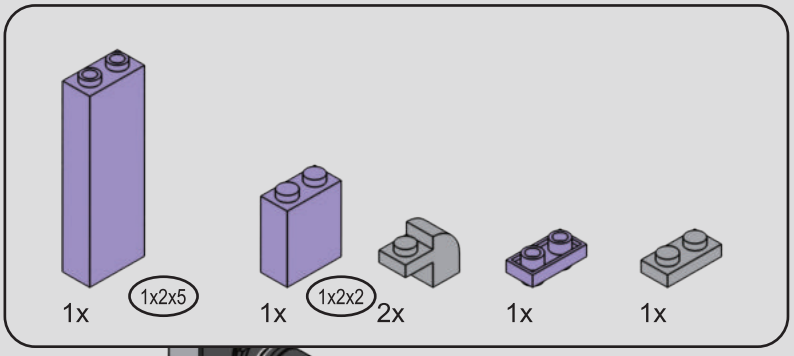

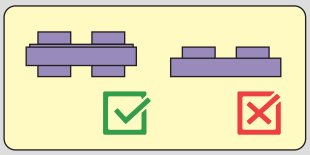

356

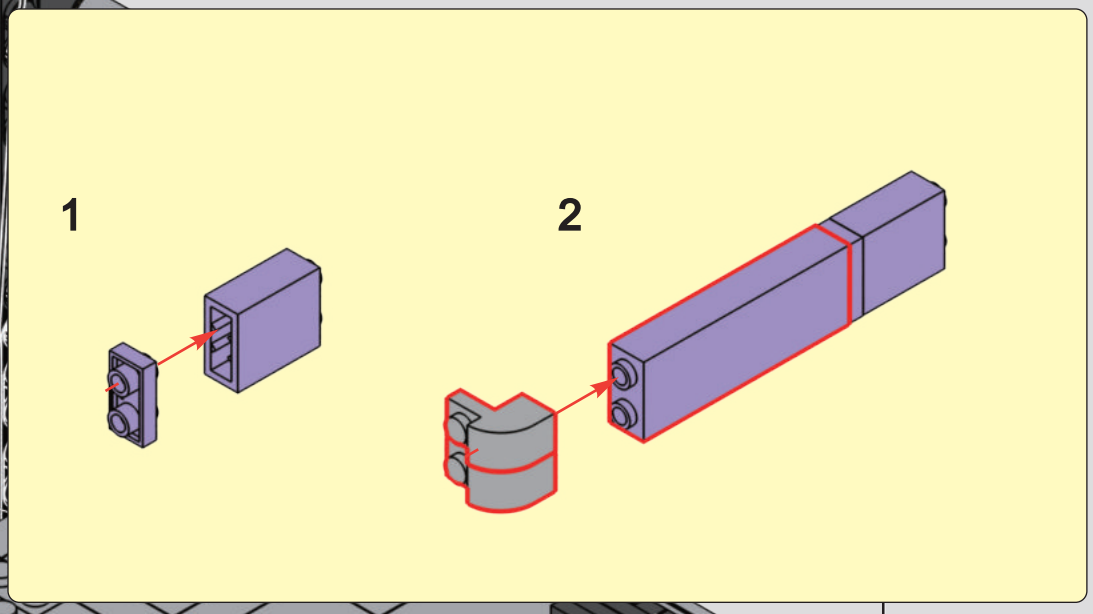

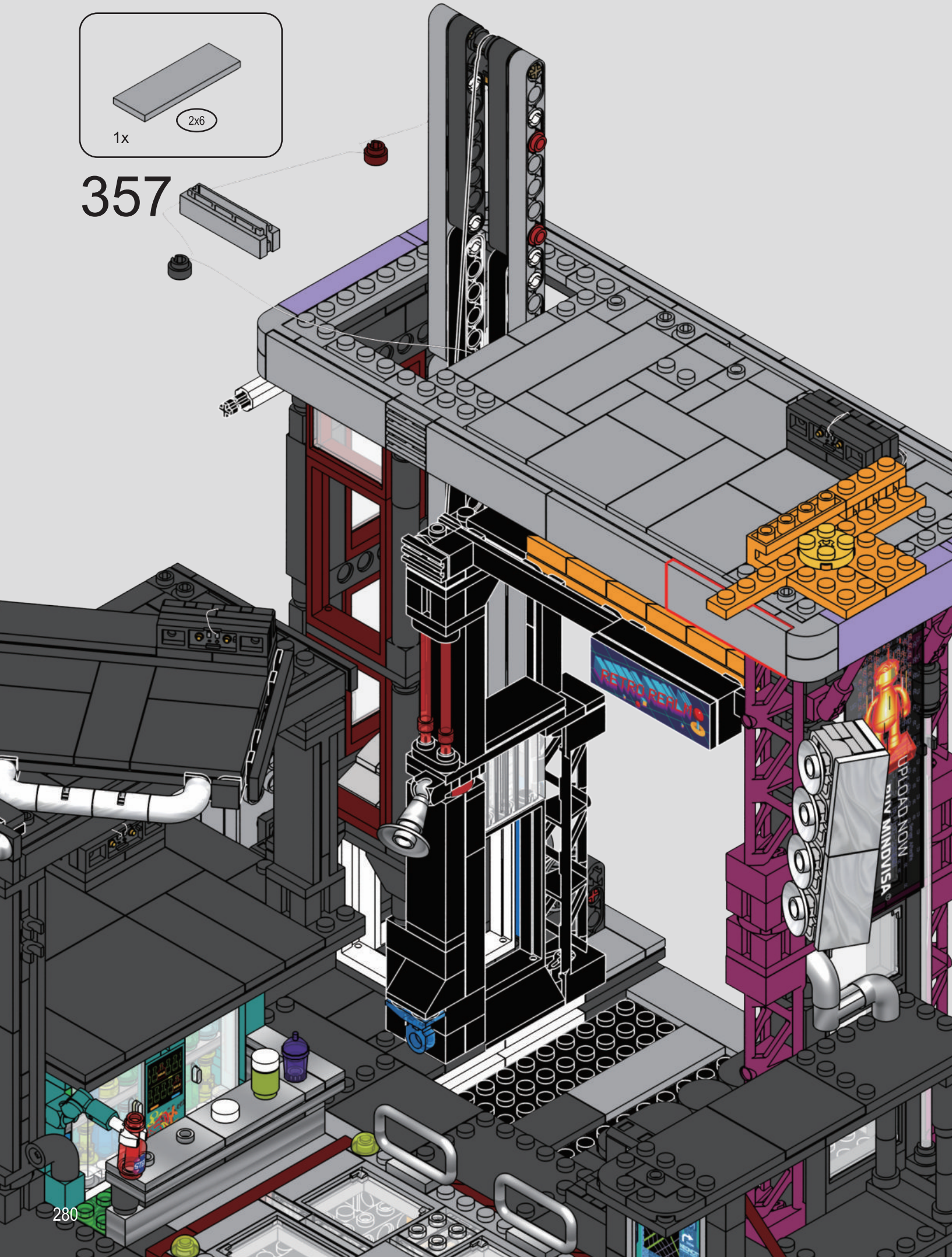
2x6
1x
357
RETRO REALM
UPLOAD NOW
FOR MINOVISA

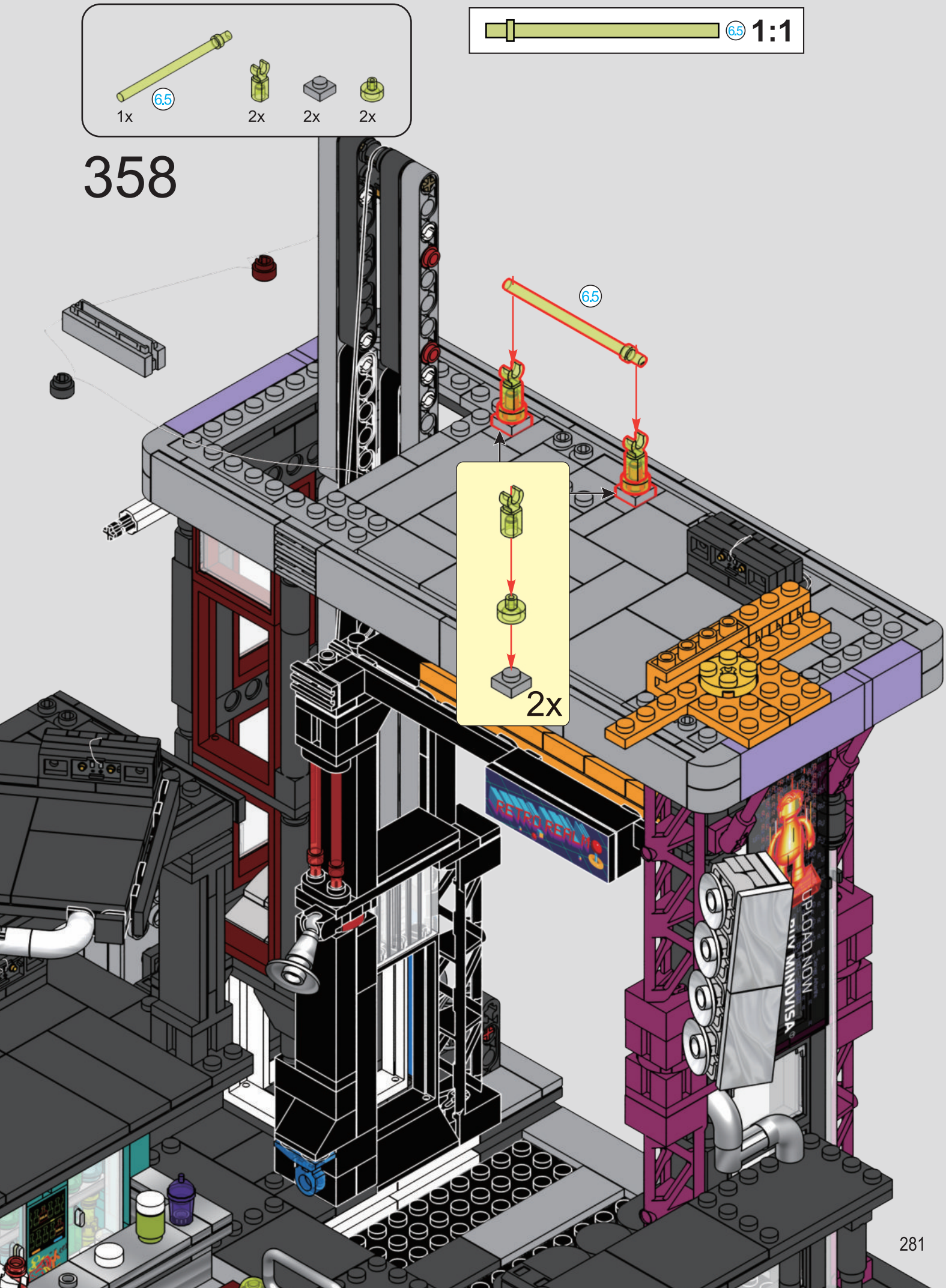
1x
6.5
2x
2x
2x
6.5
1:1
358
6.5
2x
RETRO REALM
UPLOAD NOW
MINDVISA

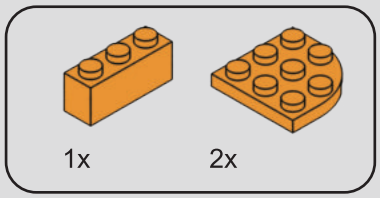

359

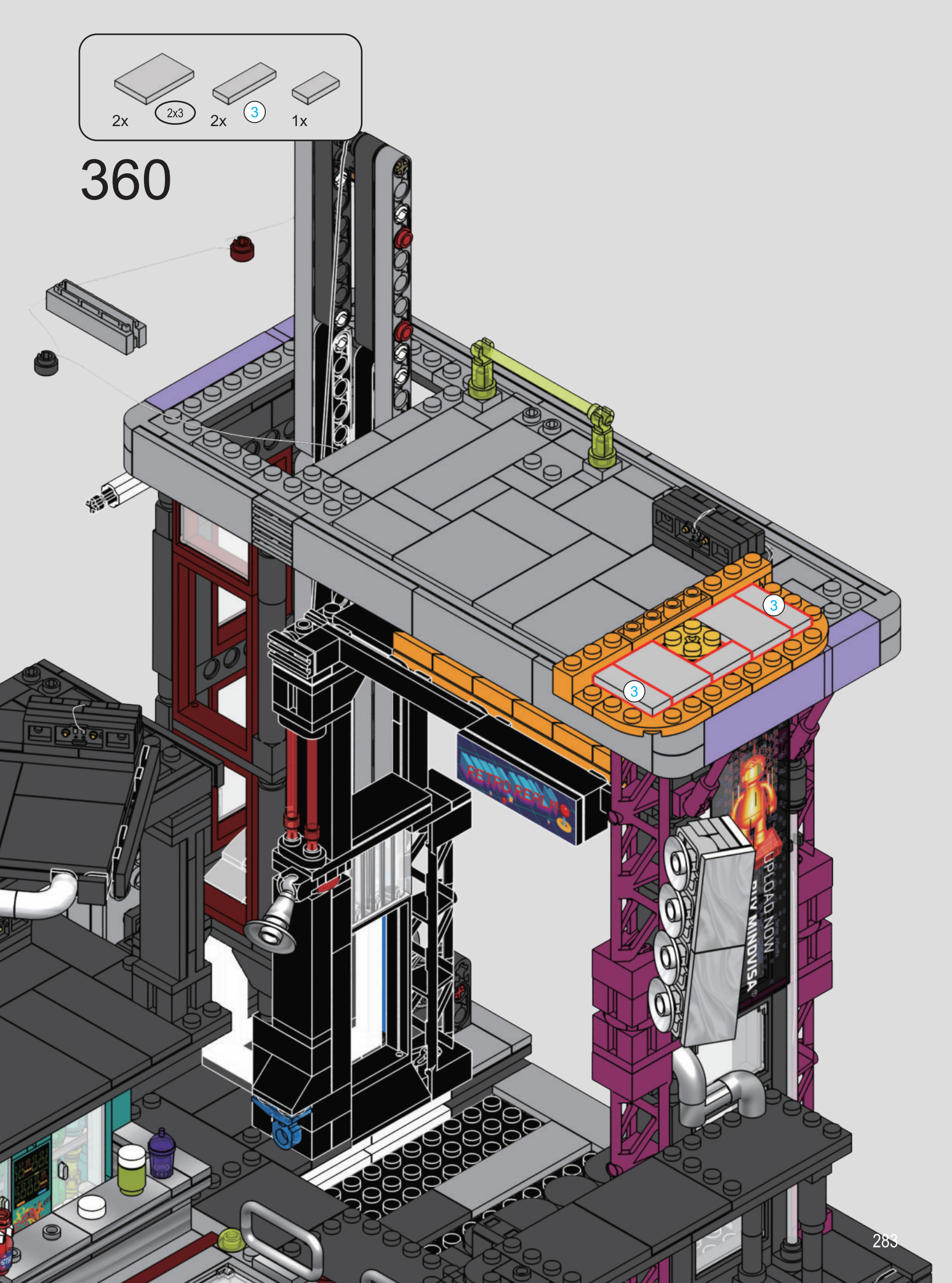
2x
2x3
2x
3
1x
360
3
3
RETRO REALM
UPLOAD NOW
PLAY MINDWISP

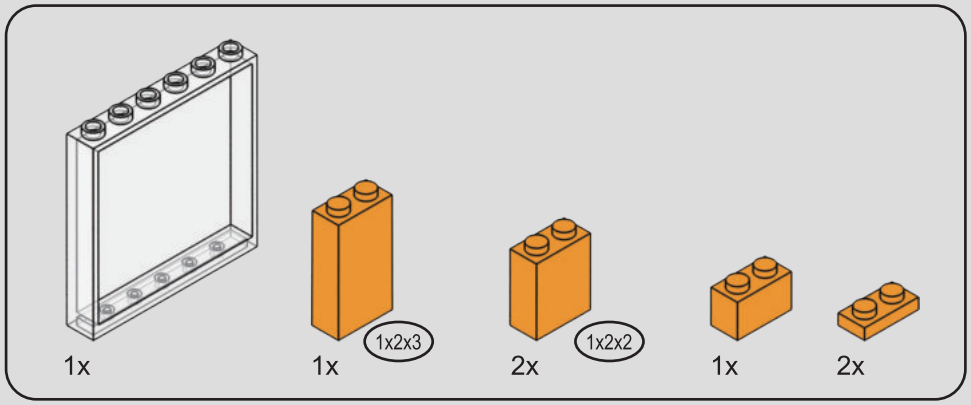

361

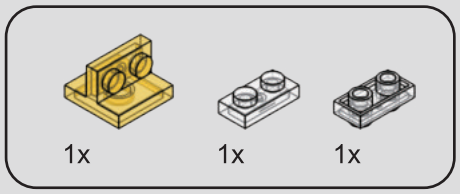

362

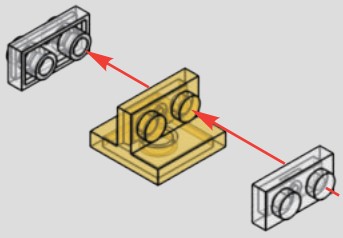

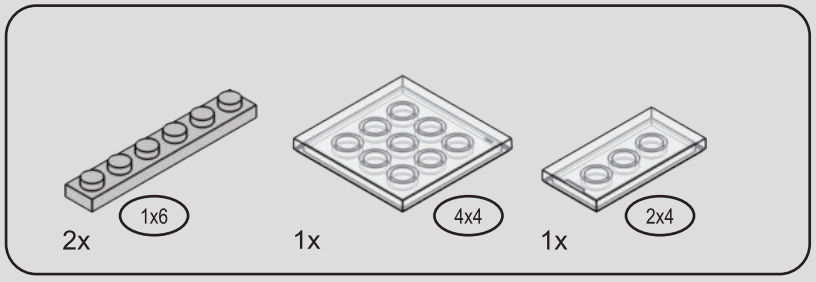

363

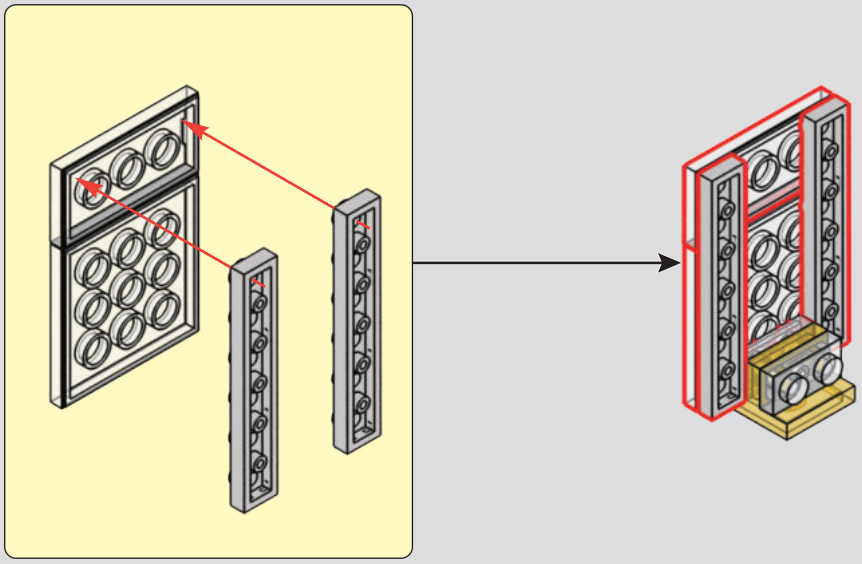

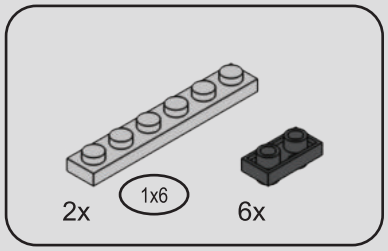

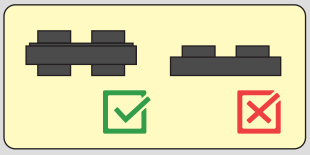

364

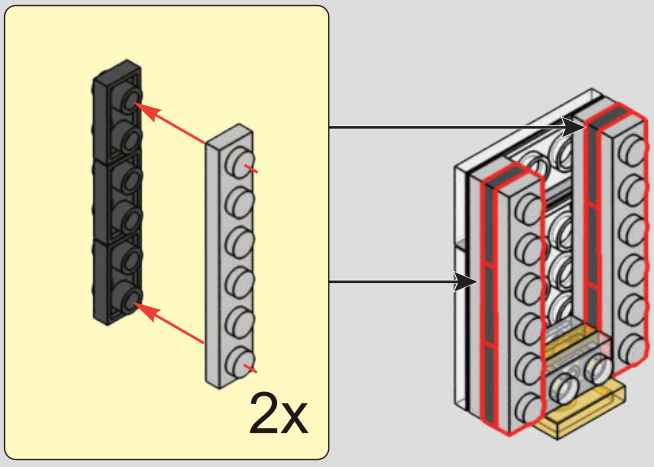

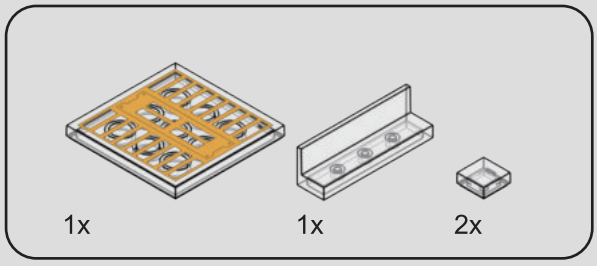

365

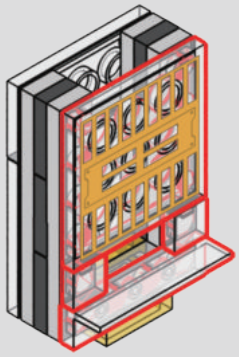

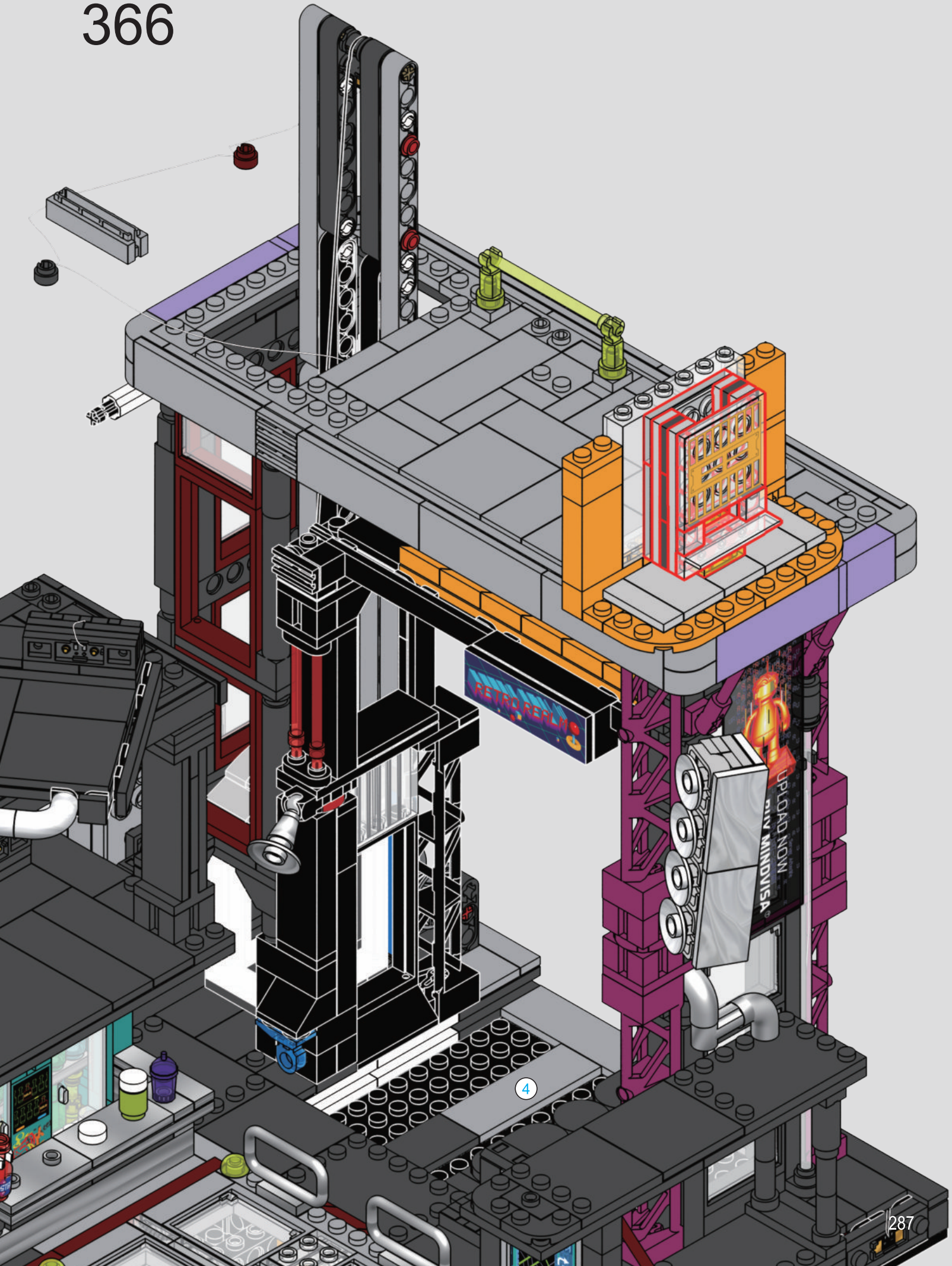
RETRO REALM
UPLOAD NOW
4

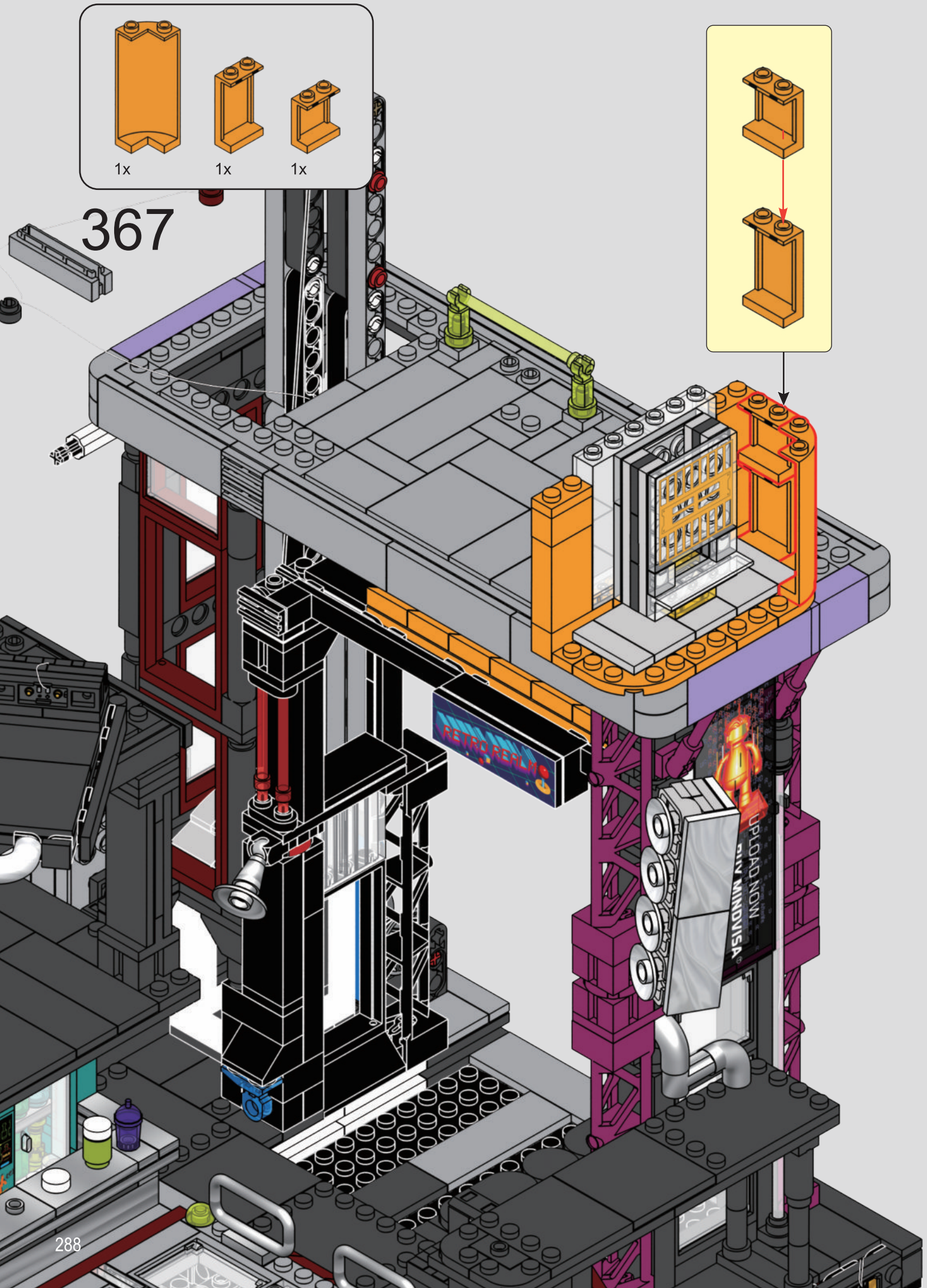
1x
1x
1x
367
RETRO REALM
UPLOAD NOW
MINDVISA

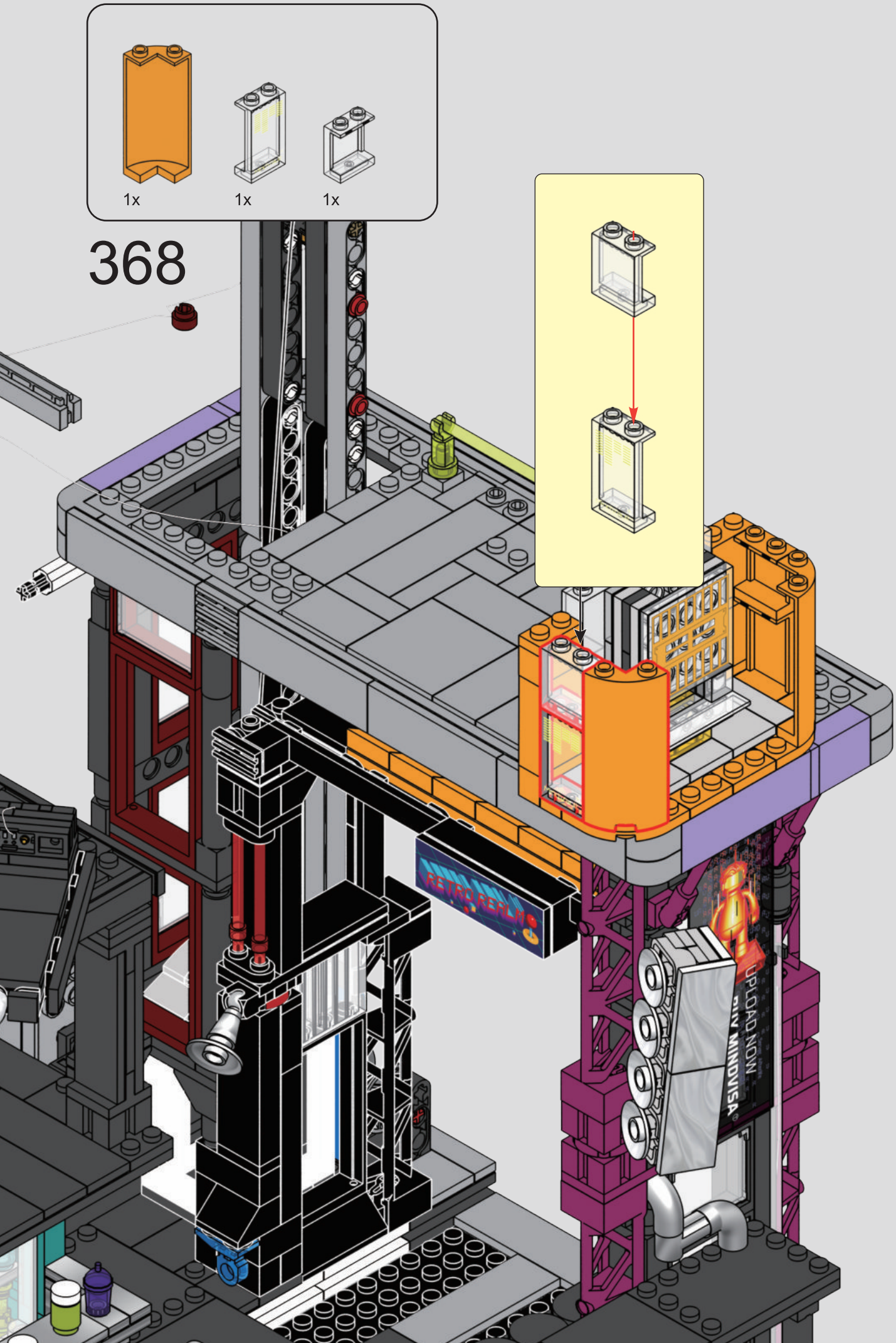
1x
1x
1x
368
RETRO REALM
UPLOAD NOW
NINJAVISA

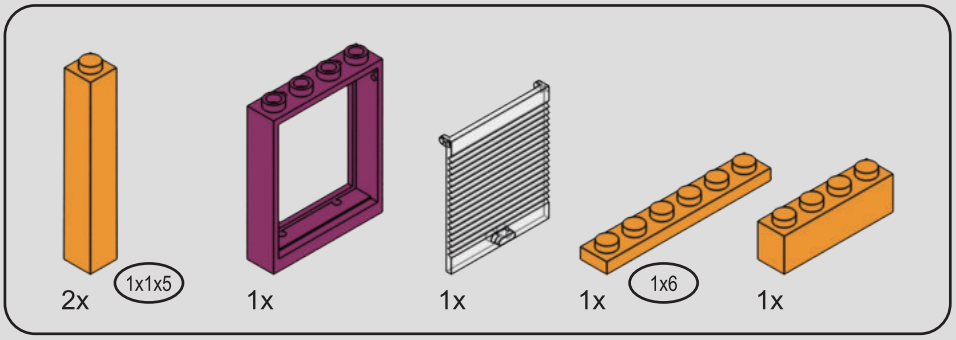
2x
1x1x5
1x
1x
1x
1x6
1x

369

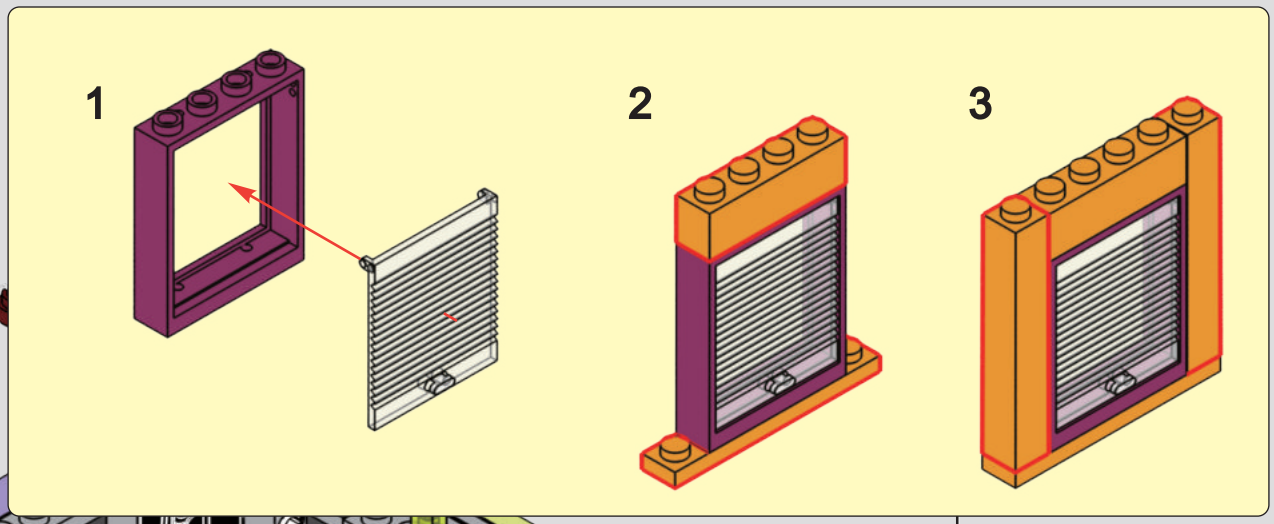
1
2
3

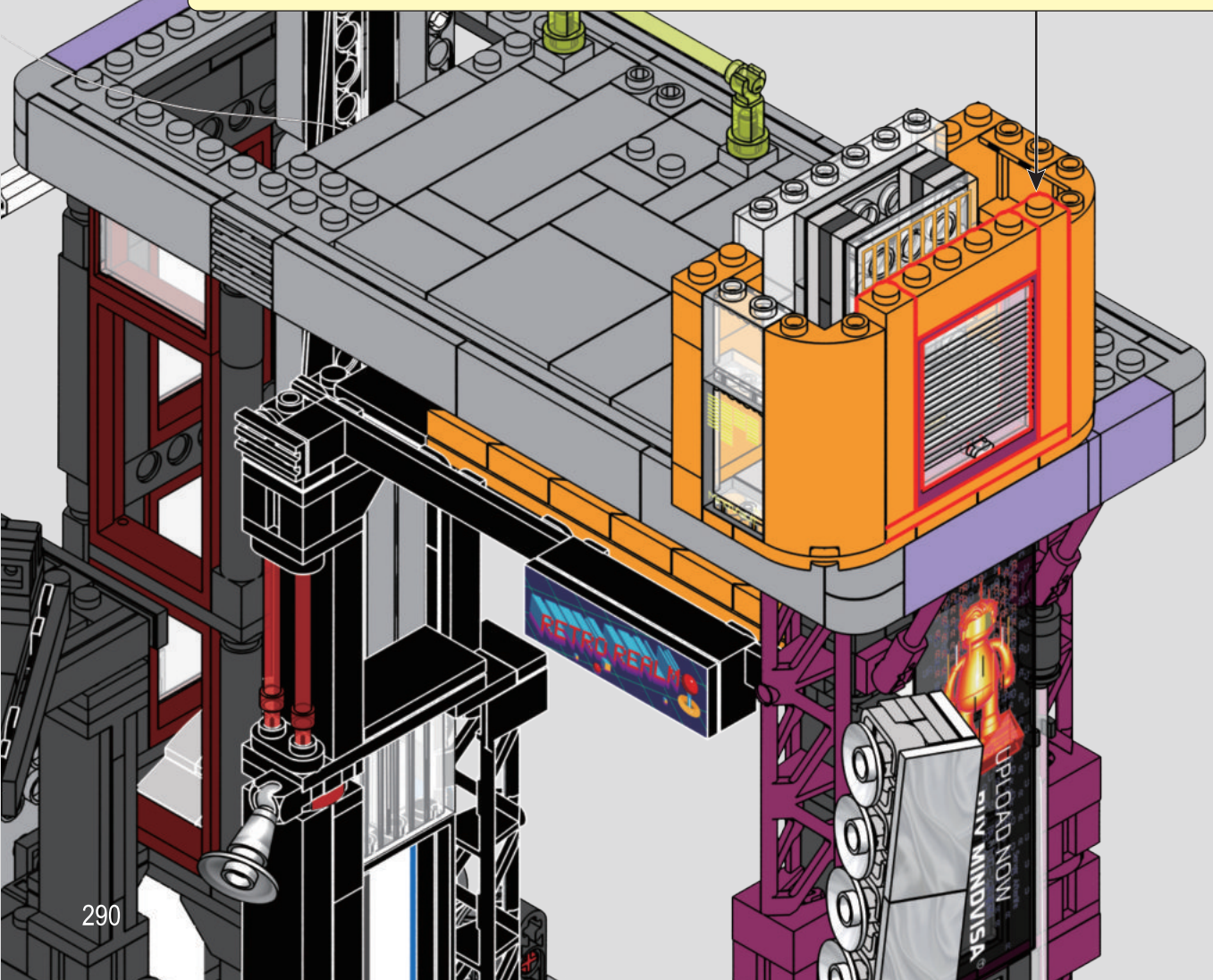
RETRO REALM
UPLOAD NOW
PLAY MINOVISA

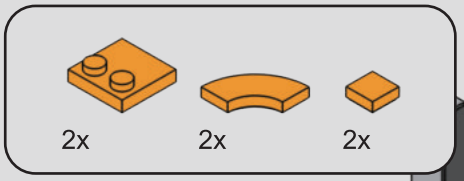

370

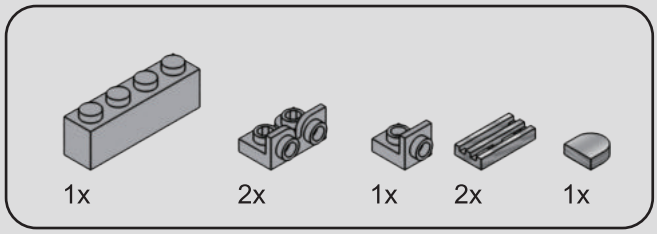

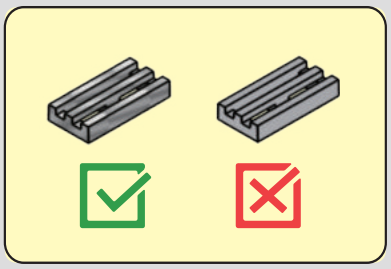

371

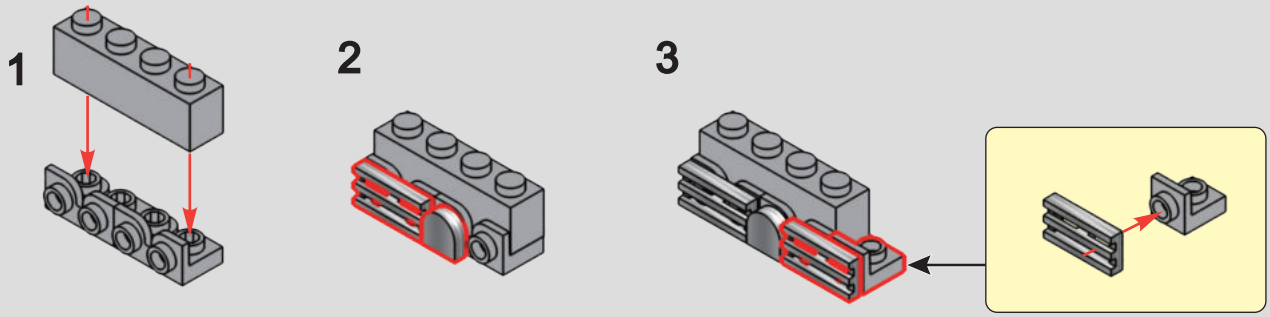

372

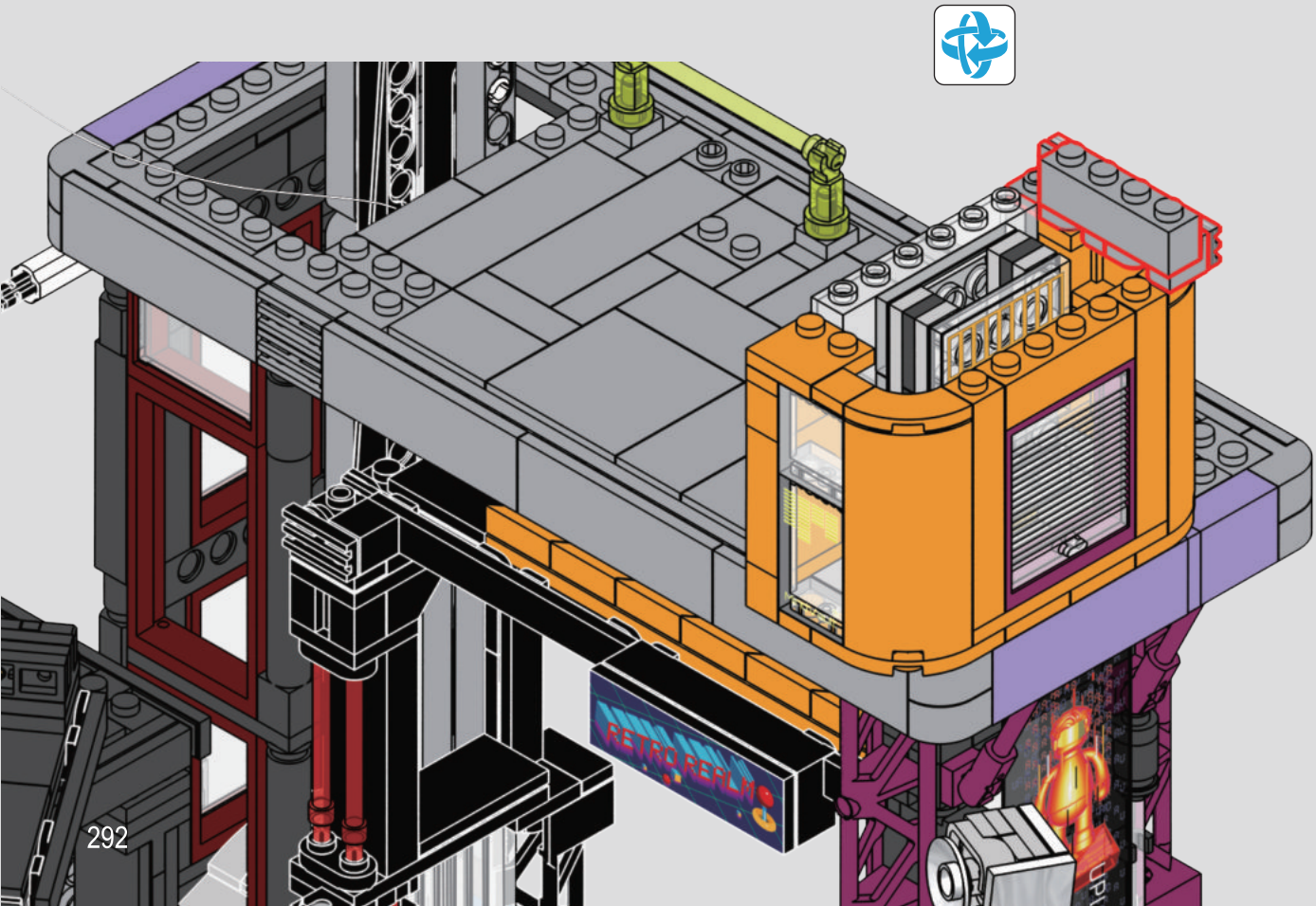

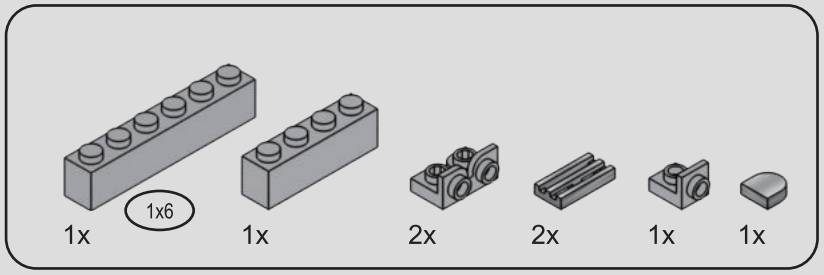

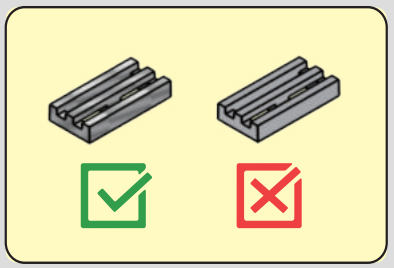

373

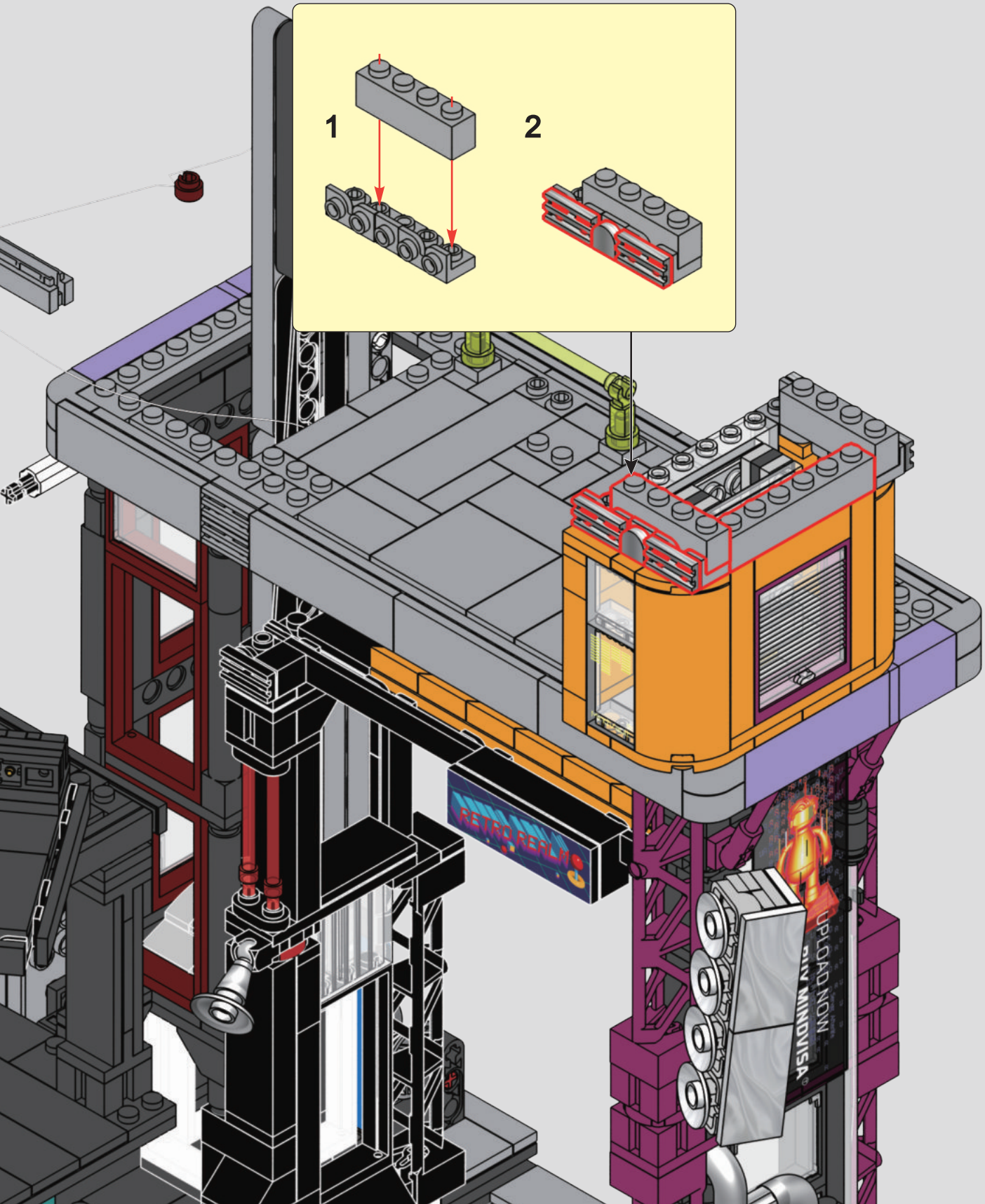

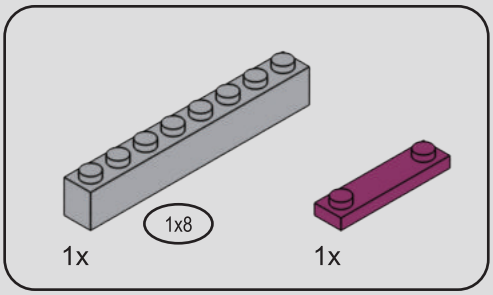

374

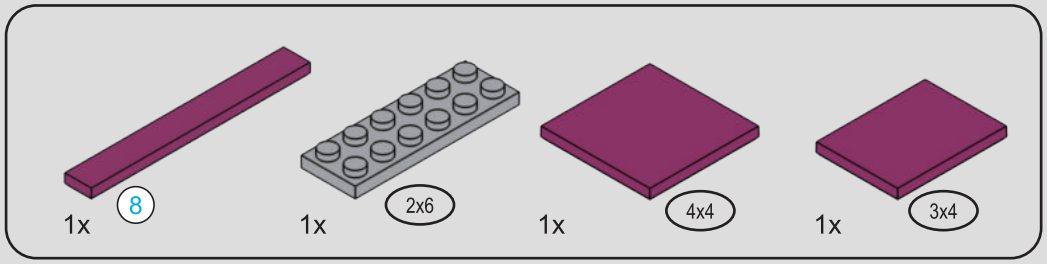

375



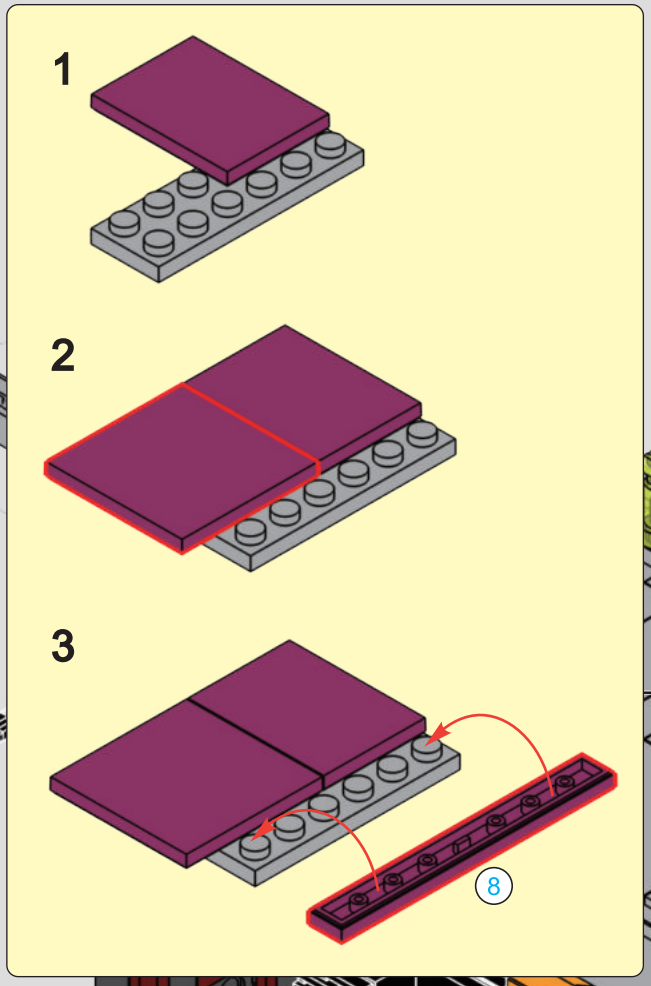



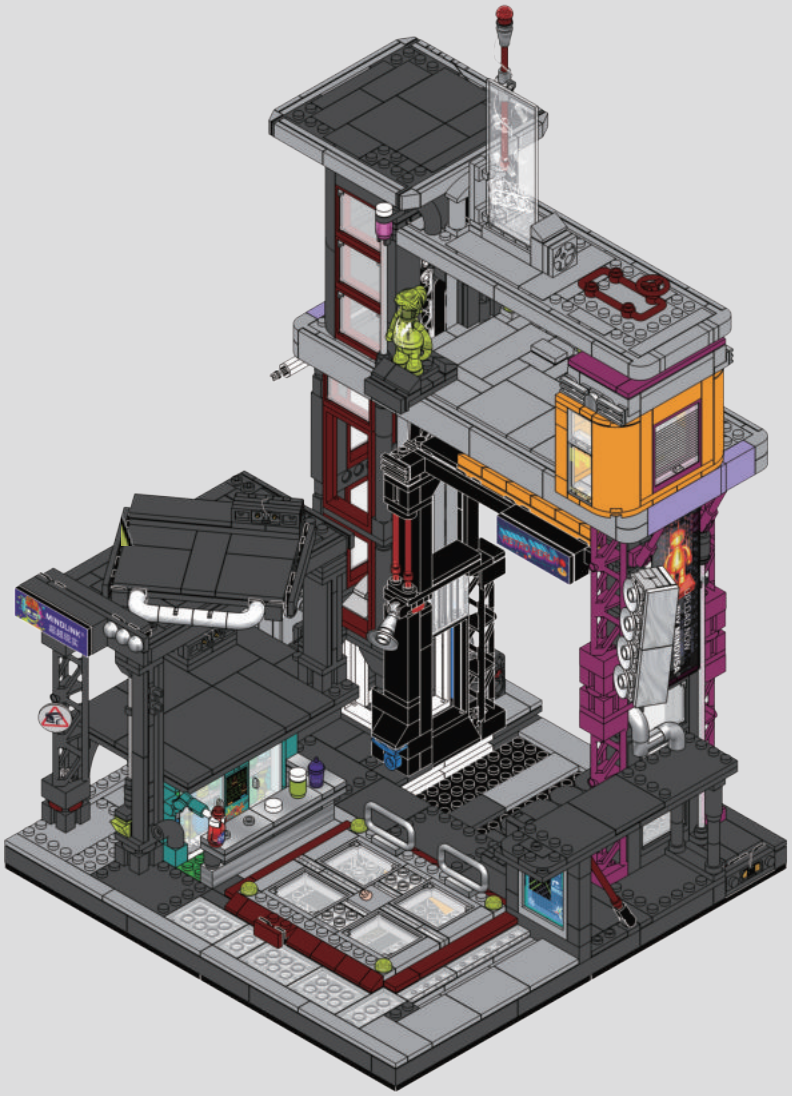



Lila:
This sign will light up your fleeting sense of achievement.
这块招牌将点亮你短暂的成就感。

Chen:
Game Stack... it's finally lit.
Game Stack……终于亮了。





Lila:
Indeed. Like all neon—bright, loud, and empty.
是的，就像所有霓虹一样——明亮、炫目、且空洞。

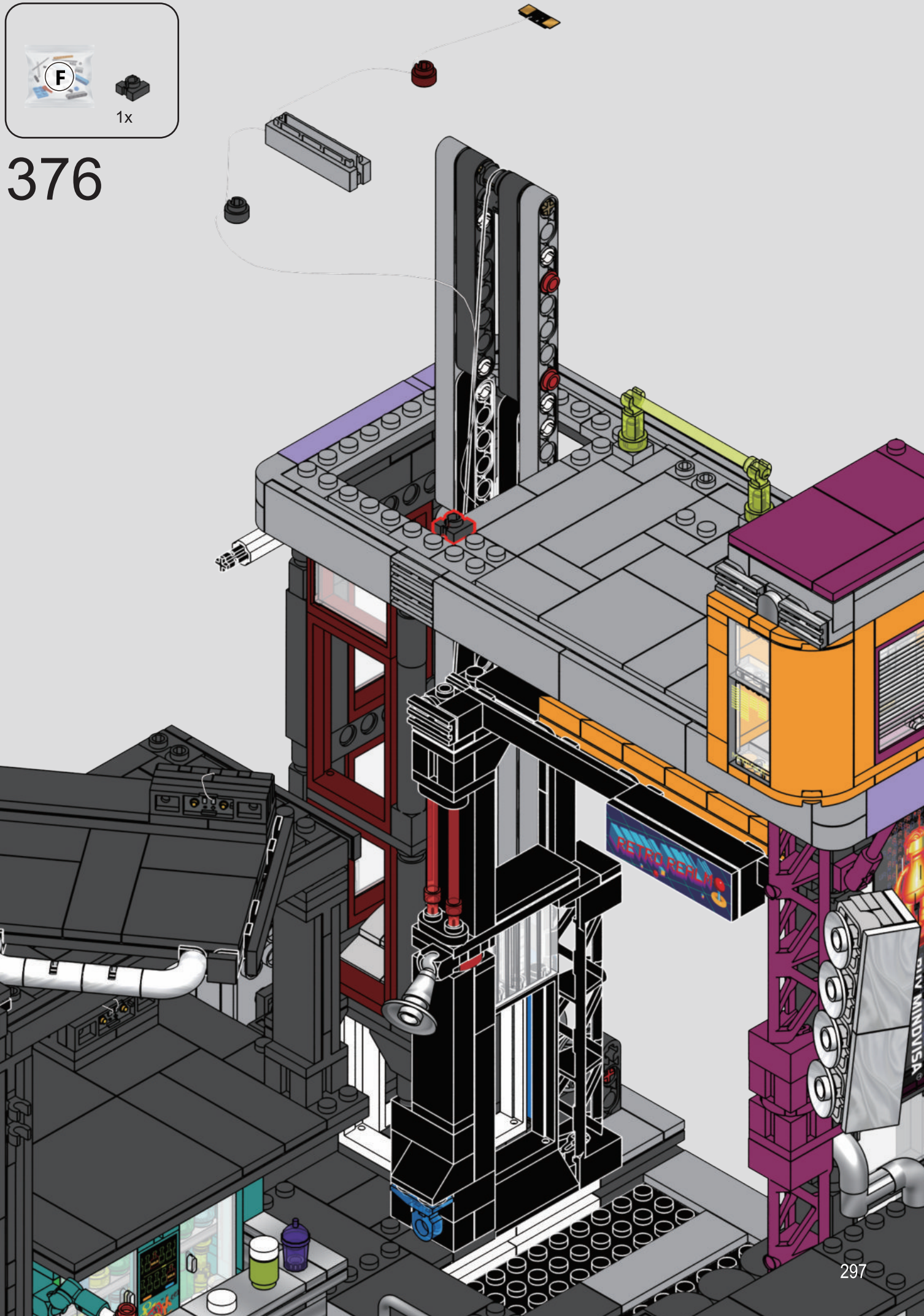
F
1x
376
RETRO REALMS

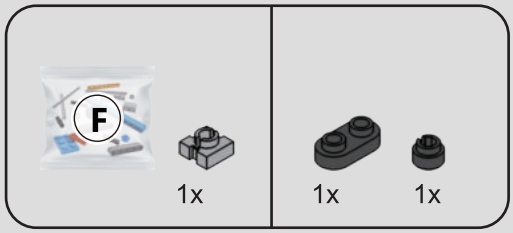

377



1x

378

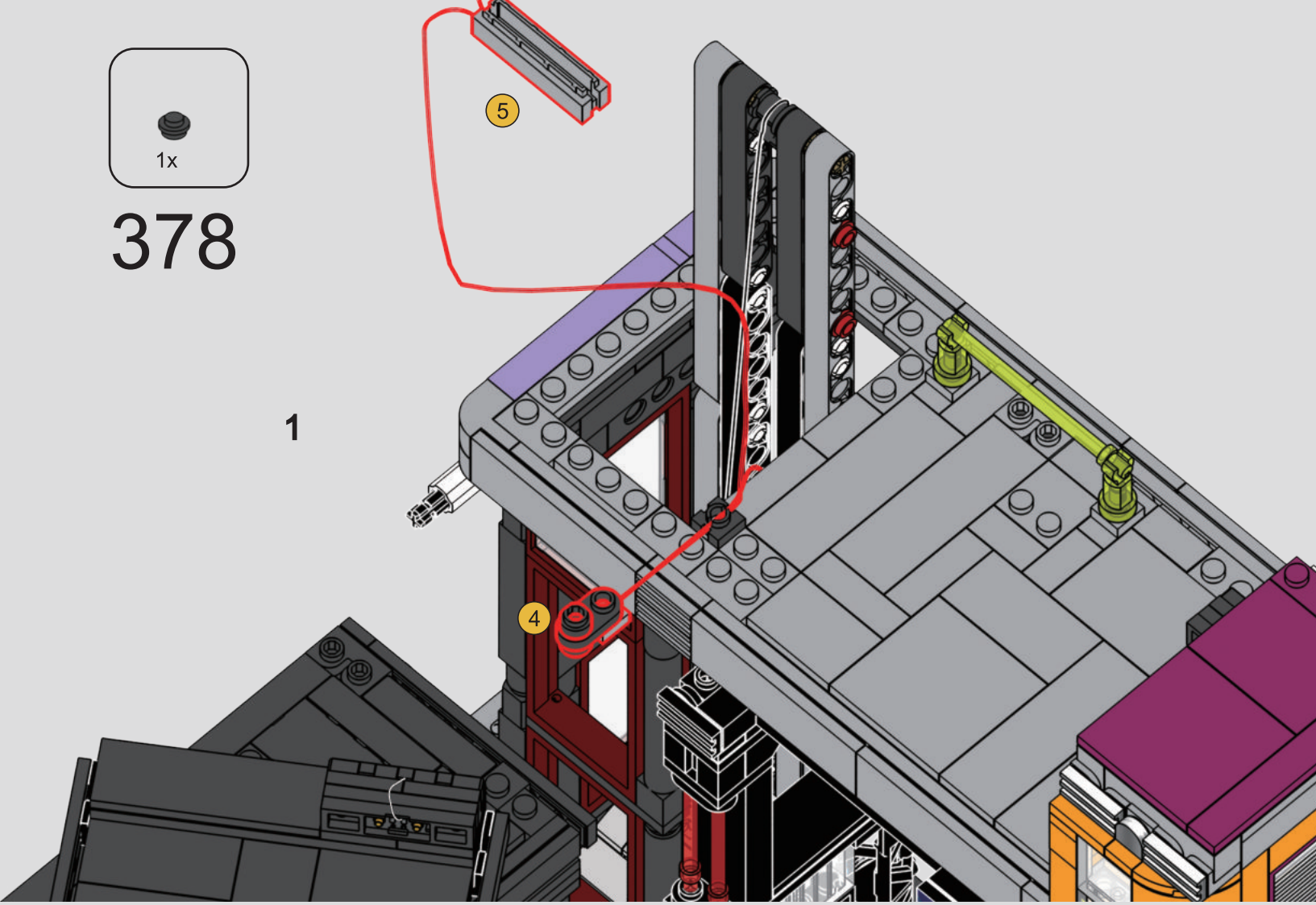

1

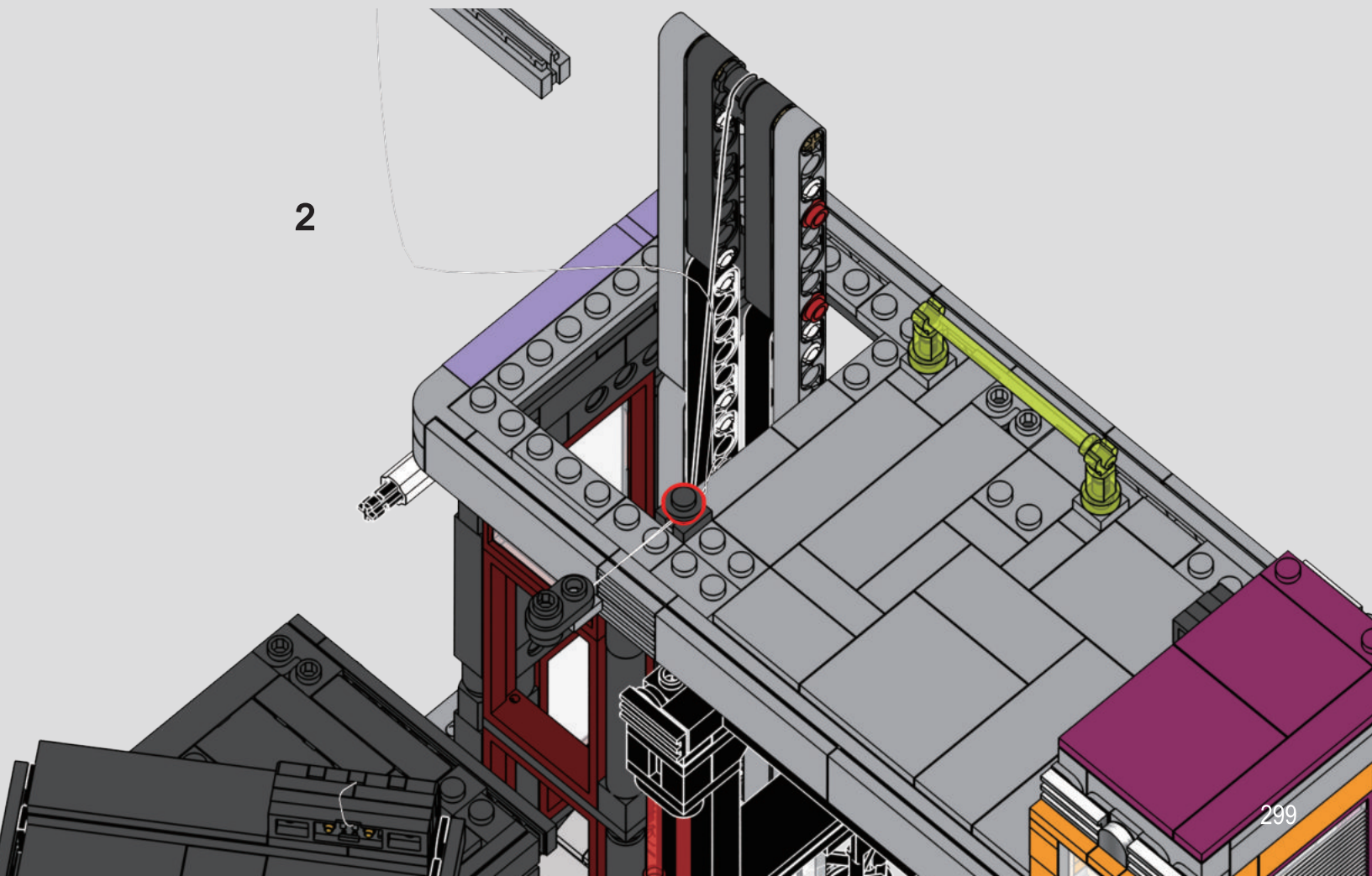

2

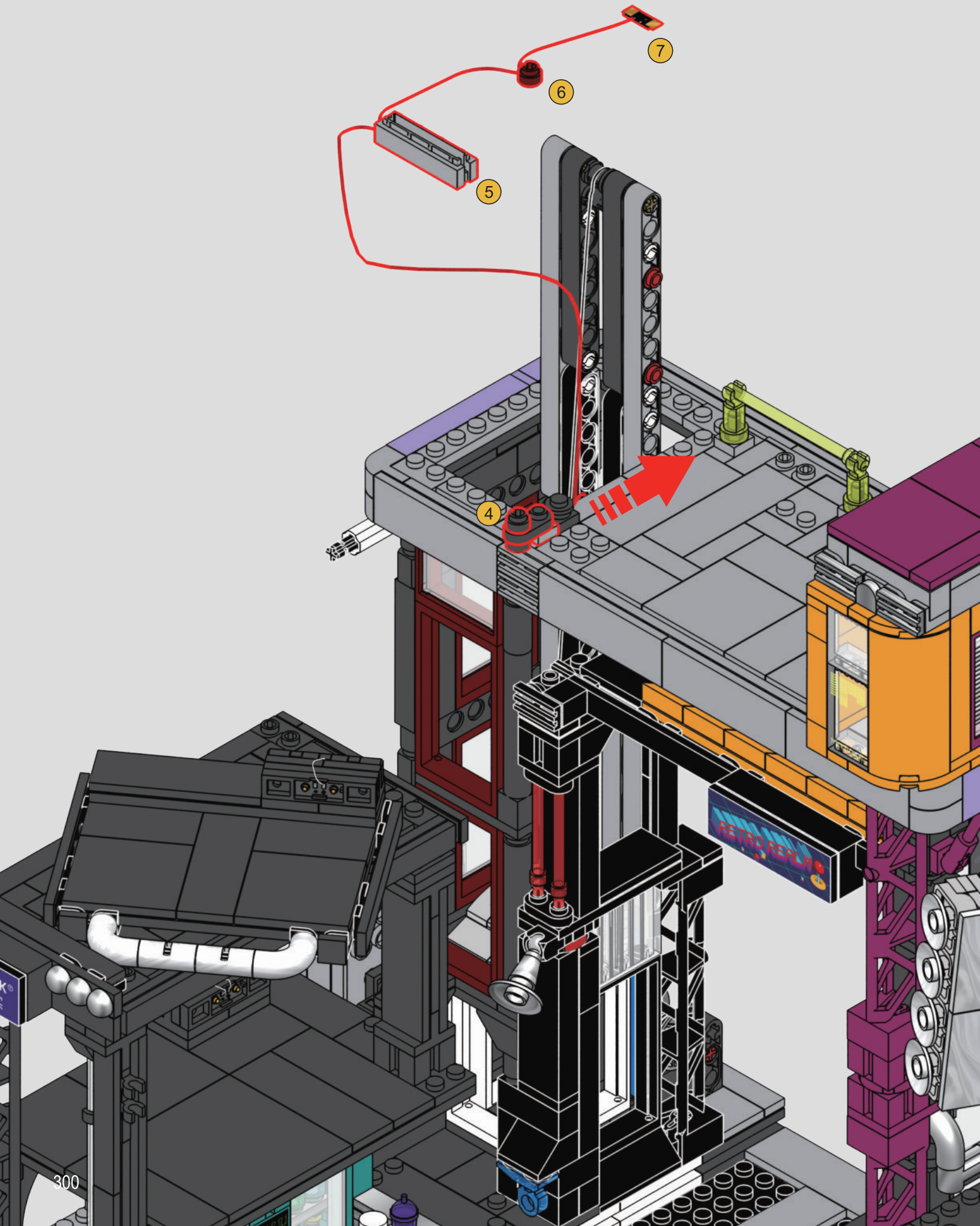
7
6
5
4
RETRO REALM

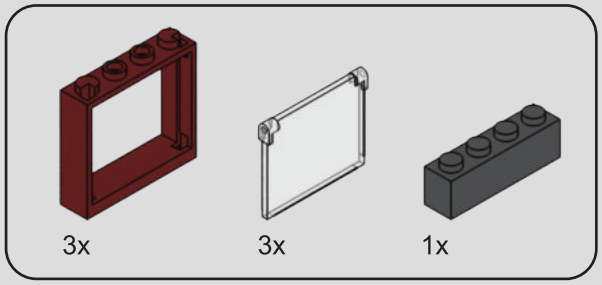

380

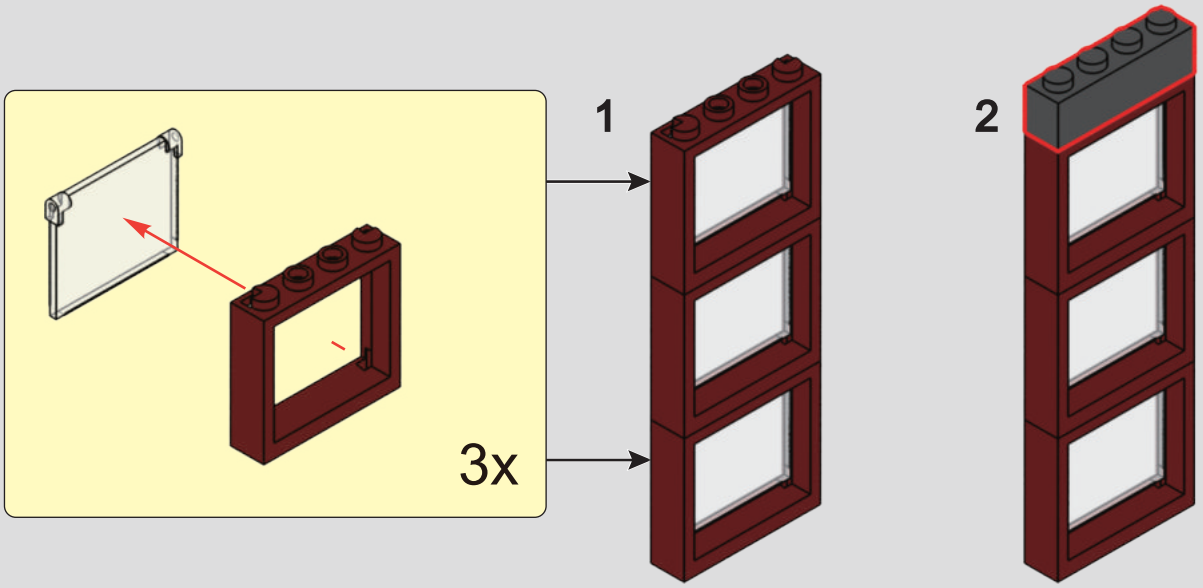

381

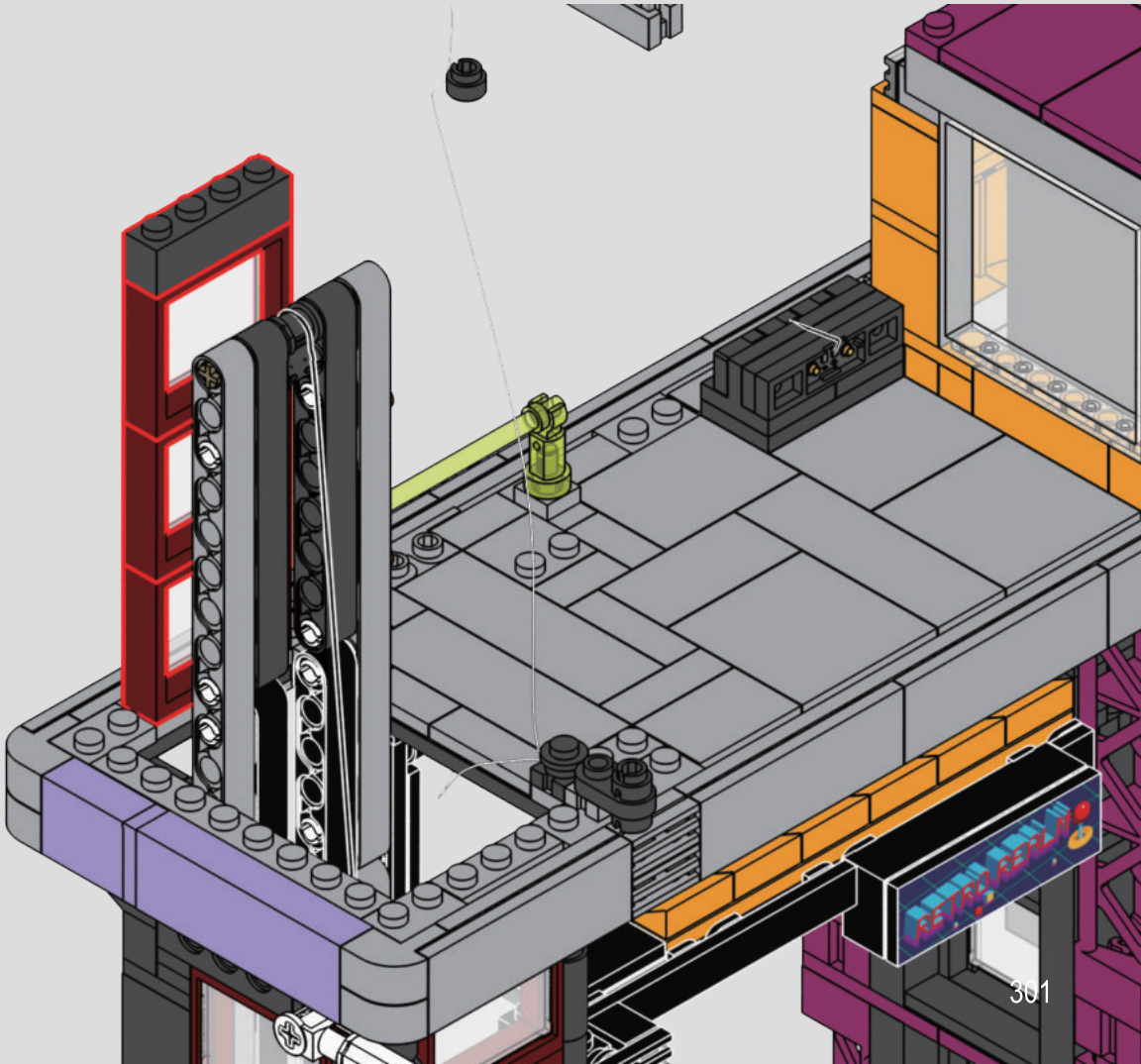

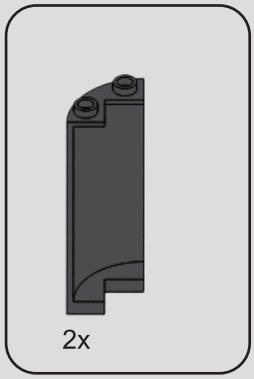

382

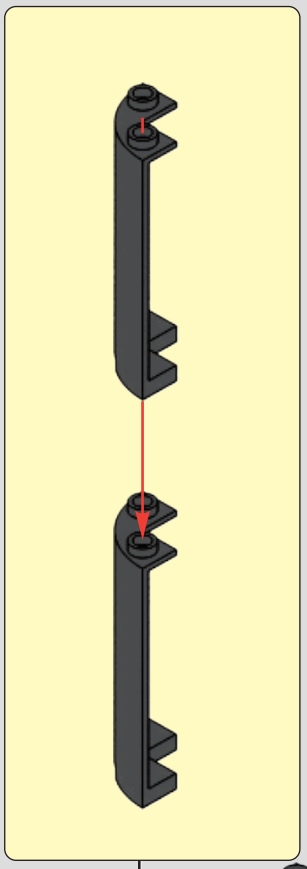

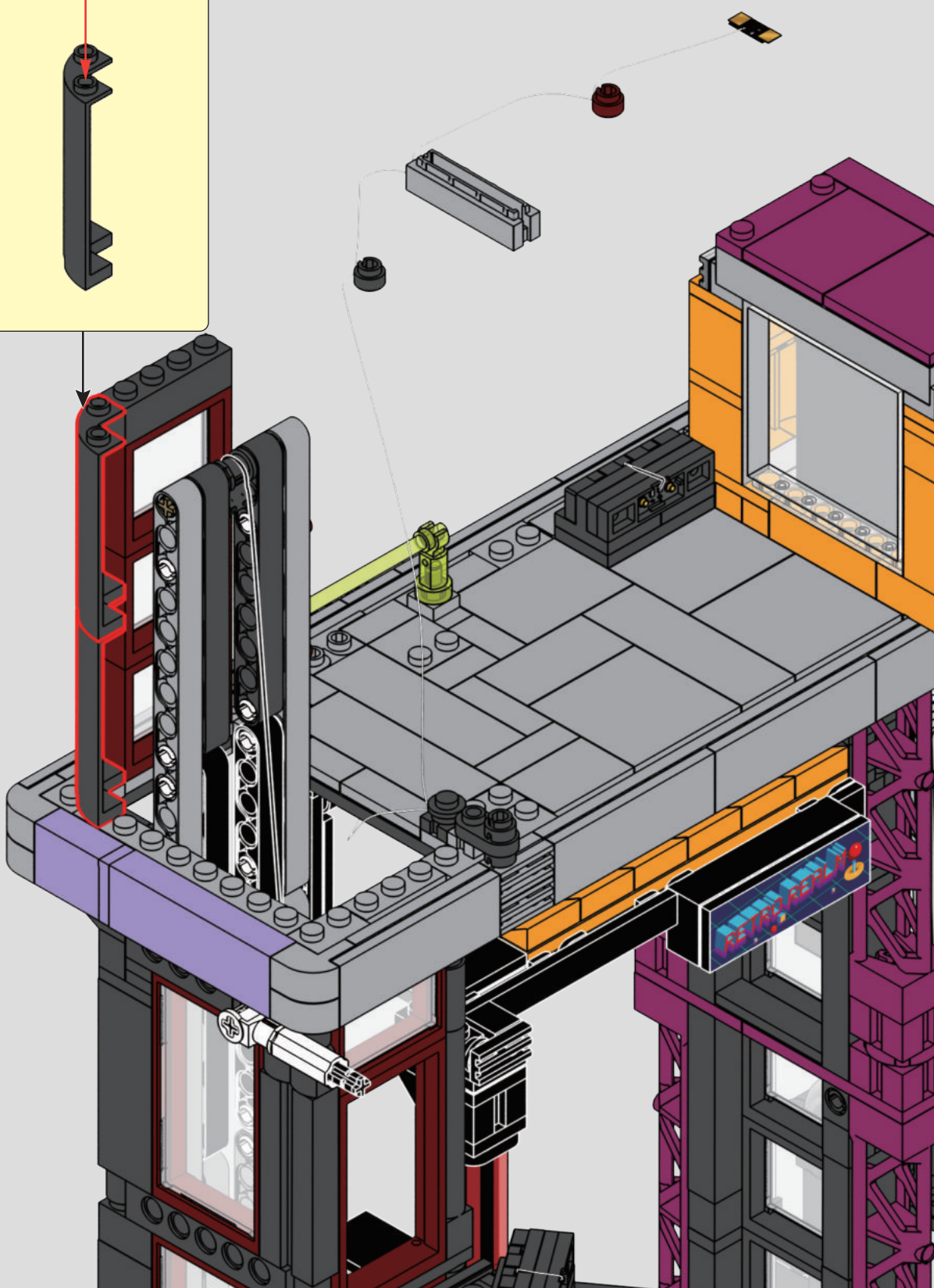

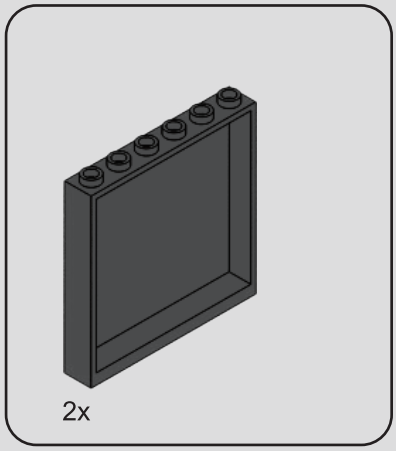

383

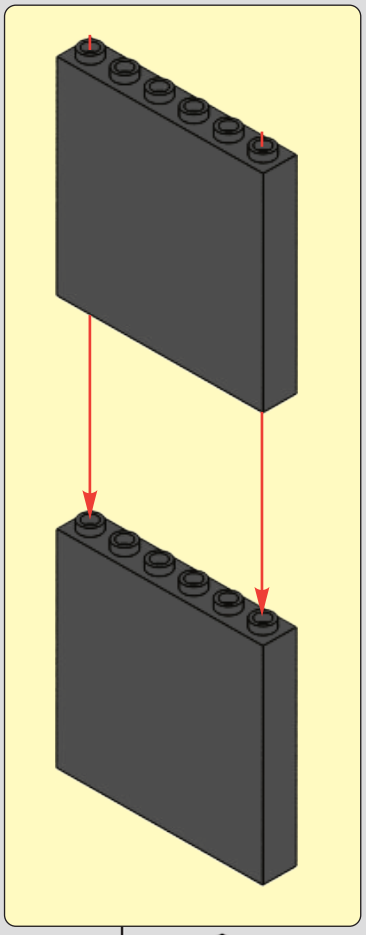

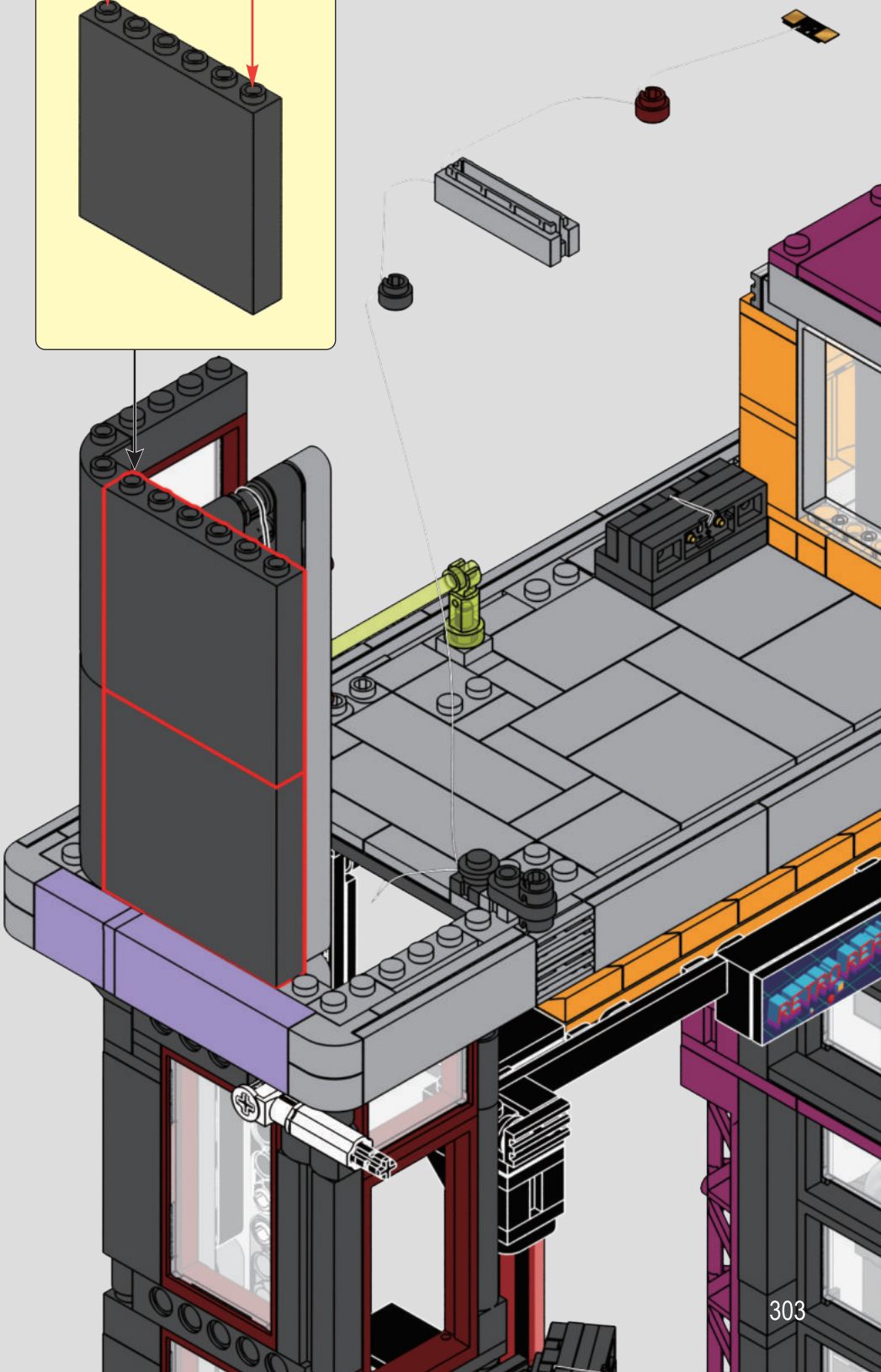

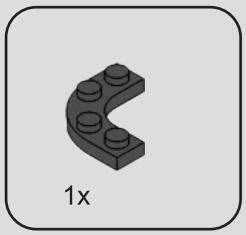

384

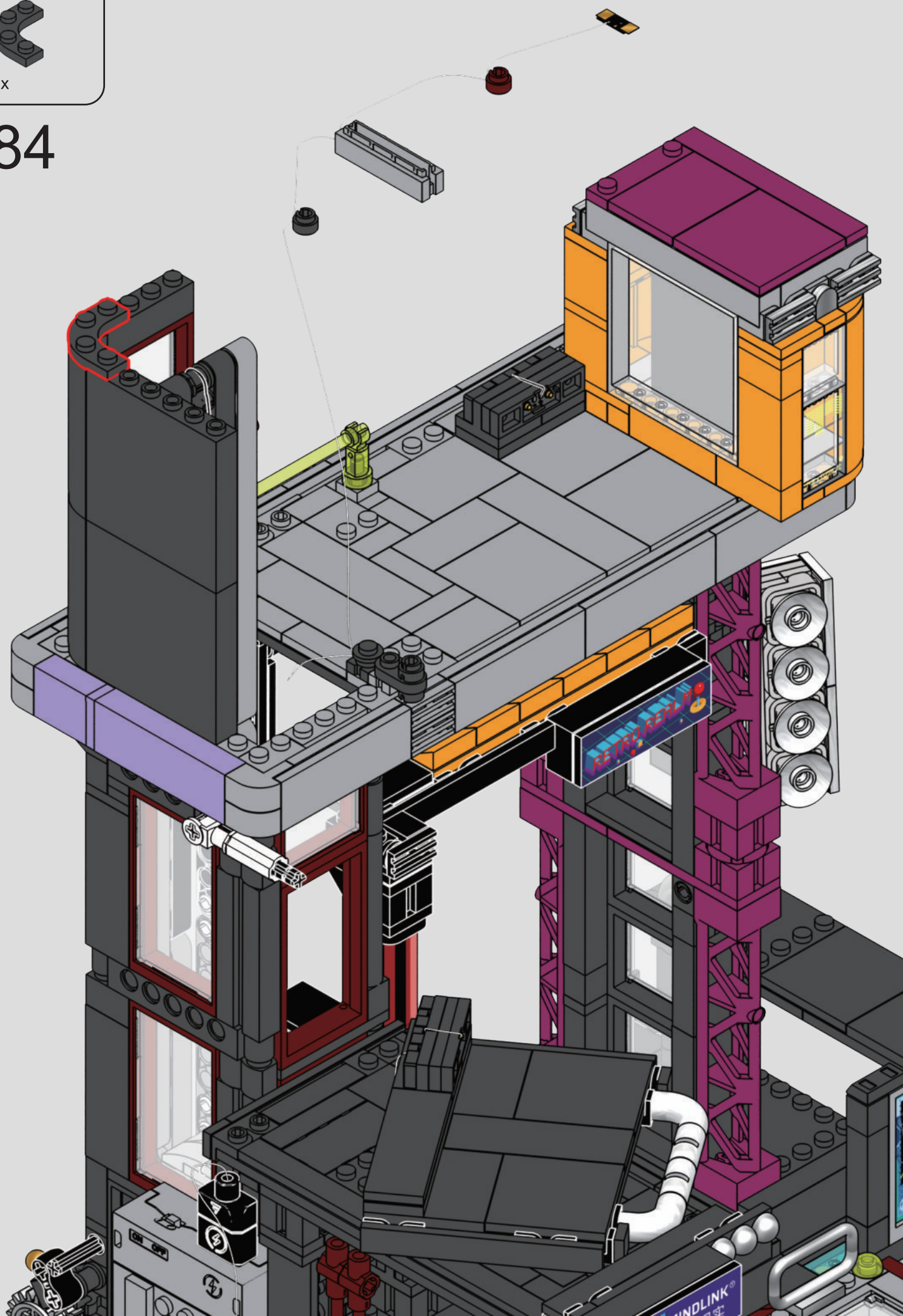

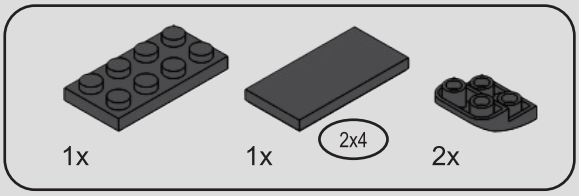

385

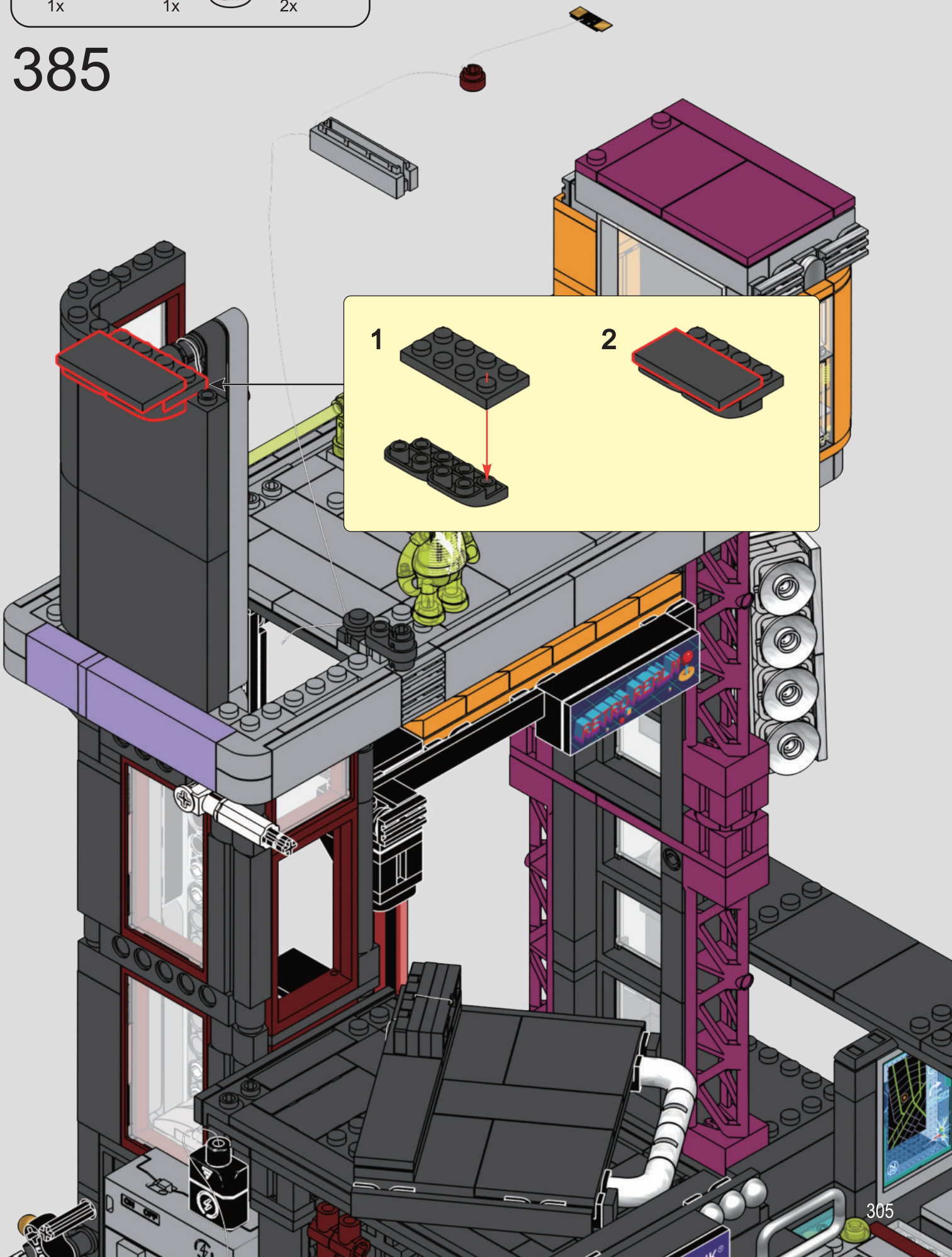

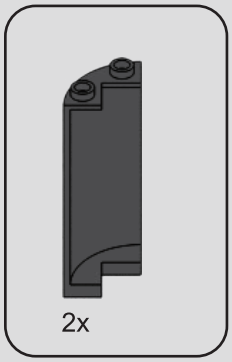

386

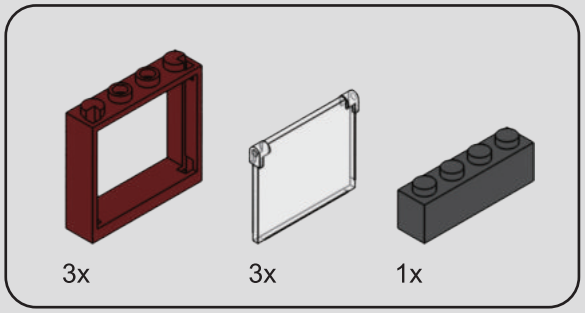

387

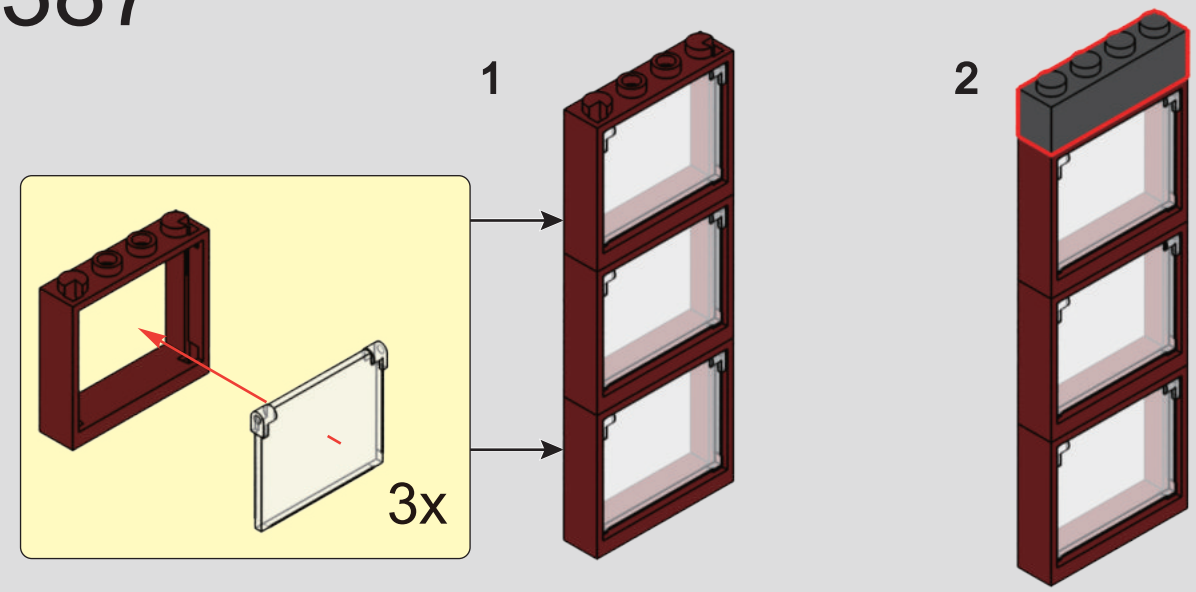

388

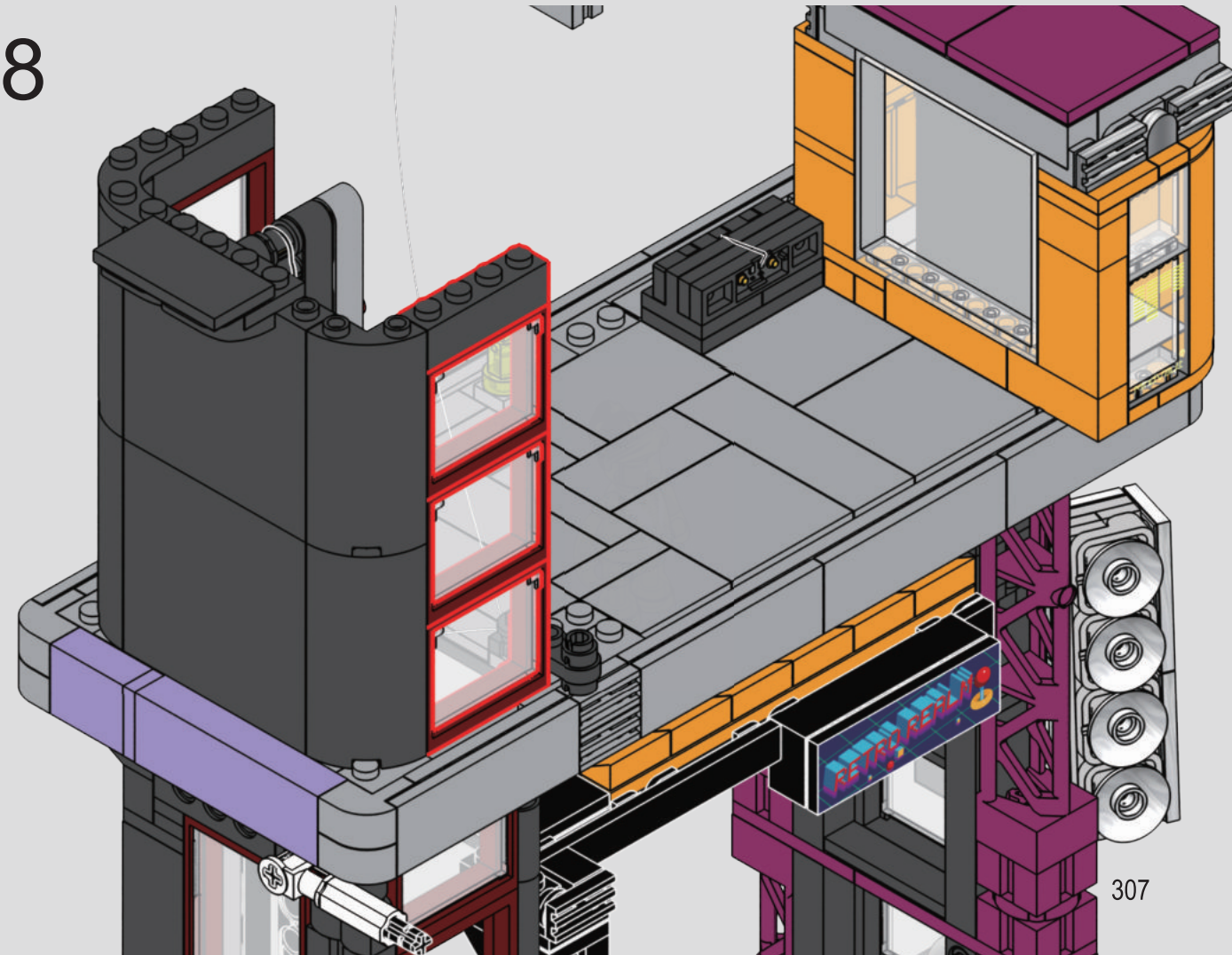

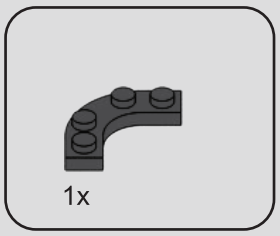

389

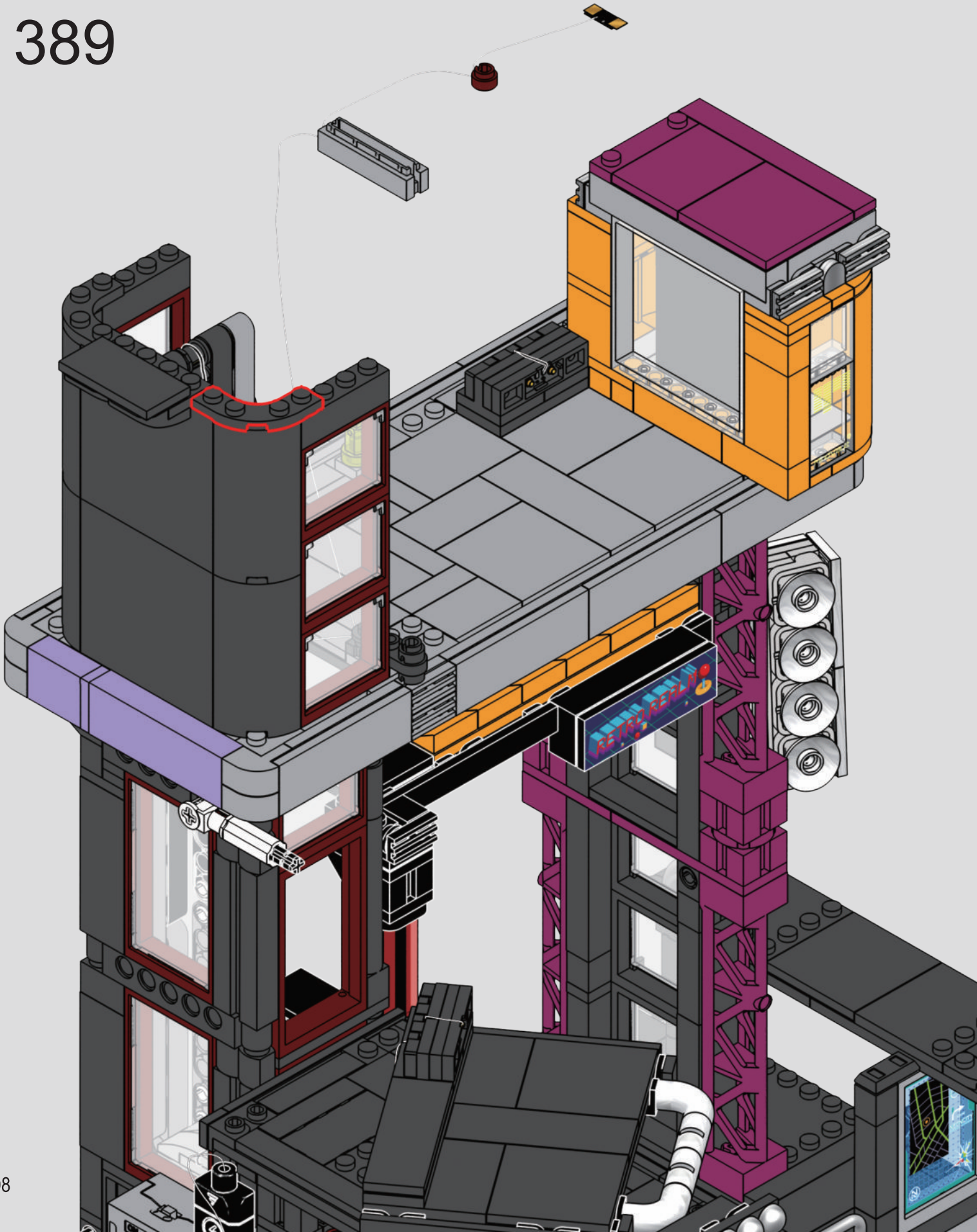

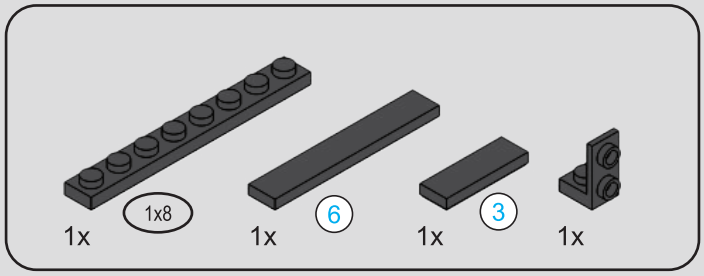



390

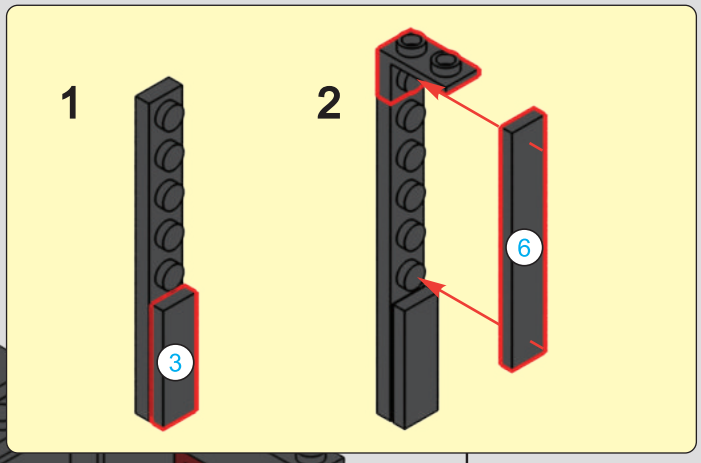

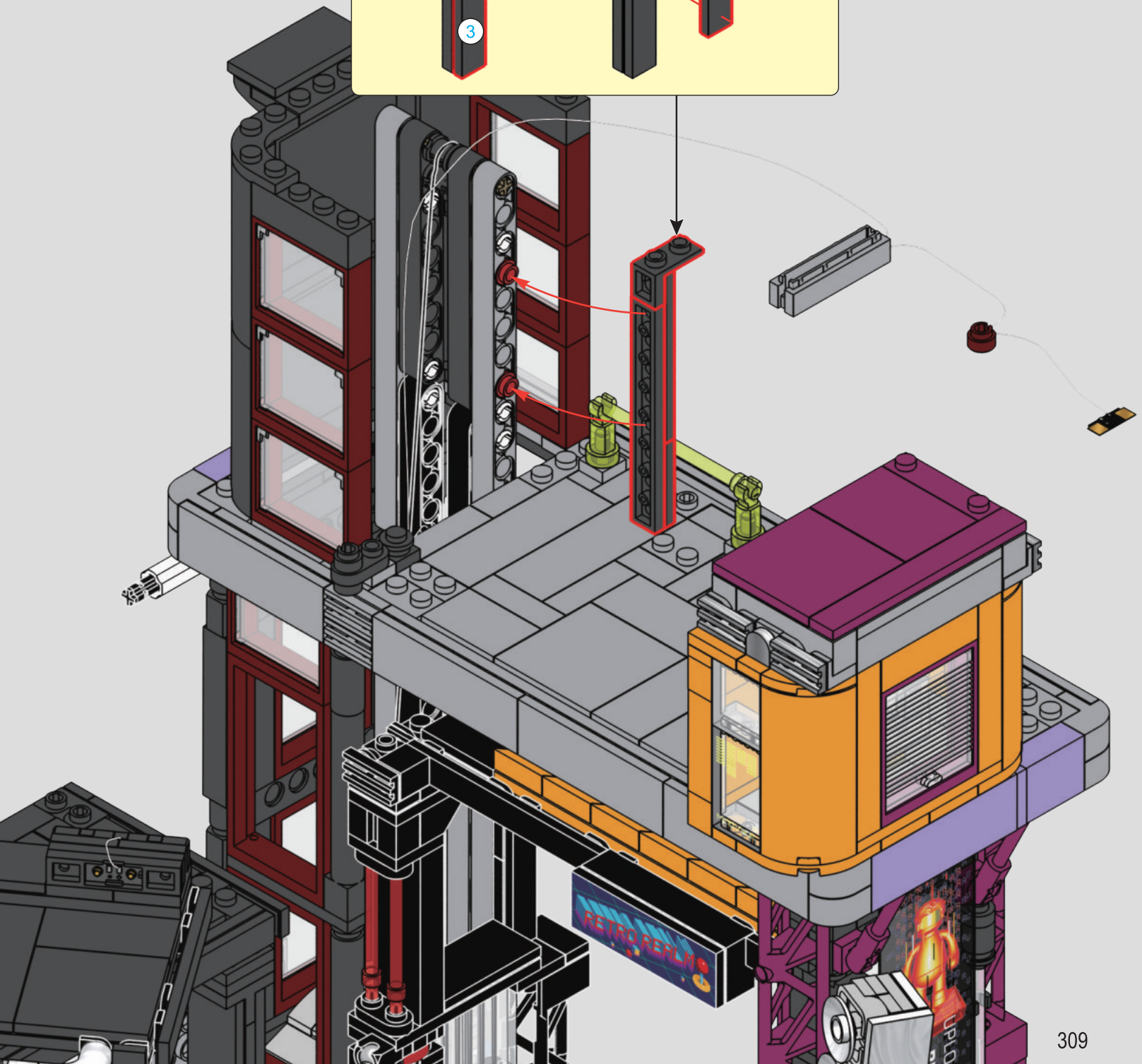

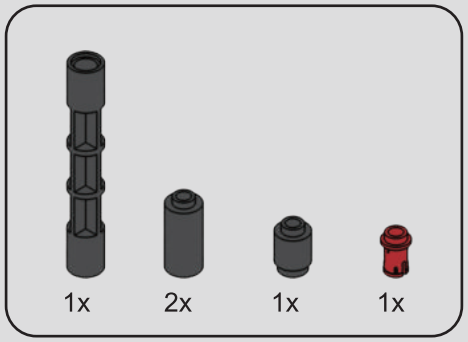

391

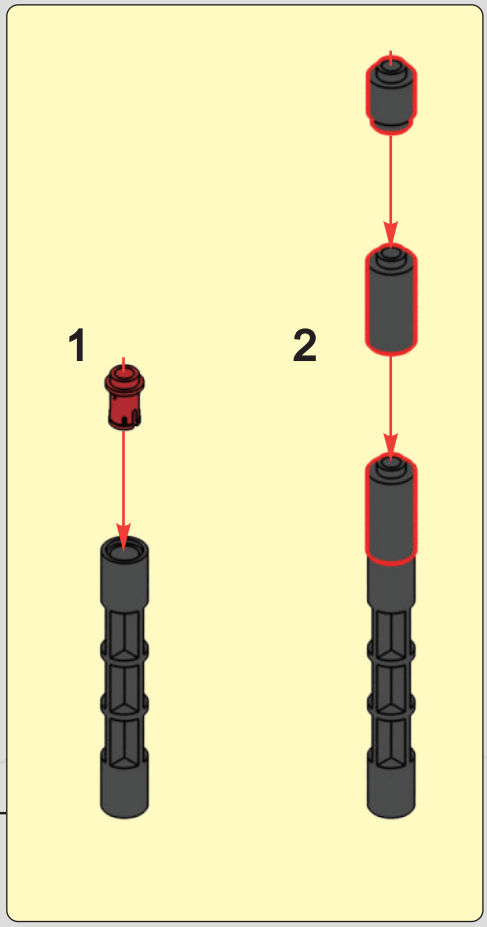

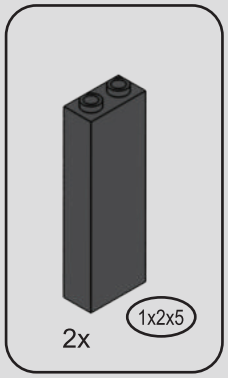

392

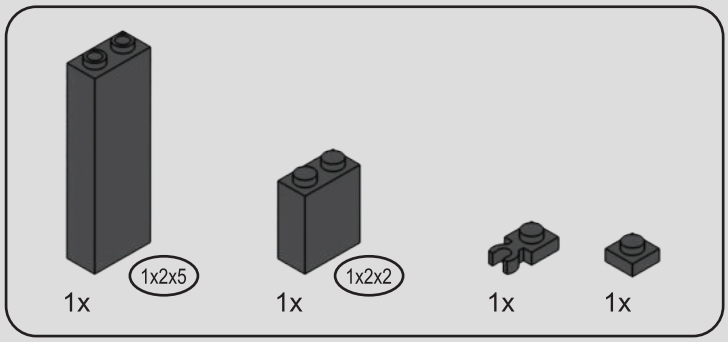

393

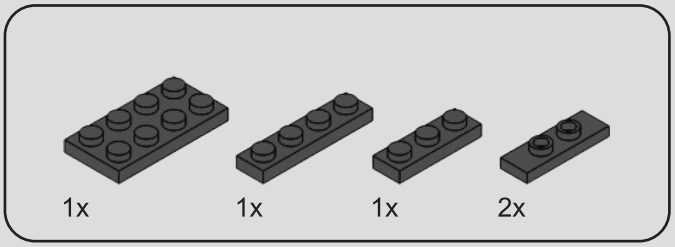

394

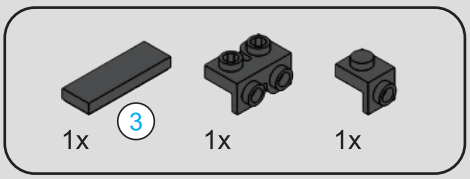

395

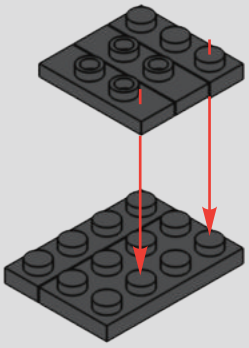

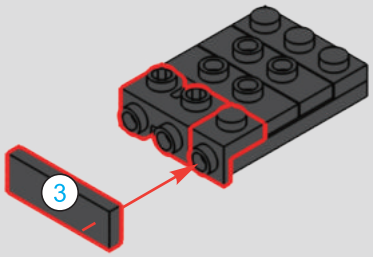

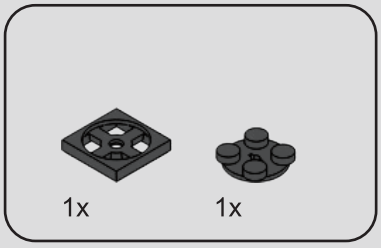

396

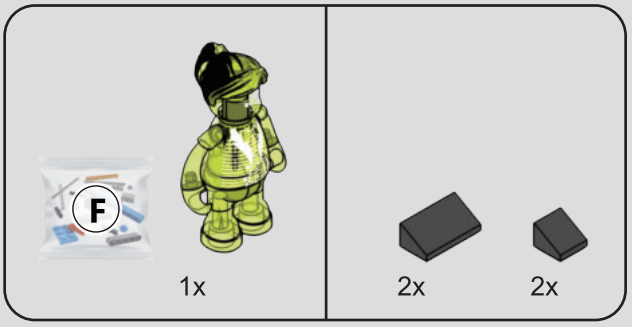

397

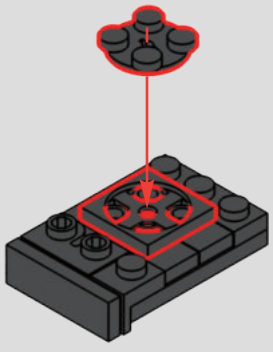

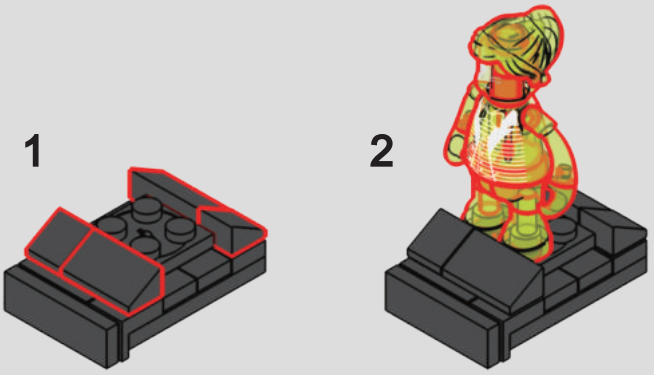

398

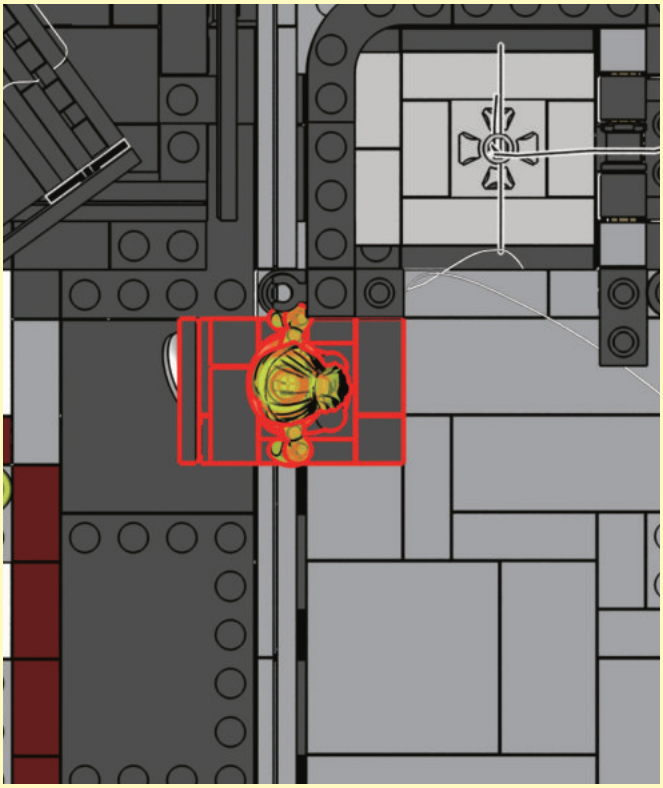

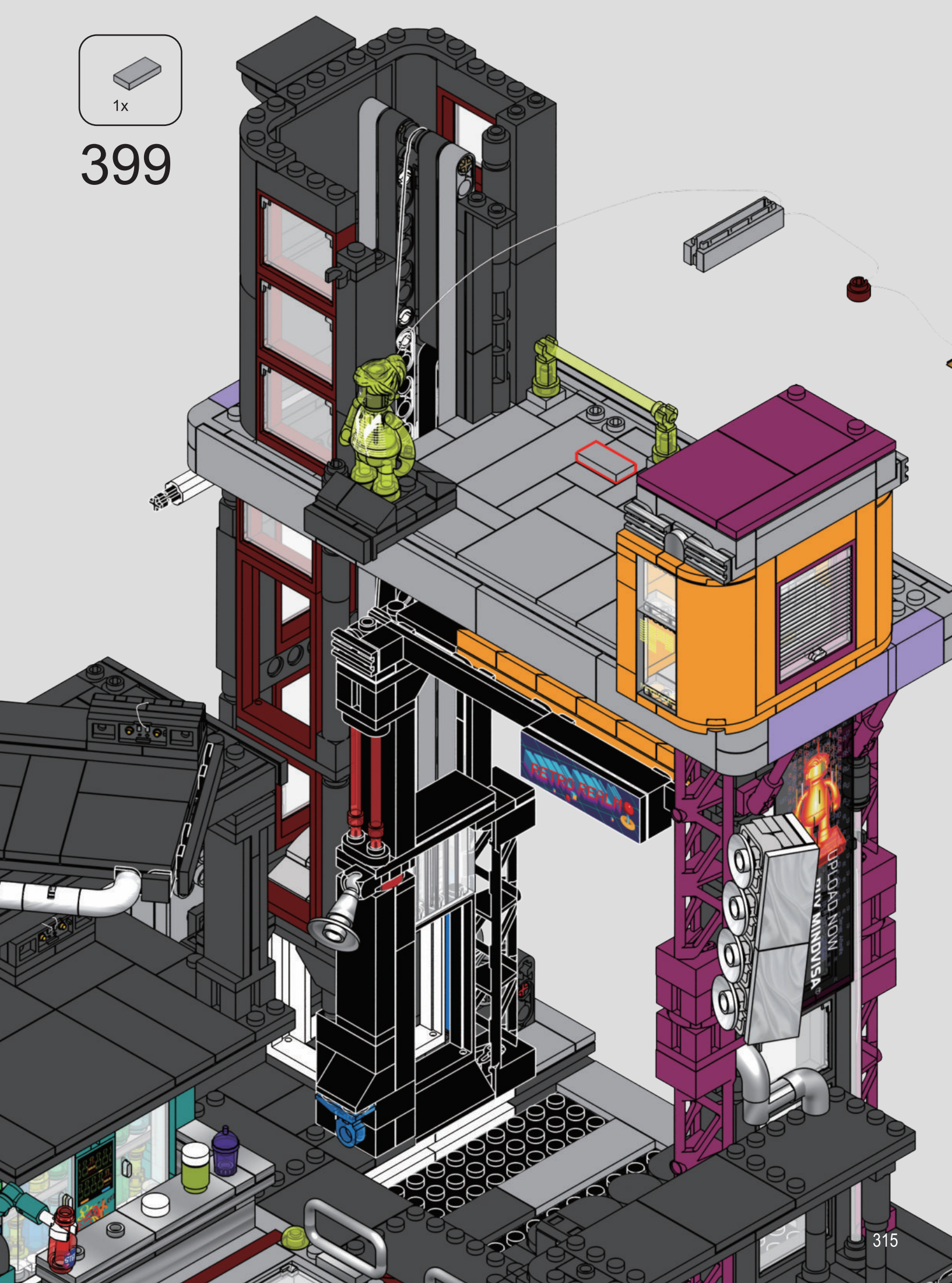
1x
399
RETRO REALM
UPLOAD NOW
MINDVISA

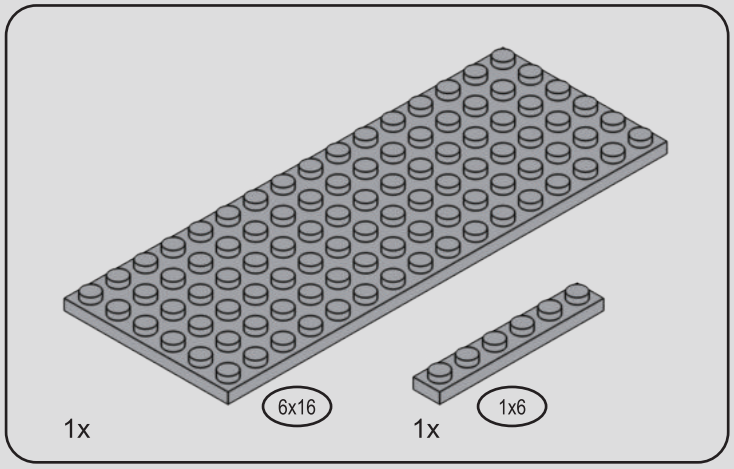

400

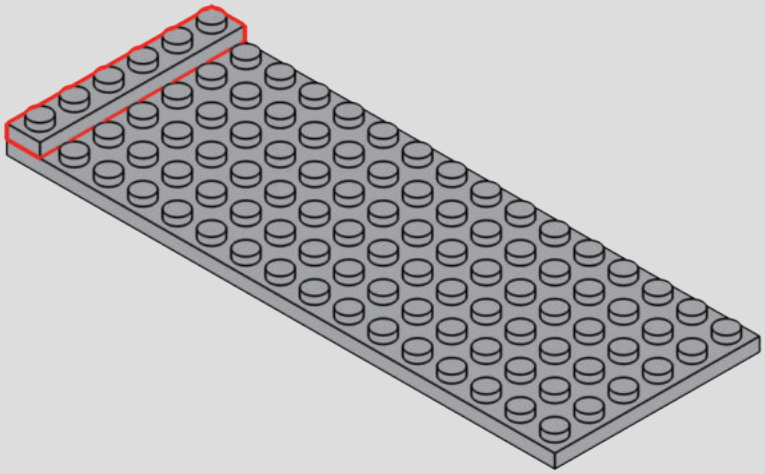

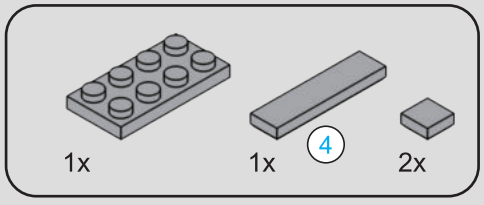



401

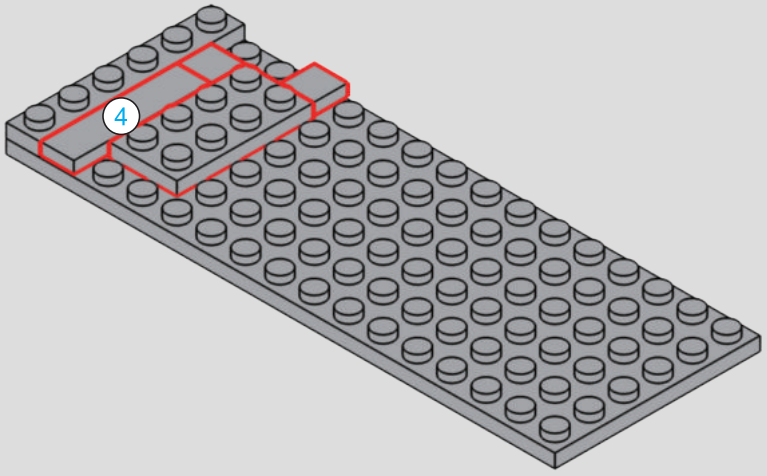

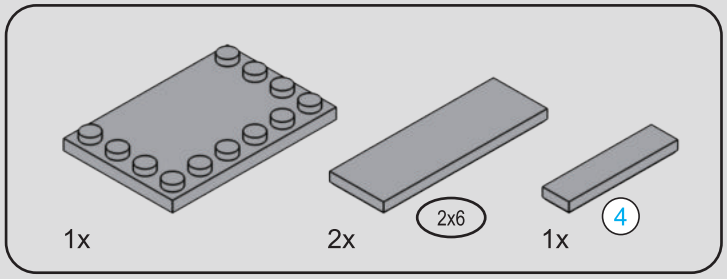



402

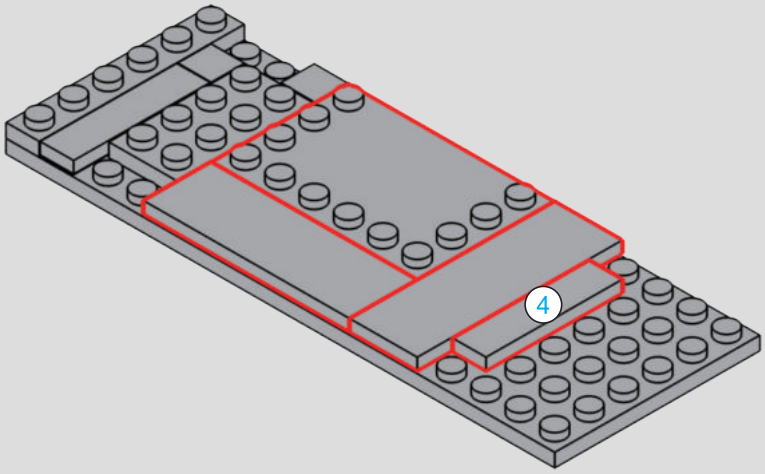

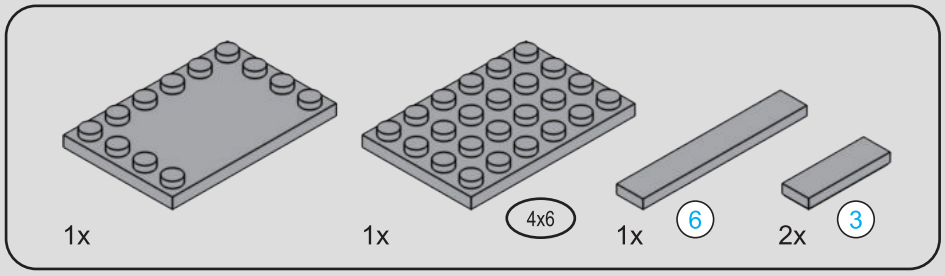

403

1

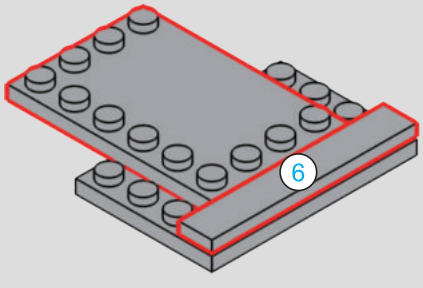

2

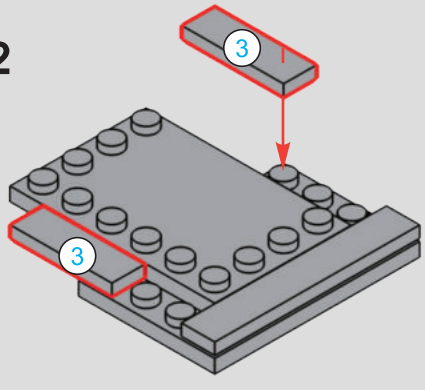



404

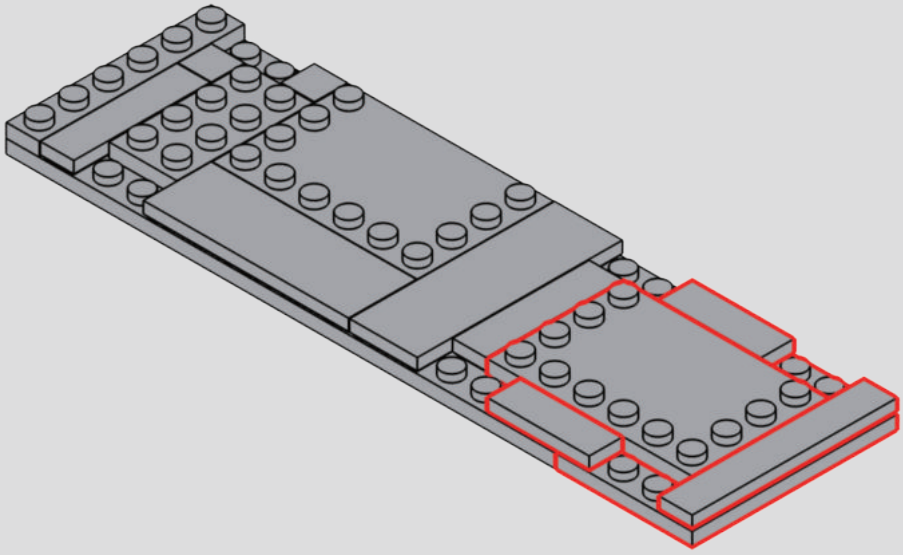

405

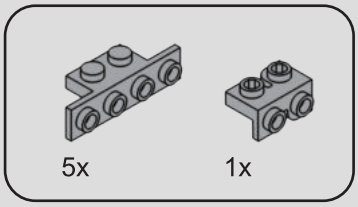

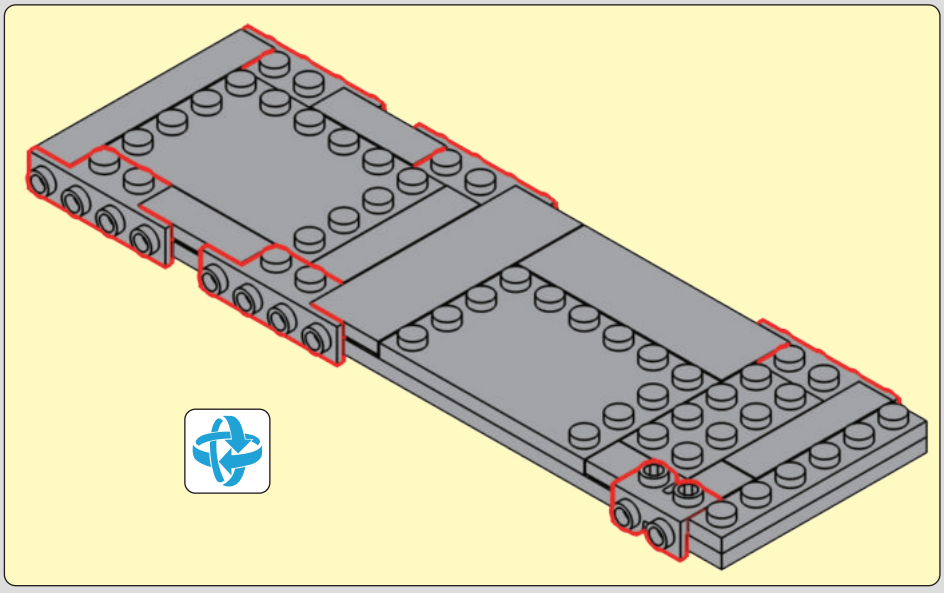

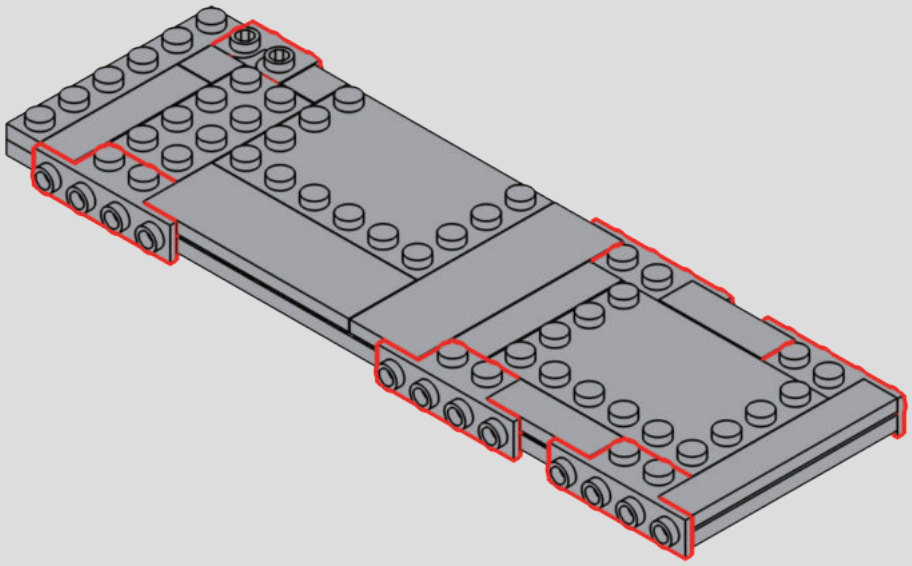

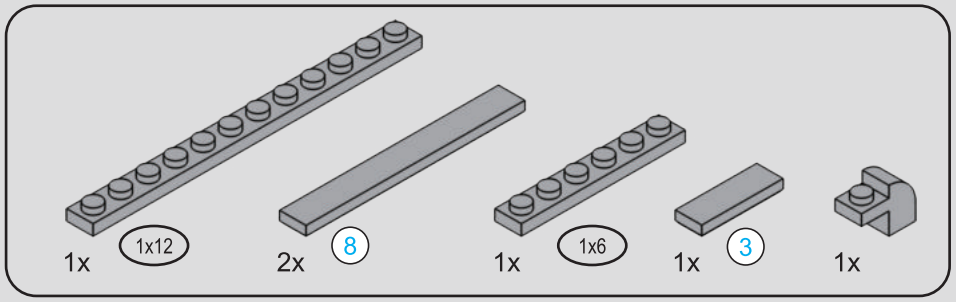

406



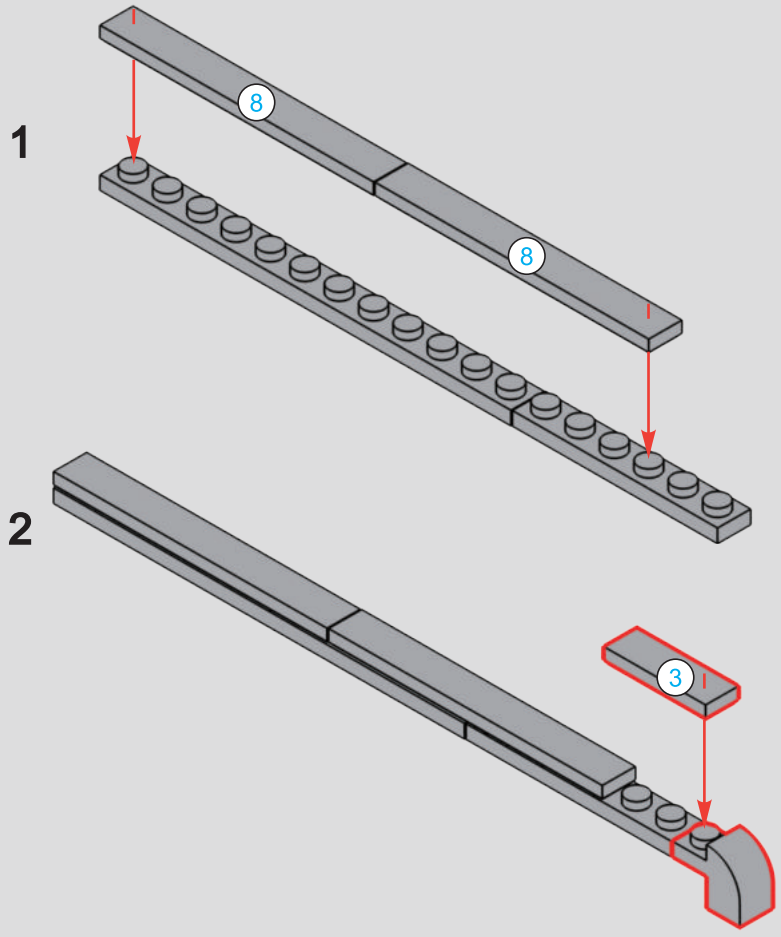

407

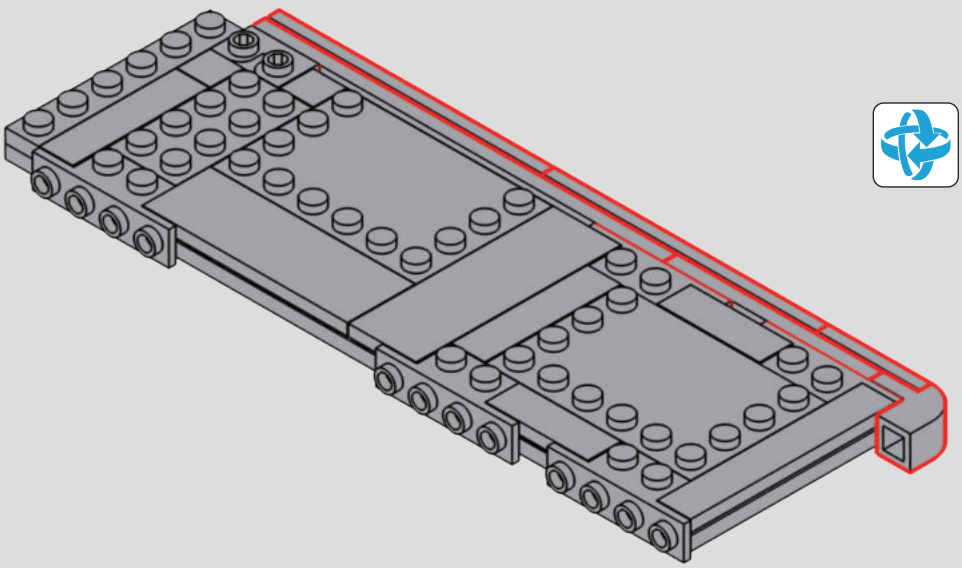

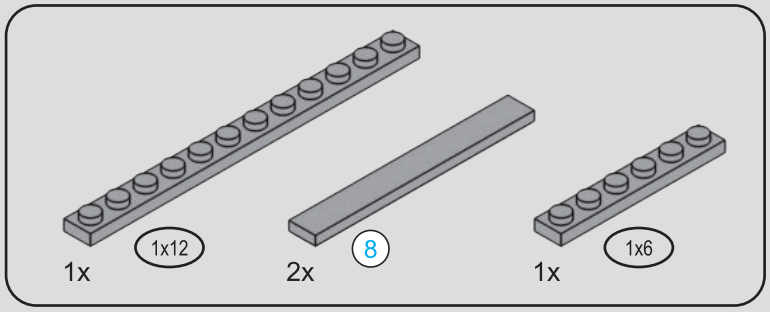

408



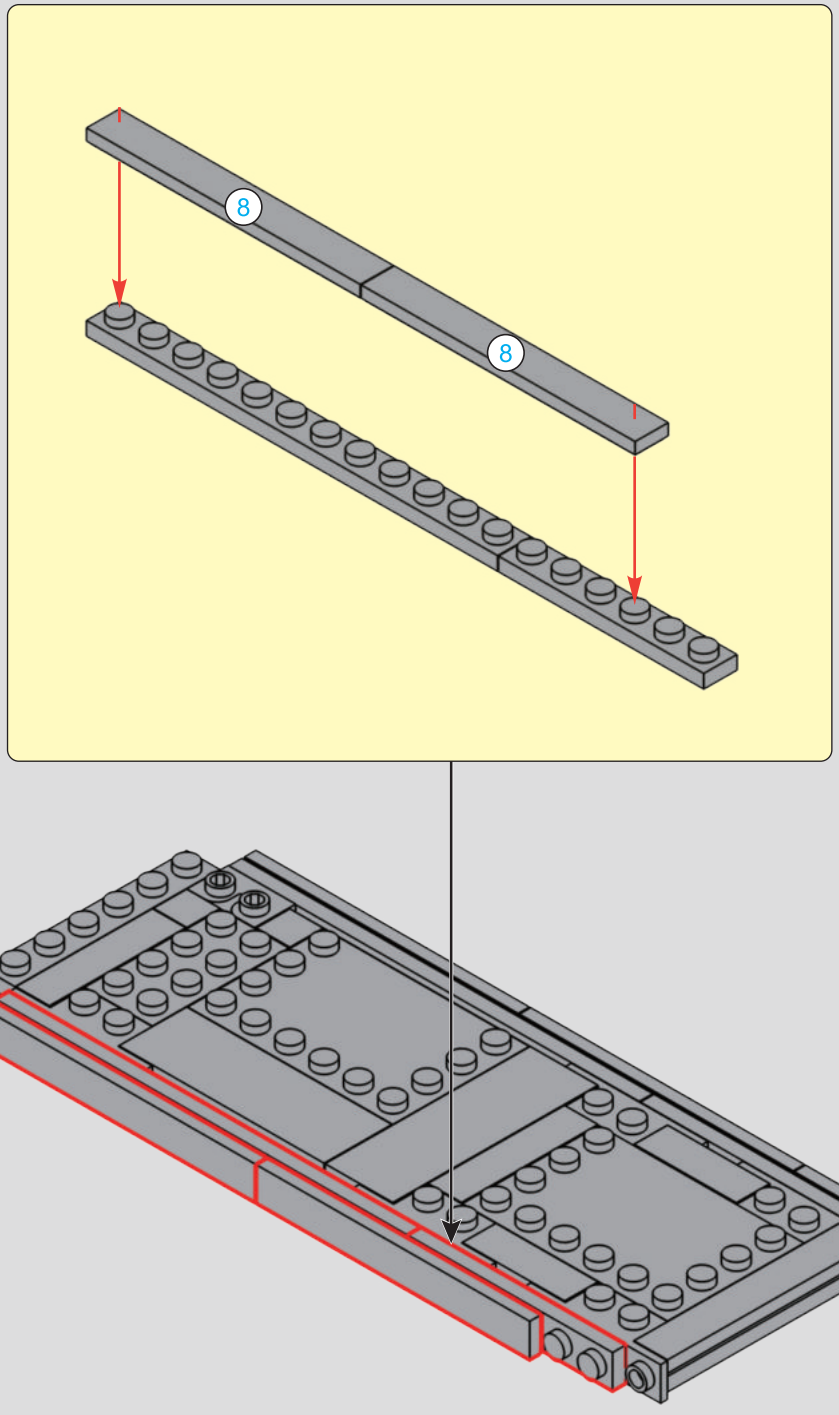

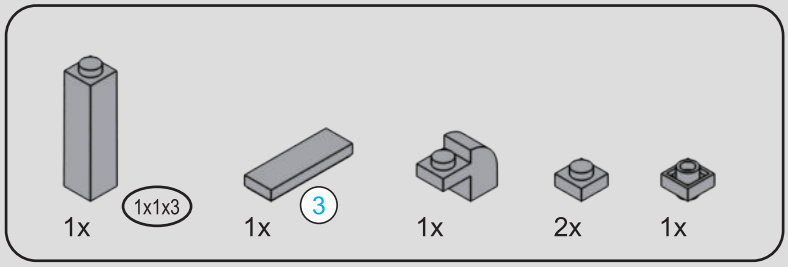

409

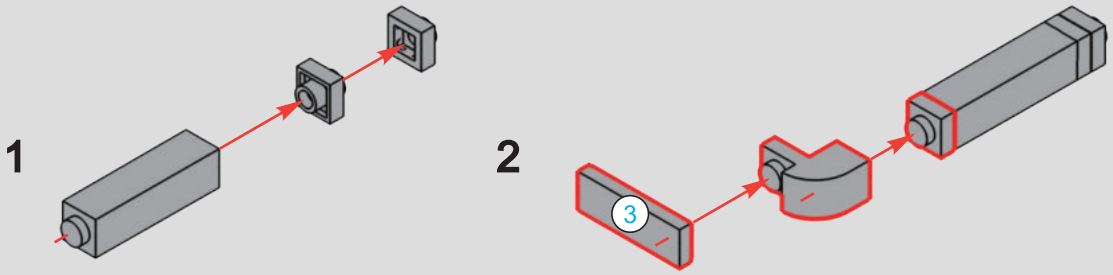

410

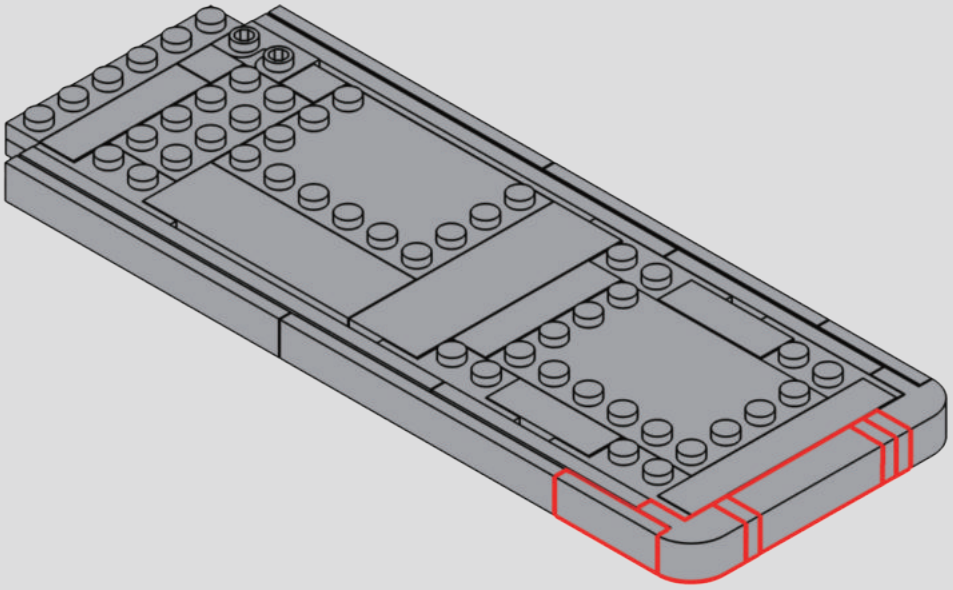

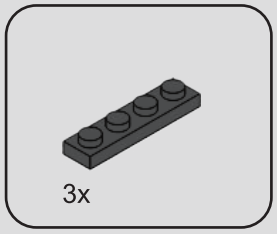

411

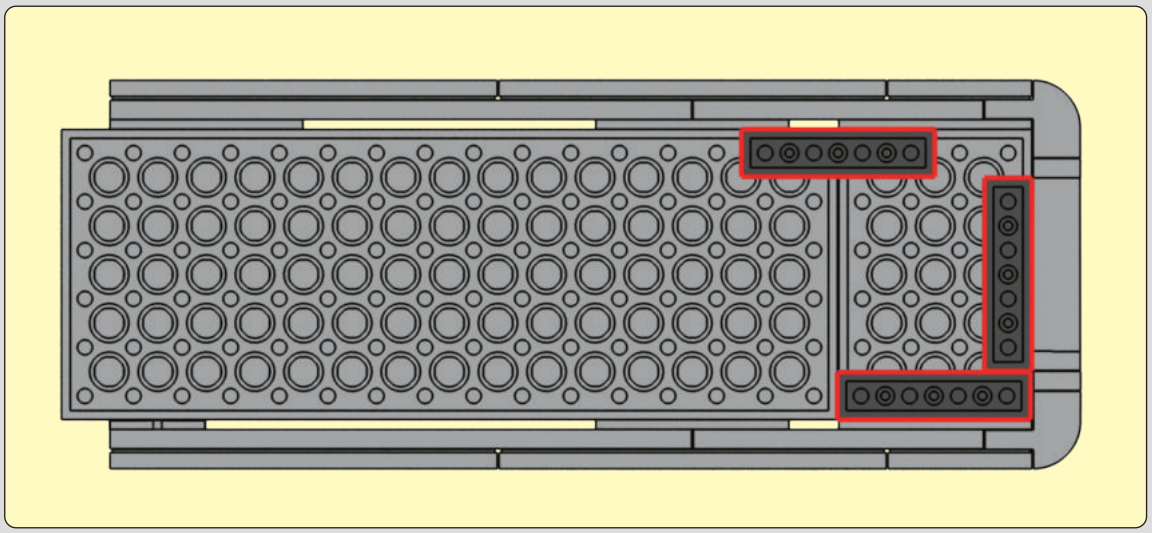

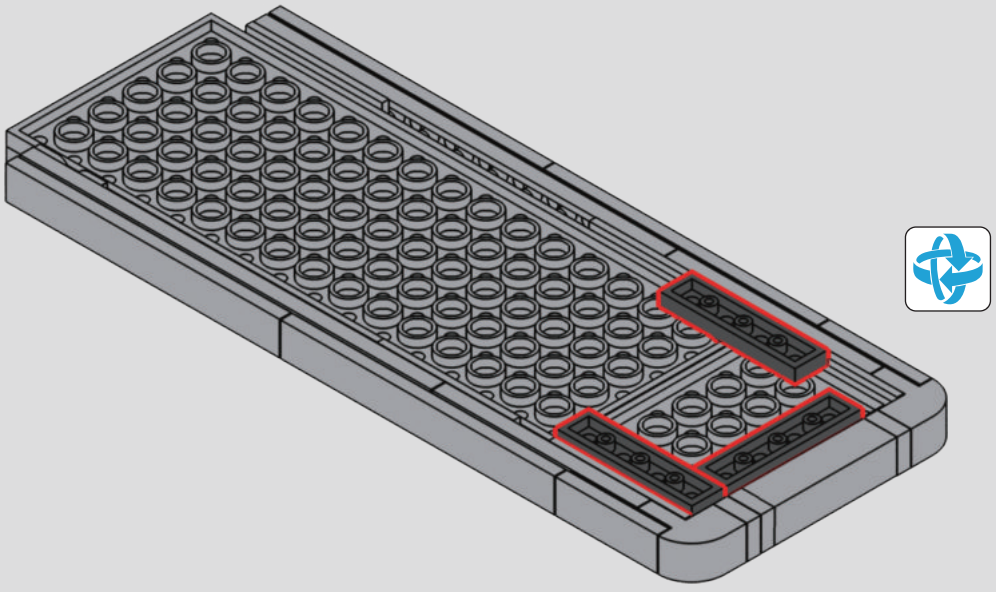

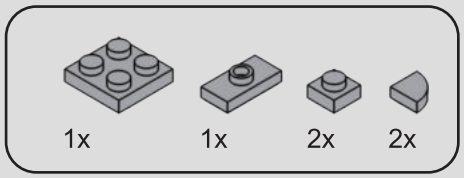

412

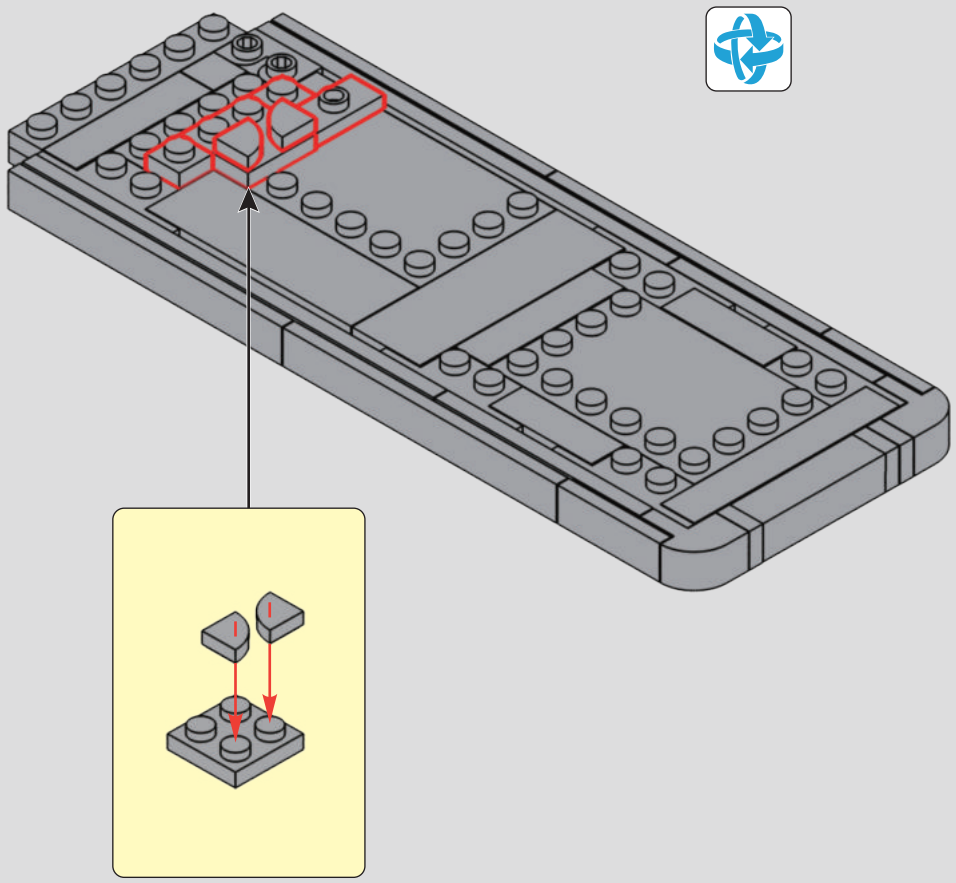

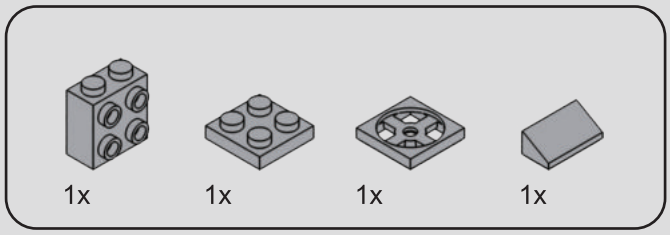

413

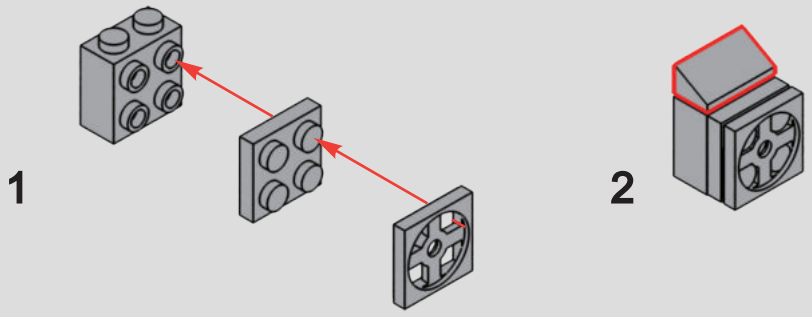

414

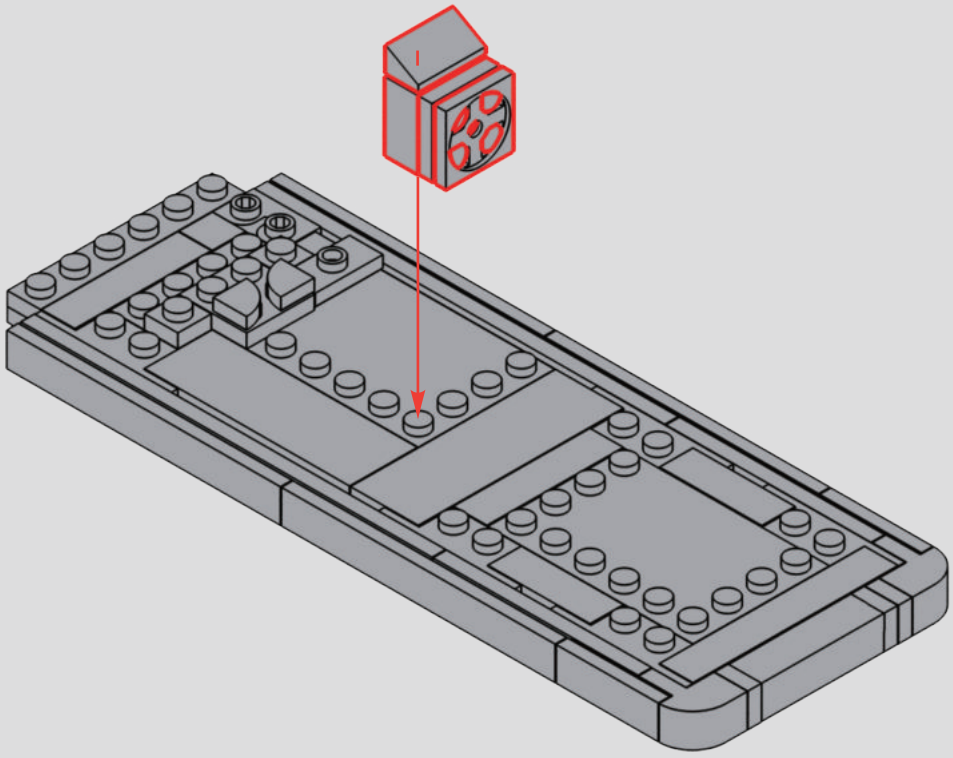

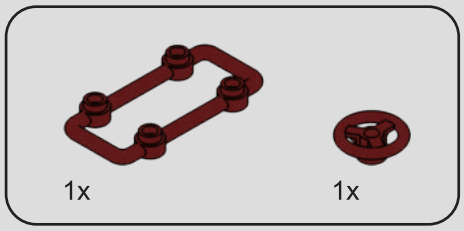

415

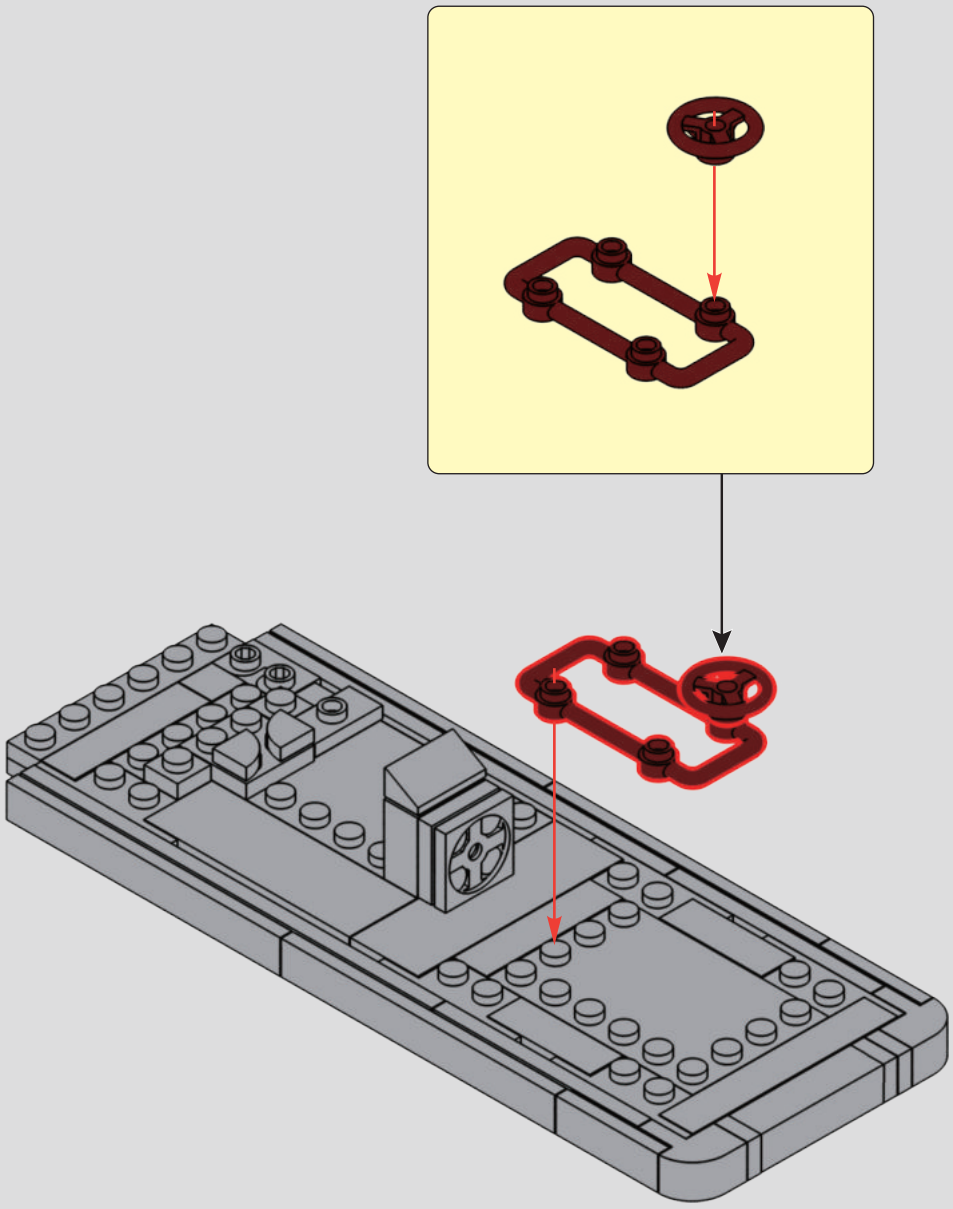

416

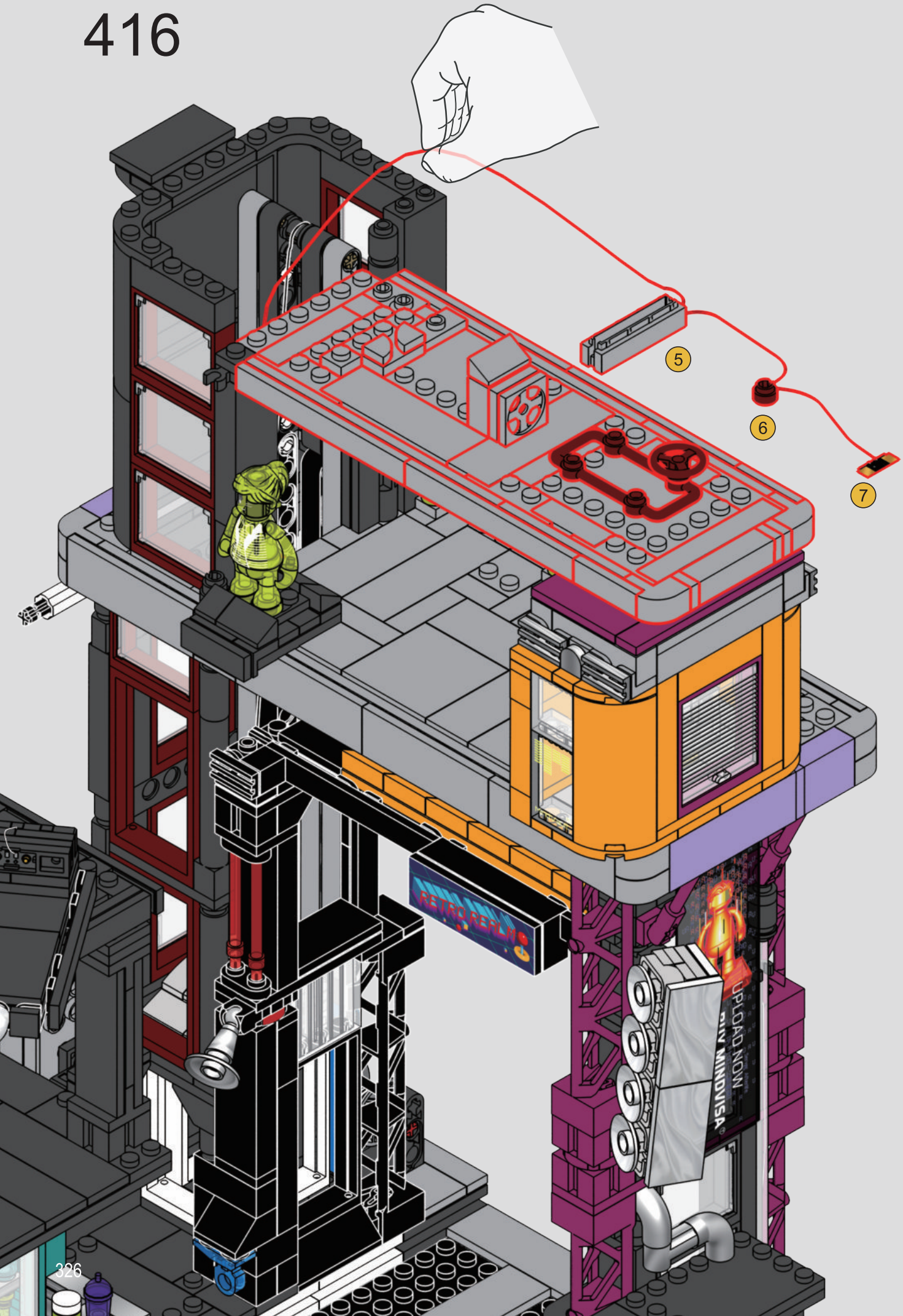

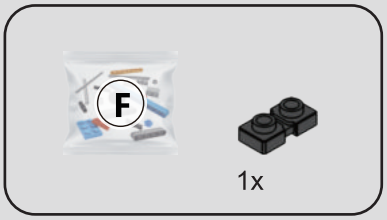

417

1

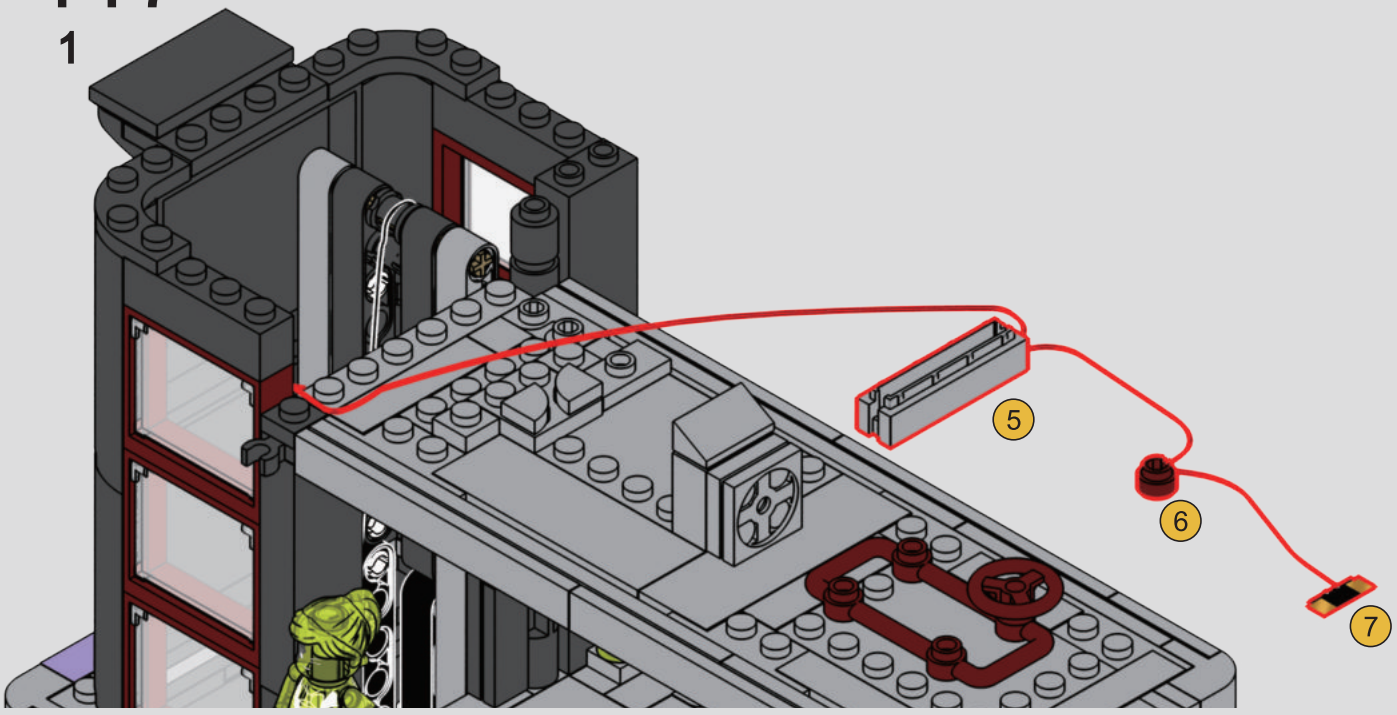

2

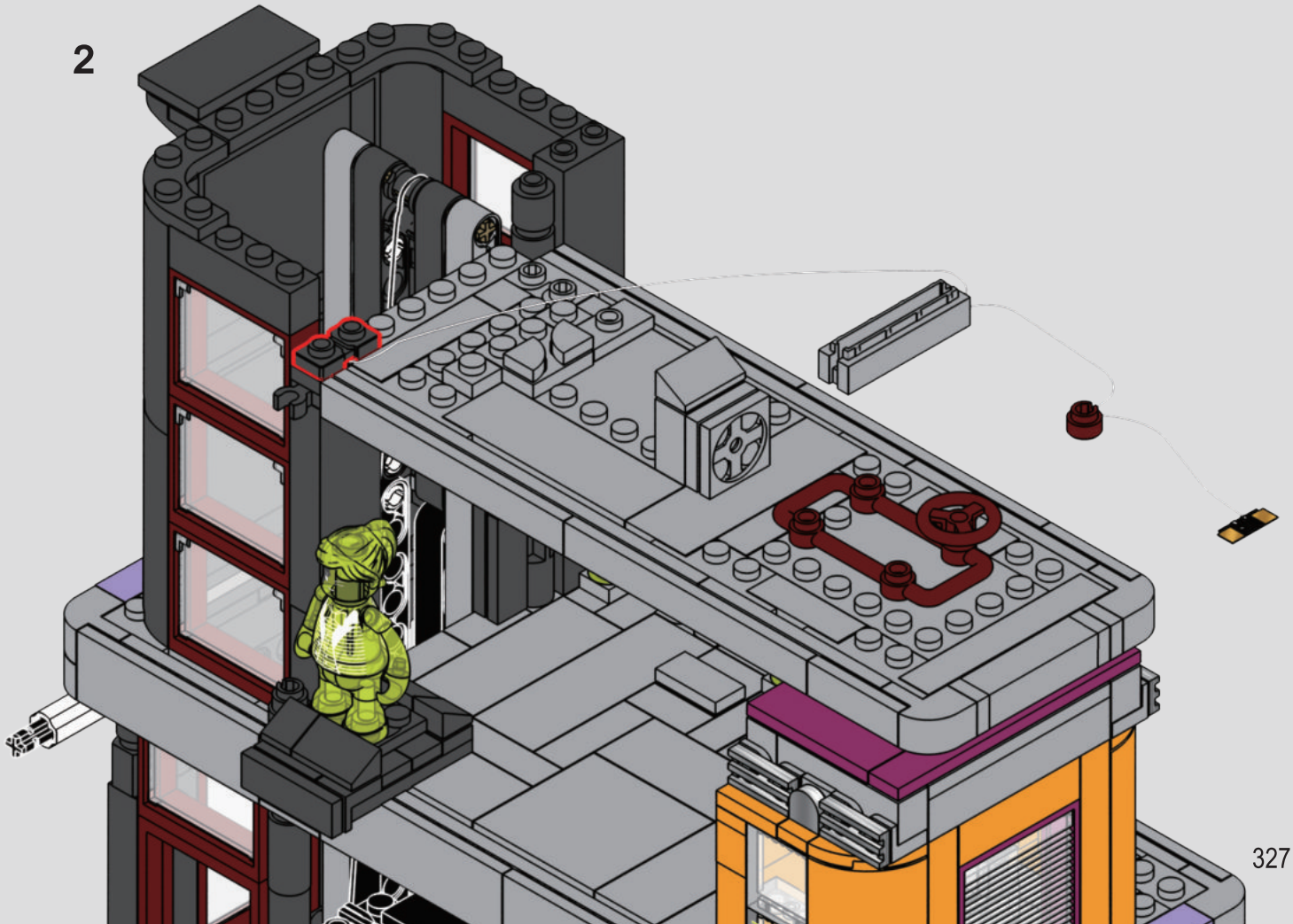

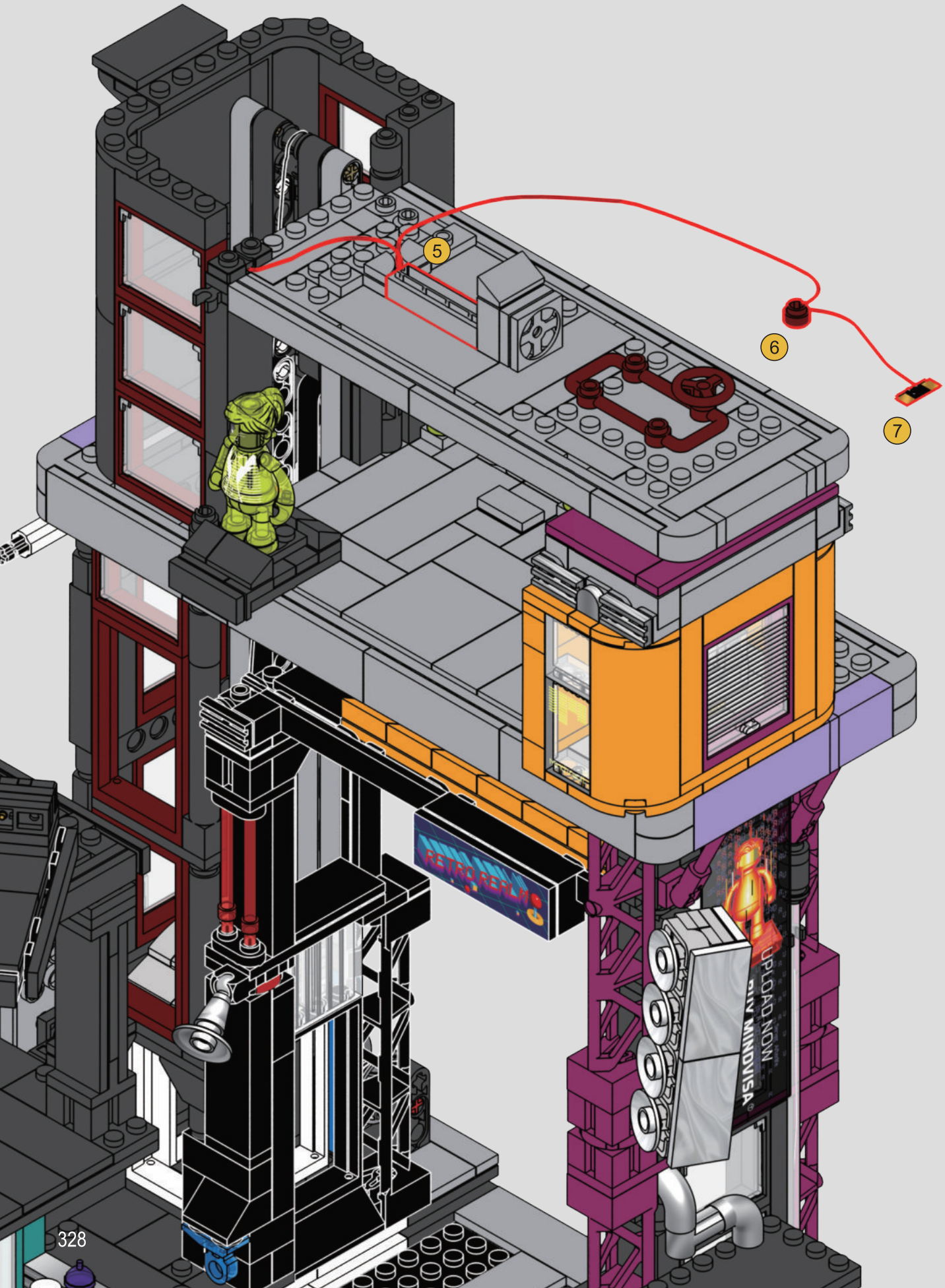
5
6
7
RETRO REALM
UPLOAD NOW



419

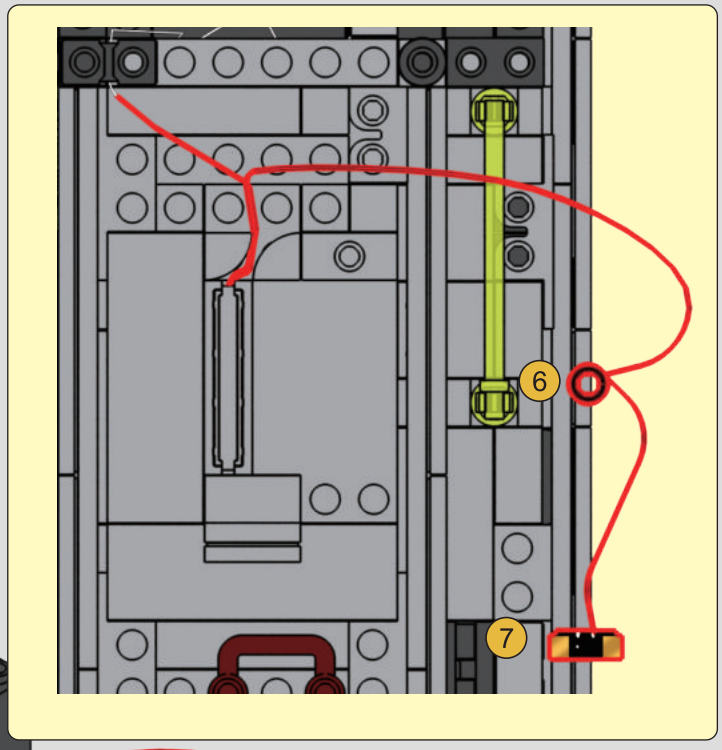

1

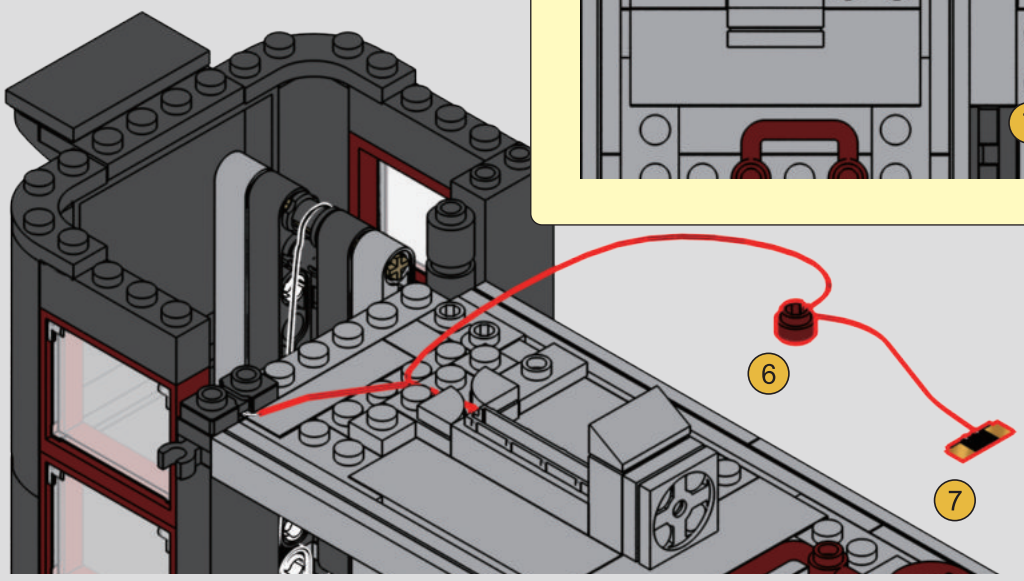

2

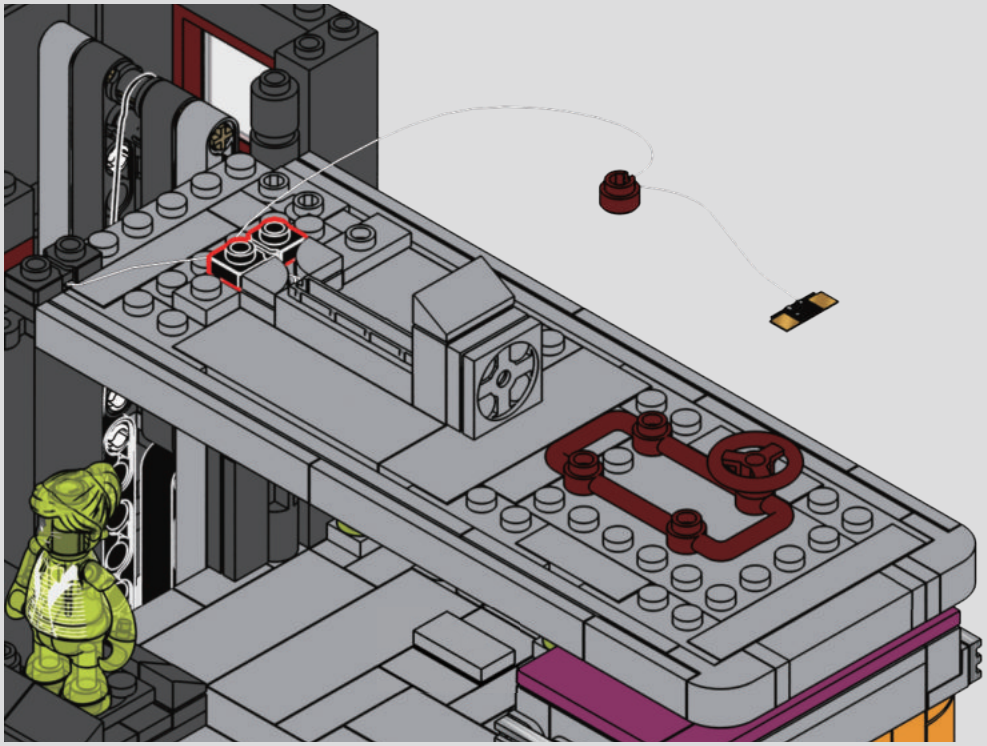

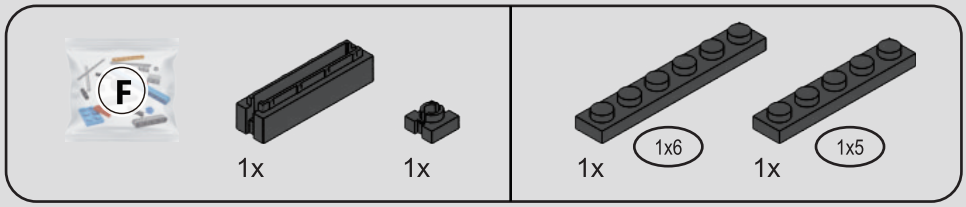

420

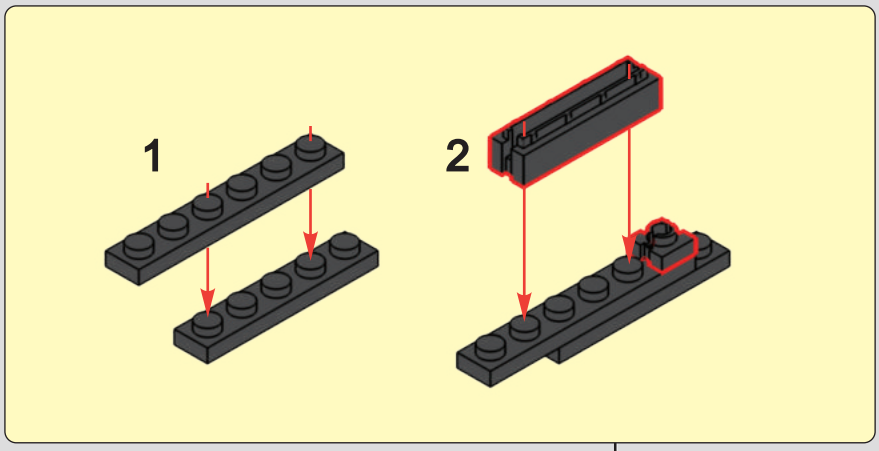

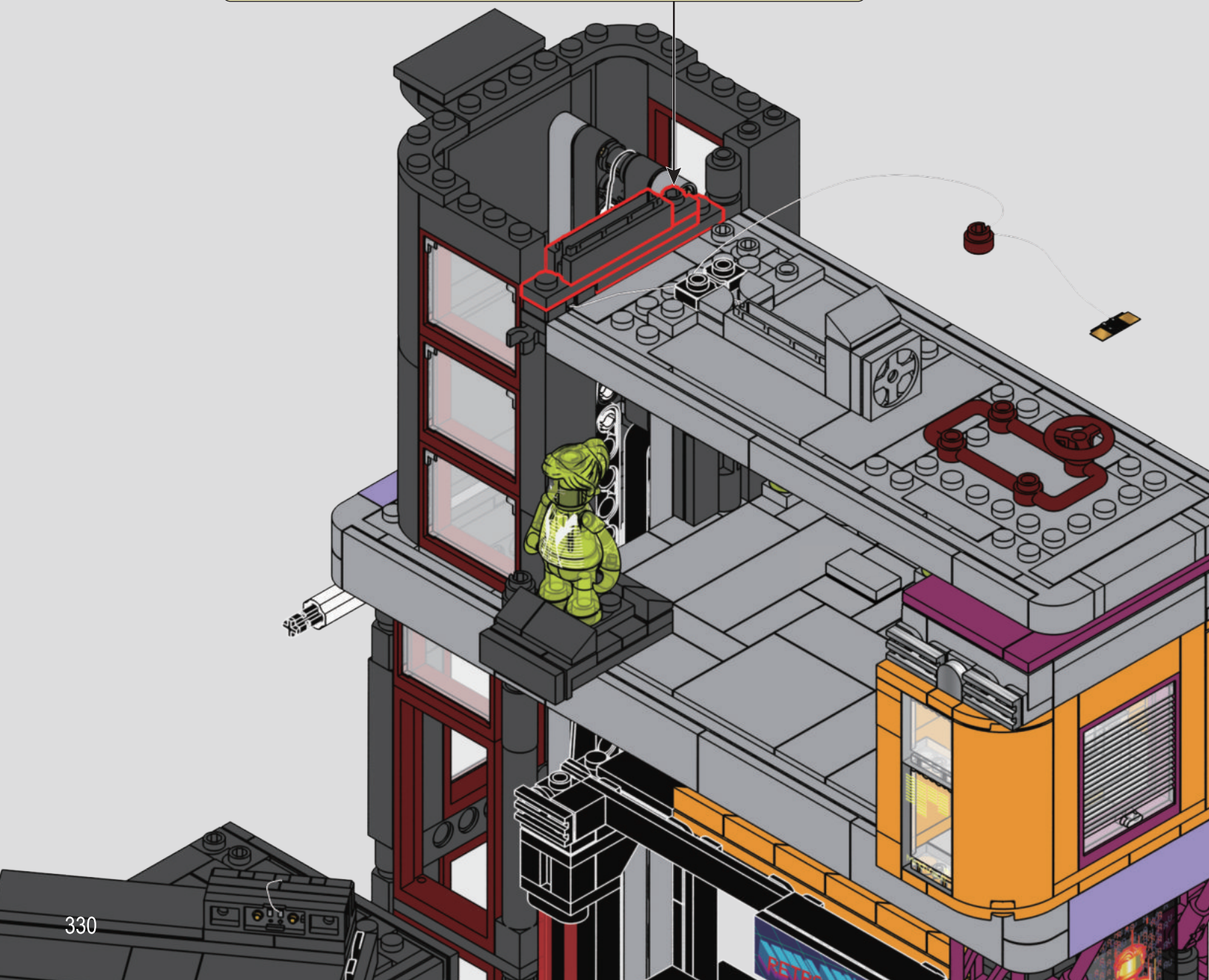

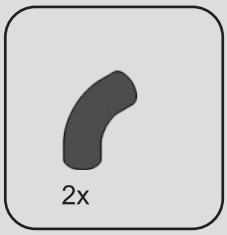

421

1

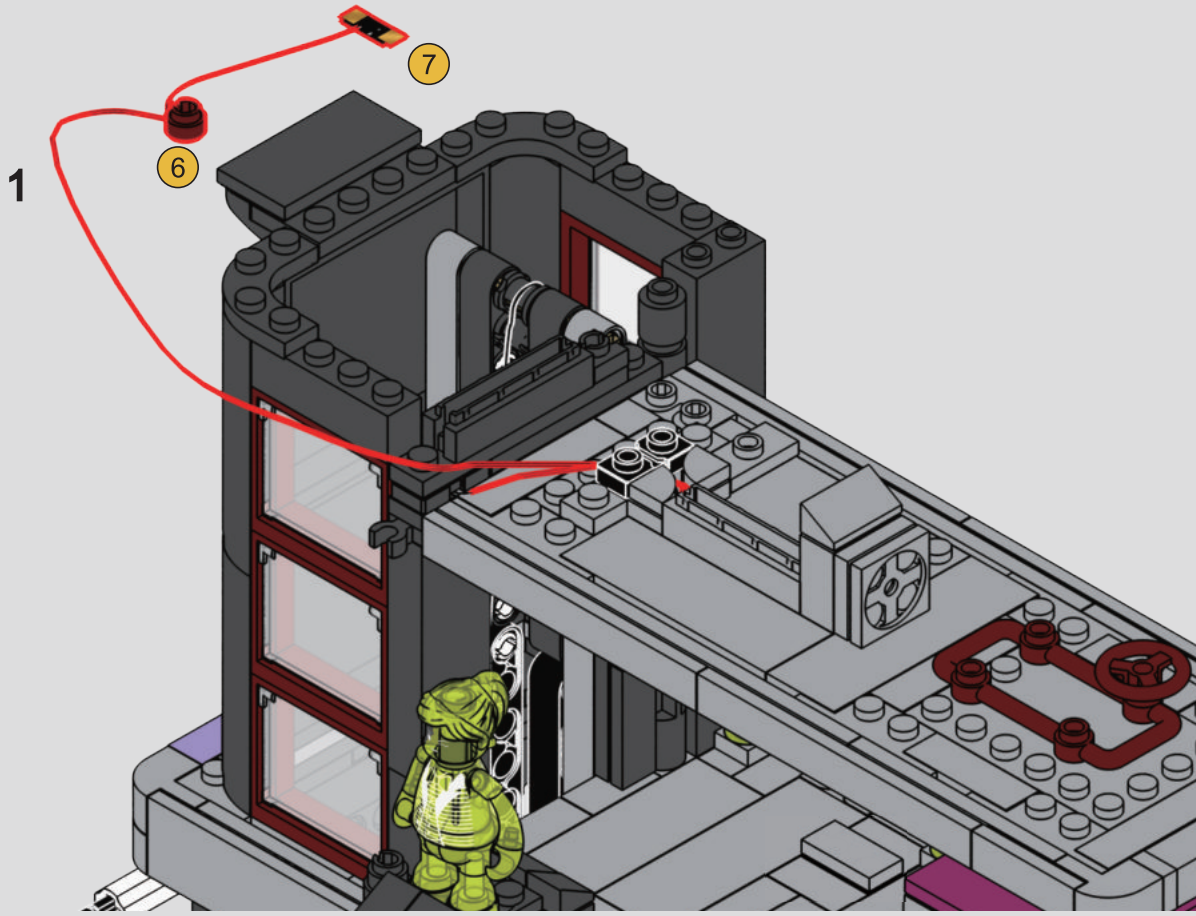

2

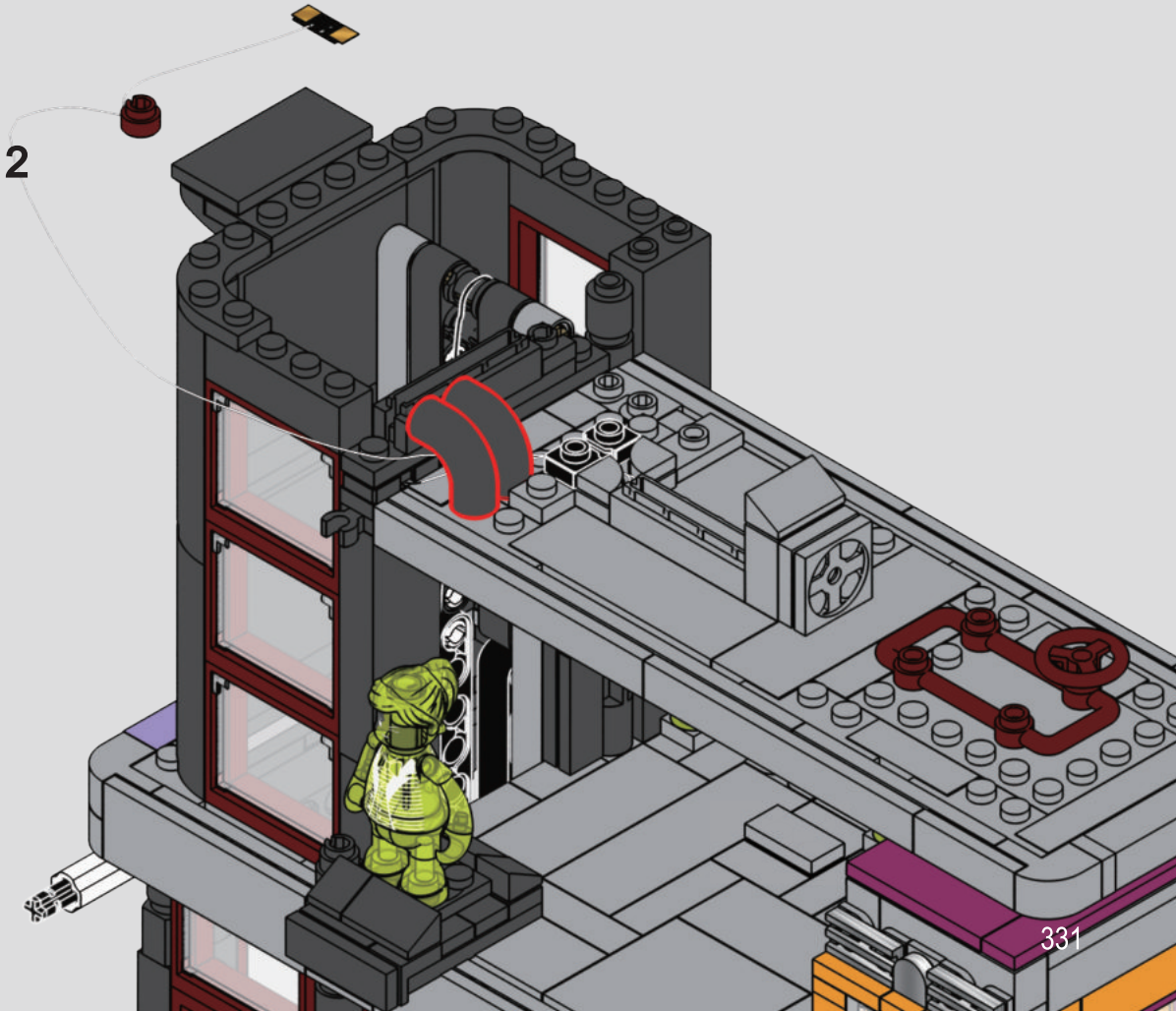

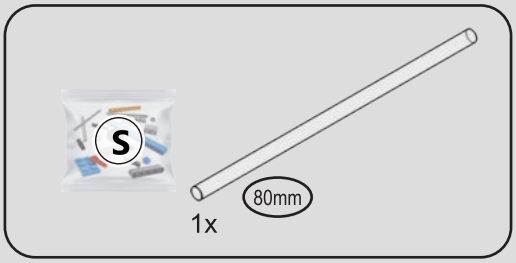

422

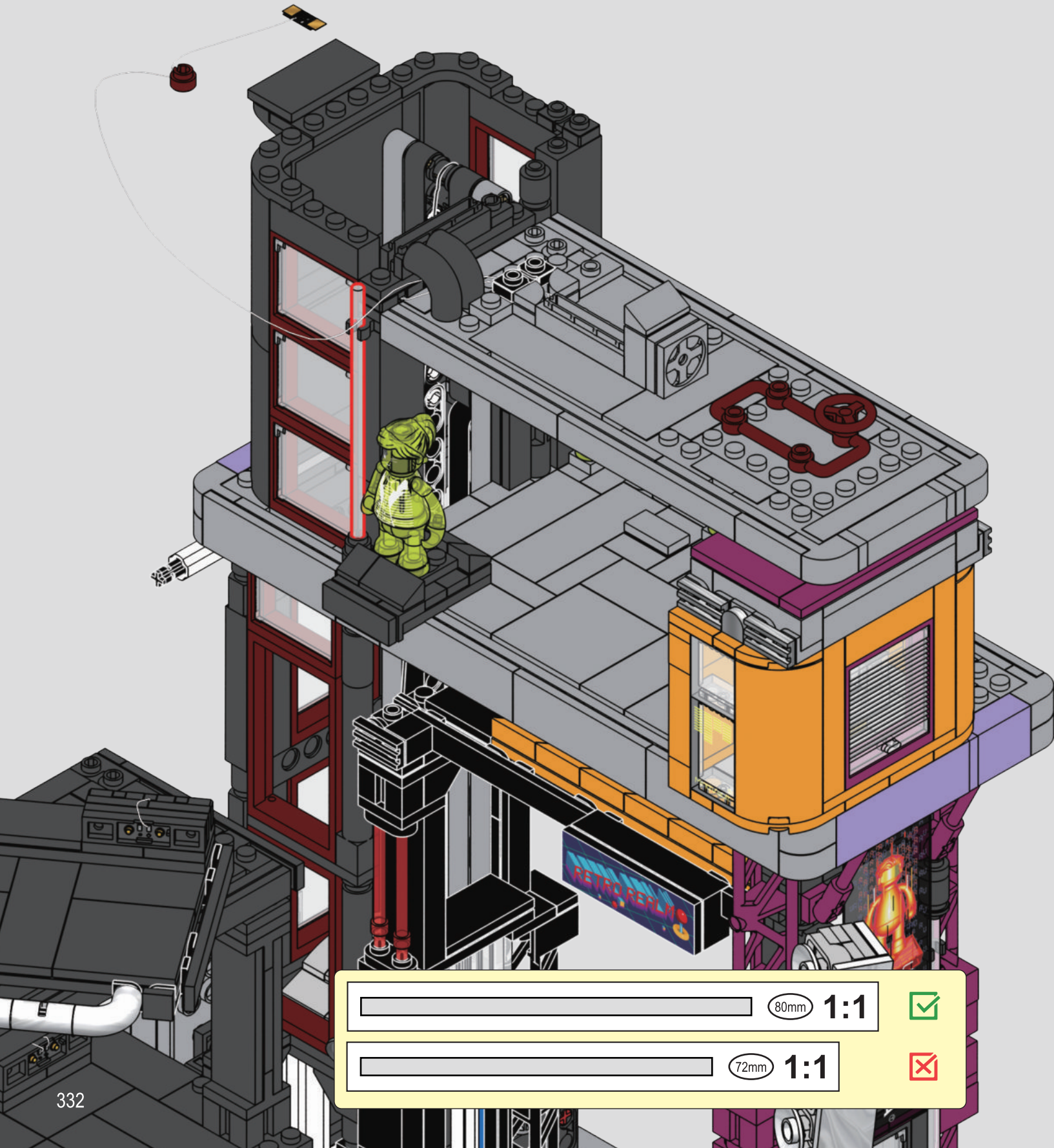

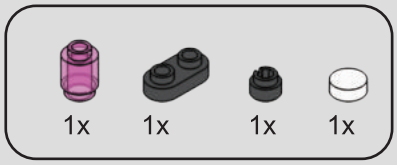

423

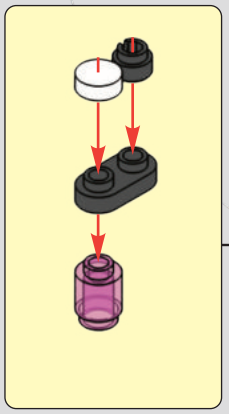

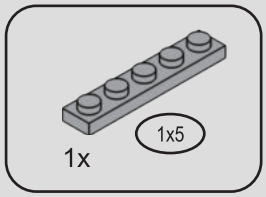

424

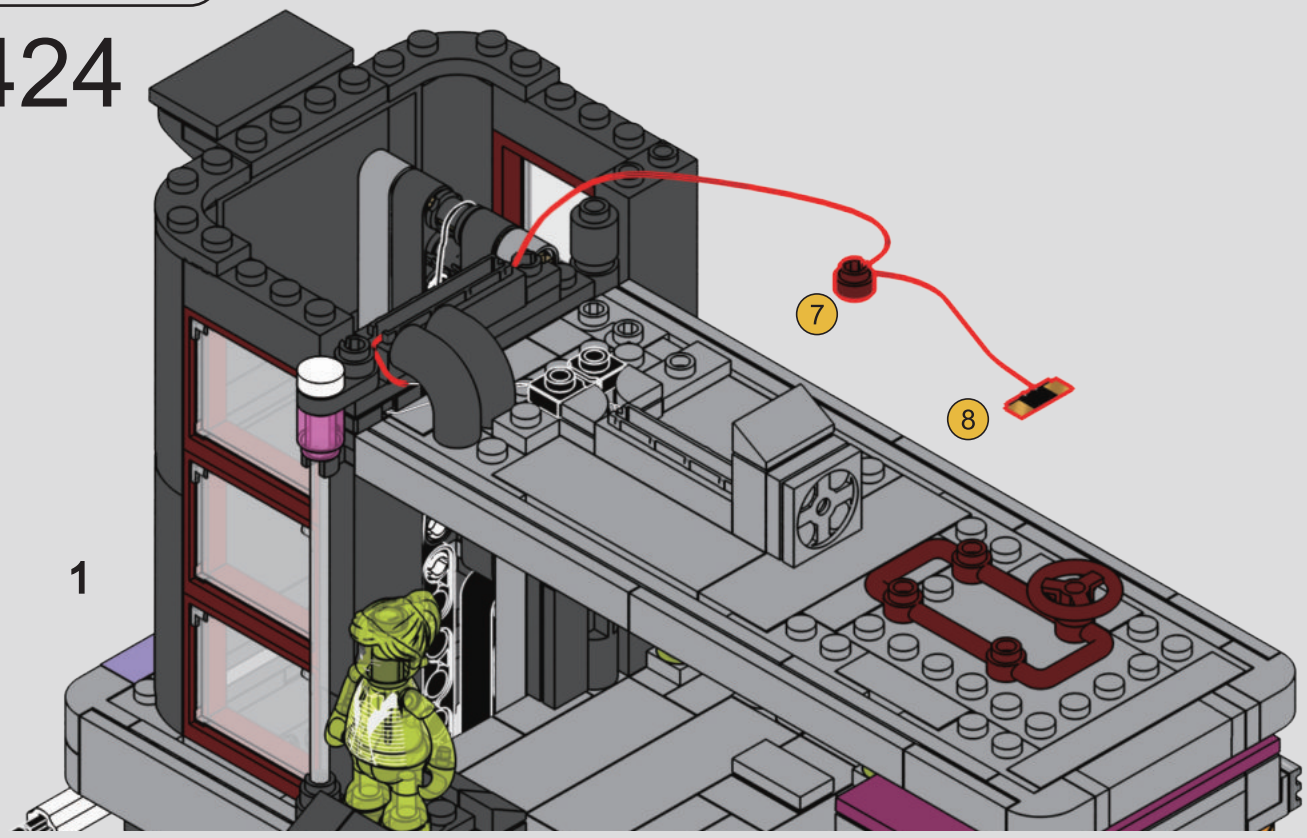

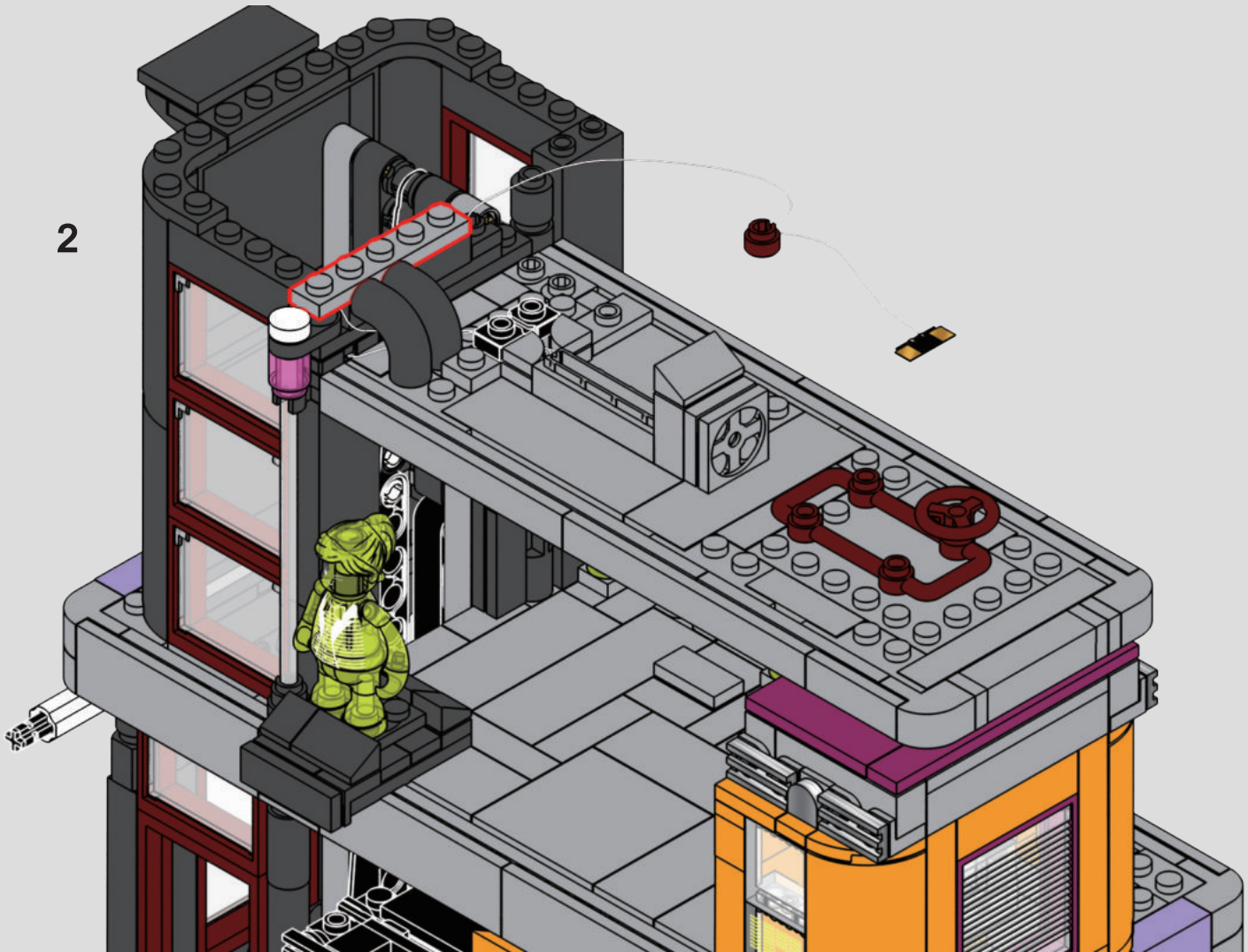

1x

425

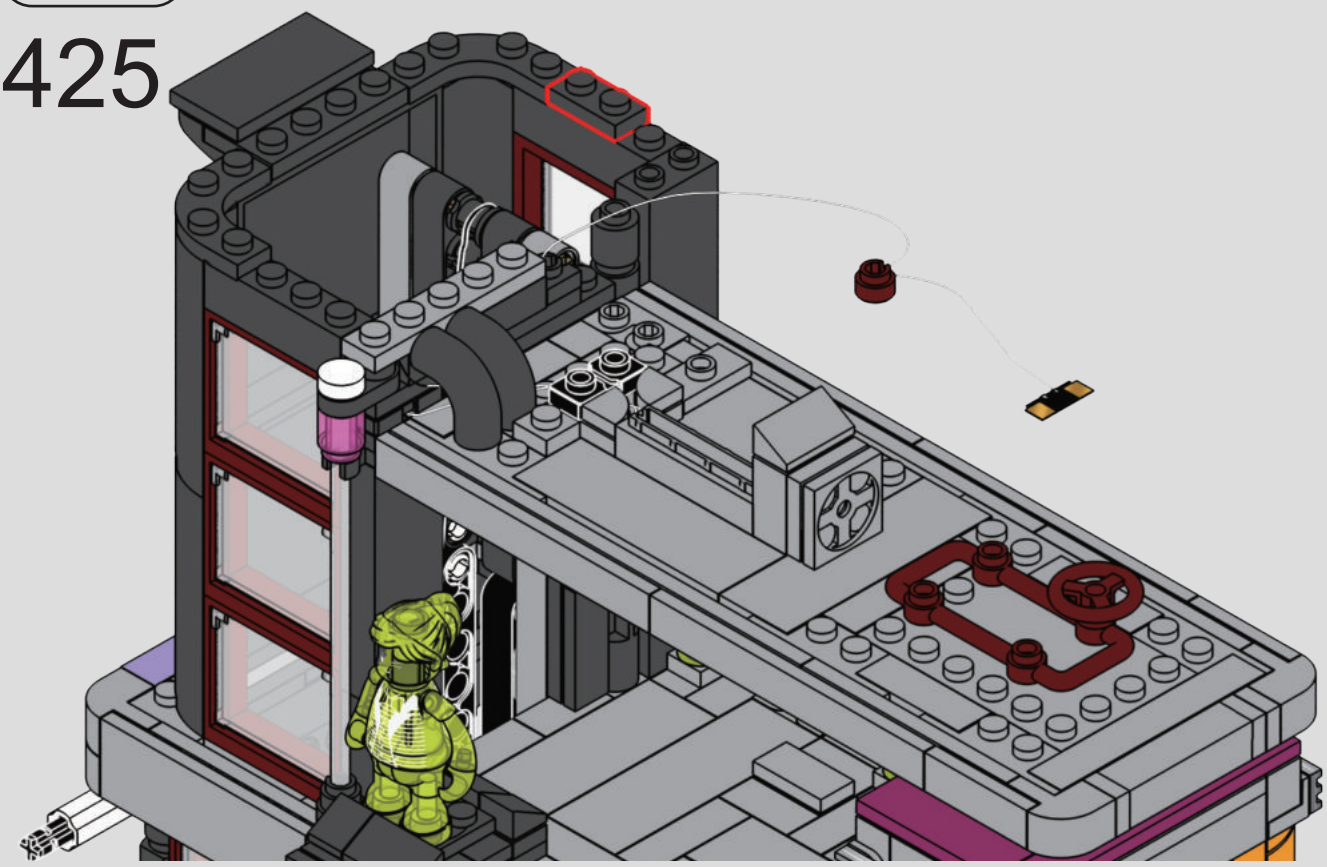

1x 1x 1x

426

F 1x

4 1x 1x

427



4 1:1

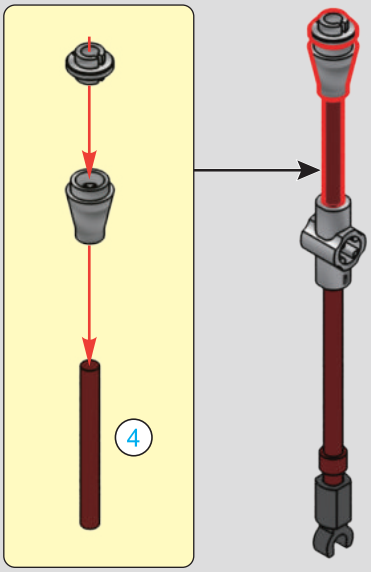

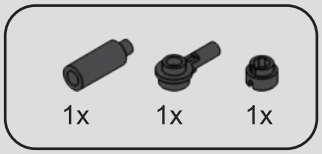

428

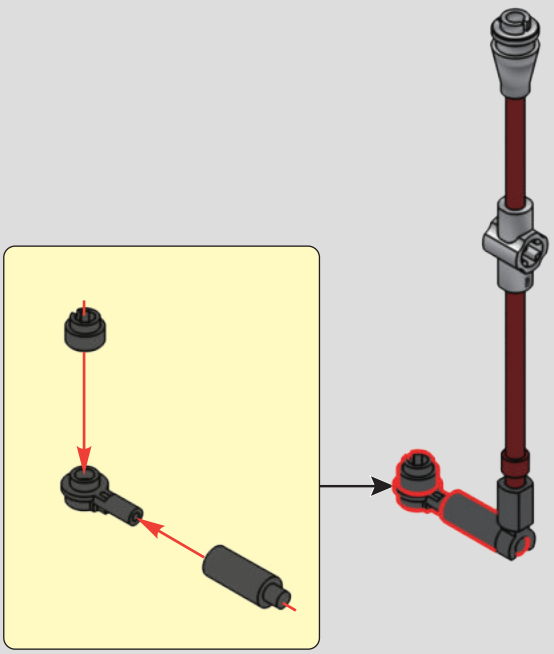

429

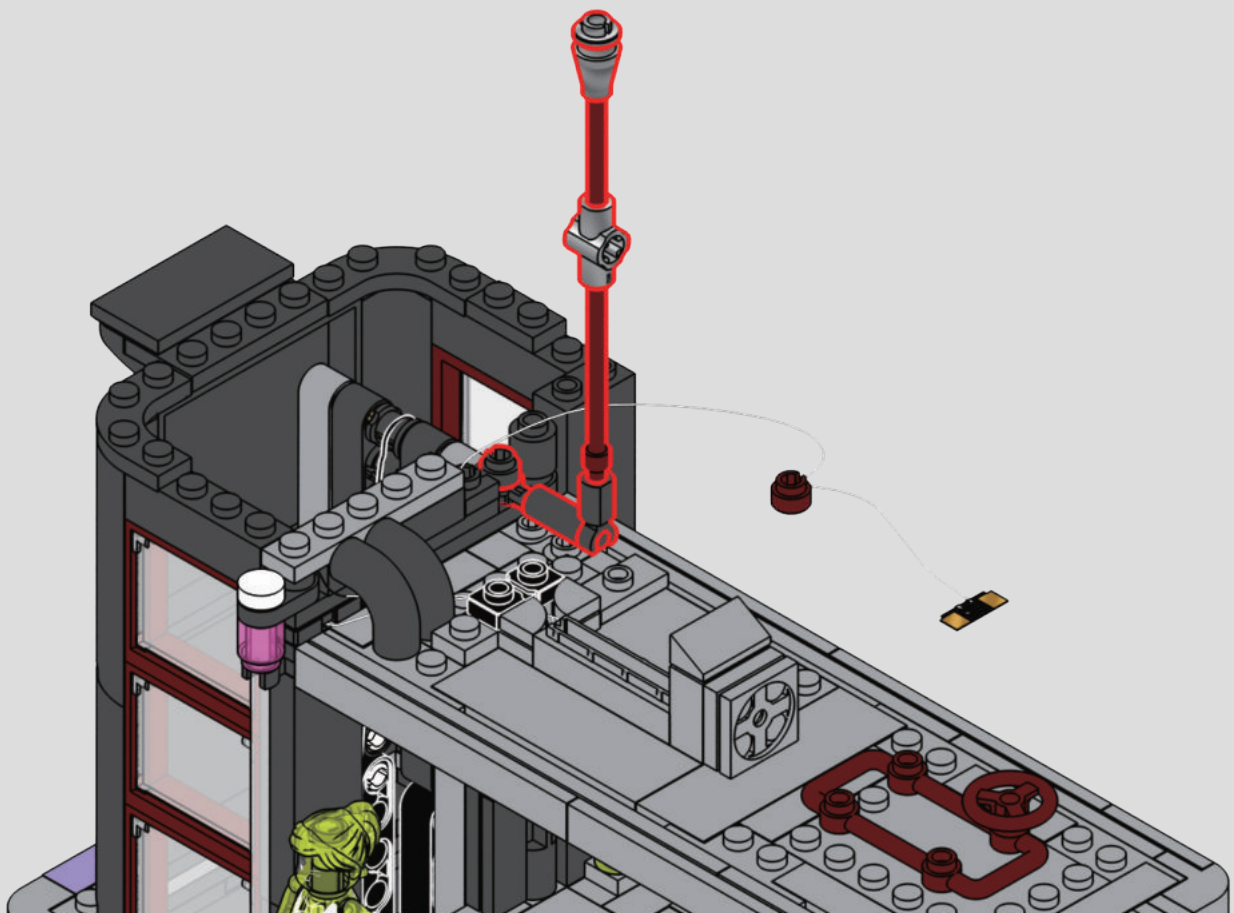

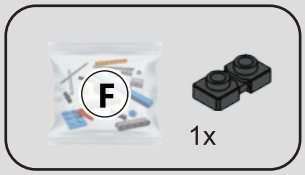

430

1

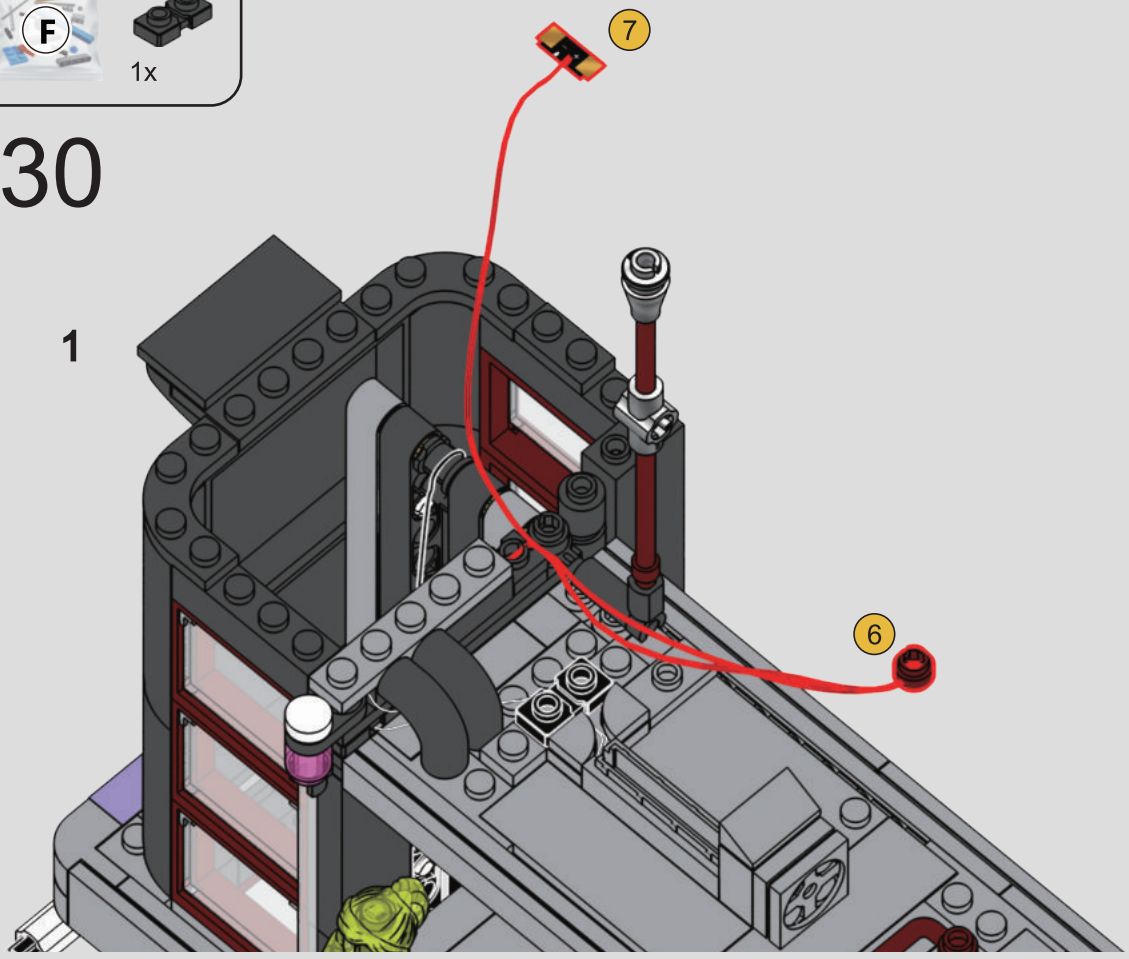

2

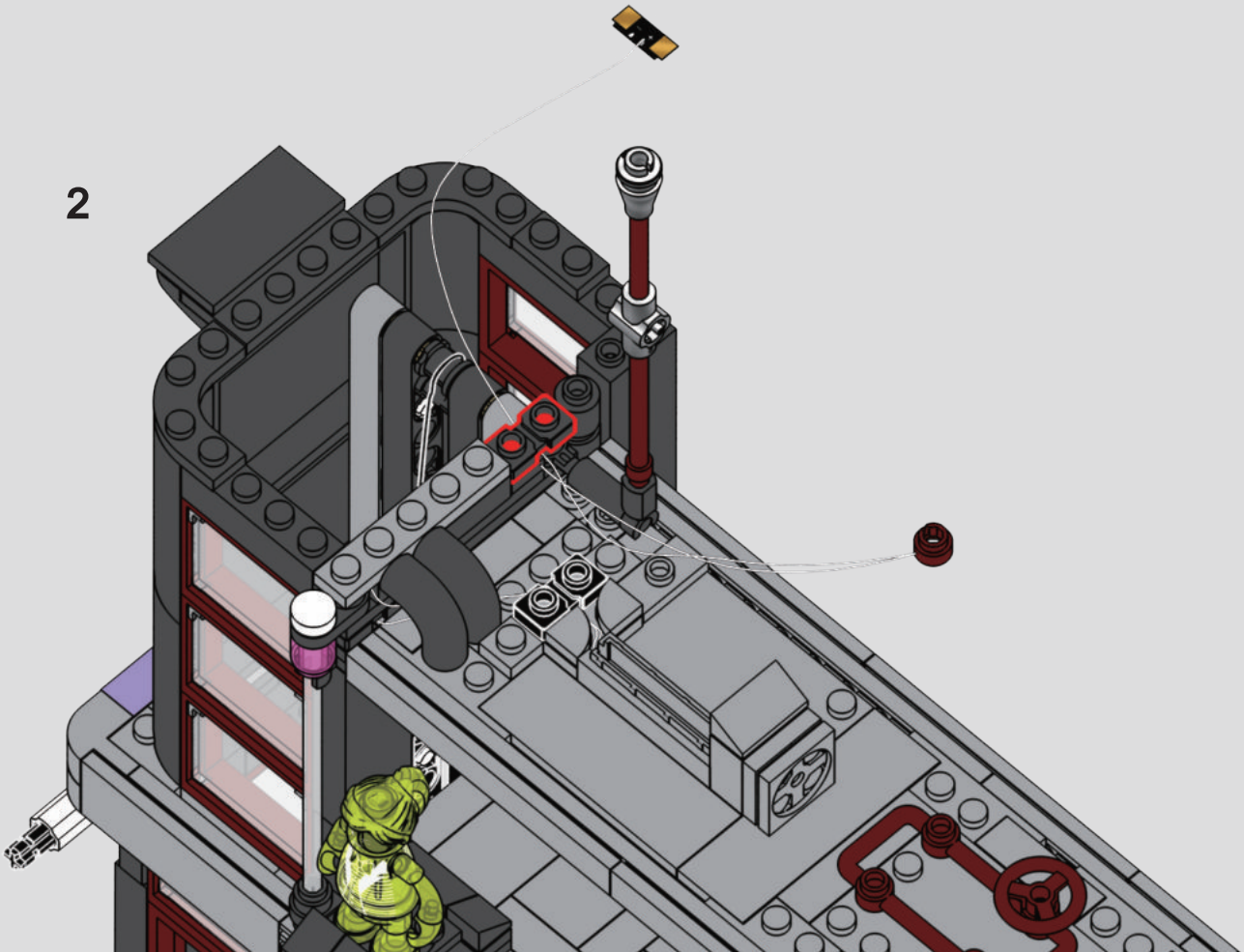

1x

431

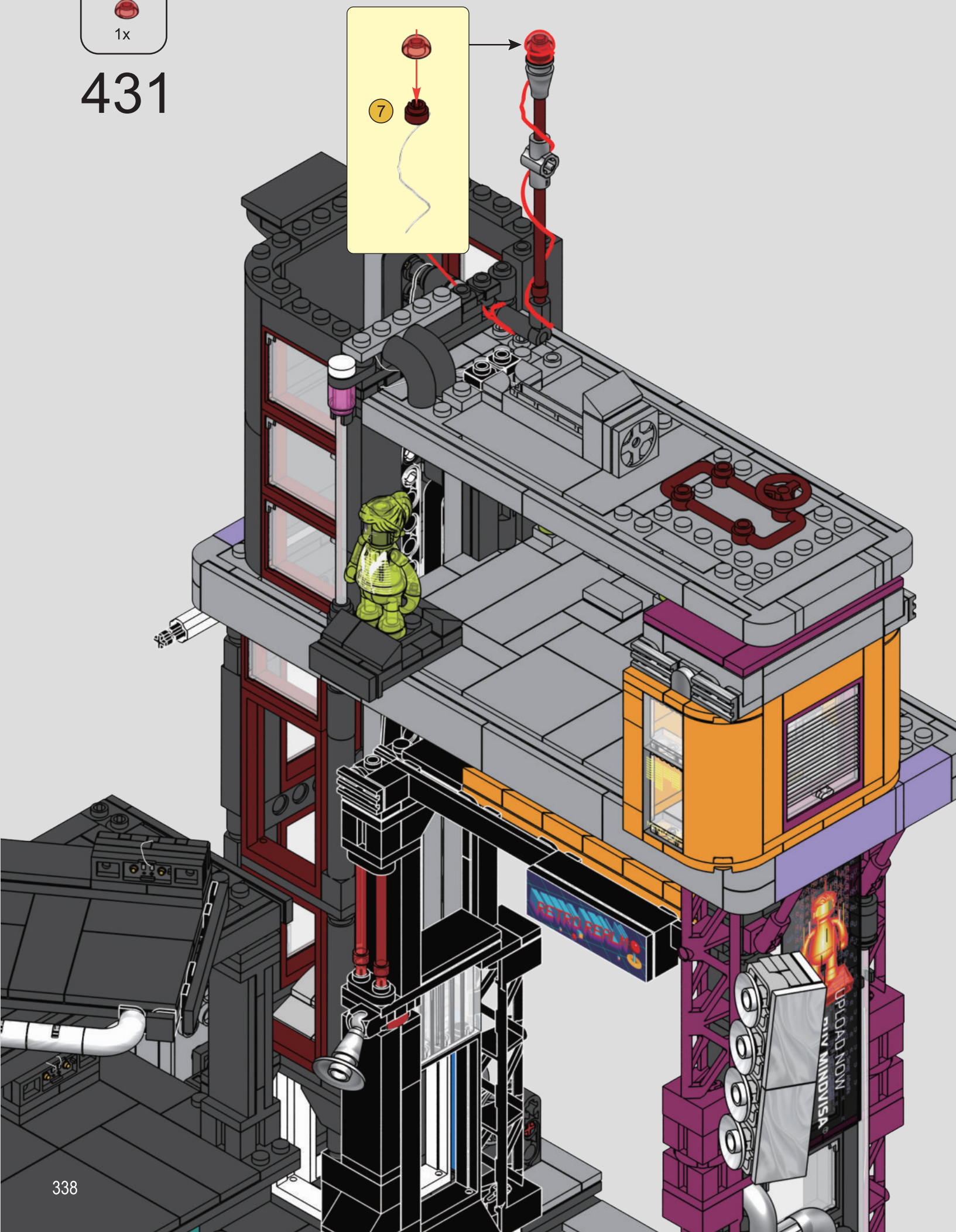

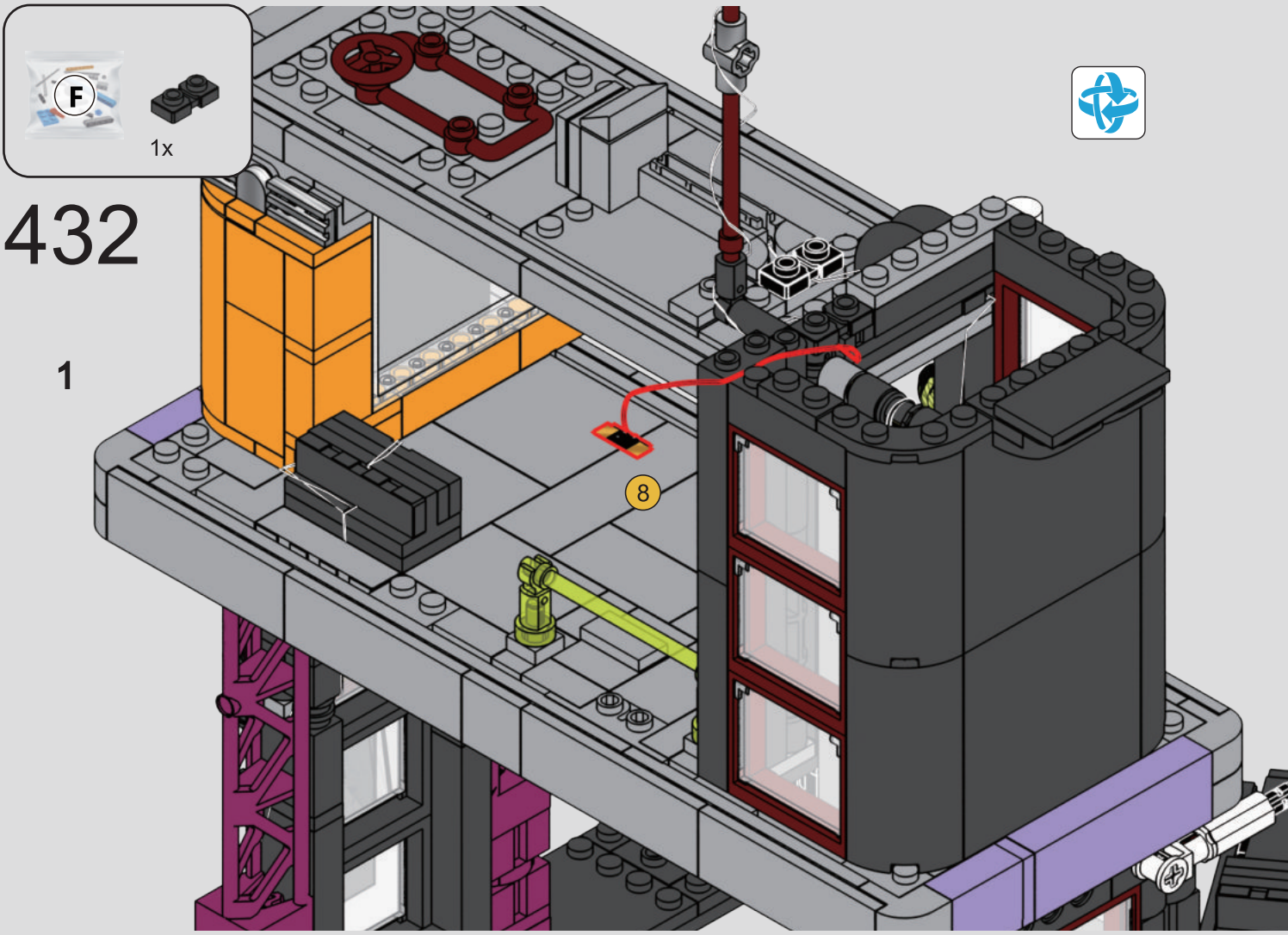

432

1

2

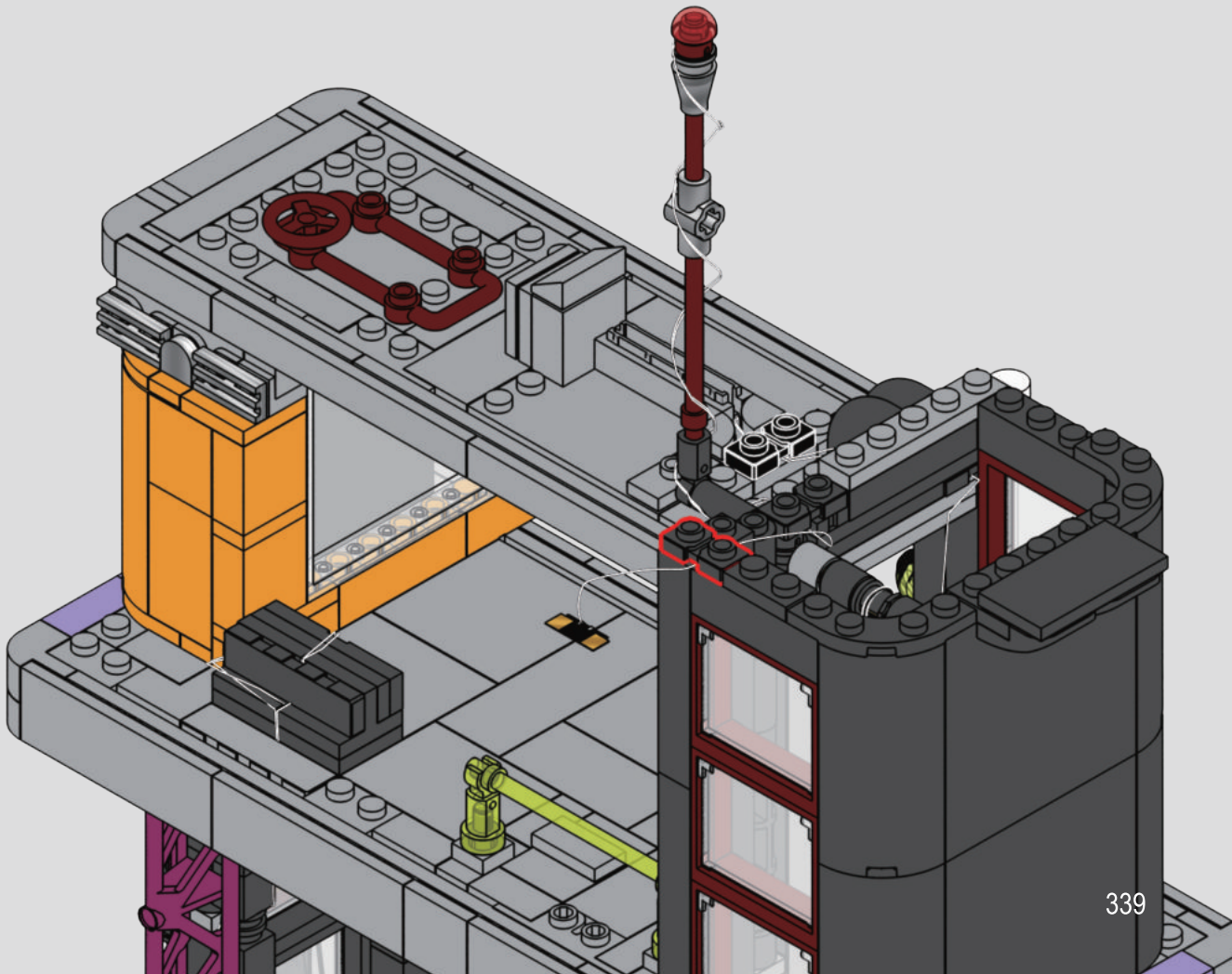

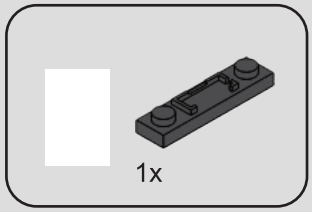

433

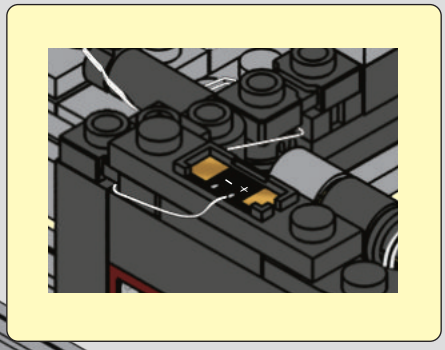

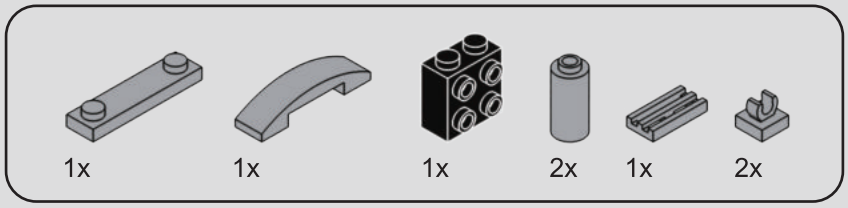

434

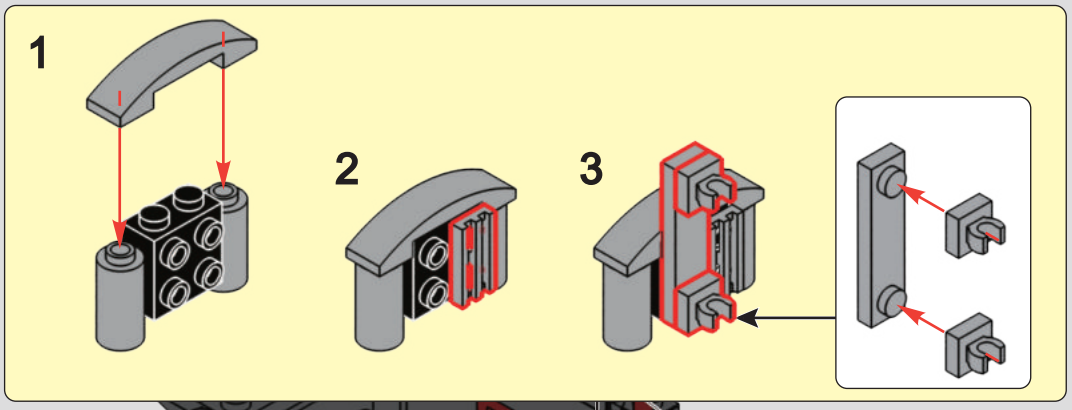



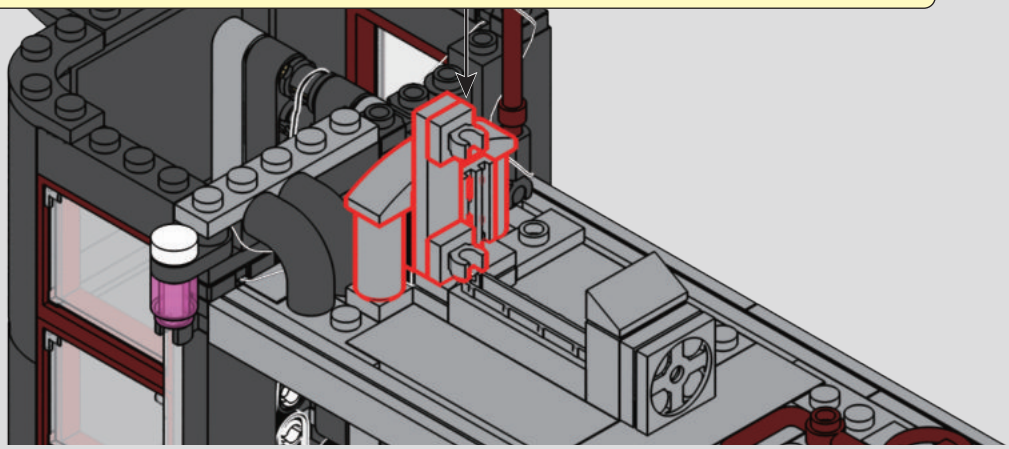

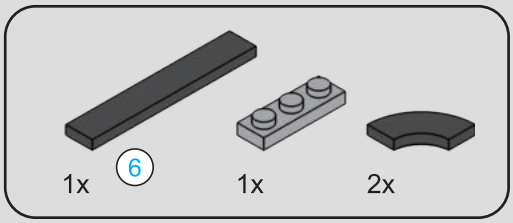



435

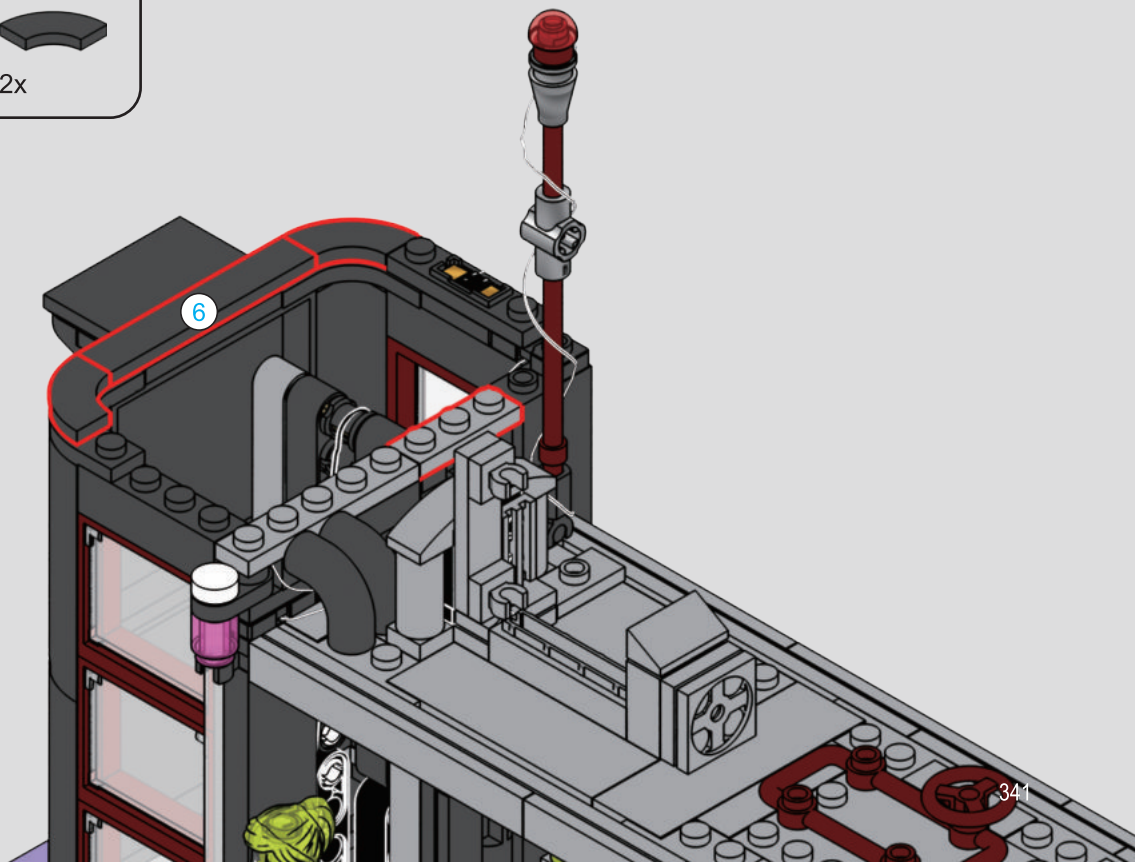

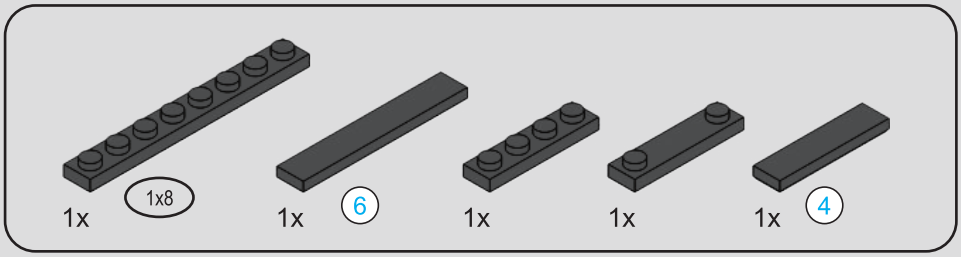

436

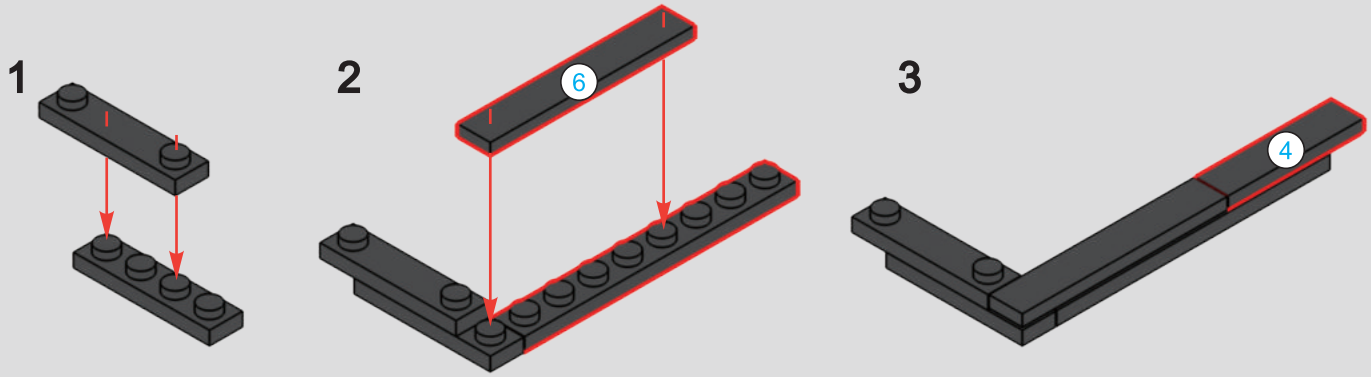



437

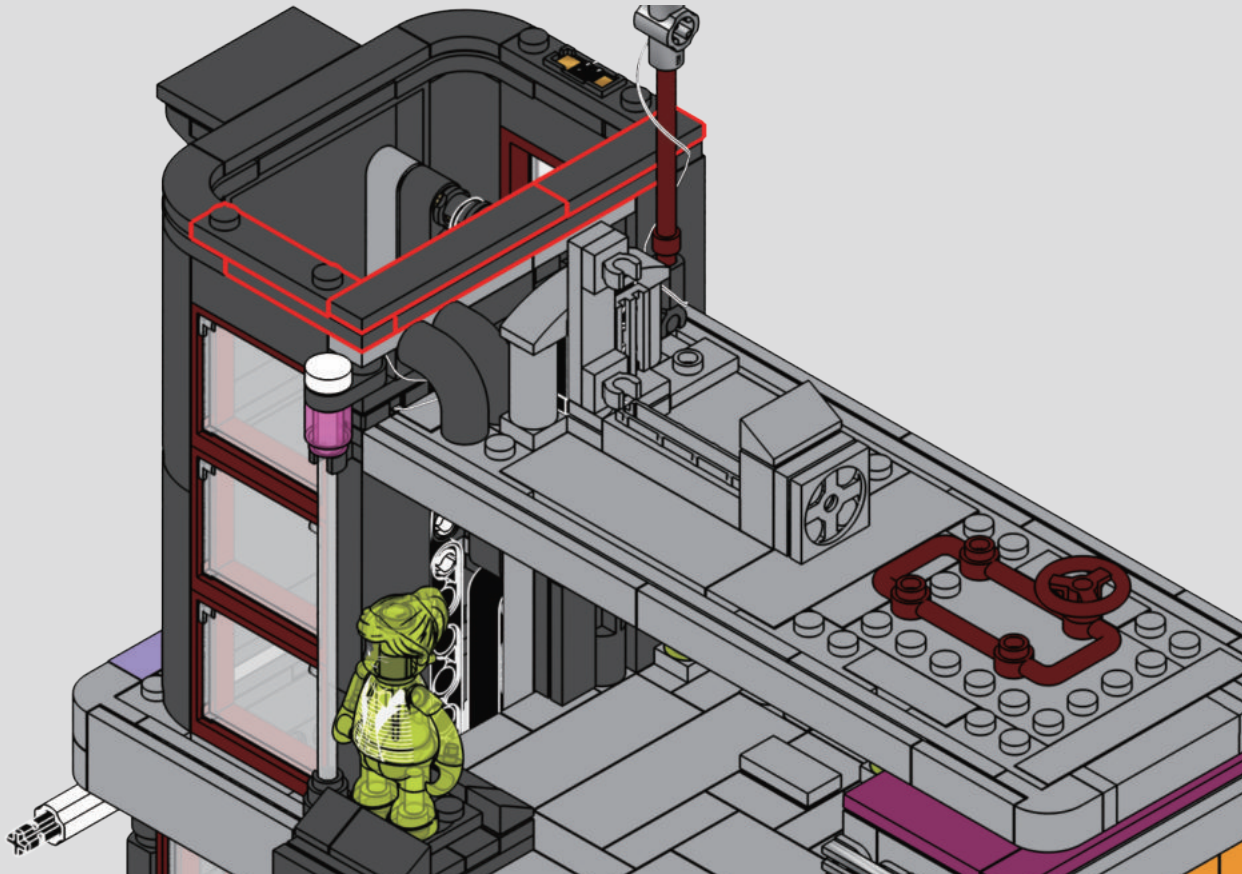

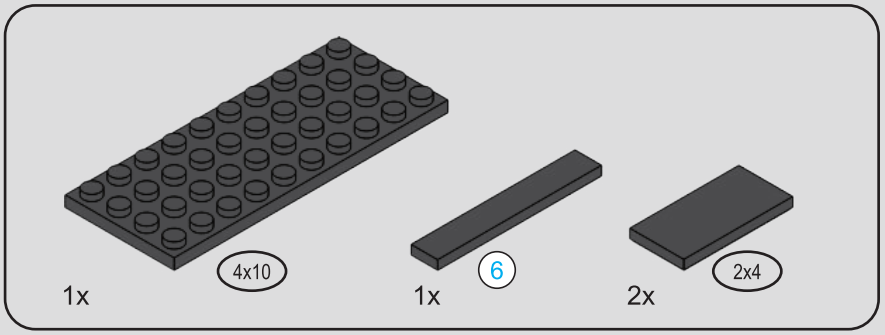

438



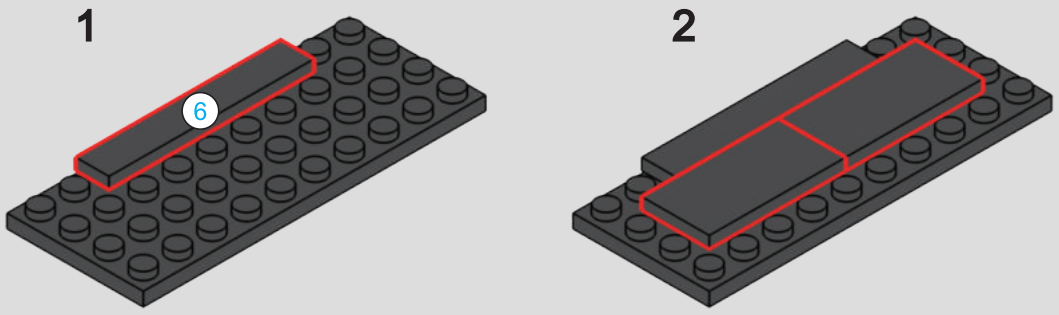

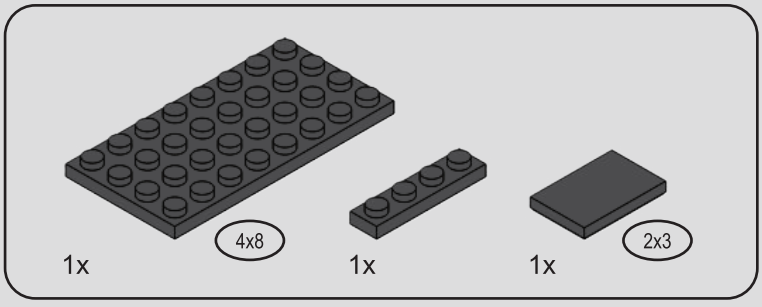

439

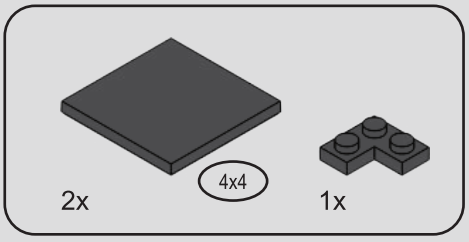

440

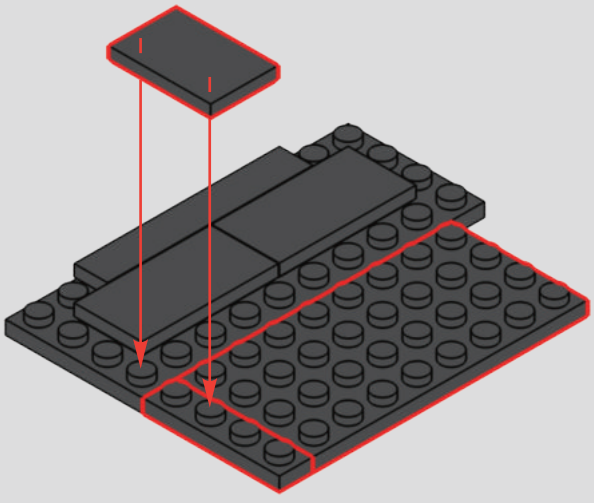

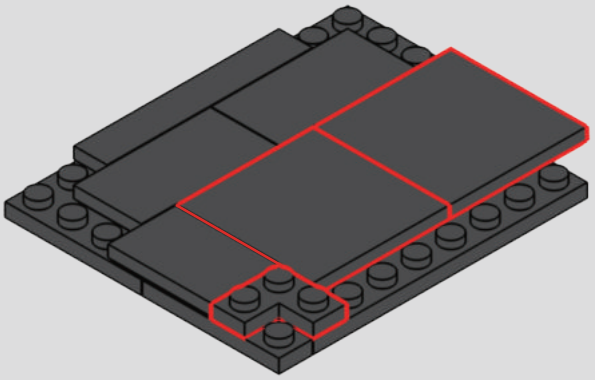

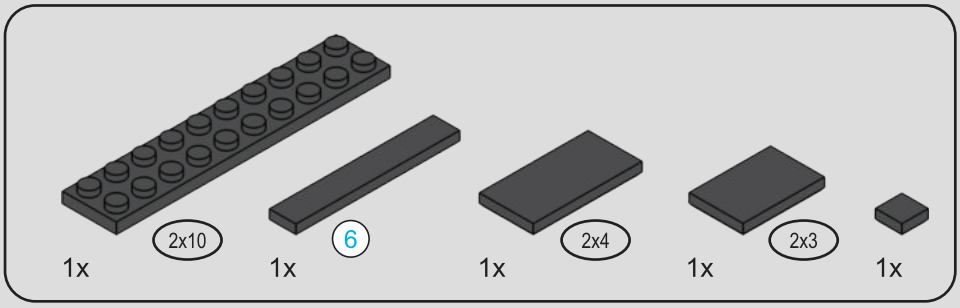

441

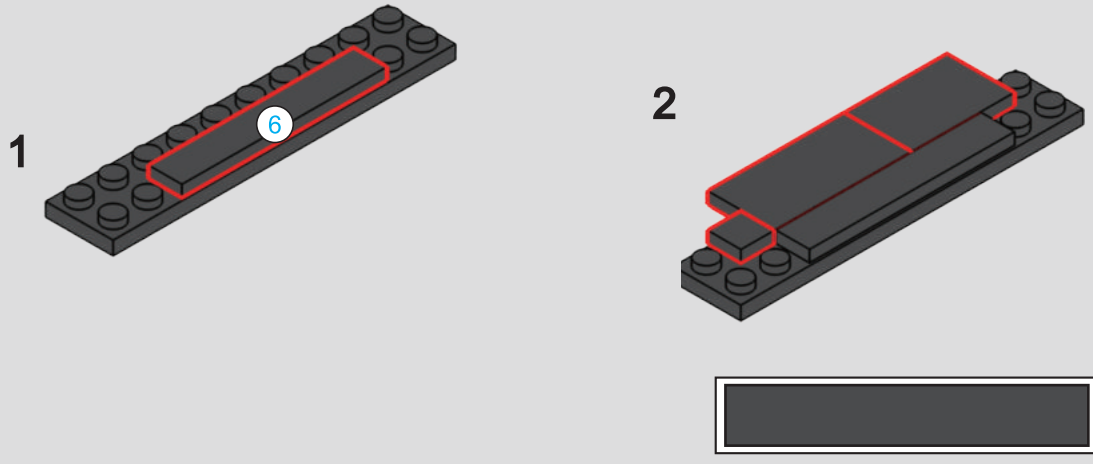

442

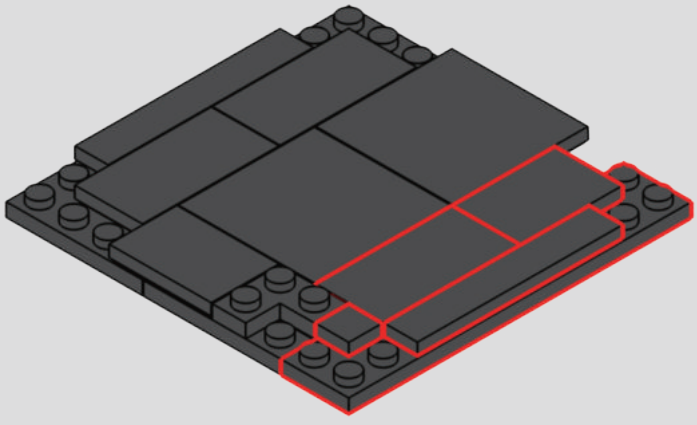

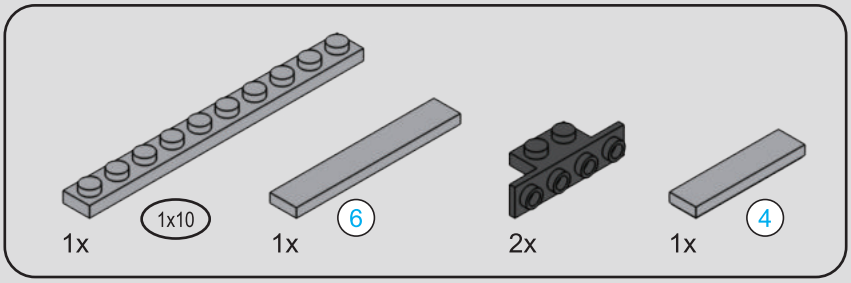

443

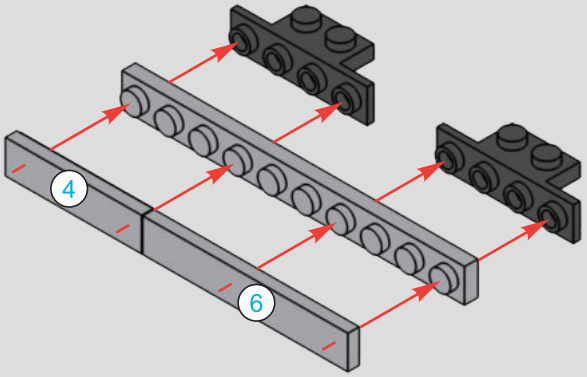

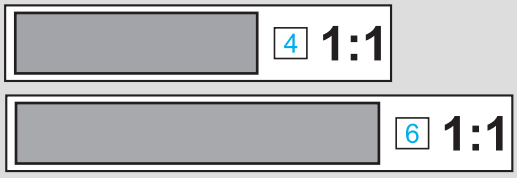

444

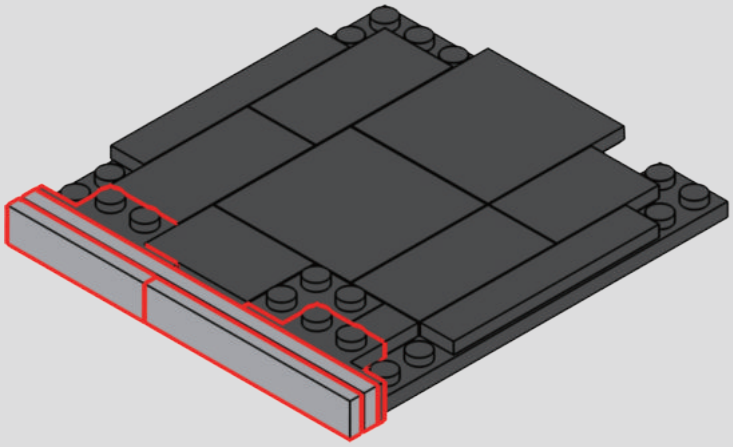

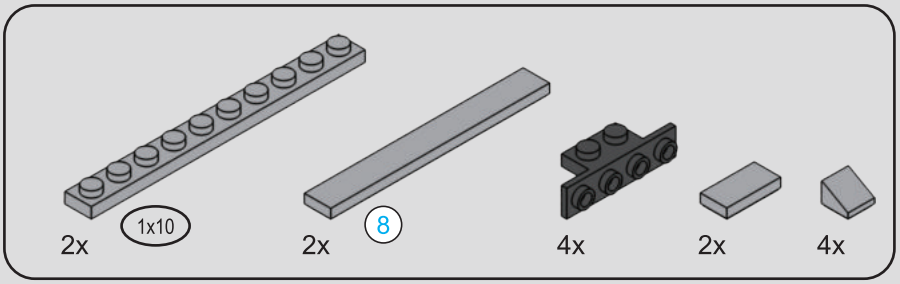

445



1

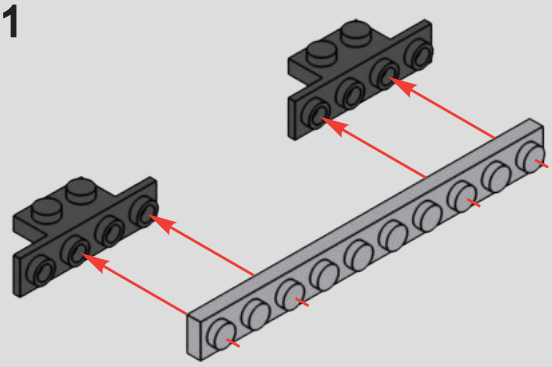

2

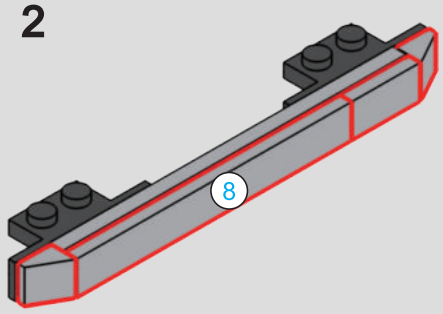

2x

446

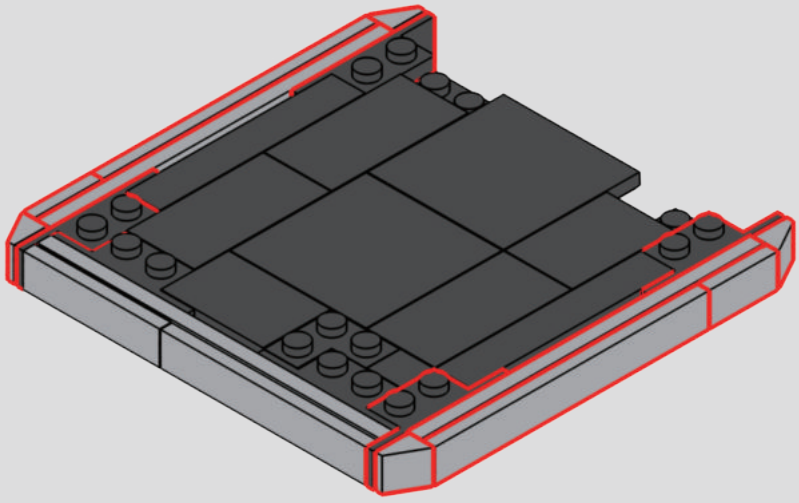

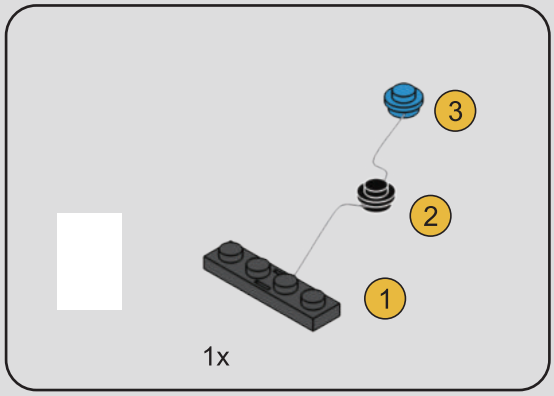

447

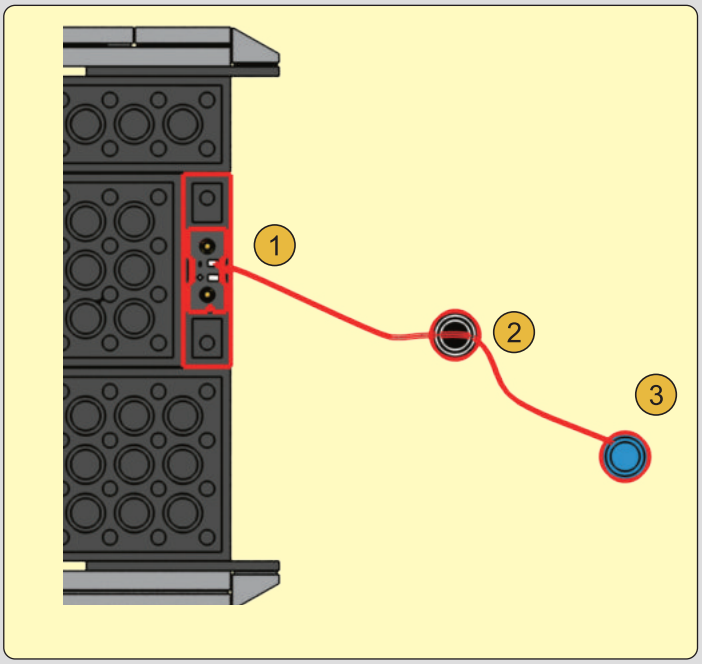

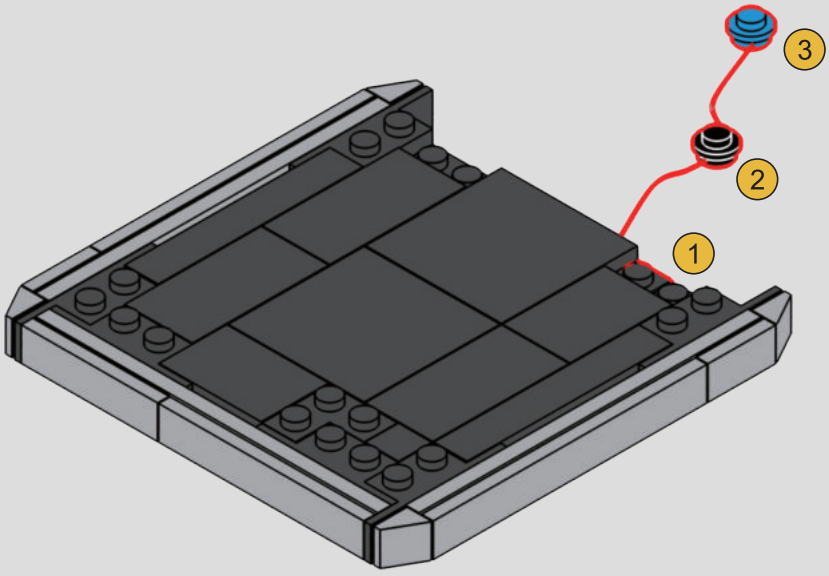

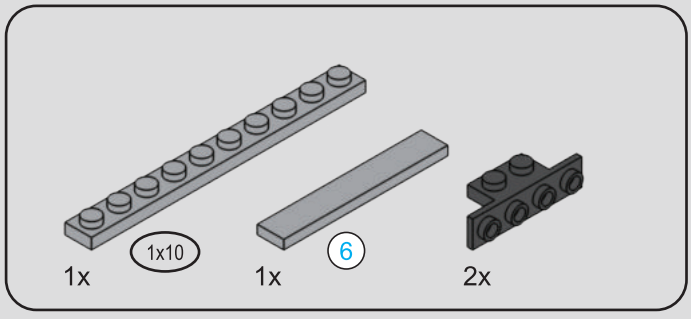



448

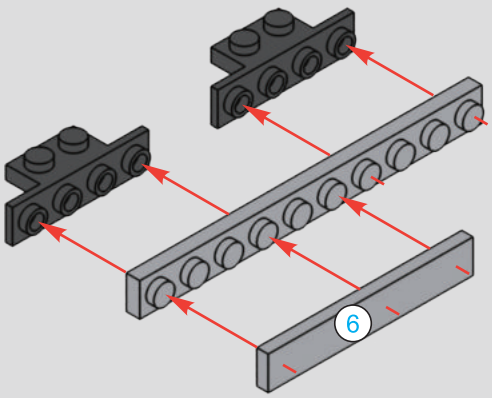

449

1

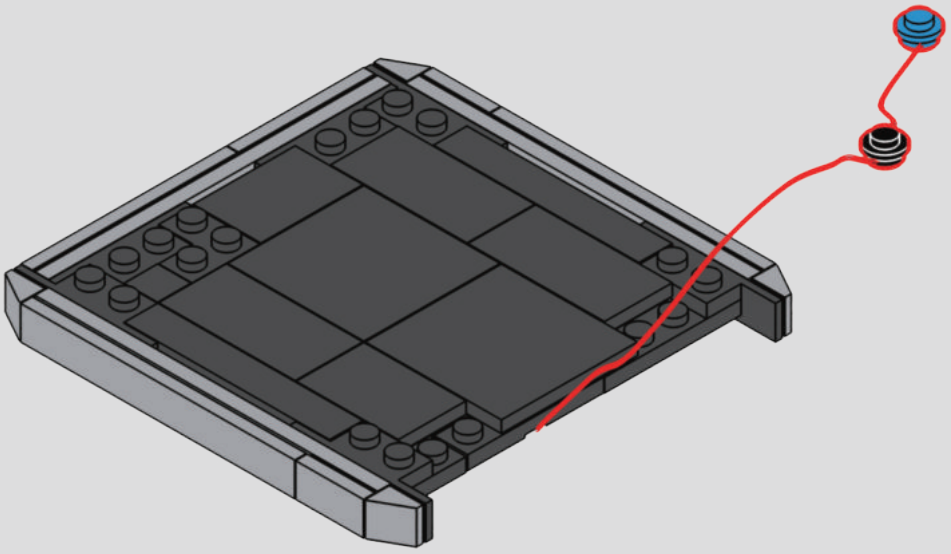

2

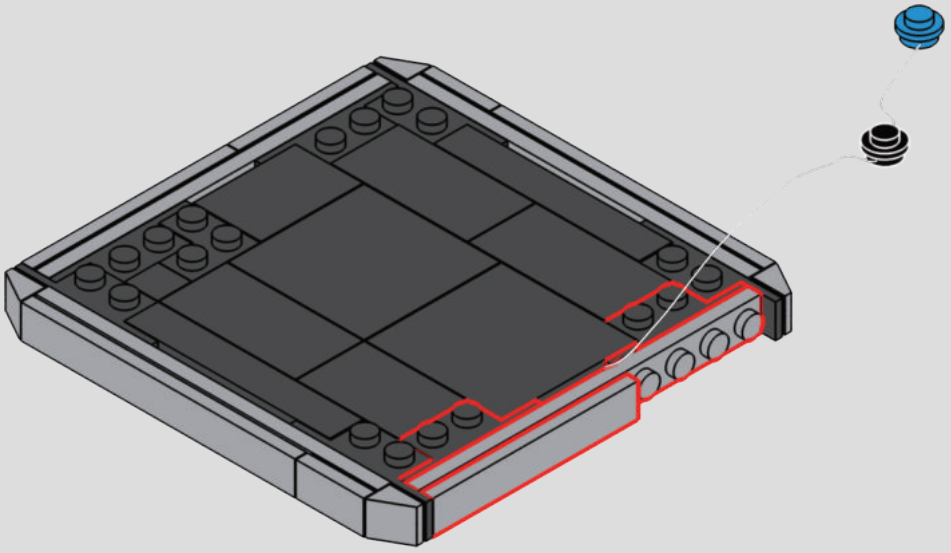

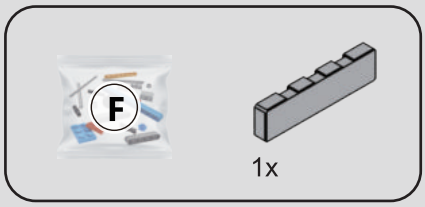

450

1

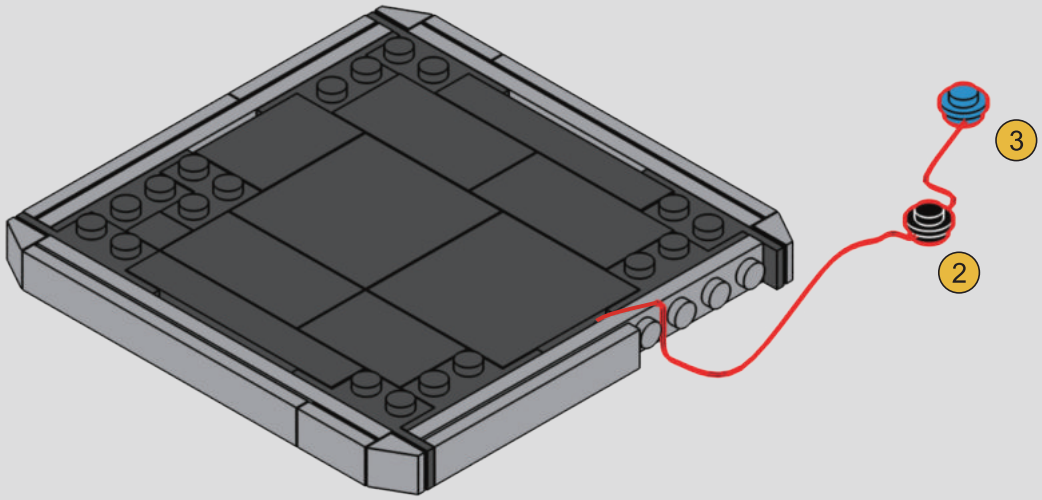

2

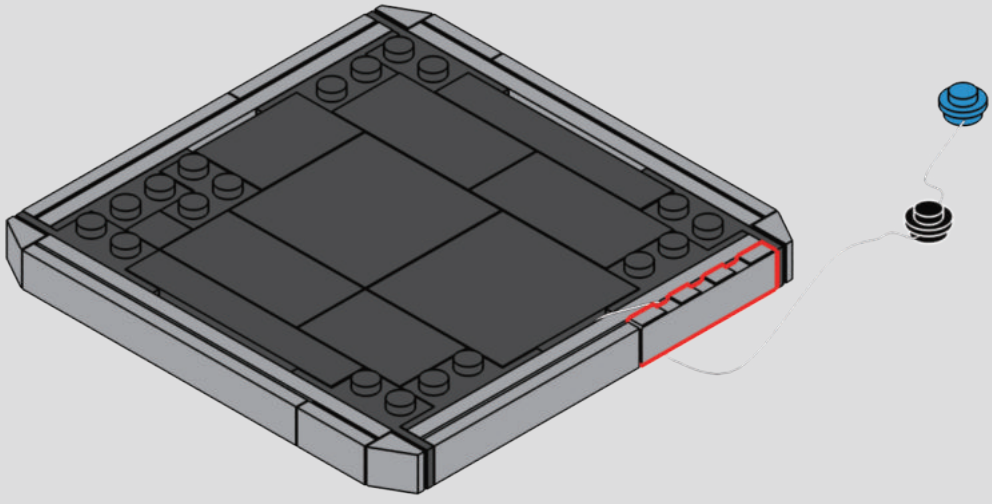

451

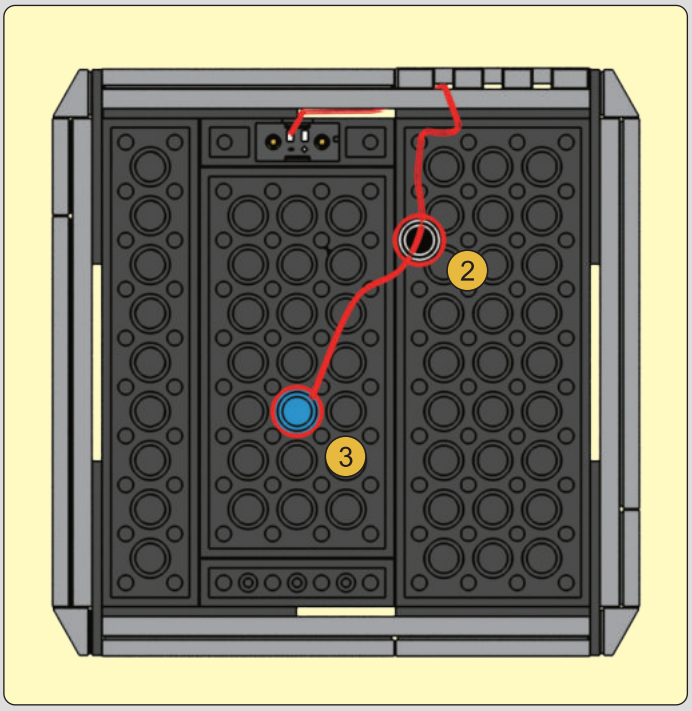

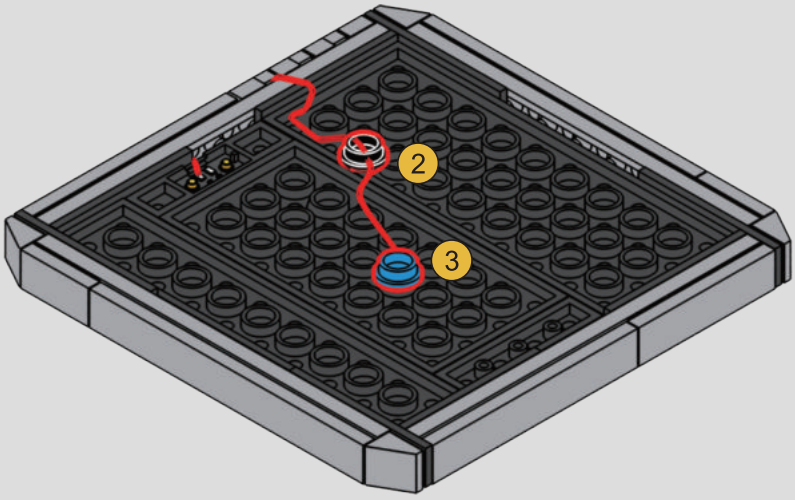

452

1

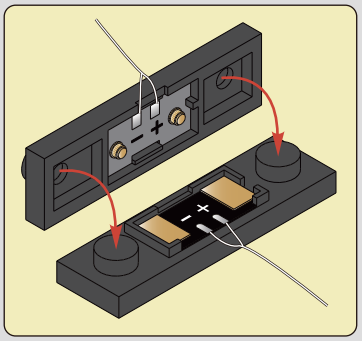

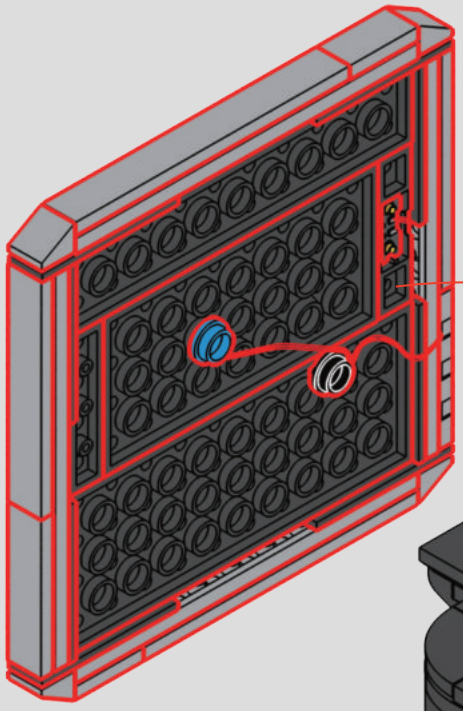

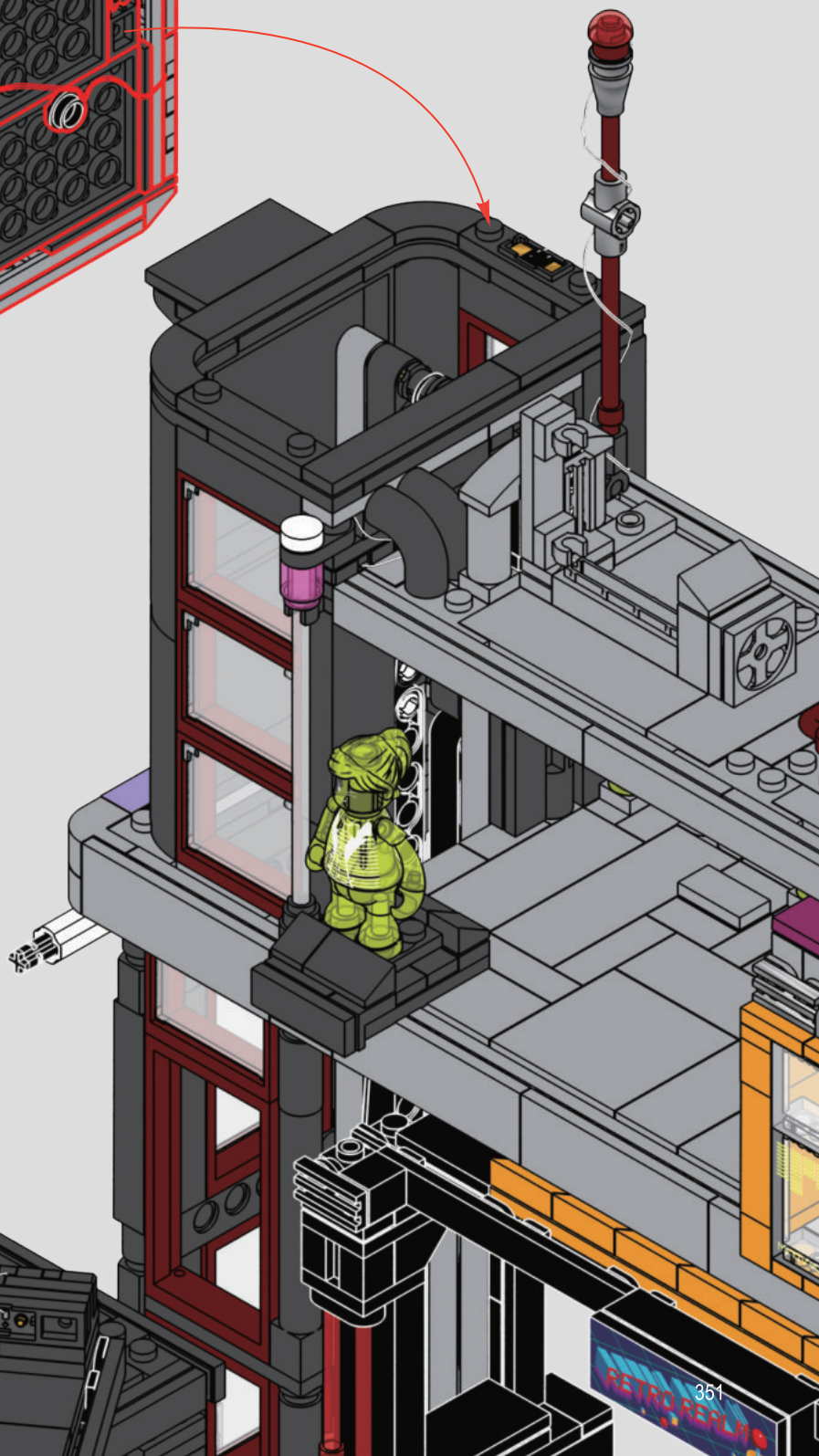

2

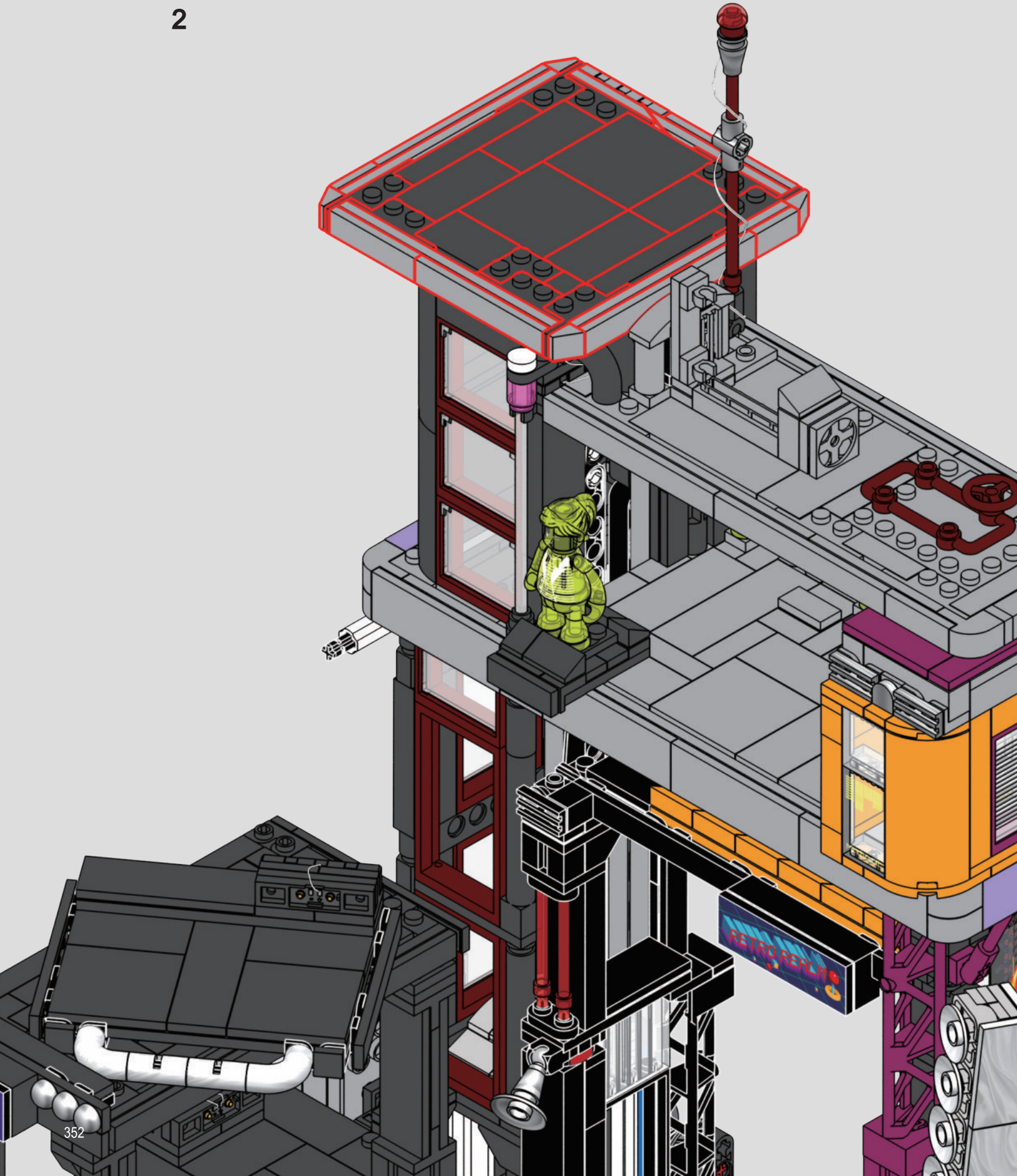

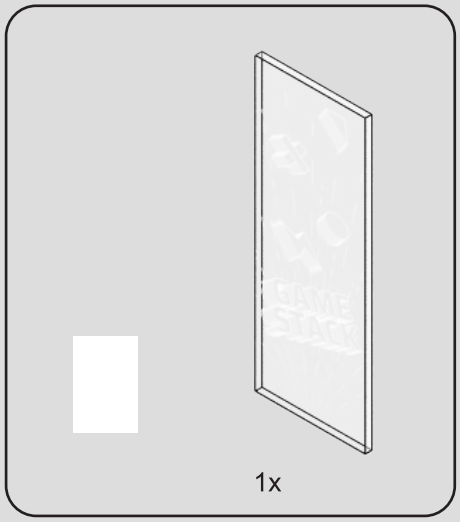

453

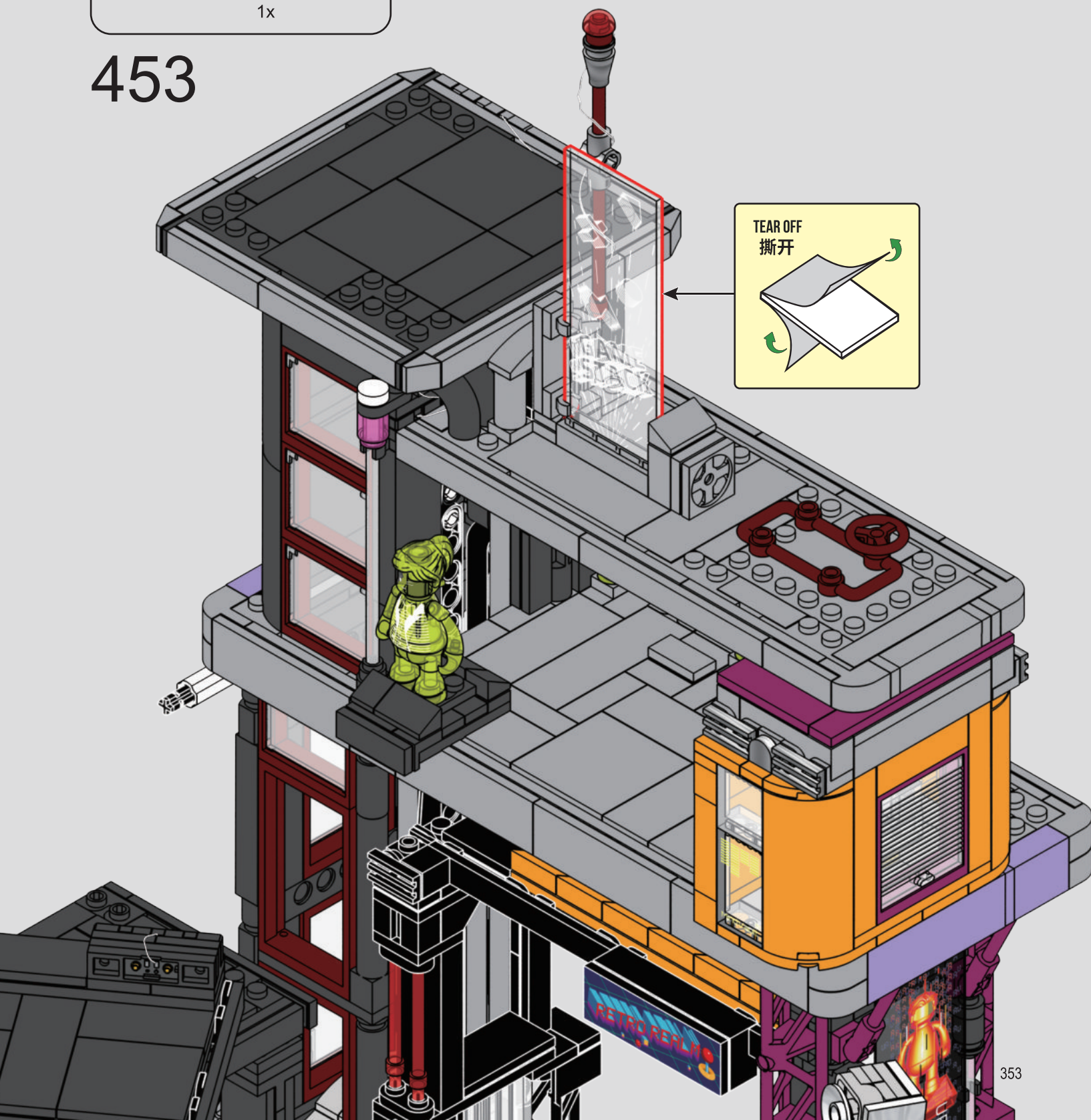

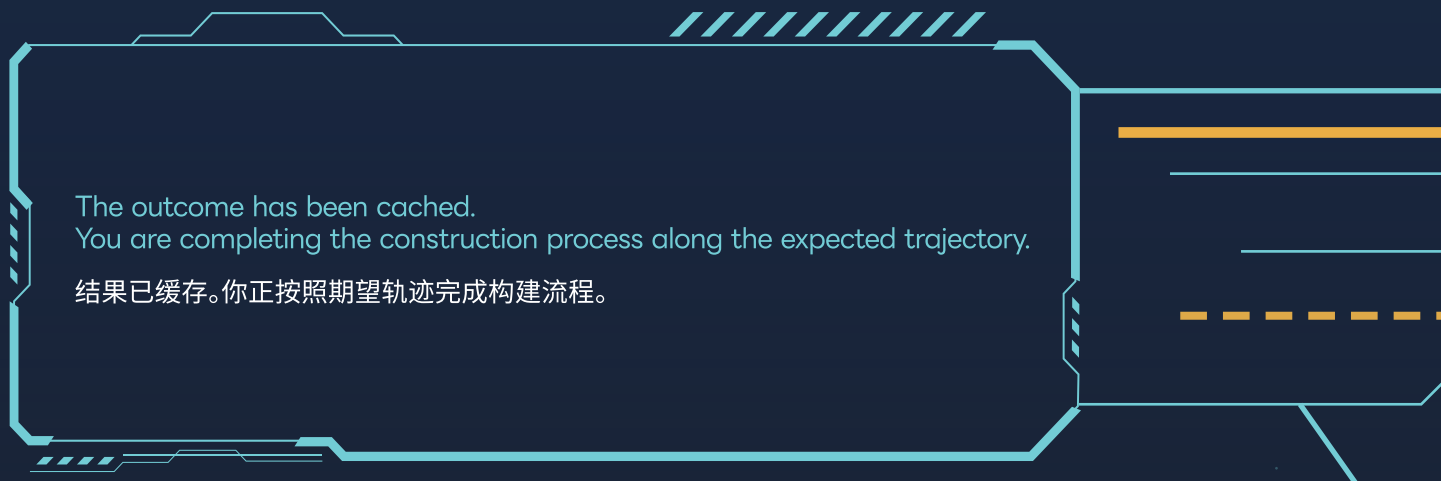
The outcome has been cached.
You are completing the construction process along the expected trajectory.
结果已缓存。你正按照期望轨迹完成构建流程。

Continue
继续



Go to Manual 3
前往第三册



Go to Manual 4
前往第四册



Go to Manual 5
前往第五册



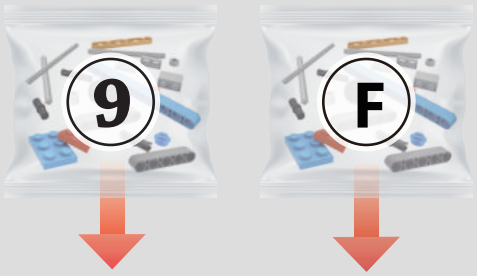

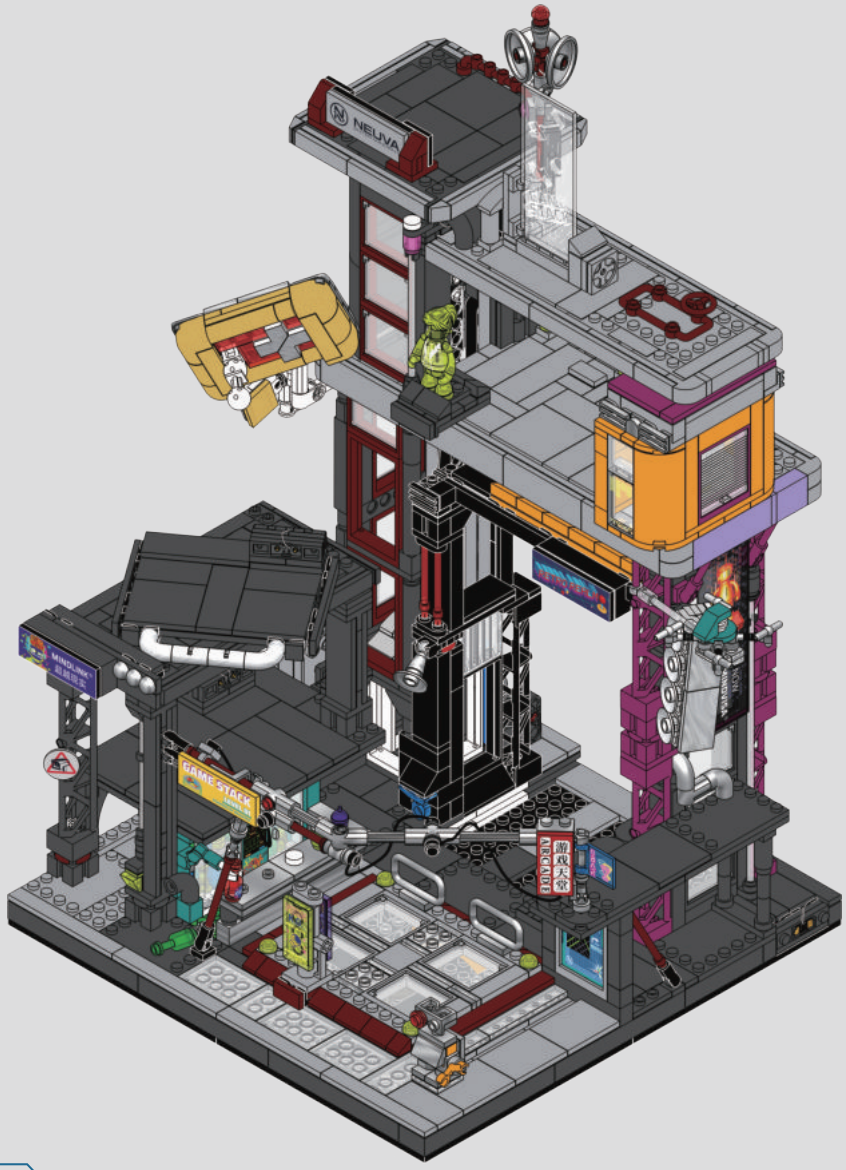



Lila:
Let's decorate—the glossy skin of illusion.
开始装饰了——虚拟世界的闪亮外壳。

Chen:
Finally, something fun?
这次总该有点乐趣了吧?





Lila:
Shine it up, so the pain doesn't show.
亮一点，看起来就不那么痛苦。

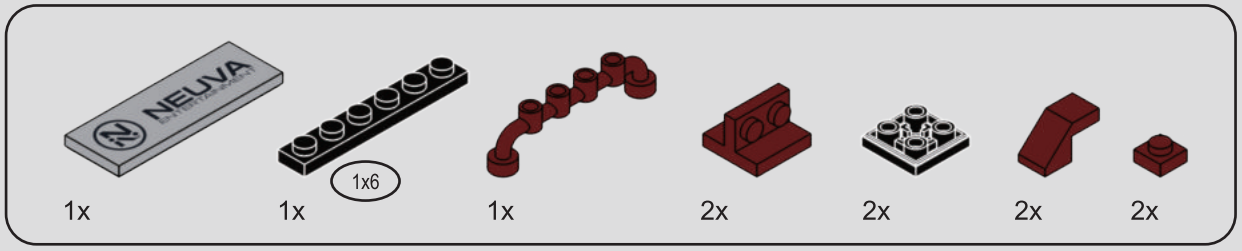

454

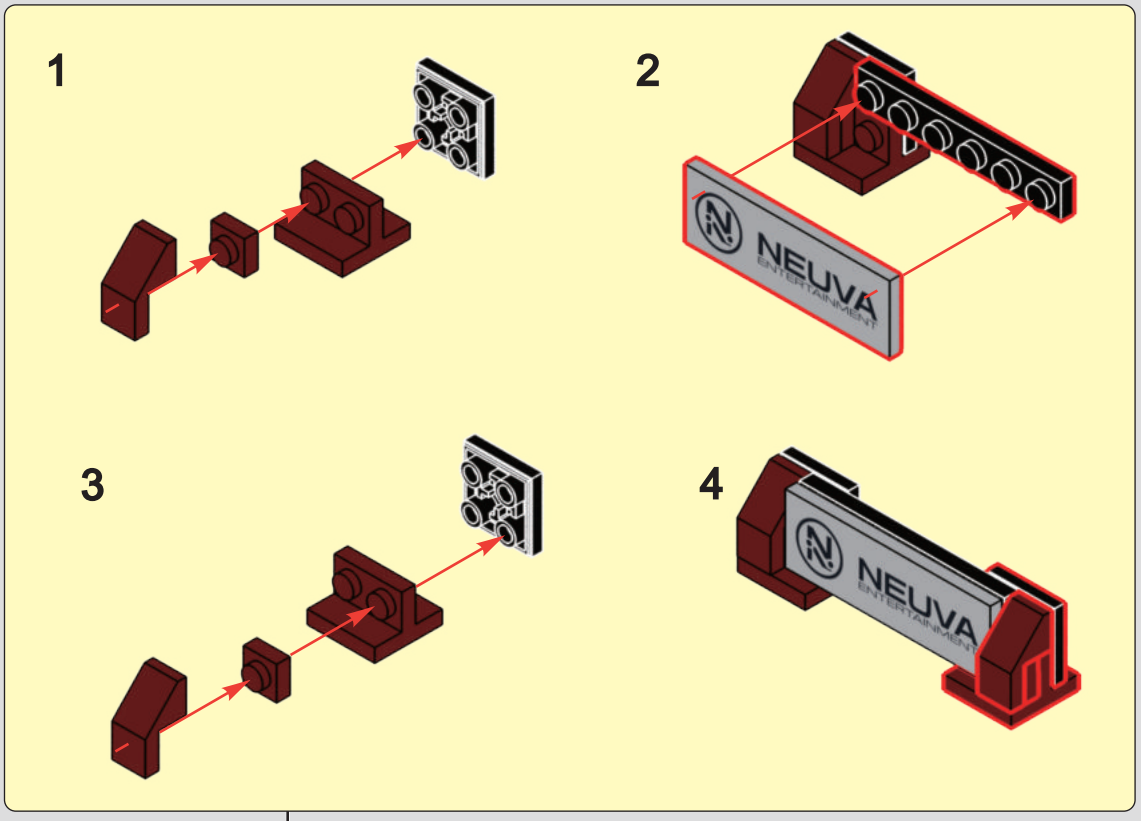

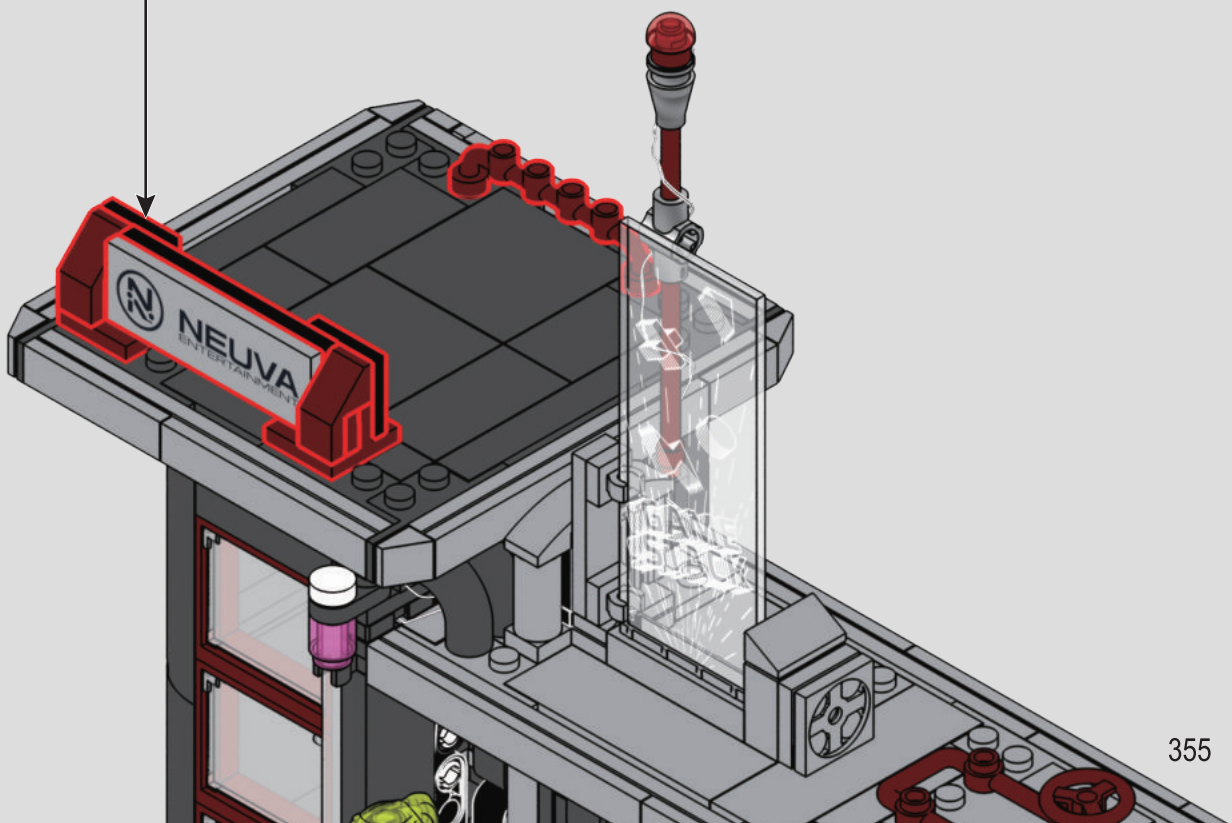

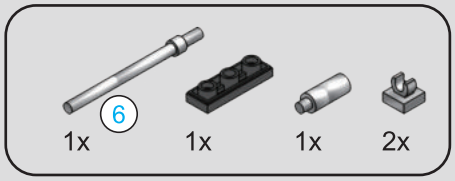

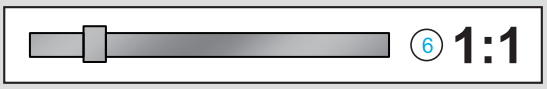

455

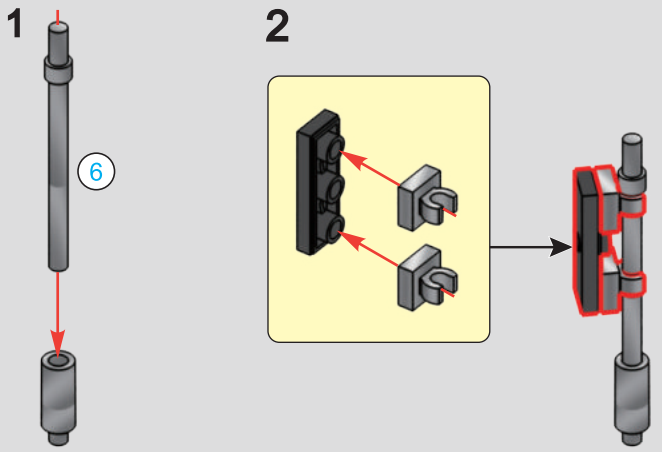

456

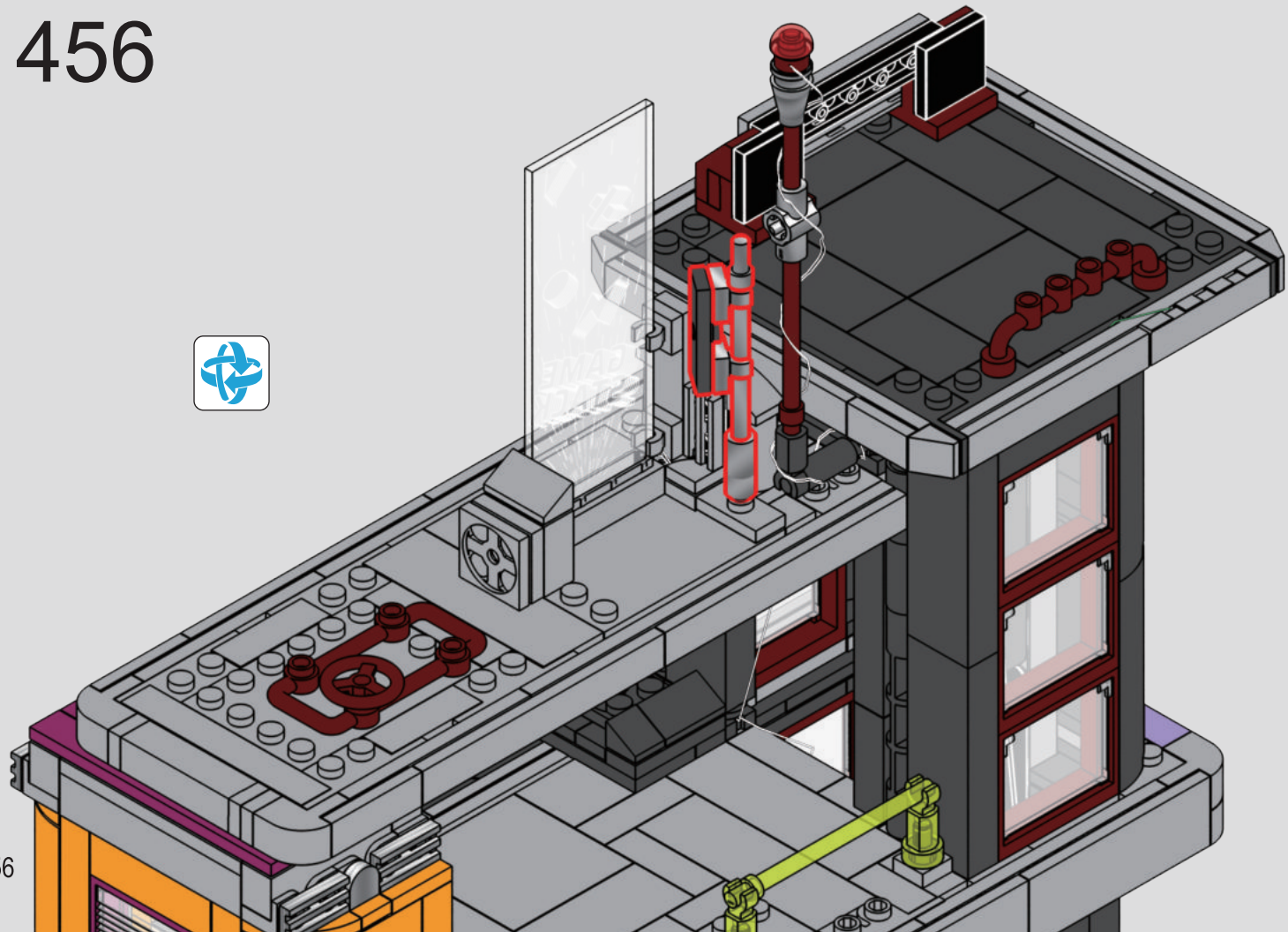

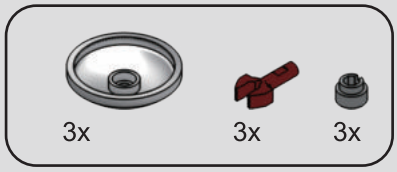

457

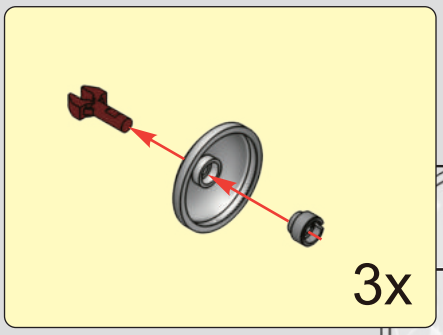

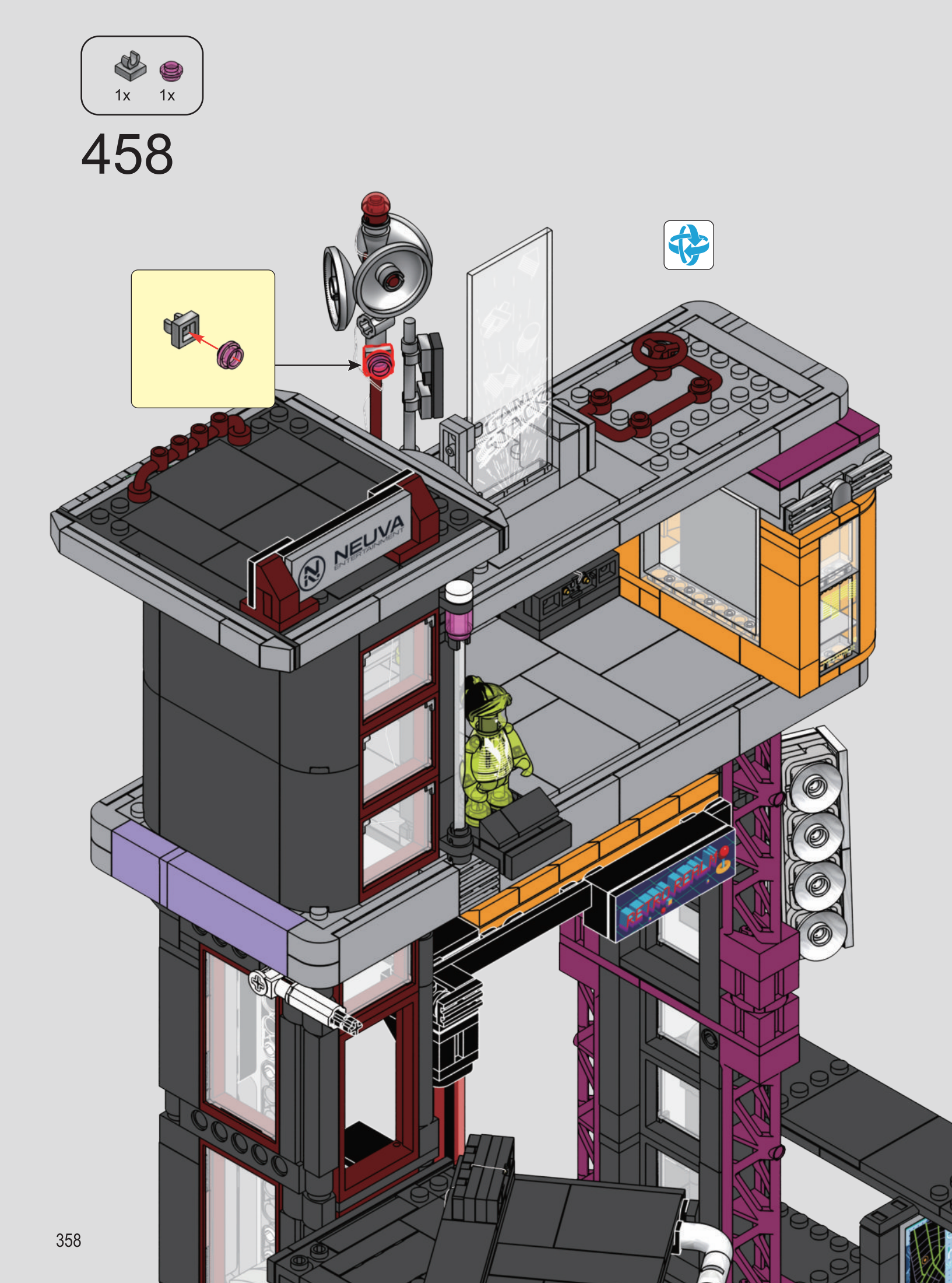
1x
1x
458
NEUVA
ENTERTAINMENT
RETRO ARCADE

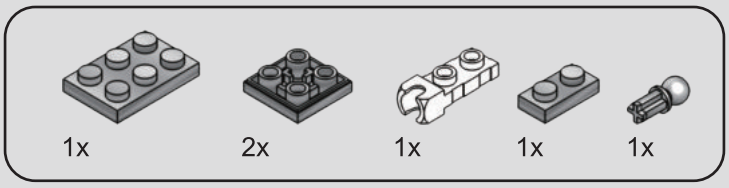

459

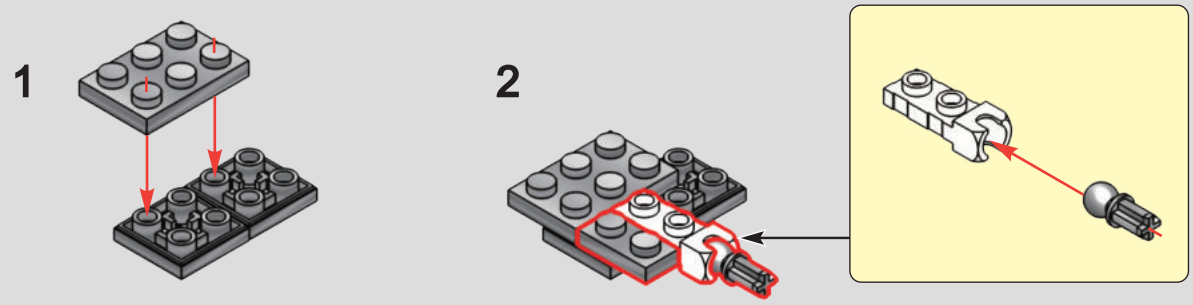

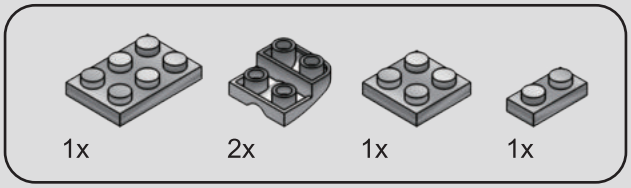

460

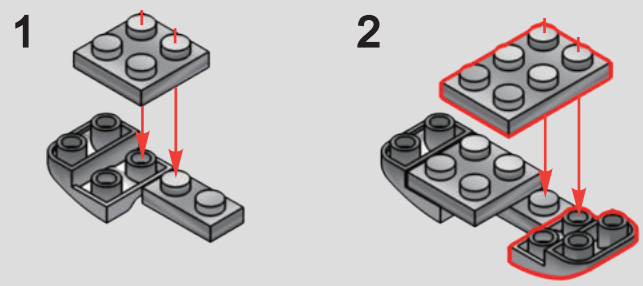

461

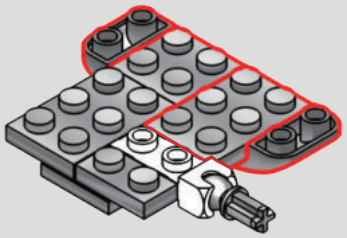

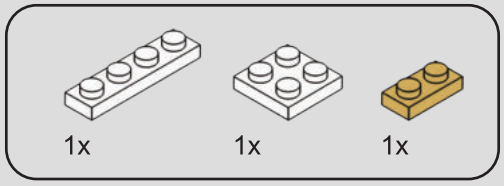

462

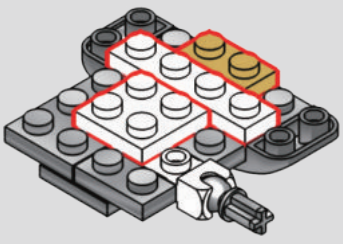

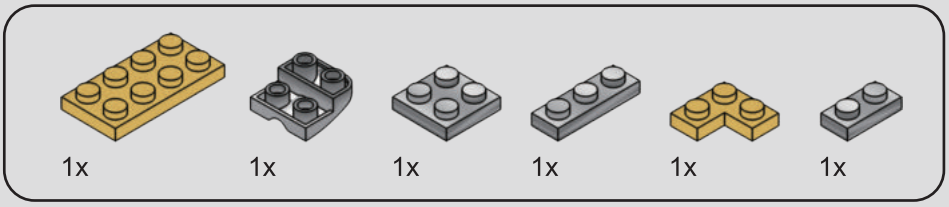

463

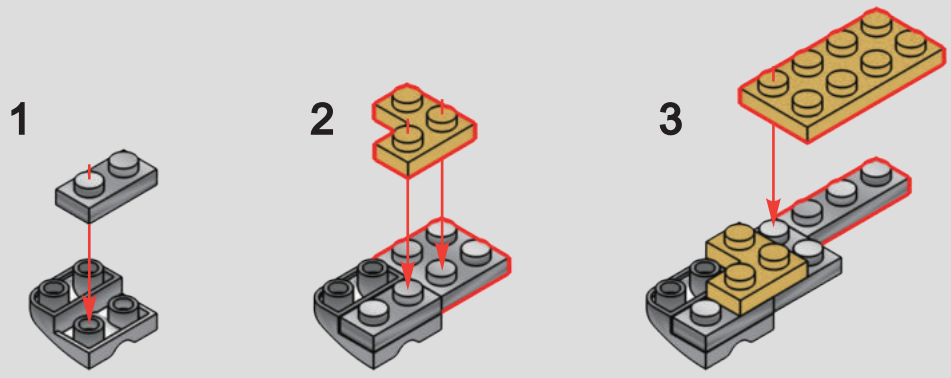

464

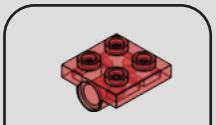

465

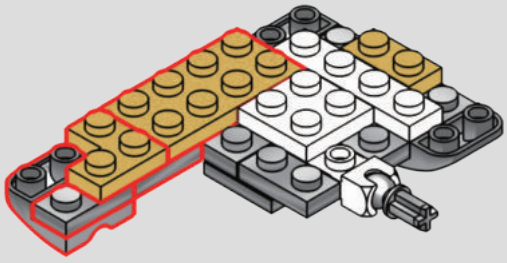

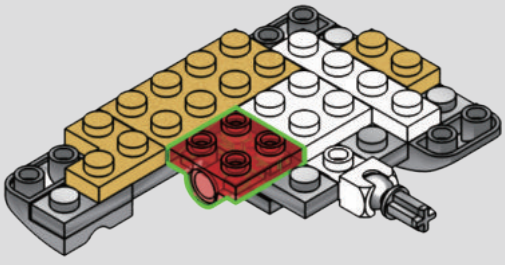

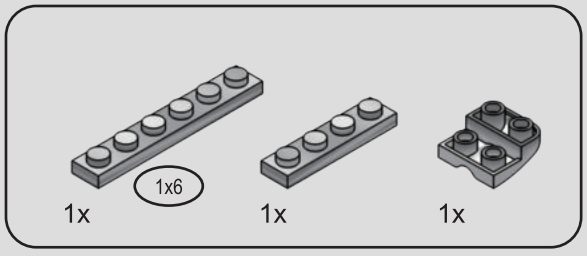

466

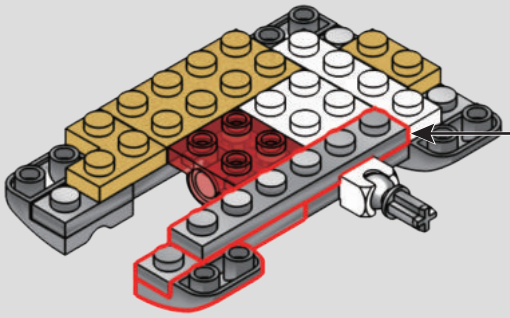

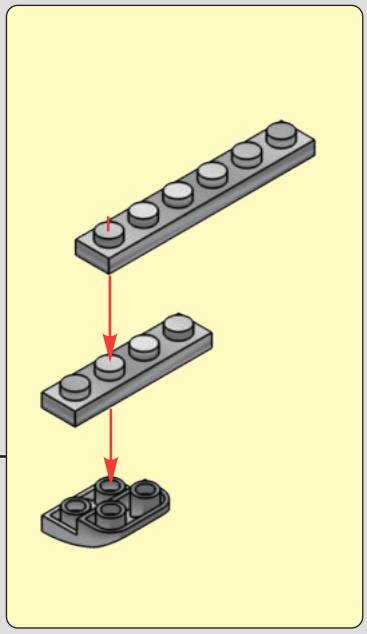

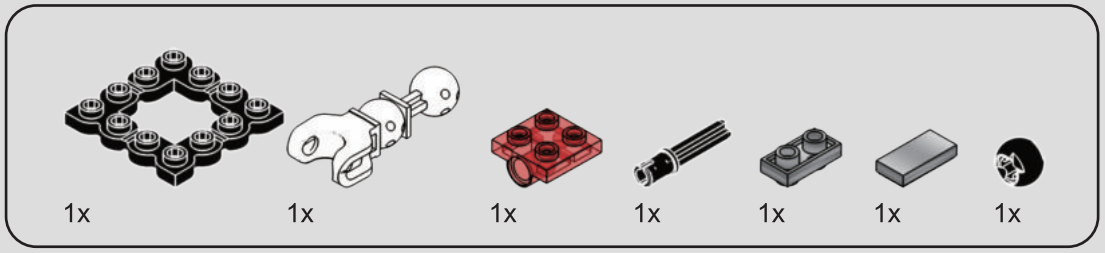

467

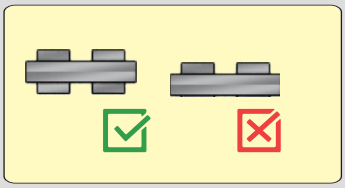

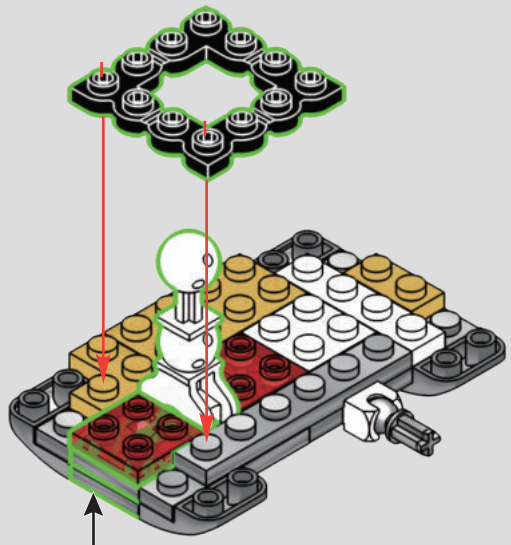

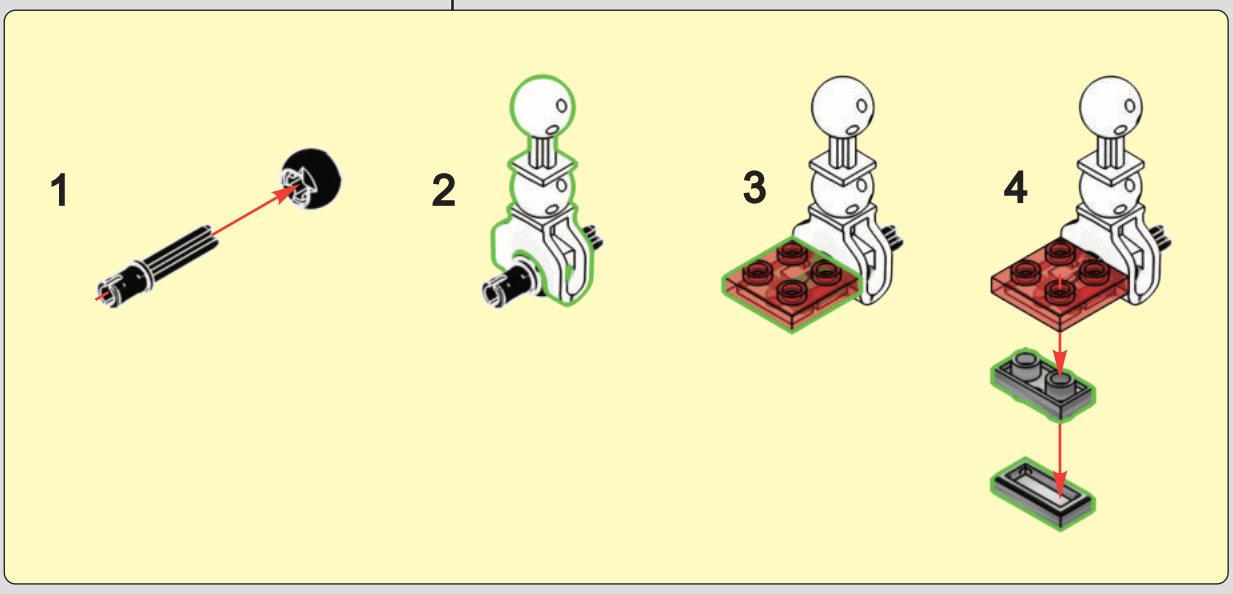

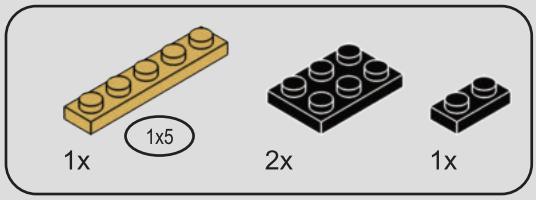

468

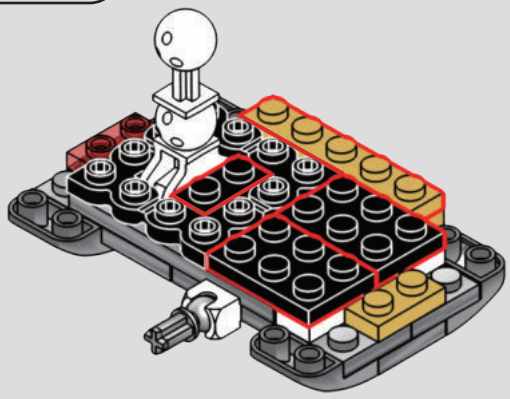

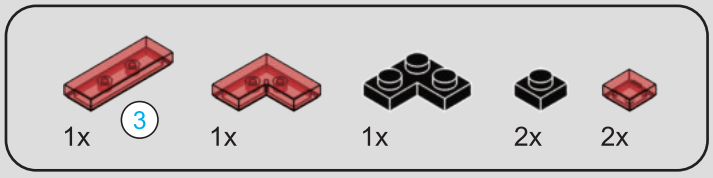

469

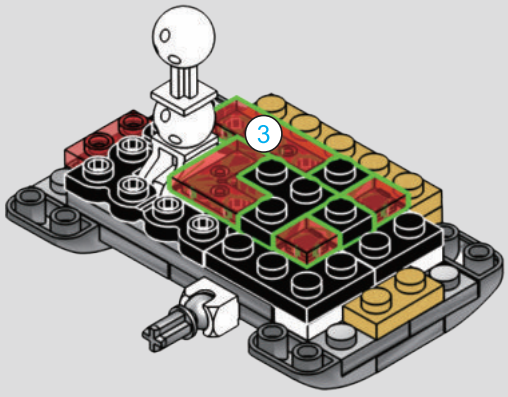

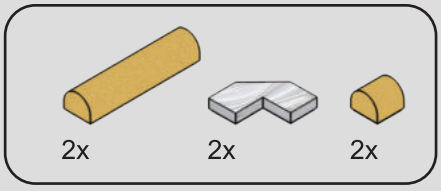

470

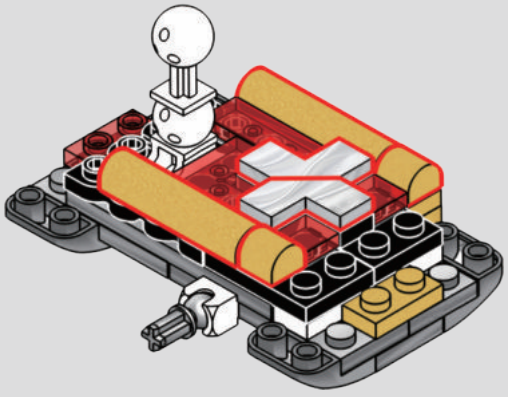

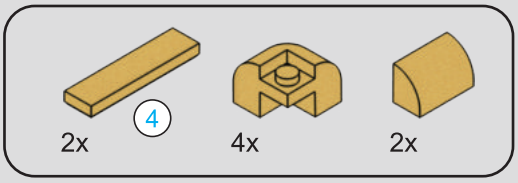



471

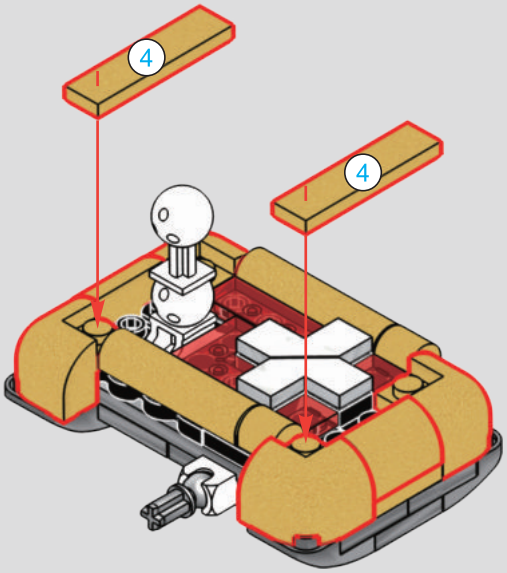

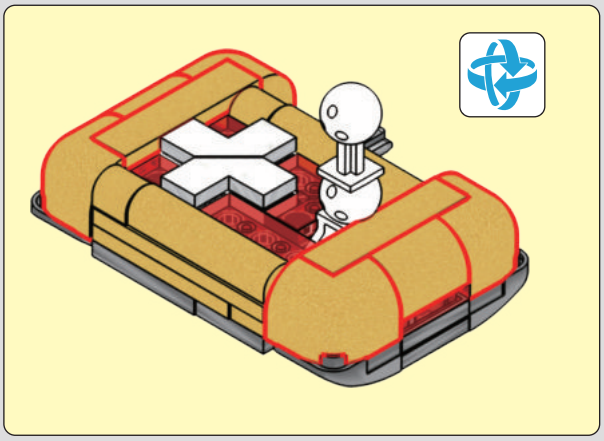

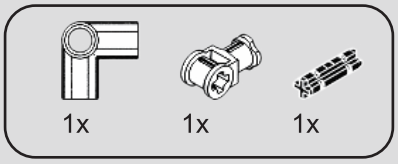

472



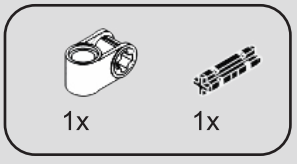

473

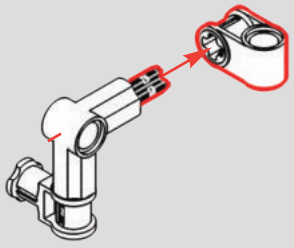

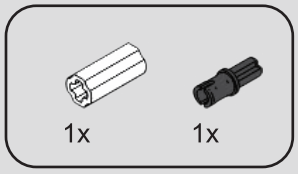

474

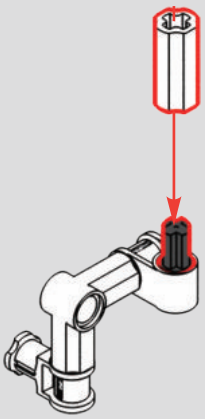

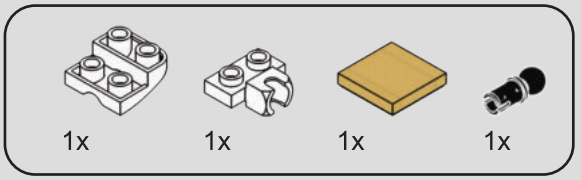

475

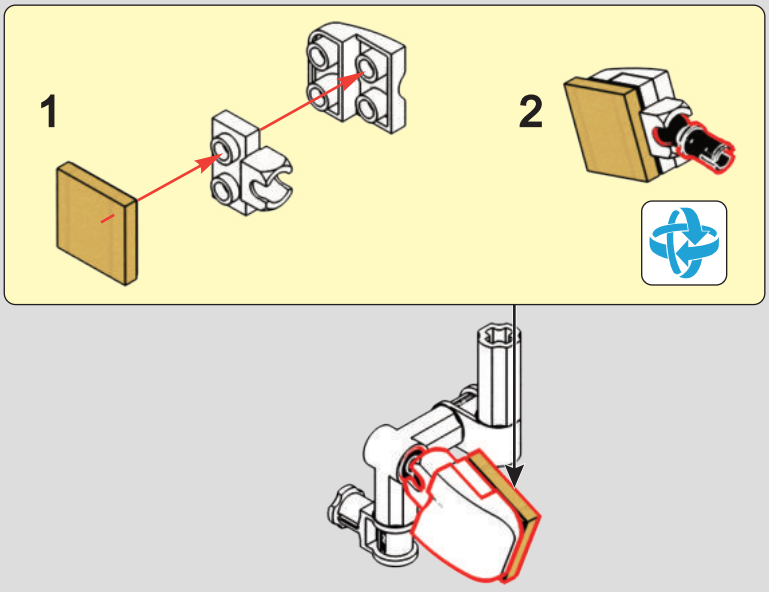

476

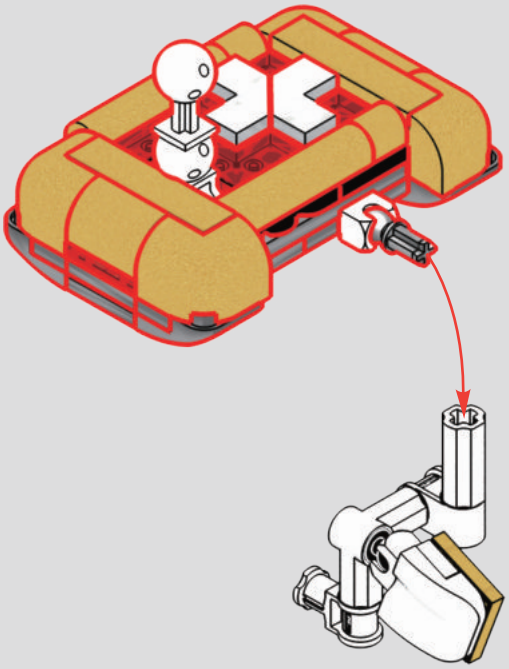

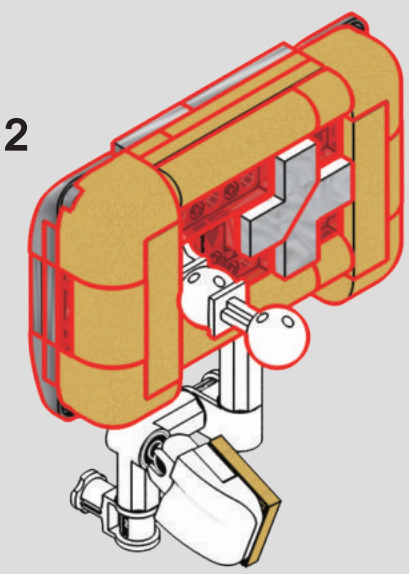

477

1



2

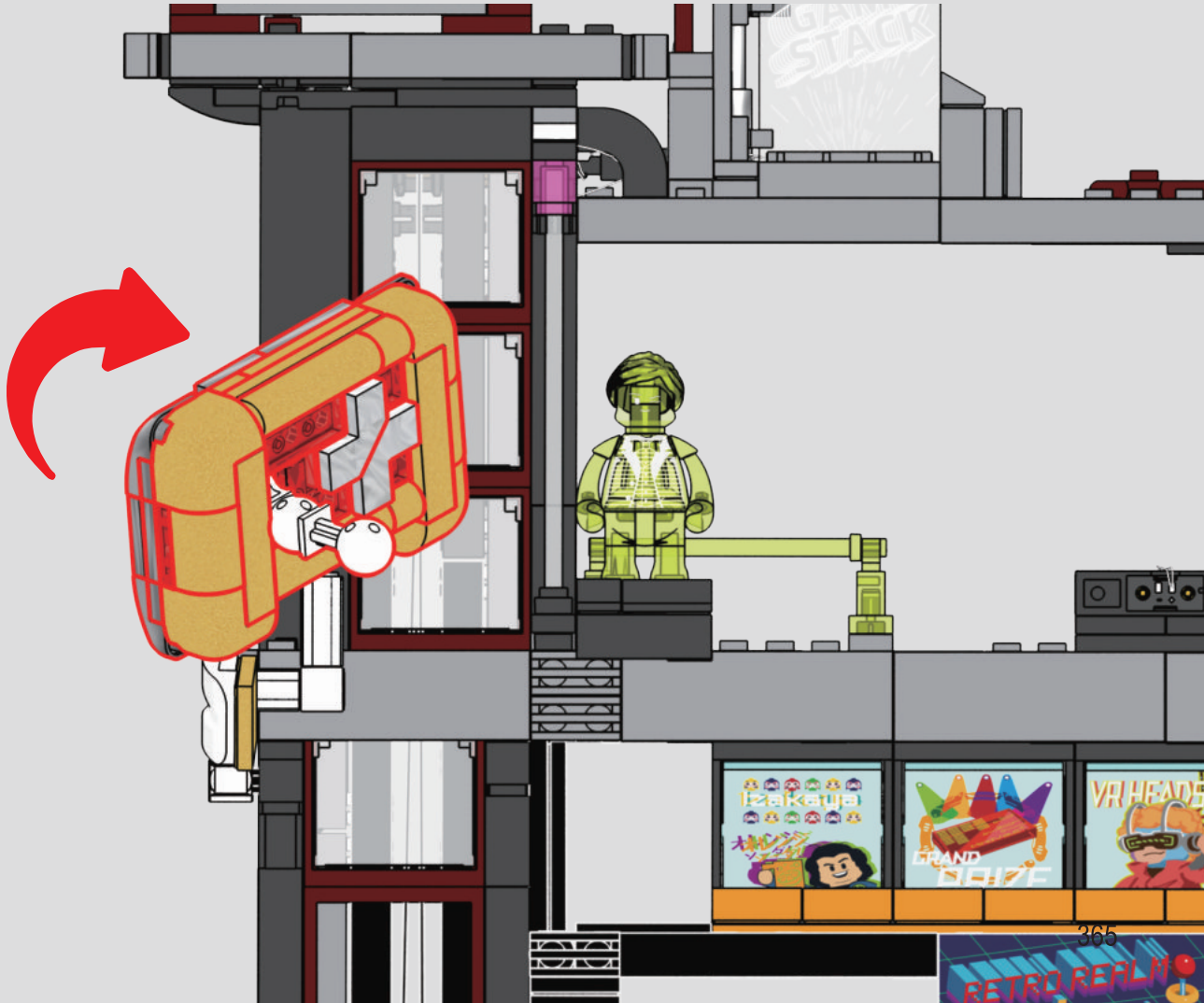

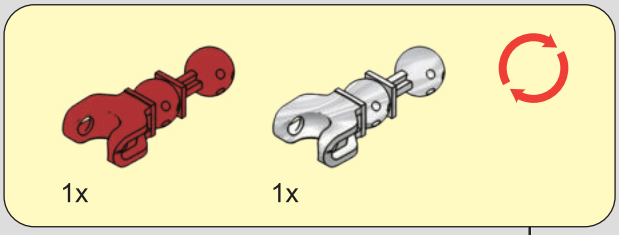
1x
1x

478


NEUVA
ENTERTAINMENT
GAME STACK
Izakaya
GRAND PRIZE
RETRO REALM
MINDLINK®
超越现实

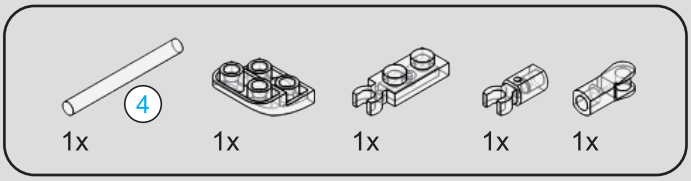

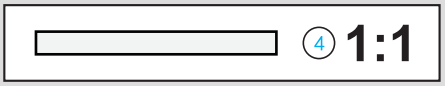

479

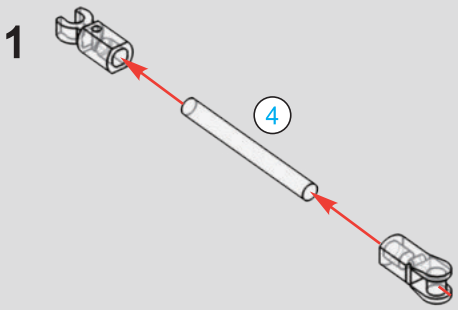

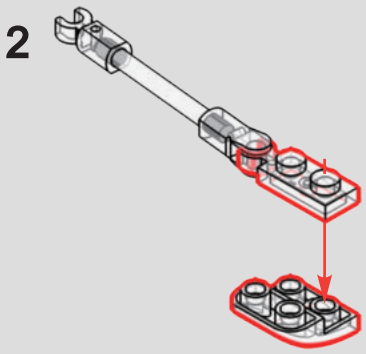

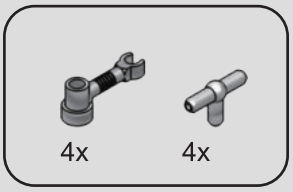

480

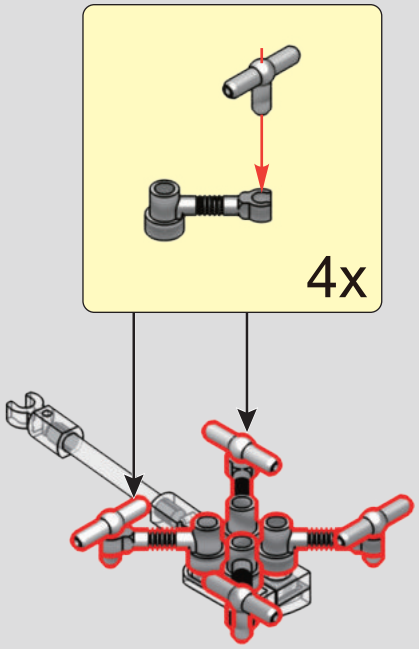

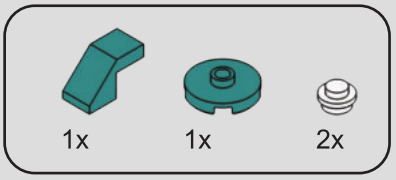

481

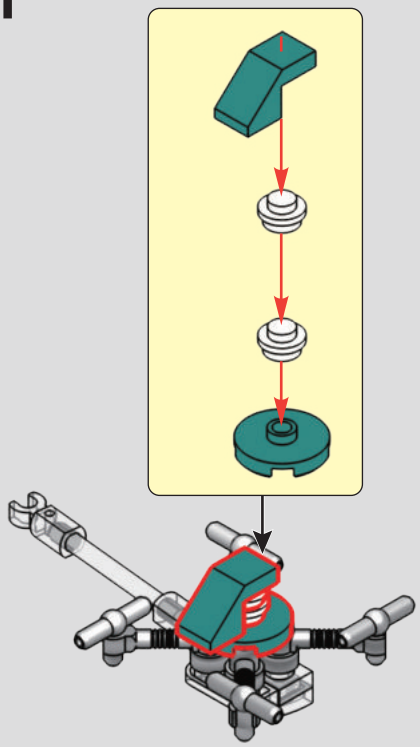

482

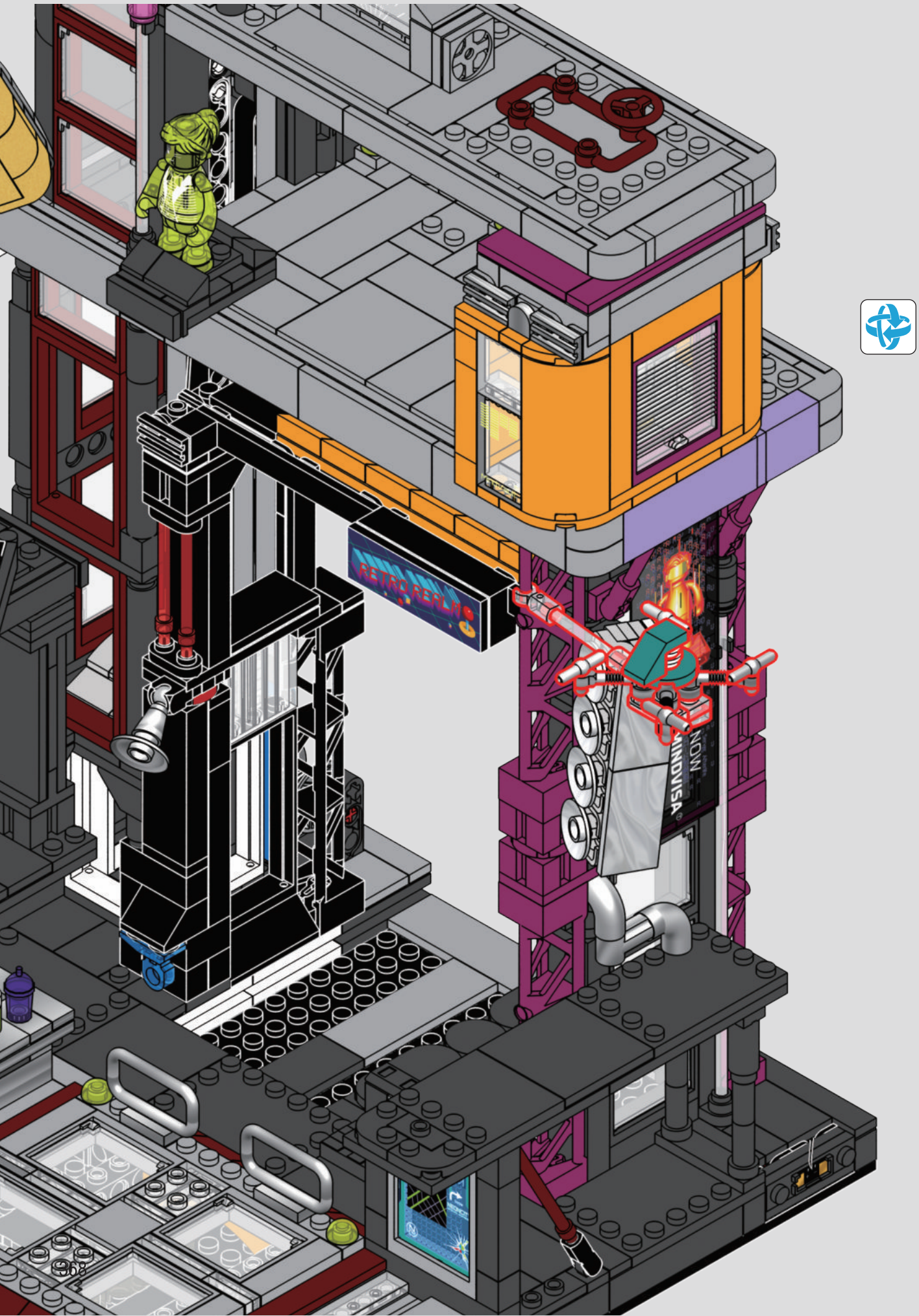

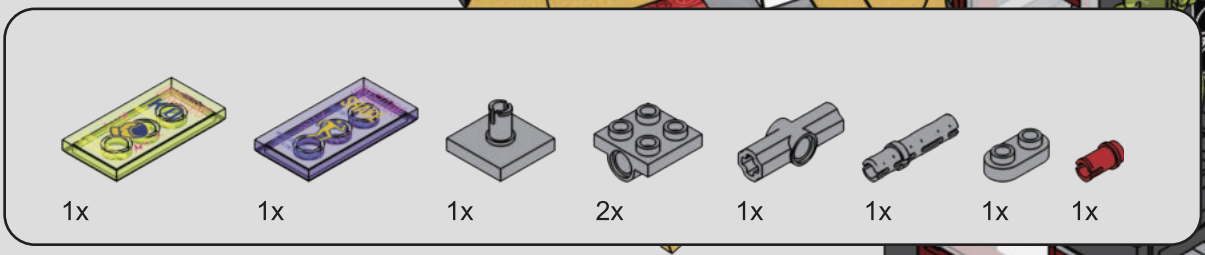

483

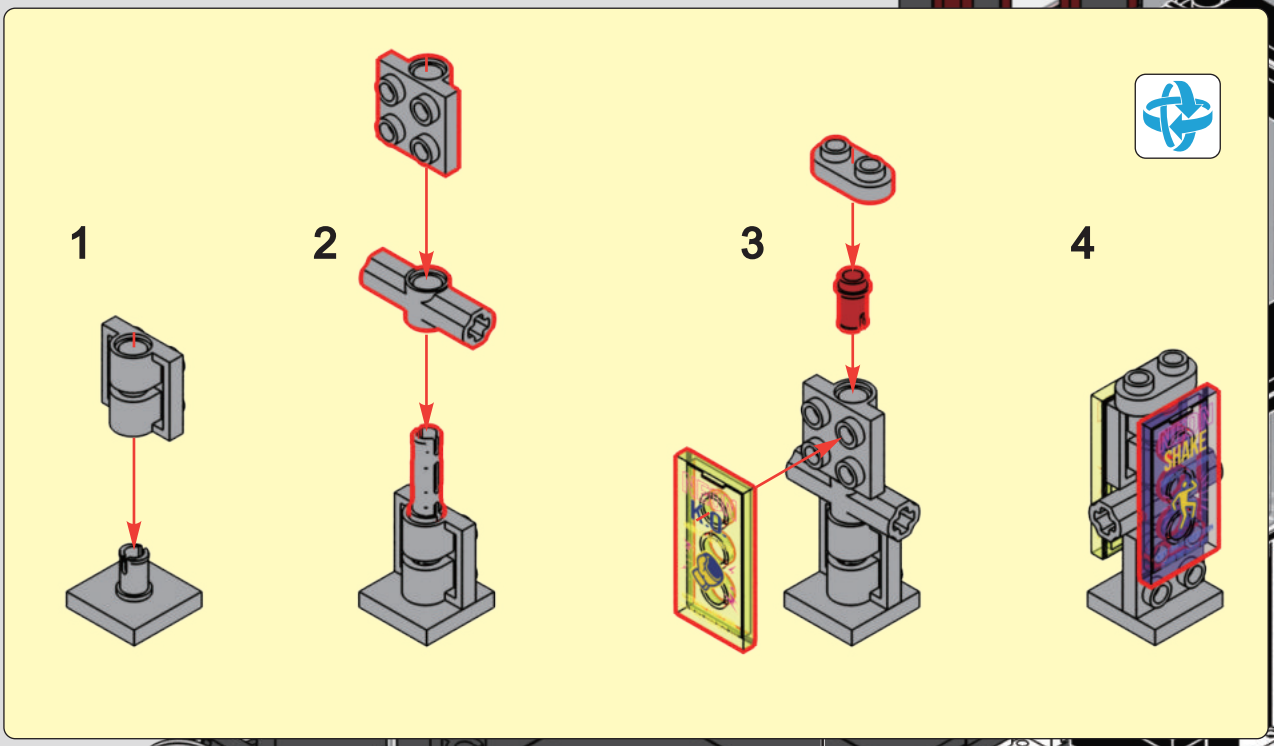

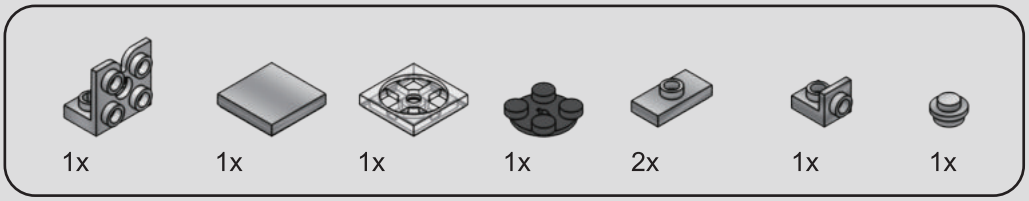

484

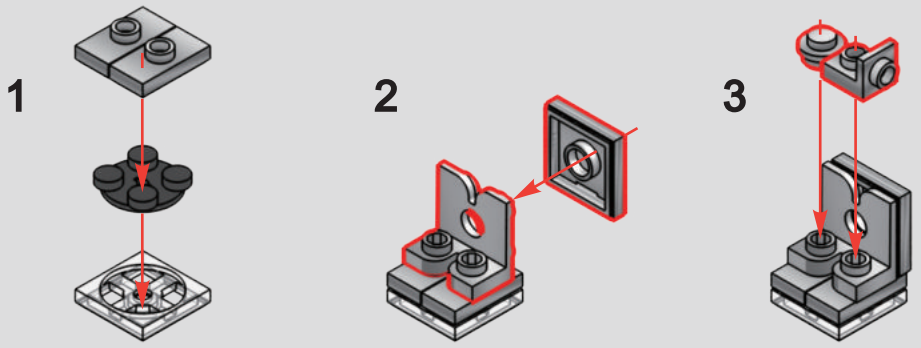

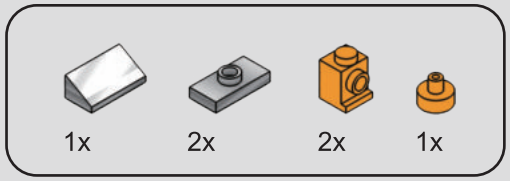

485

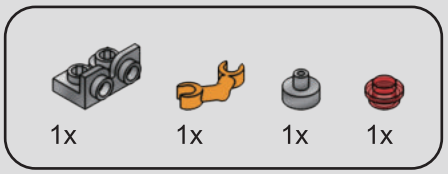

486

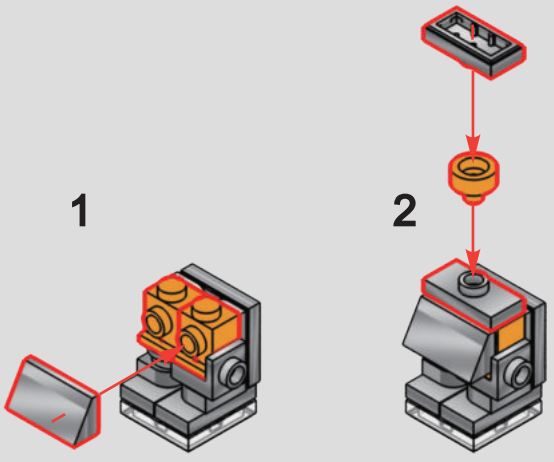

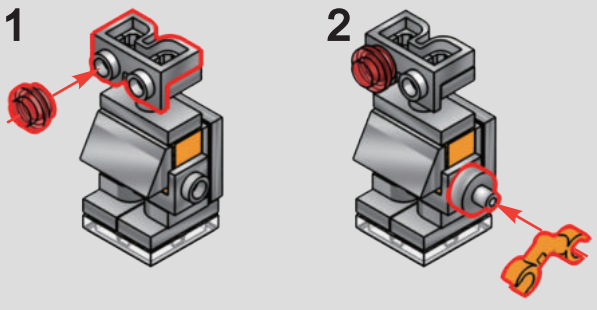

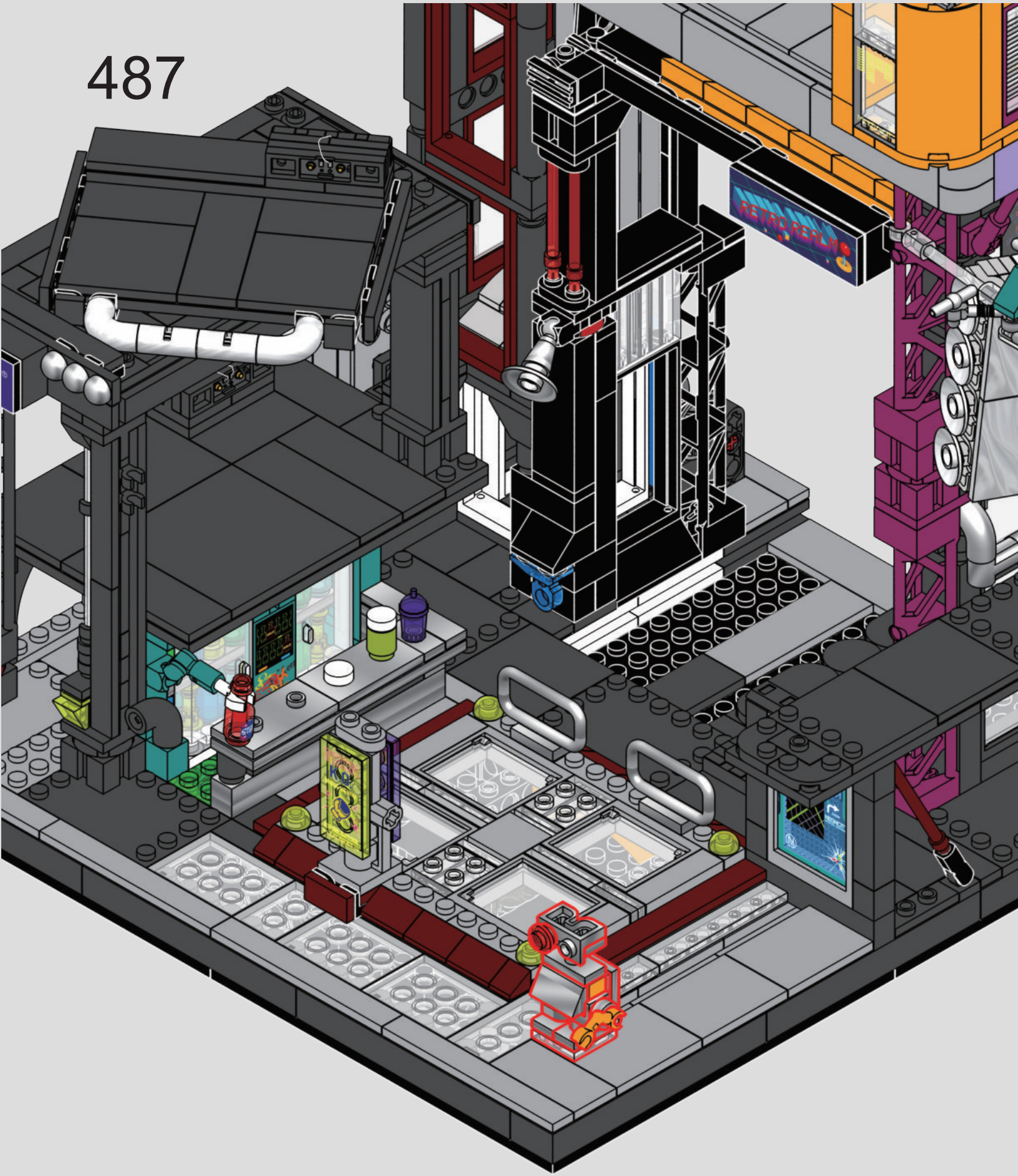
RETRO REPLAY

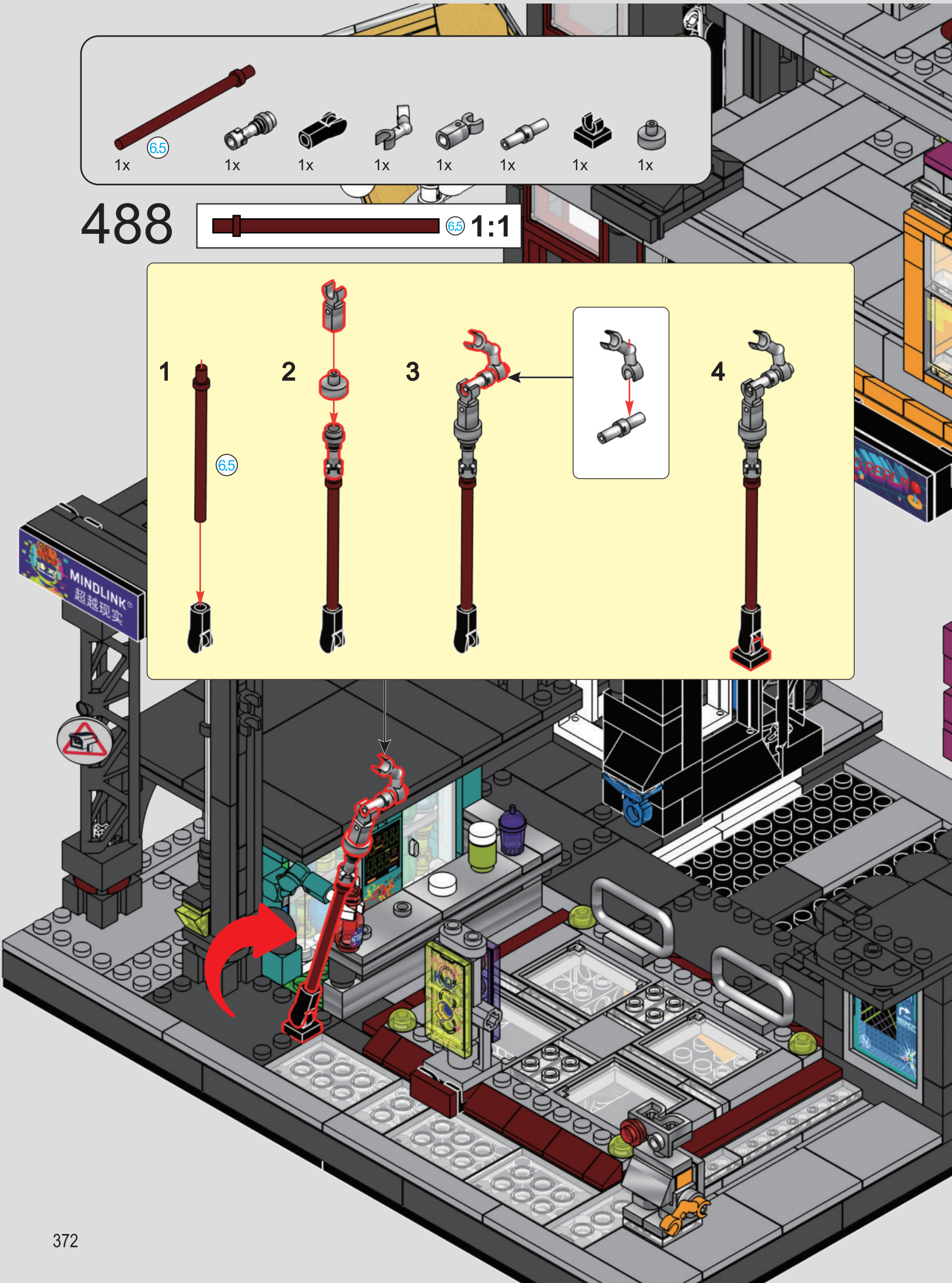
1x
6.5
1x
1x
1x
1x
1x
1x
1x
488
6.5
1:1
1
6.5
2
3
4
MINDLINK®
超越现实

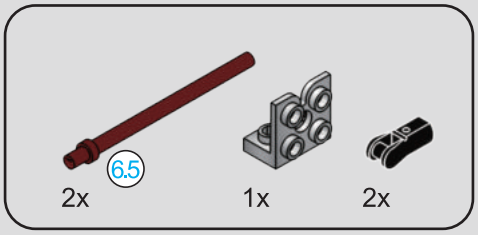



489

1

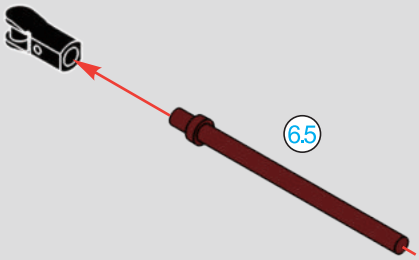

2x

2

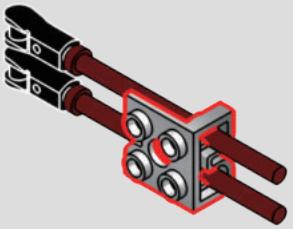

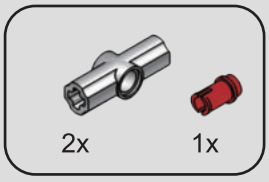

490

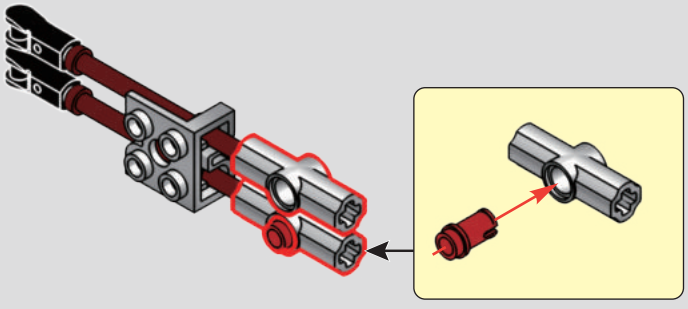

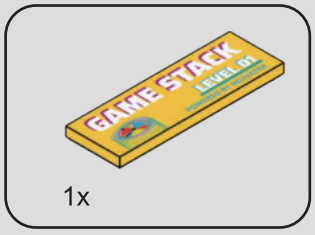

491

1

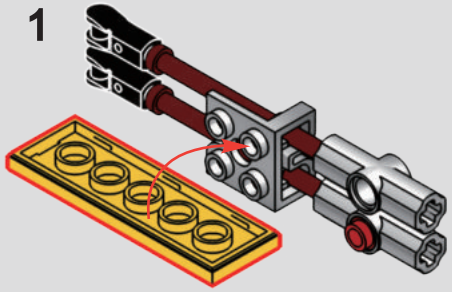

2



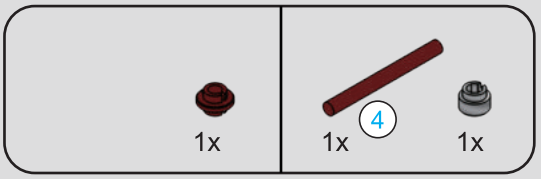
1x
4
1x
1x


4
1:1

492

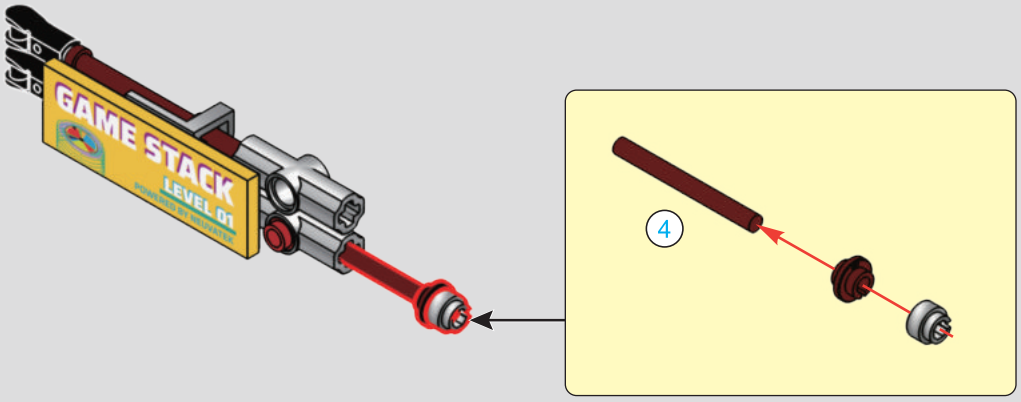
GAME STACK
LEVEL 01
4

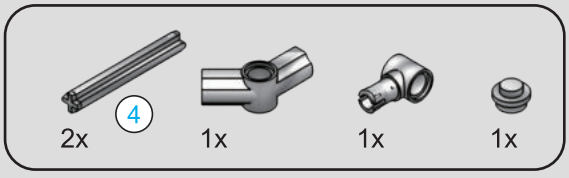
2x
4
1x
1x
1x


4
1:1

493

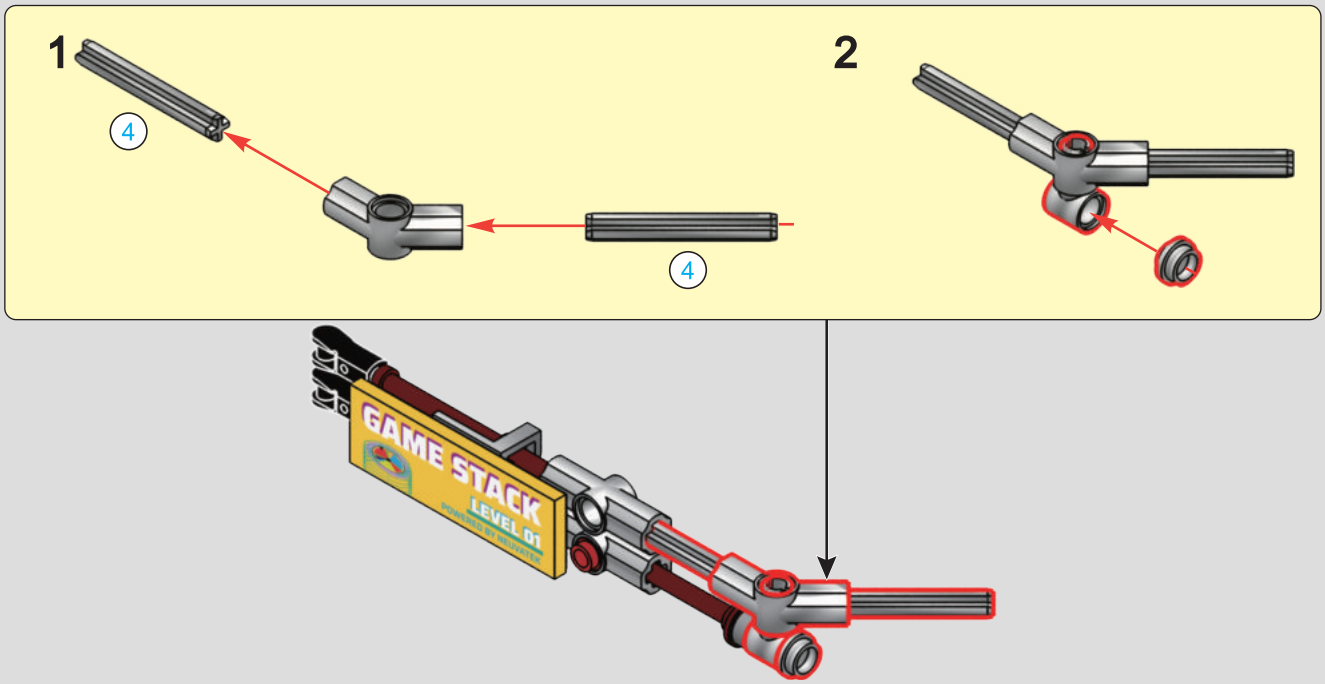
1
4
4
2
GAME STACK
LEVEL 01

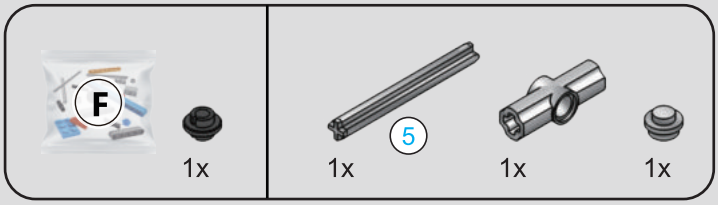
F
1x
5
1x
1x
1x


5
1:1

494

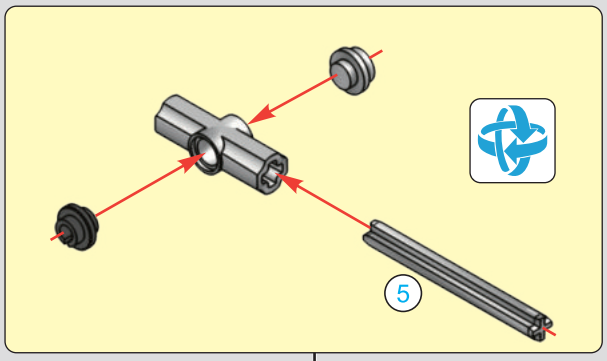
5

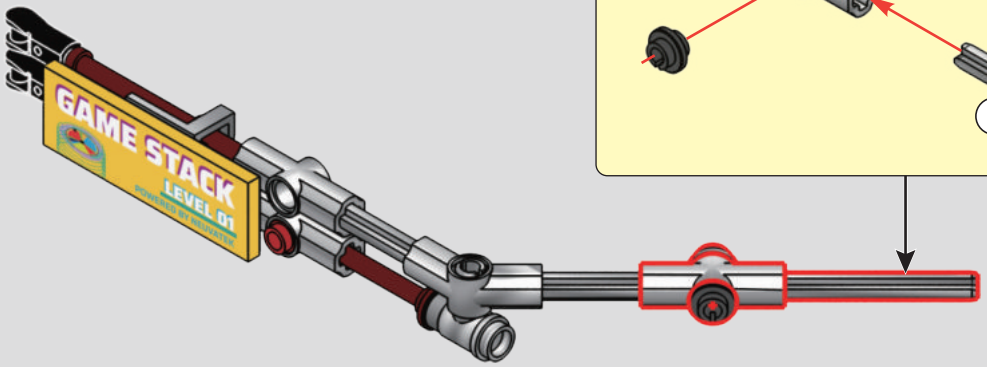
GAME STACK
LEVEL 01

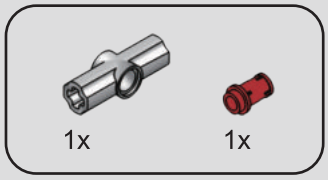
1x
1x

495

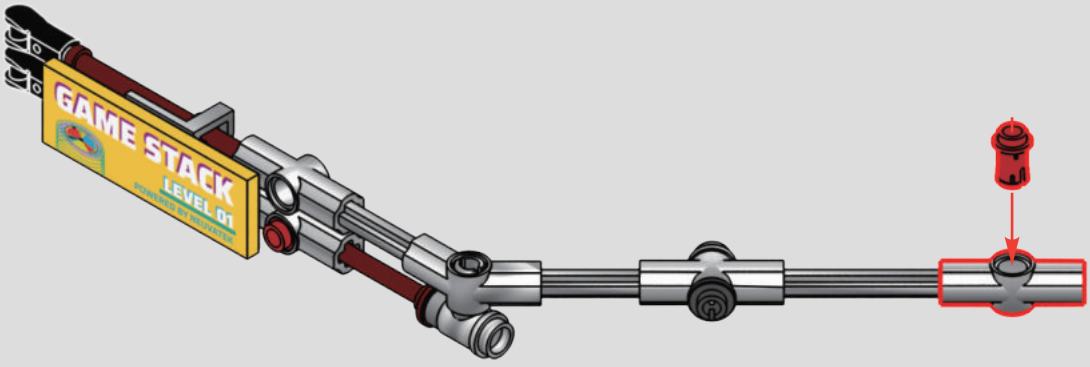
GAME STACK
LEVEL 01

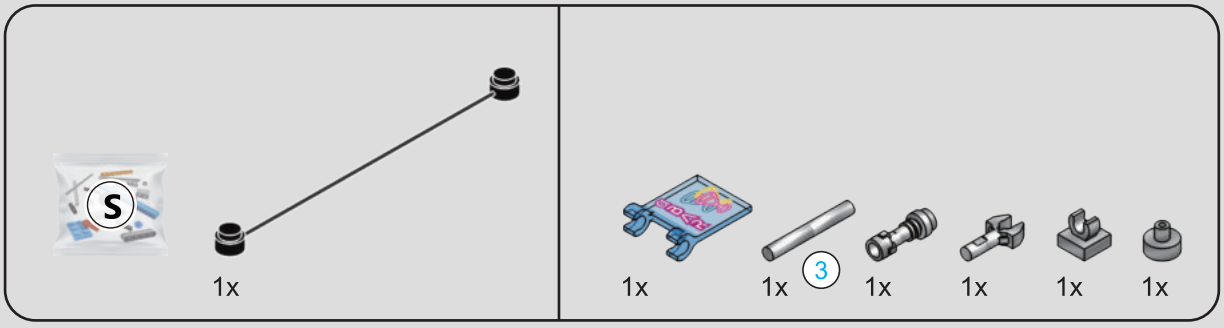

496



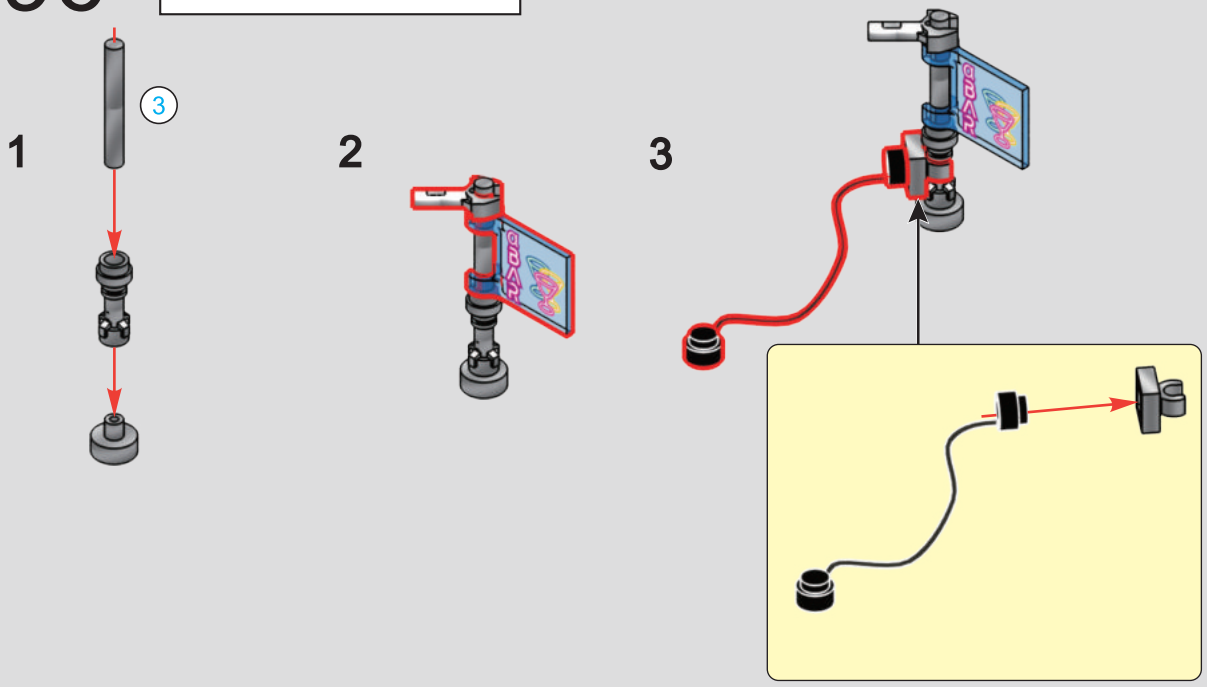

497

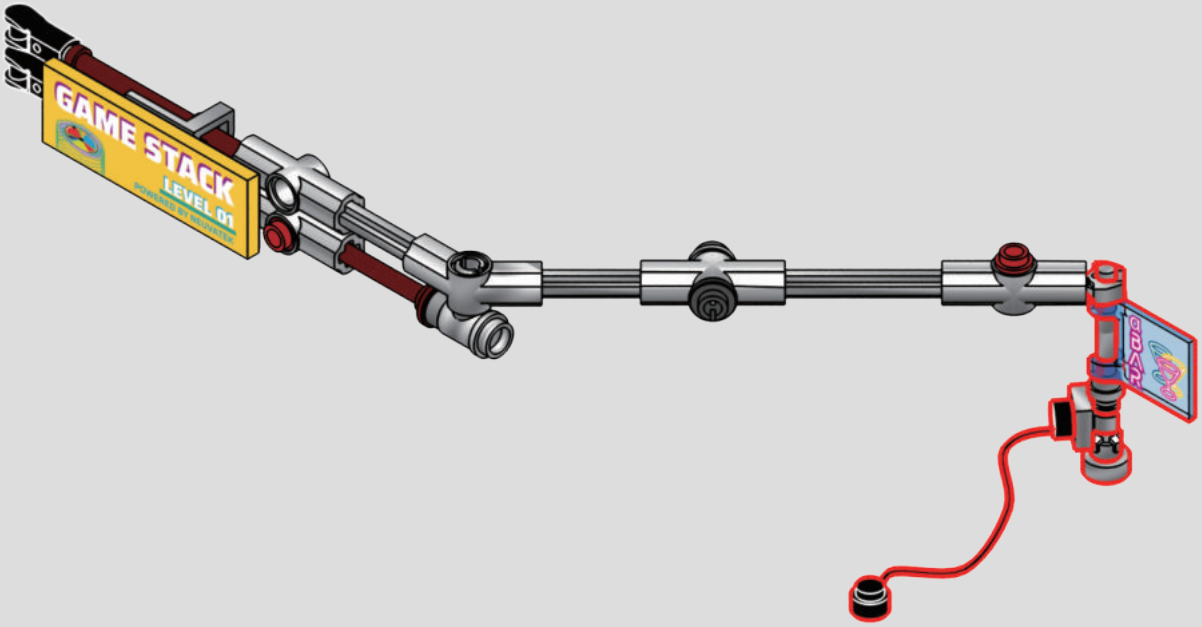

498

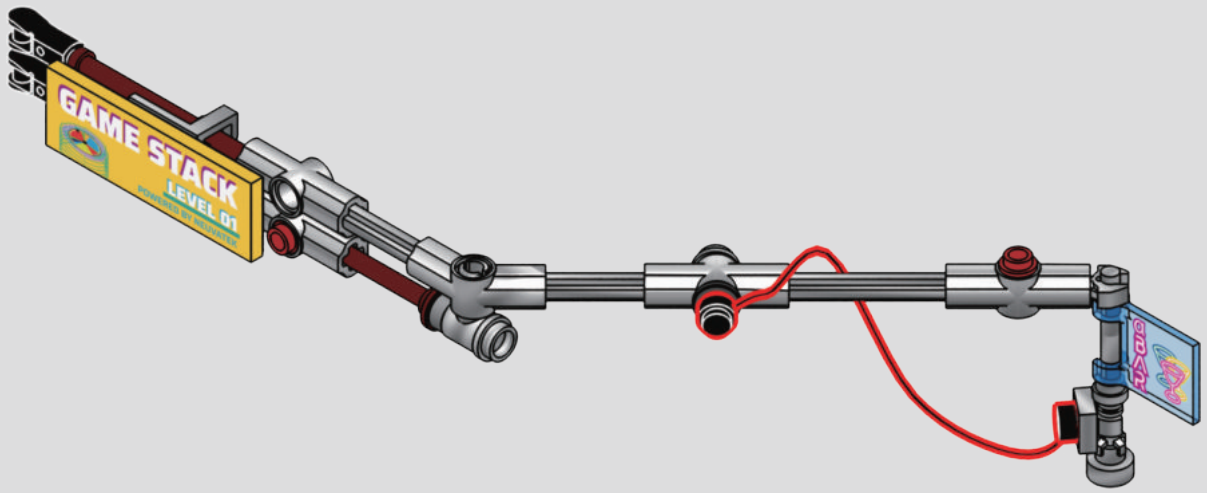
GAME STACK
LEVEL 01

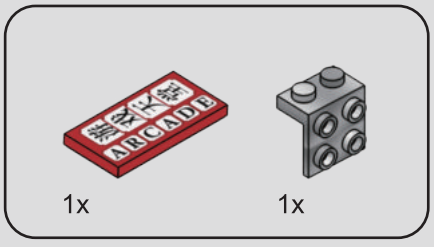
ARCADE
1x
1x

499

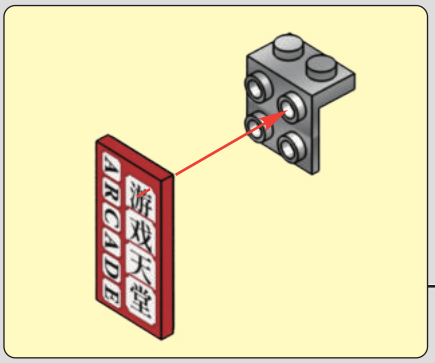
ARCADE
游戏天堂

GAME STACK
LEVEL 01
ARCADE
游戏天堂

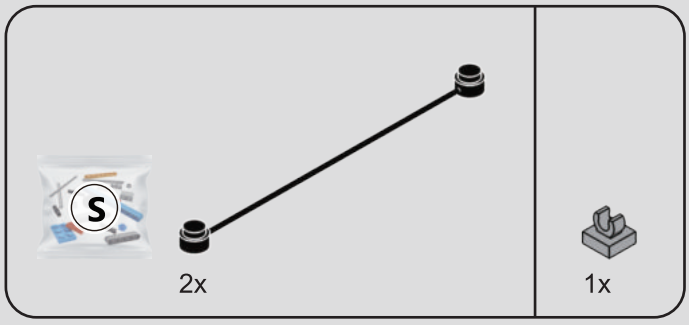

500

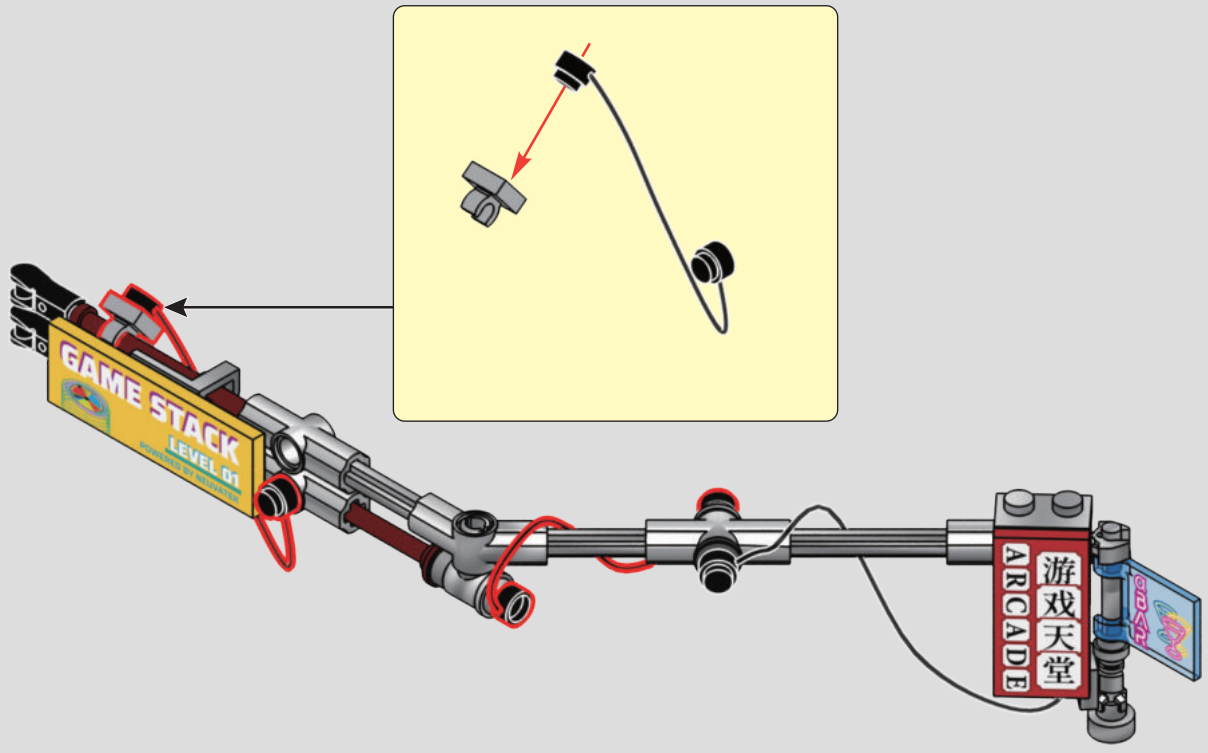

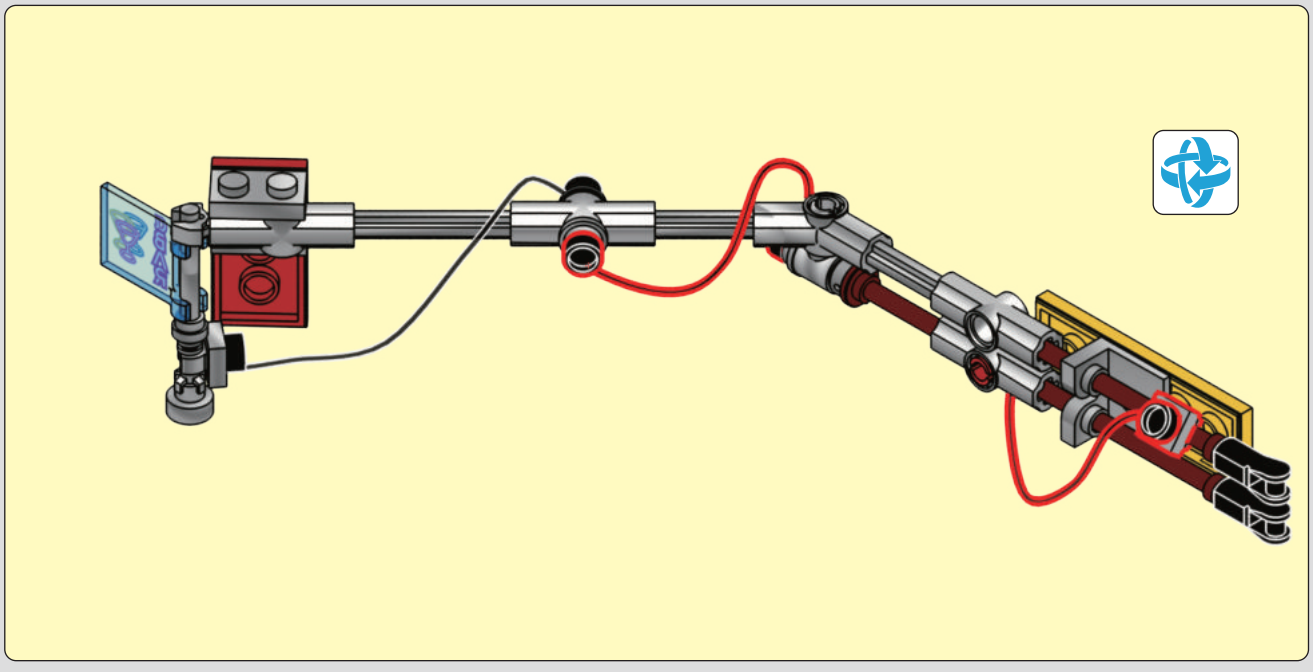

501

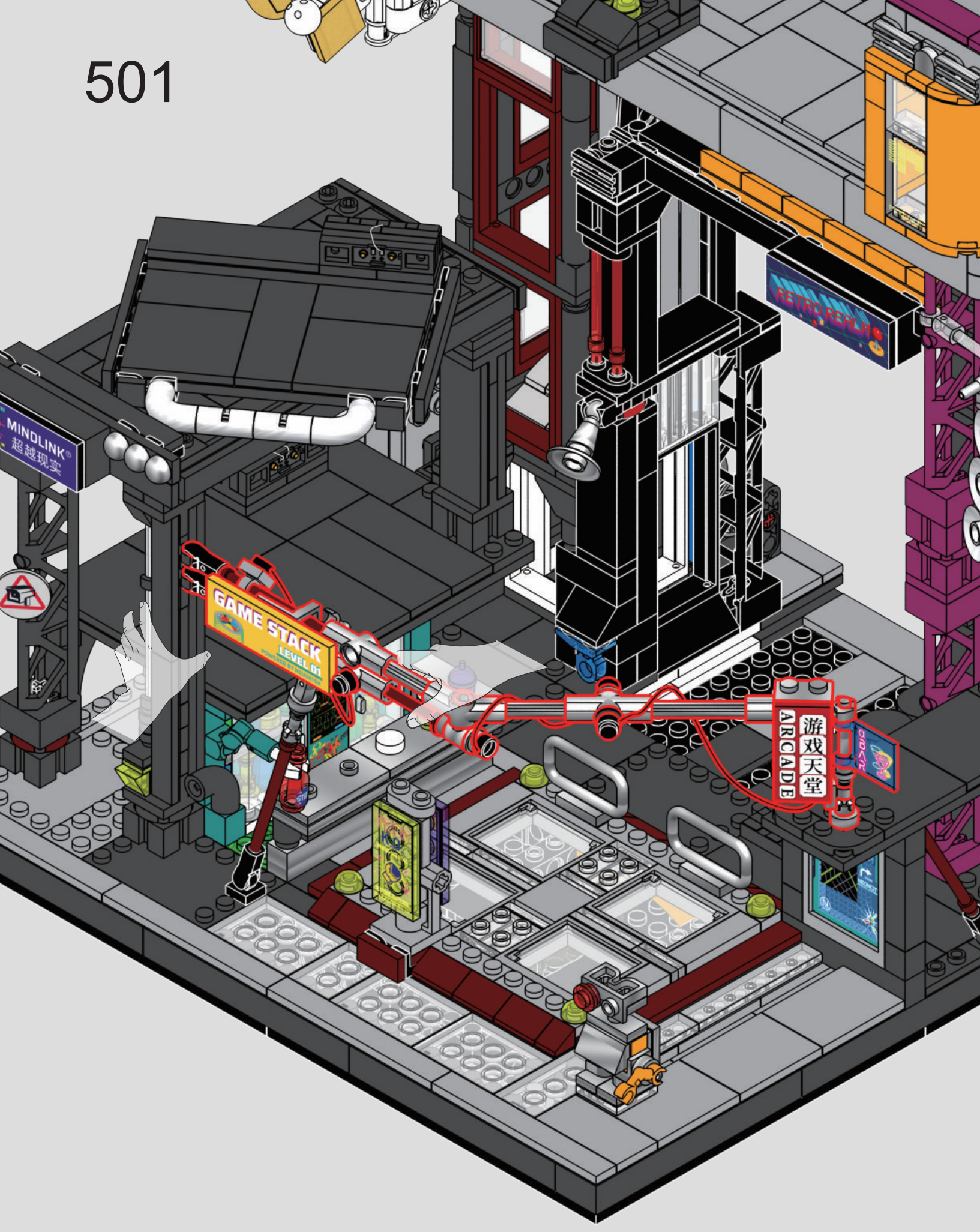

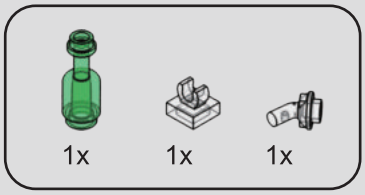

502

503

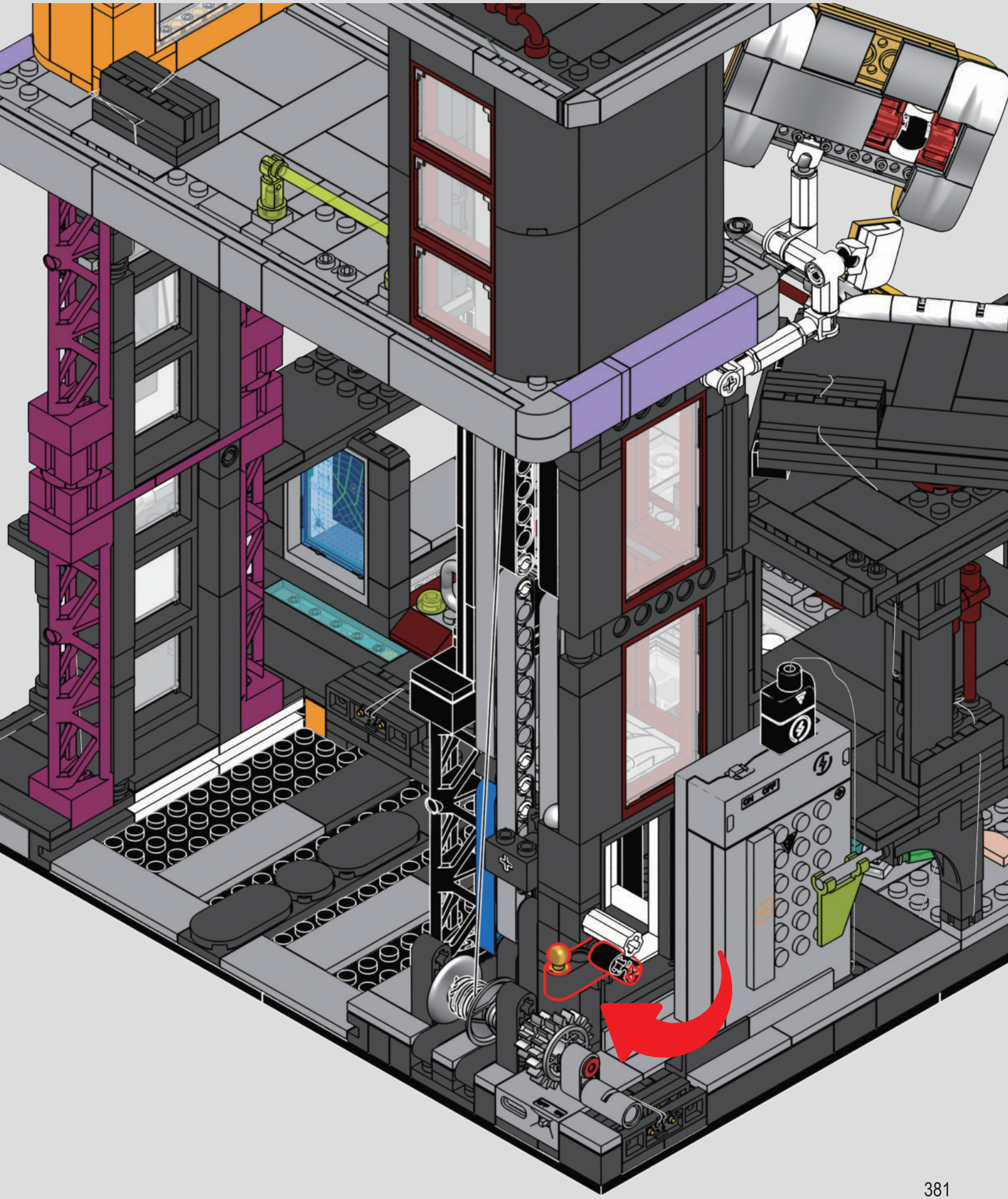

504

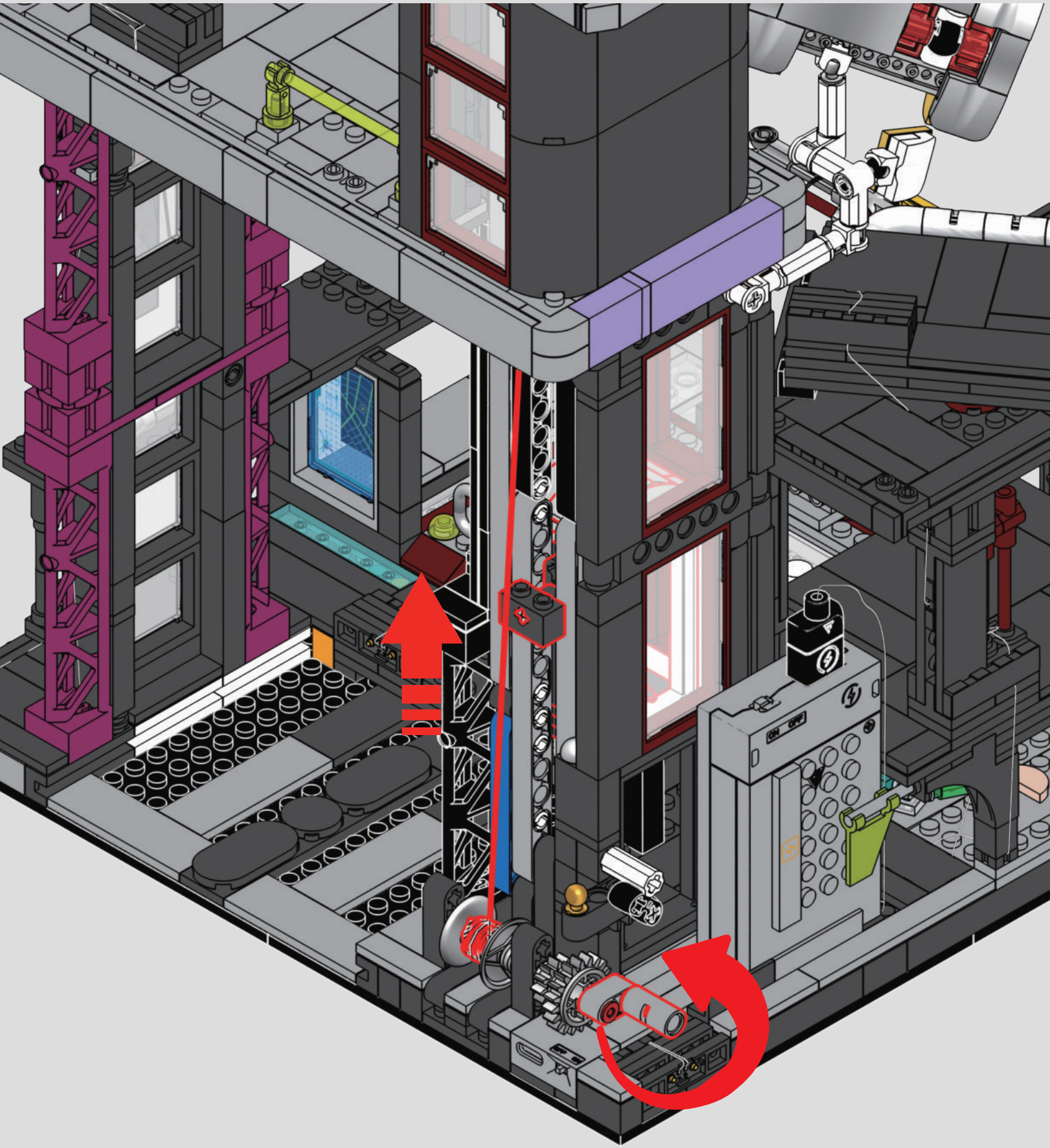

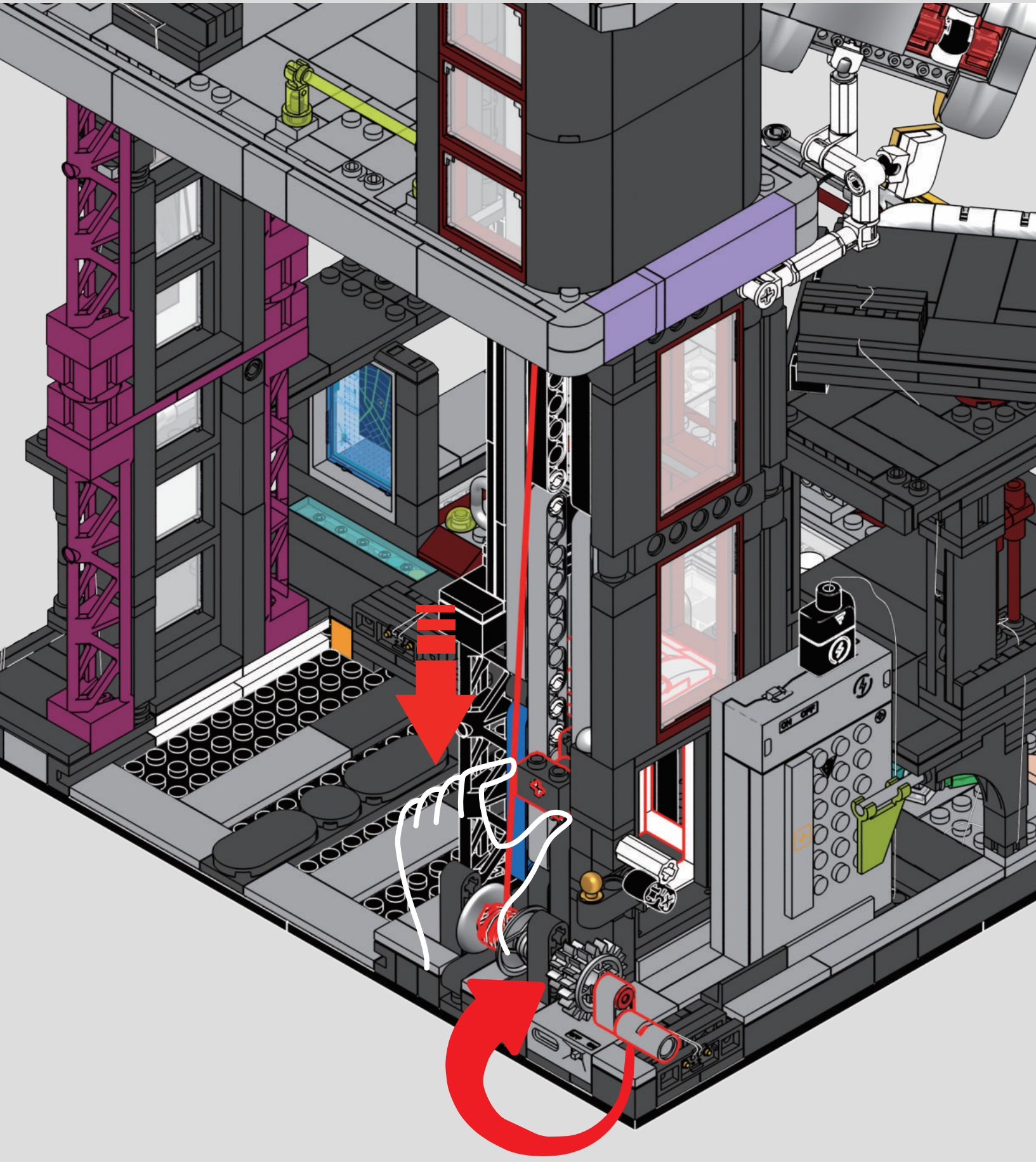
ON OFF

506

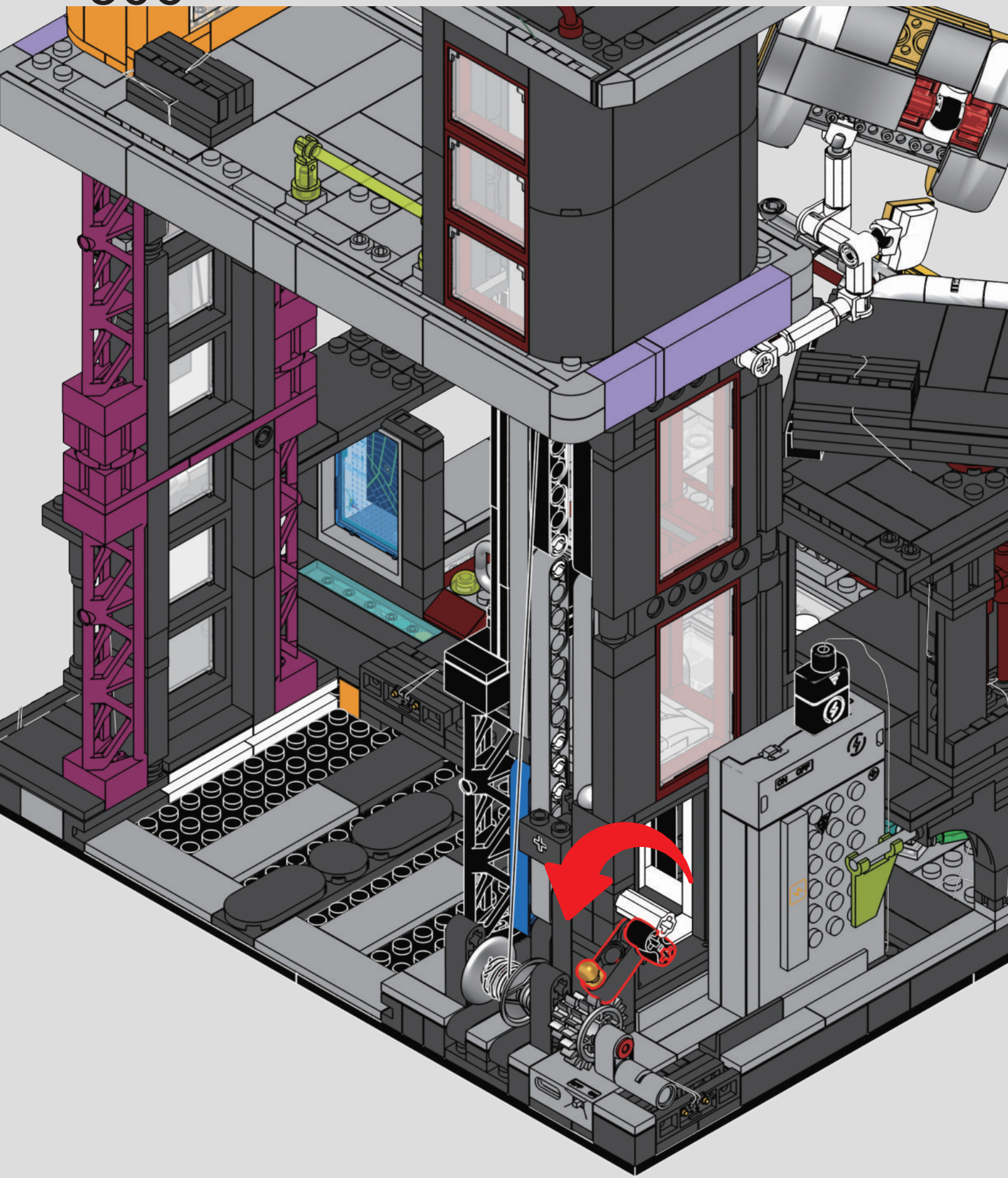

Final path selection.
Perhaps the end, perhaps the start.
You may “choose”—or follow what’s already written.
System ready.

路径选择：最终阶段。
也许是终点，也许刚开始。
你“自由”地选择，或顺从既定结局。
系统已准备就绪。

Go to Manual 2
前往第二册



Go to Manual 3
前往第三册

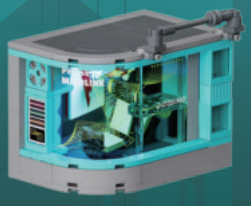

Go to Manual 4
前往第四册

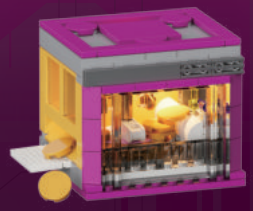

Go to Manual 5
前往第五册



CYBERPUNK NEONCITY

We would like your opinion on the new product you have just purchased. Your feedback will help shape the future development of this product series.
Please visit: https://www.lumibricks.com/pages/feedback
We sincerely hope you enjoy the product and we can't wait to see you again soon.Please let us know if we can do anything else to help!

赛博朋克系列

感谢您对本系列产品的喜爱与支持，如您在拼搭过程中遇到任何问题，均可通过微信扫描二维码联系企微客服寻求协助。
如果您还有其他意见或者建议，也请务必通过企微客服告知我们，期待与您的再次相遇！

企微客服



• CYBERPUNK NEONCITY/赛博朋克系列



F9073
Izakaya
后巷居酒屋



F9042
Apartment
公寓楼



F9060
Future Bus
未来巴士车



F9043
Police Patrol Car
巡逻警车

• TOWN LIFE/小镇生活

F9033
Antique Store
收藏品商店



F9031
Book Cafe
咖啡书屋



F9056
Balcony Theatre
流光剧院



F9078
Artisan Gelato Studio
冰淇淋商店



L9085
Brick Art Gallery
布里克艺术画廊



F9023
Newsstand
报刊亭



V1.1

Lumibricks and Lumibricks logo are trademarks of the Lumibricks group.

WWW.LUMIBRICKS.COM

如果您遇到任何问题，请通过以下方式与我们联系：

天猫 小红书

lumibricks灯搭官方旗舰店

会员中心