Ore Factory
L9101
3138PCS
16+

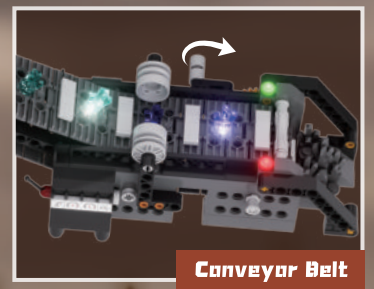
Conveyor Belt

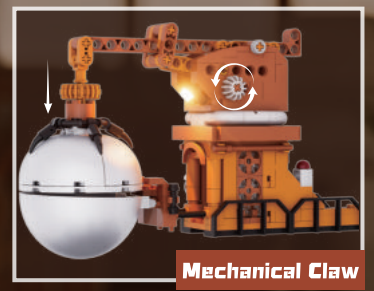
Mechanical Claw

ORE FACTORY
STEAMPUNK WORLD

Nothing moves without crystal power

Scan the QR code
for a PDF instruction

扫码关注公众号
获取电子版说明书

ABOUT LUMIBRICKS

Welcome to Lumibricks, where imagination meets illumination in the brick world!

Formerly known as FUNWHOLE, the world's first lighting bricks manufacturer, Lumibricks continues its legacy as a trailblazer in the world of building brick sets with a unique twist - integrated lighting that transforms every creation into a radiant masterpiece.

Every Lumibricks' set celebrates the joy of building and the magic of illumination. Whether you're crafting intricate architectures or imaginative scenes, the design details and lighting features bring the sets to life, and also bring you joy and shine whether it is the day or night.

At Lumibricks, we believe in the power of light to transform and elevate. With our slogan, "Delight day and night," we invite you to explore the possibilities of illuminated brick sets. Discover a hobby that doesn't just shine - it glows with your inner creativity.

欢迎来到Lumibricks灯搭的乐园

在这里，我们不仅仅是玩具制造商，我们还是创造快乐的艺术家。

自2014年诞生起，Lumibricks灯搭（原FUNWHOLE）就坚守一个独特的愿景：在日与夜的交替中，为我们的玩家揭示积木之美的无限可能。

作为全球领先的灯光积木品牌，本着充分表现积木套装整体之美的初衷，Lumibricks致力于灯光积木套装产品的开发，将积木与灯光合为一体。

Lumibricks不仅仅是一套普通的积木，更是代表了一种全新的玩乐方式，每一块积木，每一束光线，都承载着我们带给全球数百万家庭更多欢笑的承诺。

我们相信，积木有灯，生活有光，让Lumibricks与你一起，拼搭出更多乐趣，创造属于你的灯光宇宙。


THE OWL SEES
WHAT WE DARE NOT
ORE FACTORY
VOIDLAB
AUTHORIZED PERSONNEL ONLY
THE OWL SEES



Before my ore factory, the empire was another world.
Now, steam drives progress. Machines refine crystals. Towers pulse, belts churn, minecarts race, and the ore train hisses in from the frontier.

在我的矿石工厂出现之前，帝国还是另一个世界。
如今，蒸汽推动进步，机械提炼晶石。高塔跳动，传送带轰鸣，矿车飞驰，边境的矿石列车呼啸而至。



That's not the whole truth - just another layer of Edward's polished lie.
I warned them: some thresholds should never be crossed.
Behind every perfect equation lurks human desire - for power, for immortality.
Now, in the dark crystal's glow, I see it: alchemy twisted into obsession.
Once the chamber opens, the hunger won't stop.

那可不是真相。
只是Edward又一层精心编织的谎言！
我早已多次警告他们——有些禁忌，从来不该触碰。
每一道优雅的公式背后，都是人类对力量与永生的渴望。
在暗晶的幽光中，我看得一清二楚：炼金术，早已被扭曲为执念。
一旦密室开启，一旦符文落笔……那股饥渴将永不停歇。

Own the crystal. Own the future.

拥有晶石，掌控未来

Do you truly believe someone will purchase this... contraption?
“您真的认为会有人买这.....装置吗？”



Oh, my dear fellow - those who command the laboratory, the steam boat, and even the frontier locomotives... they've already placed their orders.
“啊，我亲爱的朋友——那些掌管实验室的、驾驭蒸汽船的，甚至控制边境蒸汽列车的人.....他们早已抢先下单了。”





A single crystal is all it takes to drive it all

一颗晶石，驱动整座工厂

From Raw Ore to Power

工厂流程图

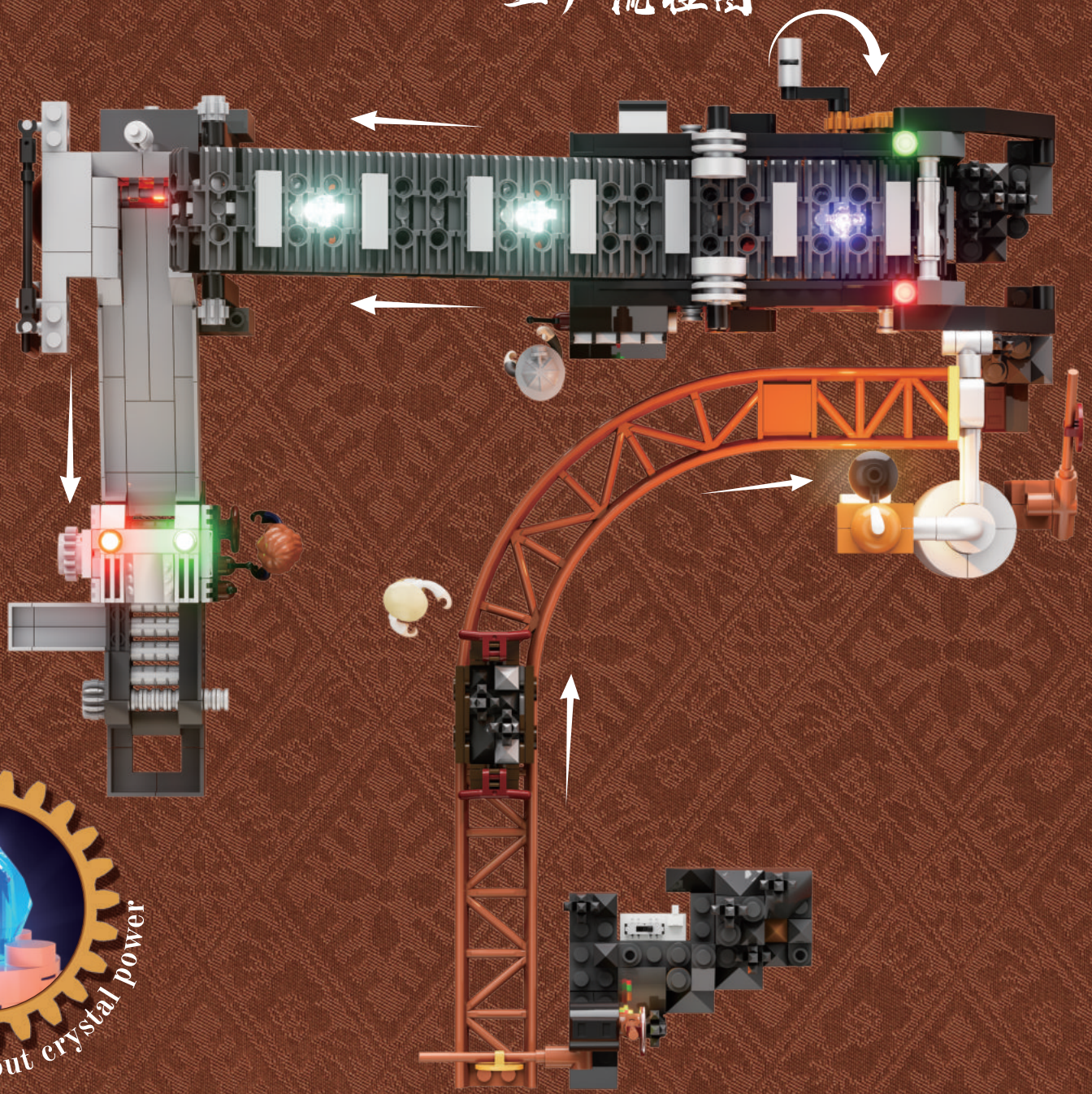

Ore in. Power out.
Nothing wasted.
进的是矿，出的是能量，
毫不浪费



EN

WHAT'S INCLUDED

Please check and make sure you get all the items listed below.

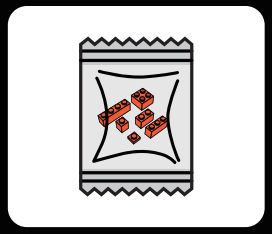

Building Bricks

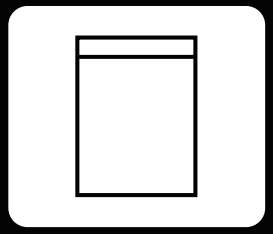

LED Light Kit

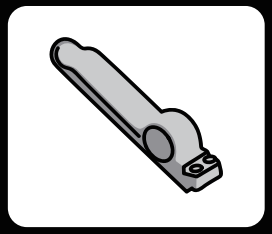

Brick Separator

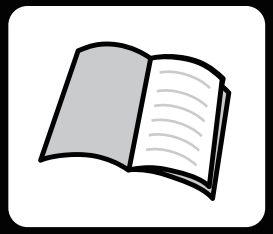

User Manual

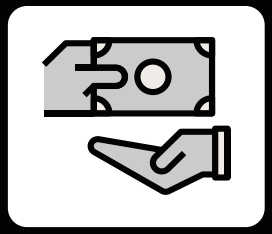

Service Card

TROUBLESHOOTING

The small size of lighting accessories makes them susceptible to damage during installation, and the following issues are common causes of failure.

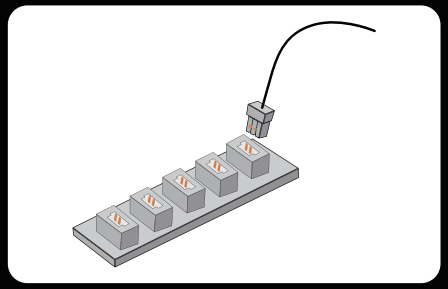

1.Ensure that the connectors are correctly installed as shown in the picture.

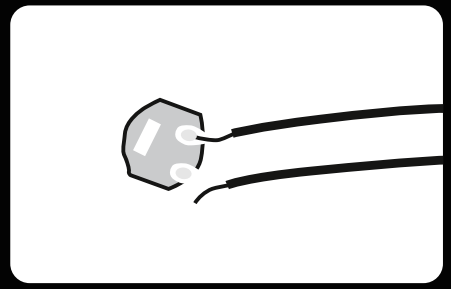

2.Check if the wires are disconnected or broken from the solder joints.

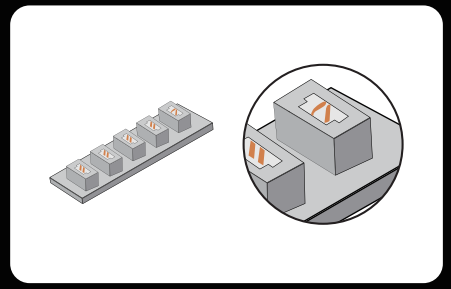

3.Check the internal pins of the connector sockets. The internal pins of a properly working connector port should be straight. If the small pins are bent, they may be considered faulty ports.

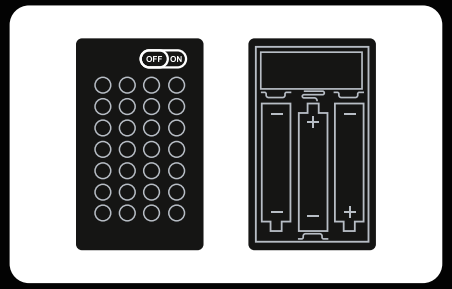

4.Check that the power switch on the battery box is on and that the "+" and "-" poles of the battery are correctly placed (using new batteries) and ensure that the upper and lower connections to the "+" and "-" poles of the power switch are installed correctly.

If you have checked each string of lights according to the guide above and the lights still do not light up, please contact our customer service for assistance.

SAFETY PRECAUTIONS

1. Before use, please make sure to check the voltage to avoid damage to the product and potential safety hazards.
2. The lights in the product are not replaceable. If they are damaged or not lighting up, please refer to the troubleshooting section or contact our customer service for assistance.
3. Avoid pulling on the light connection wires as this may cause damage.
4. Do not expose the product to water as it may damage the product.
5. Please read and follow the instructions carefully during building to ensure a good building experience.
6.This product doesn't include batteries or power banks. Please prepare your own batteries or power banks to power the LED light kits.
7. While there are several models available, the operating procedures and mechanism for Lumibricks expansion boards and battery boxes remain consistent. For inquiries, we encourage you to reach out to our customer service team for assistance.
8.Certain products are accompanied by a Type-C cable designed exclusively for use with the respective product. The USB end of the cable connects to a 5V DC power source, while the Type-C end connects to the Type-C expansion board.Please disconnect the input power when not in use for an extended period.
9.Do not simultaneously use multiple power sources to supply power to the LED light kits.

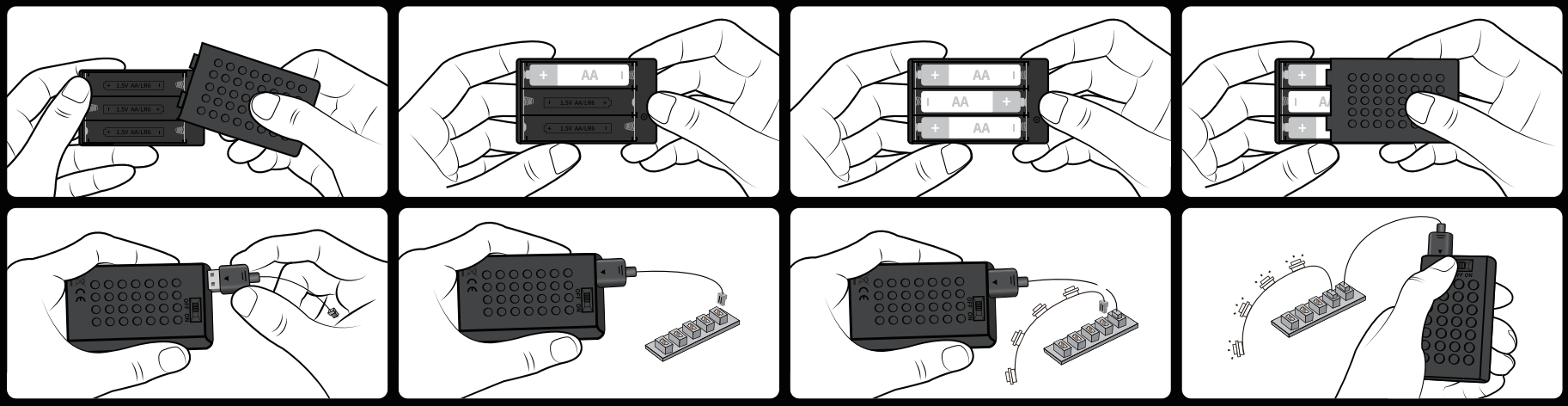

Battery box name: No. 5 building block battery box Battery type: AA*3 (No. 5) Battery rated voltage: 1.5V

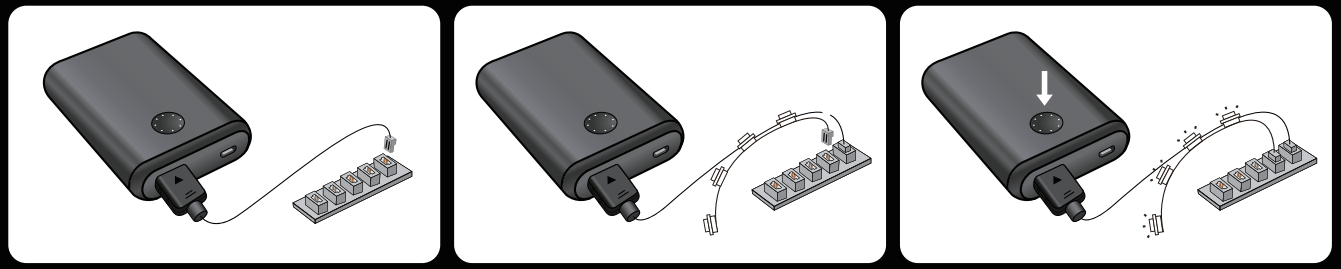

EN

LED LIGHT KIT PACKAGE LIST

Please check and make sure you get all the lighting accessories. Contact us if there are any missing components.

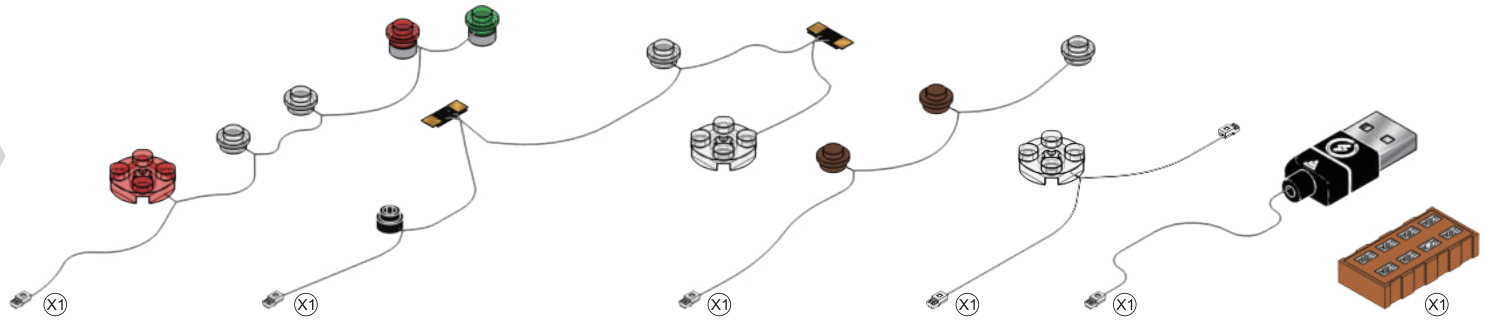

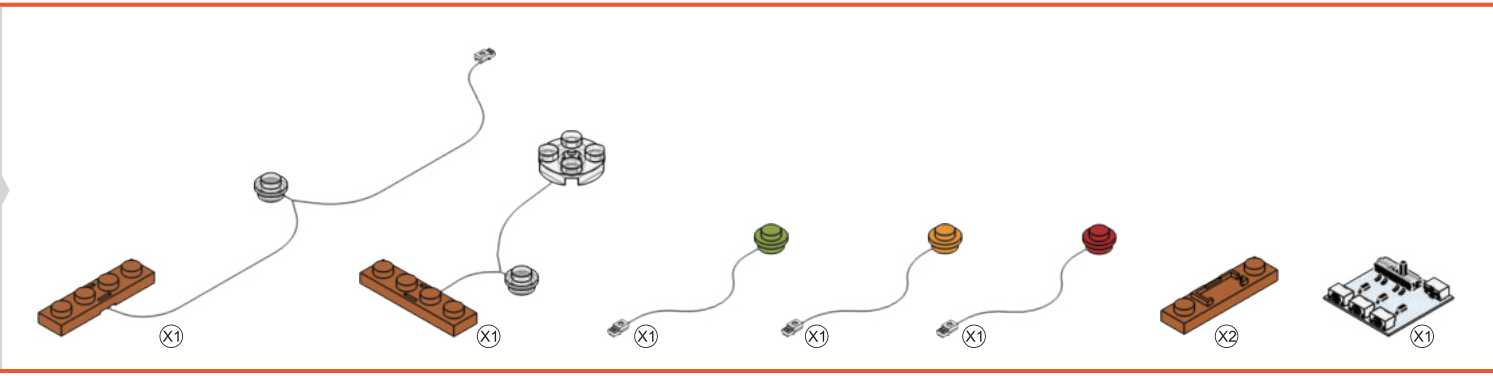

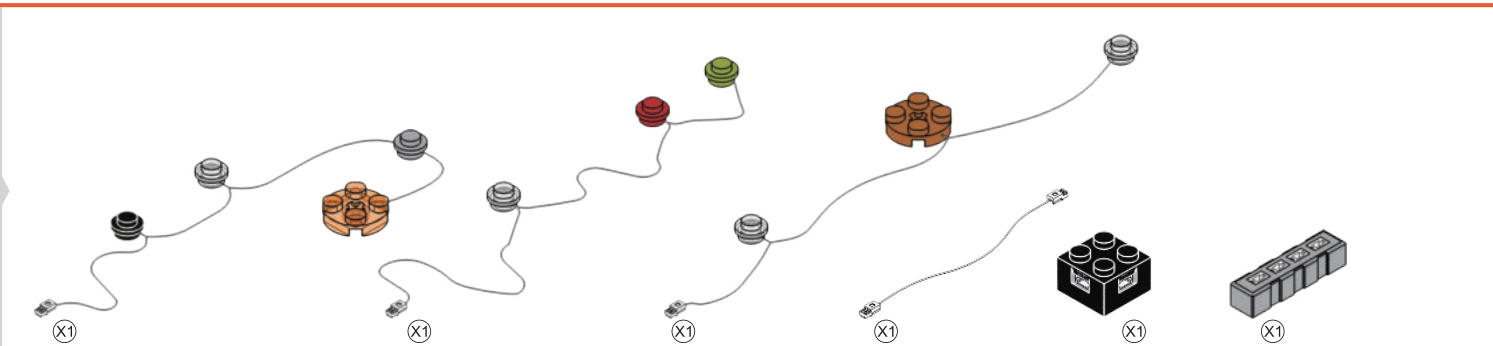

Note: when installing, don't pull it hard, bend it or shake it to avoid damage.Not for children under sixteen.

1. Remove and immediately recycle or dispose of used batteries according to local regulations and keep away from children. Do NOT dispose of batteries in household trash incinerators.
2. Even used batteries may cause severe injury or death.
3. Call a local poison control center for treatment information.
4. Recommended battery type: CR2032*2.
5. Battery voltage: 3V.
6. Non-rechargeable batteries are not to be recharged.
7. Do not force discharge, recharge, disassemble, heat above (manufacturer's specified temperature rating) and incinerate. Doing so may result in injury due to venting, leakage or explosion resulting in chemical burns.
8. Ensure the batteries are installed correctly according to polarity (+ and -).
9. Do not mix old and new batteries, different brands or types of batteries, such asalkaline, carbon-zinc, or rechargeable batteries.
10. Remove and immediately recycle or dispose of batteries from equipment not used for an extended period of time according to local regulations.
11. Always completely secure the battery box. If the battery box does not close securely, stop using the product, remove the batteries, and keep them away from children.

⚠ WARNING:

- **INGESTION HAZARD:** This product contains a button cell or coin battery.
- **DEATH** or serious injury can occur if ingested.
- A swallowed button cell or coin battery can cause **Internal Chemical Burns** in as little as **2 hours**.
- **KEEP** new and used batteries **OUT OF REACH of CHILDREN**
- **Seek immediate medical attention** if a battery is suspected to be swallowed or inserted inside any part of the body.



包装配件

请检查包装配件是否完整

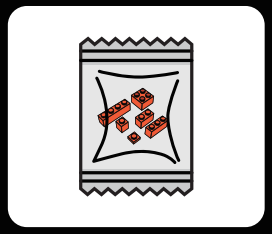

积木包

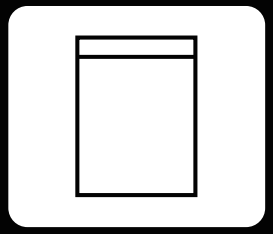

LED 灯光配件包

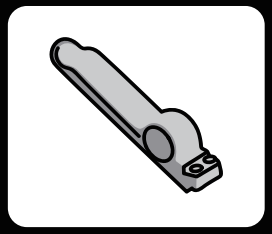

起件器



说明书

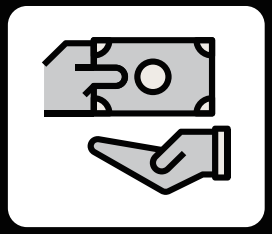

售后卡

灯饰配件故障排除指南

由于灯光配件的尺寸较小，容易因为操作不当而损坏，以下是常见的故障原因。

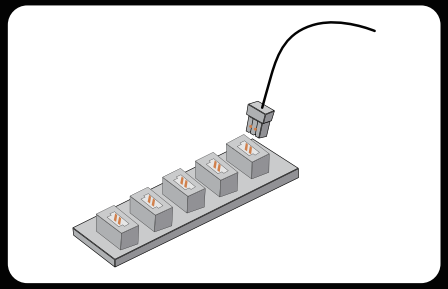

1.请检查连接器安装正确，如图所示。

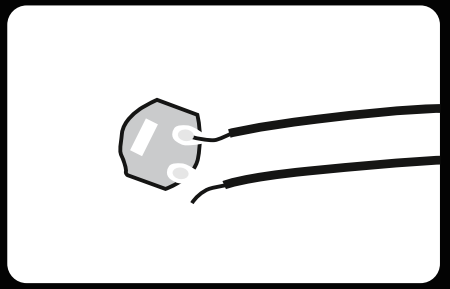

2.请检查电线是否从焊点脱落或断裂。

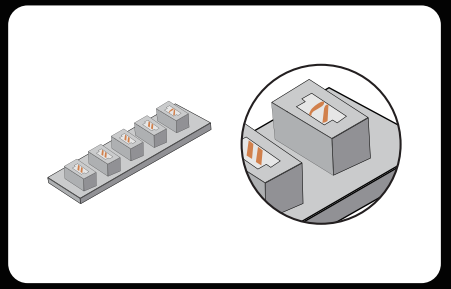

3.请检查连接器插口的内部引脚，工作正常的连接器端口内部小引脚应该是直的，如果是弯的小引脚则可以判断为故障端口。

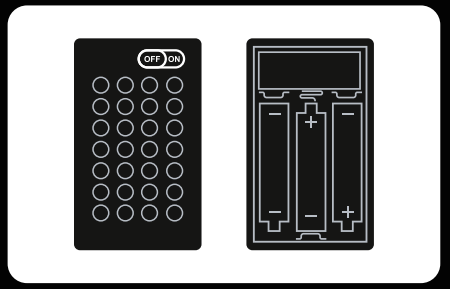

4.请检查电池盒的电源开关是开启状态并且电池“+”“-”极放置正确（确保您使用的是新电池。）
请确认上下连接电源开关“+”“-”极，安装无误。

如以上按照安装指南检查每一串灯，灯源还是不亮，请联系我们的客服。

灯饰配件安全使用注意事项

1. 使用前请确认工作电压，避免电压损坏产品带来安全隐患；
2. 此灯具光源不可替换，如损坏不亮请参考故障排查或联系我们的客服；
3. 请勿用力拉扯灯具连接线，以免损坏产品；
4. 请勿触碰水，以免损坏产品；
5. 体验安装过程中请仔细阅读并按照说明书进行操作，以免影响您的体验；
6. 本产品不包括电池或移动电源。请自备电池或电源为LED灯组供电；
7. 扩展板和电池盒存在多种型号，但使用方法和原理相似。有问题请联系客服；
8. 部分产品附送Type-C线，但仅支持本品使用，USB端连接5V直流电源，Type-C端连接Type-C扩展板。长时间不用时请断开输入电源；
9. 不可同时使用多种供电方式为LED灯组供电；

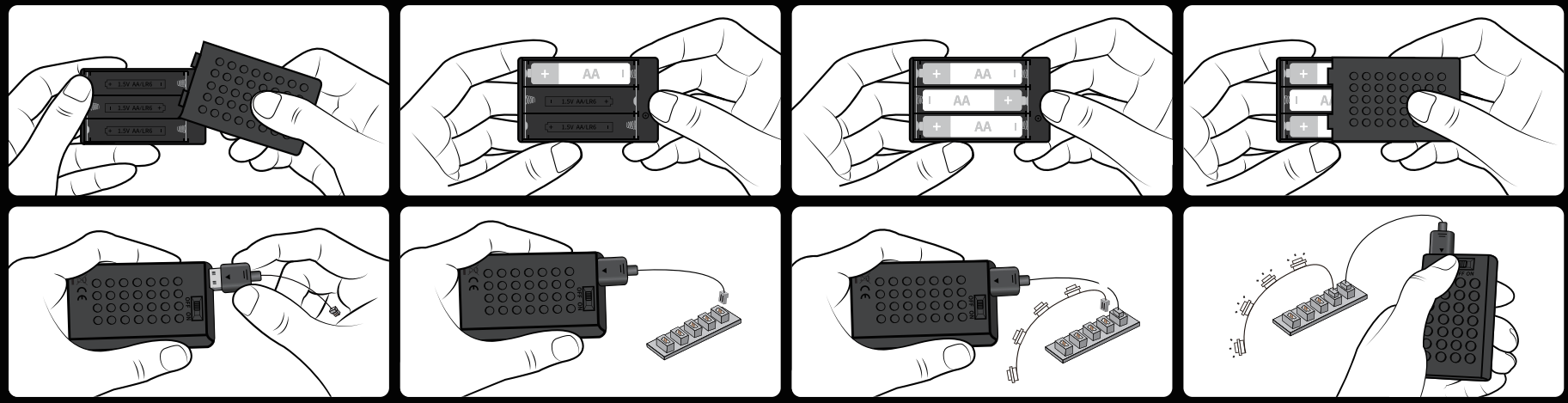

电池盒名称：5号积木电池盒　　电池型号：AA*3 (5号)　　电池额定电压：1.5V

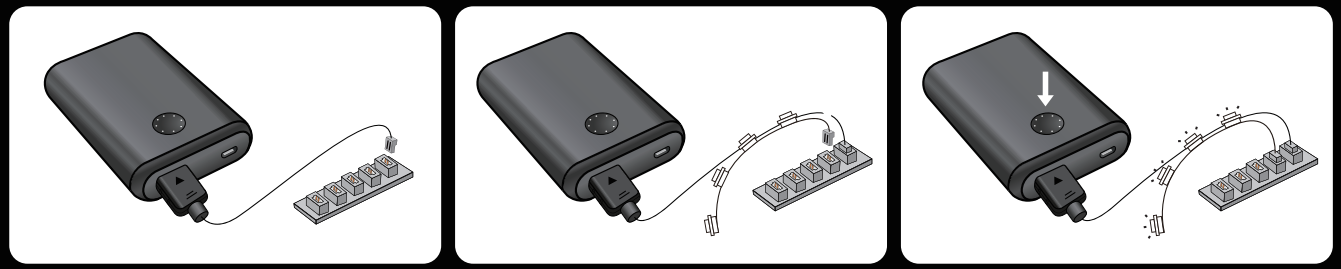

ZH

LED灯光配件包清单

请检查并确保您获得所有照明配件。如果有任何缺少的组件，请联系我们。

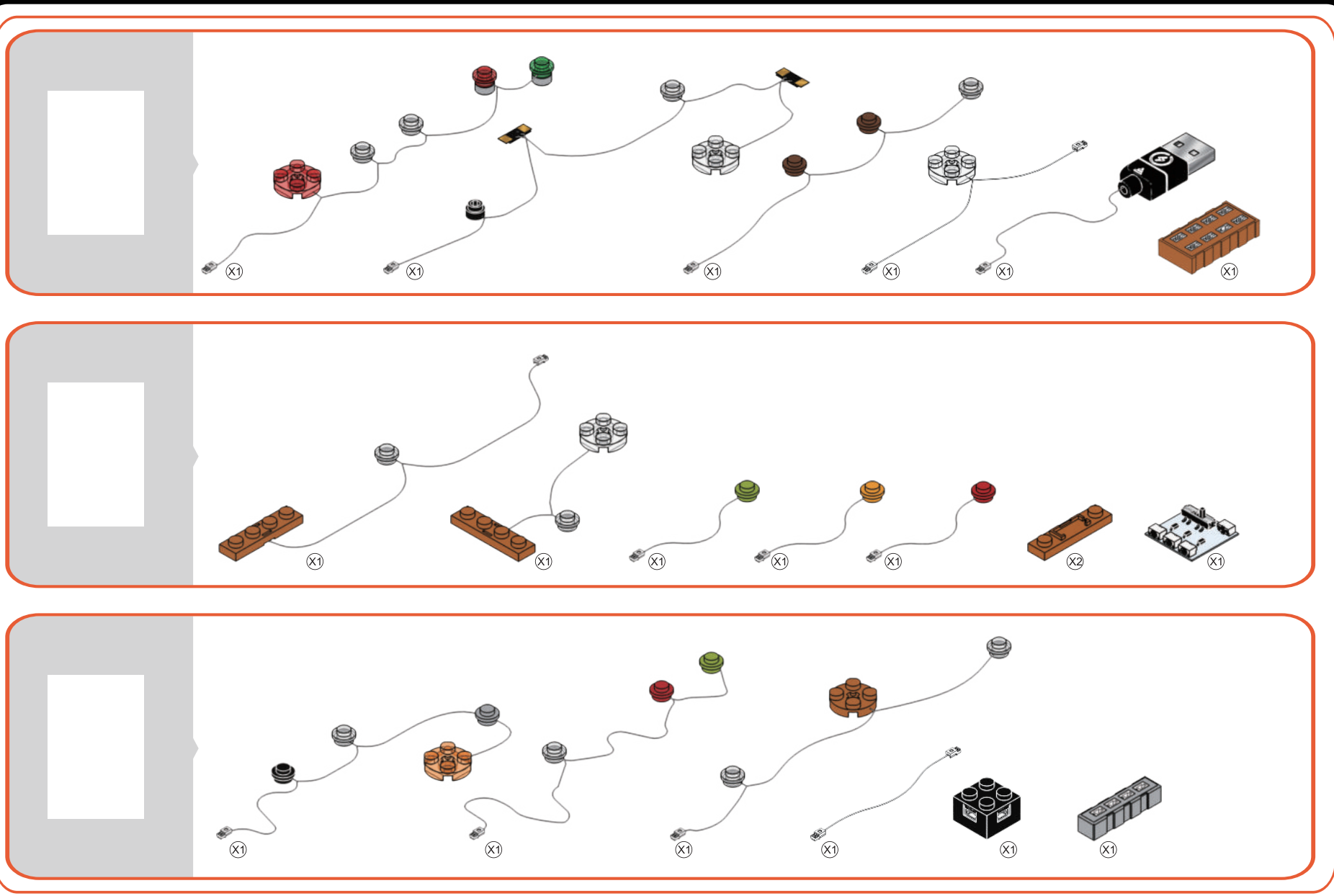

注意：在安装时，请不要用力拉扯、弯曲或摇晃它以避免损坏。不适合十六岁以下儿童使用。

1. 请根据当地法规立即移除并回收或处理已使用的电池，并将其远离儿童。切勿将电池丢弃在家庭垃圾或焚烧炉中。
2. 即使是使用过的电池，也可能导致严重的伤害或死亡。
3. 请致电当地毒物控制中心获取治疗信息。
4. 推荐的电池类型：CR2032*2。
5. 电池电压：3V。
6. 不可充电的电池不得进行充电。
7. 请勿强行放电、充电、拆解、加热超过（制造商规定的温度范围）或焚烧。这样做可能会导致因通风、泄漏或爆炸而造成化学烧伤。
8. 请确保电池按照极性（+和-）正确安装。
9. 请勿混合使用旧电池和新电池，也不要混合不同品牌或类型的电池，如碱性电池、锌碳电池或可充电电池。
10. 对于长时间未使用的设备，请立即移除电池并根据当地法规回收或处理。
11. 始终确保电池盒完全固定。如果电池盒无法安全关闭，请停止使用该产品，移除电池并将其远离儿童。

⚠ WARNING:

- **INGESTION HAZARD:** This product contains a button cell or coin battery.
- **DEATH** or serious injury can occur if ingested.
- A swallowed button cell or coin battery can cause **Internal Chemical Burns** in as little as **2 hours**.
- **KEEP** new and used batteries **OUT OF REACH of CHILDREN**
- **Seek immediate medical attention** if a battery is suspected to be swallowed or inserted inside any part of the body.



DE

WAS IM LIEFERUMFANG ENTHALTEN IST

Bitte vergewissern Sie sich, dass Sie alle unten aufgeführten Artikel erhalten haben.

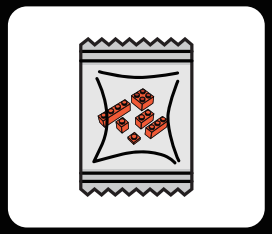

Bauklötze

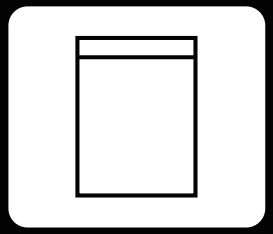

LED-Licht-Kit

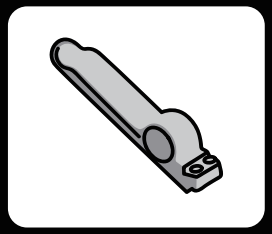

Bausteintrenner



Benutzerhandbuch

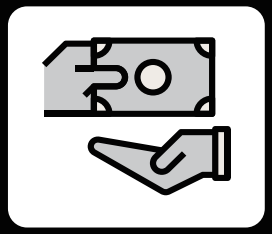

Servicekarte

FEHLERSUCHE

Die geringe Größe des Beleuchtungszubehörs macht es anfällig für Beschädigungen während der Installation. Die folgenden Probleme sind häufige Fehlerursachen.

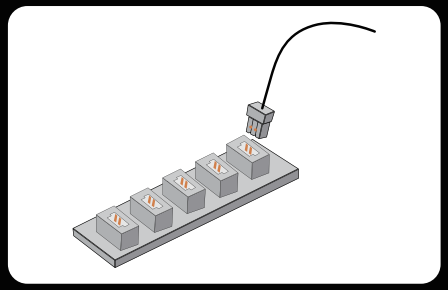

1.Vergewissern Sie sich, dass die Anschlüsse, wie in der Abbildung gezeigt, korrekt installiert sind.

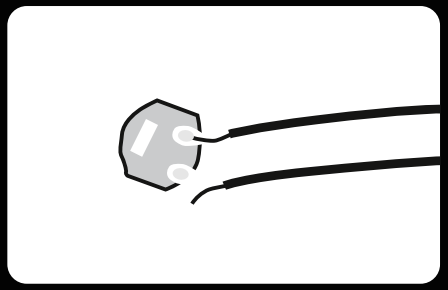

2.Prüfen Sie, ob sich die Drähte von den Lötstellen gelöst haben oder gebrochen sind.

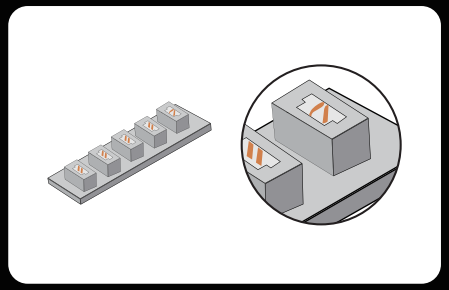

3.Überprüfen Sie die inneren Stifte der Steckerbuchsen. Die inneren Stifte eines ordnungsgemäß funktionierenden Anschlusses sollten gerade sein. Wenn die kleinen Stifte verbogen sind, können sie als fehlerhafte Anschlüsse betrachtet werden.

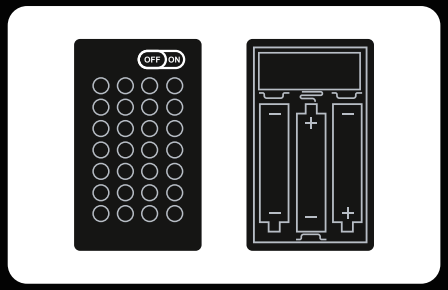

4.Prüfen Sie, ob der Netzschalter am Batteriekasten eingeschaltet ist und ob die Pole „+“ und „-“ der Batterie korrekt platziert sind (bei Verwendung neuer Batterien). Stellen Sie sicher, dass die oberen und unteren Anschlüsse an den Polen „+“ und „-“ des Netzschalters richtig installiert sind.

Wenn Sie die einzelnen Lichterketten gemäß der obigen Anleitung überprüft haben und die Lichter immer noch nicht leuchten, wenden Sie sich bitte an unseren Kundendienst, um Hilfe zu erhalten.

SICHERHEITSVORKEHRUNGEN

1. Prüfen Sie vor der Verwendung die Spannung, um Schäden am Produkt und mögliche Sicherheitsrisiken zu vermeiden.
2. Die Lichter in diesem Produkt sind nicht austauschbar. Wenn sie beschädigt sind oder nicht leuchten, lesen Sie bitte den Abschnitt Fehlerbehebung oder wenden Sie sich an unseren Kundendienst.
3. Ziehen Sie nicht an den Anschlussdrähten der Lampen, um Beschädigungen zu vermeiden.
4. Setzen Sie das Produkt nicht Wasser aus, da es dadurch beschädigt werden kann.
5. Lesen und befolgen Sie die Anweisungen sorgfältig während des Aufbaus, um eine optimale Bauerfahrung zu gewährleisten.
6. Dieses Produkt enthält keine Batterien oder Akkus. Bitte bereiten Sie Ihre eigenen Batterien oder Powerbanks vor, um das LED-Licht-Kit zu betreiben.
7. Obwohl es verschiedene Modelle gibt, bleiben die Betriebsverfahren und der Mechanismus für Lumibricks-Erweiterungsplatinen und Batteriekästen gleich. Bei Fragen wenden Sie sich bitte an unseren Kundendienst.
8. Bei bestimmten Produkten liegt ein Typ-C-Kabel bei, das ausschließlich für die Verwendung mit dem jeweiligen Produkt bestimmt ist. Das USB-Ende des Kabels sollte an eine 5V-Gleichstromquelle angeschlossen werden, während das Typ-C-Ende an die Typ-C-Erweiterungskarte angeschlossen wird.
9. Verwenden Sie nicht mehrere Stromquellen gleichzeitig, um das LED-Licht-Kit mit Strom zu versorgen.

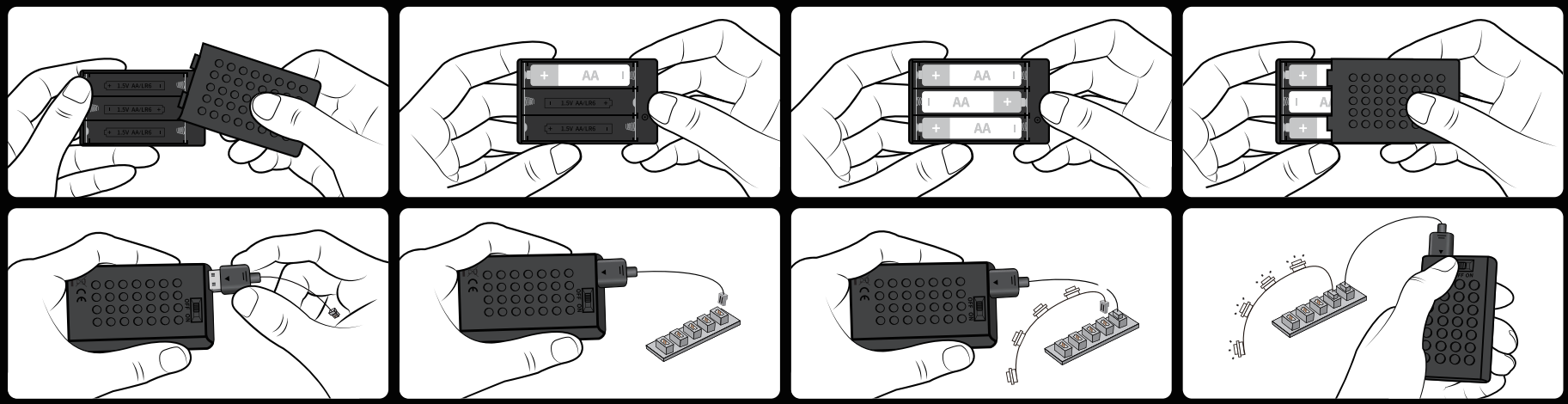

Name der Batteriebox: Nr. 5 Baustein-Batteriekasten Batterietyp: AA*3 (Nr. 5) Nennspannung der Batterie: 1,5 V

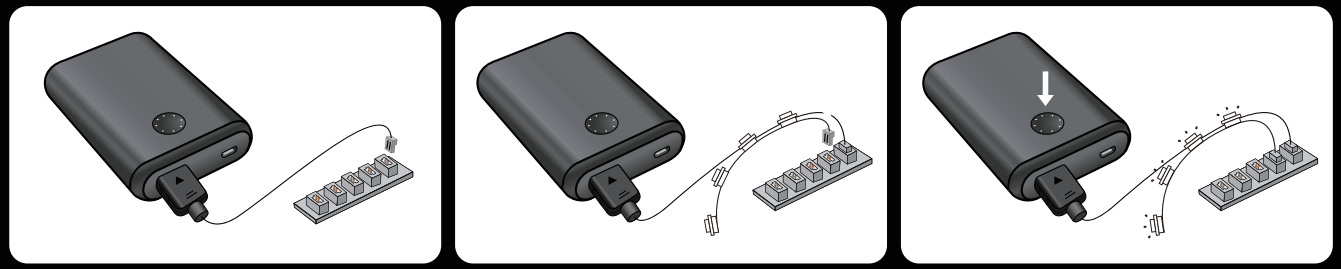

DE

LED LIGHT KIT – PAKETLISTE

Bitte überprüfen Sie, ob Sie das gesamte Beleuchtungszubehör erhalten haben. Kontaktieren Sie uns, falls Komponenten fehlen sollten.

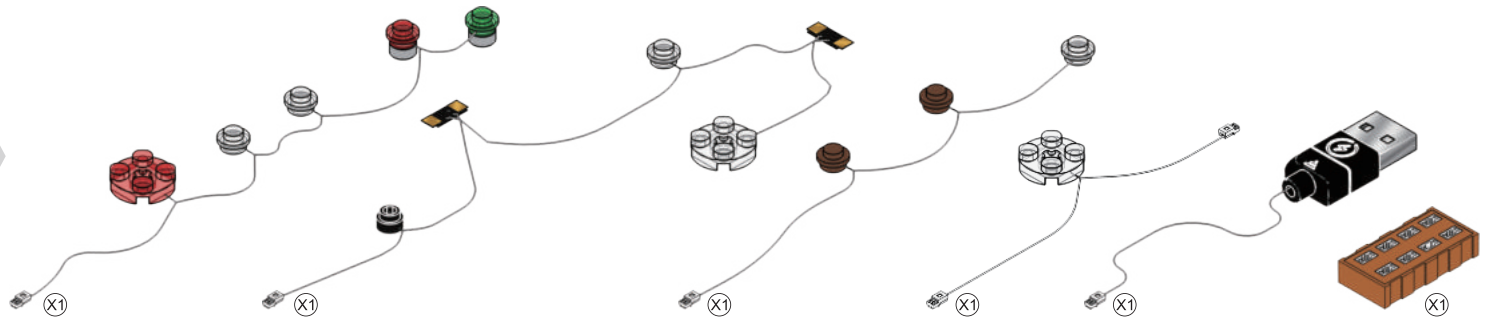

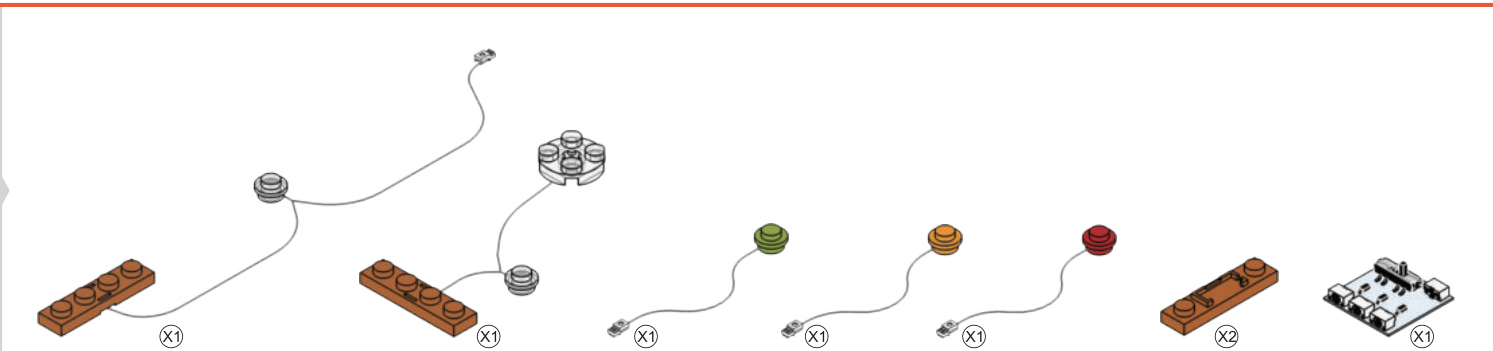

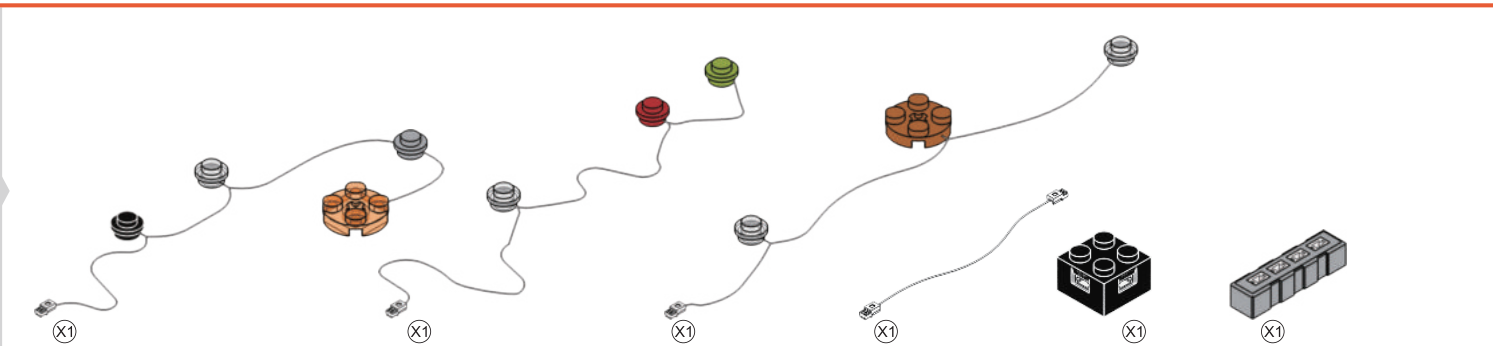

Hinweis: Beim Installieren nicht stark ziehen, biegen oder schütteln, um Schäden zu vermeiden.Nicht für Kinder unter sechzehn Jahren geeignet.

1. Entfernen Sie die verwendeten Batterien und recyceln oder entsorgen Sie sie sofort gemäß den örtlichen Vorschriften. Halten Sie sie von Kindern fern. Entsorgen Sie Batterien NICHT im Haushaltsmüll oder in Müllverbrennungsanlagen.
2. Selbst gebrauchte Batterien können schwere Verletzungen oder den Tod verursachen.
3. Rufen Sie ein örtliches Giftinformationszentrum für Behandlungsinformationen an.
4. Empfohlener Batterietyp: CR2032*2.
5. Batteriewirkung: 3V.
6. Nicht wiederaufladbare Batterien dürfen nicht wiederaufgeladen werden.
7. Entladen, Aufladen, Zerlegen, Überhitzen (über die vom Hersteller angegebene Temperaturgrenze) oder Verbrennen ist nicht erlaubt. Dies kann zu Verletzungen durch Entlüftung, Auslaufen oder Explosionen führen, die zu chemischen Verbrennungen führen können.
8. Stellen Sie sicher, dass die Batterien gemäß der Polarität (+ und -) korrekt installiert sind.
9. Mischen Sie keine alten und neuen Batterien, verschiedene Marken oder Typen von Batterien, wie z. B. Alkaline-Batterien, Zink-Kohlenstoff-Batterien oder wiederaufladbare Batterien.
10. Entfernen Sie die Batterien und recyceln oder entsorgen Sie sie sofort gemäß den örtlichen Vorschriften aus Geräten, die längere Zeit nicht verwendet wurden.
11. Stellen Sie sicher, dass der Batteriefachdeckel immer vollständig verschlossen ist. Wenn der Deckel nicht sicher schließt, stellen Sie die Verwendung des Produkts ein, entfernen Sie die Batterien und halten Sie sie von Kindern fern.

⚠ WARNING:

- **INGESTION HAZARD:** This product contains a button cell or coin battery.
- **DEATH** or serious injury can occur if ingested.
- A swallowed button cell or coin battery can cause **Internal Chemical Burns** in as little as **2 hours**.
- **KEEP** new and used batteries **OUT OF REACH of CHILDREN**
- **Seek immediate medical attention** if a battery is suspected to be swallowed or inserted inside any part of the body.



FR

CE QUI EST INCLUS

Veuillez vérifier et vous assurer que vous avez bien reçu tous les articles mentionnés ci-dessous.

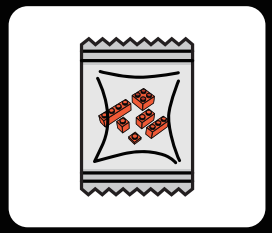

Briques de construction

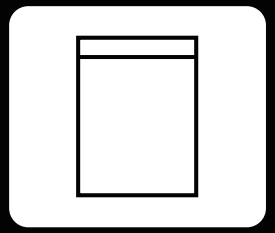

Kit d'éclairage LED

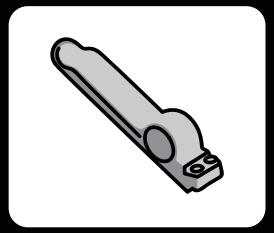

Séparateur de briques

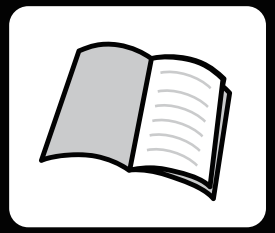

Manuel d'utilisation

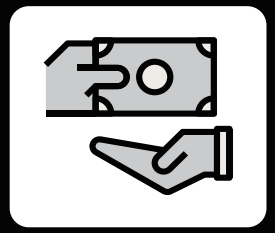

Carte de service

LE DÉPANNAGE

La petite taille des accessoires d'éclairage les rend susceptibles d'être endommagés lors de l'installation. Les problèmes suivants sont des causes fréquentes de défaillance.

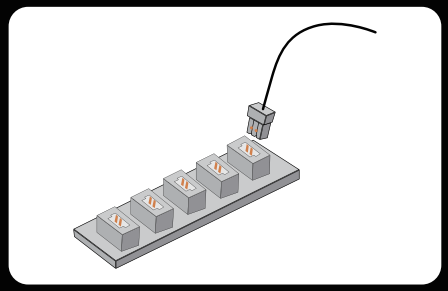

1.Assurez-vous que les connecteurs sont correctement installés comme indiqué sur l'image.

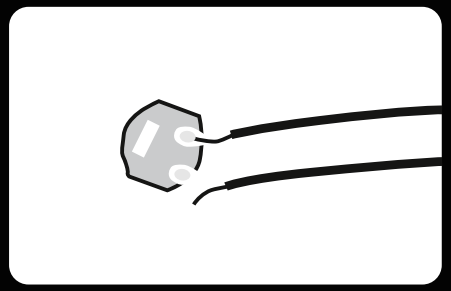

2.Vérifiez que les fils ne sont pas déconnectés ou cassés au niveau des joints de soudure.

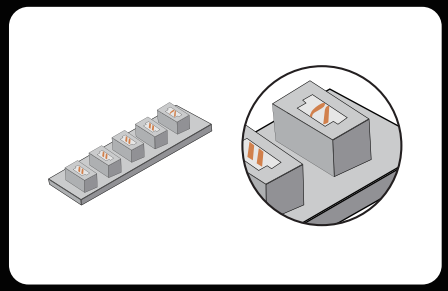

3.Vérifiez les broches internes des connecteurs. Les broches internes d'un port de connecteur fonctionnant correctement doivent être droites. Si les petites broches sont pliées, elles peuvent être considérées comme des ports défectueux.

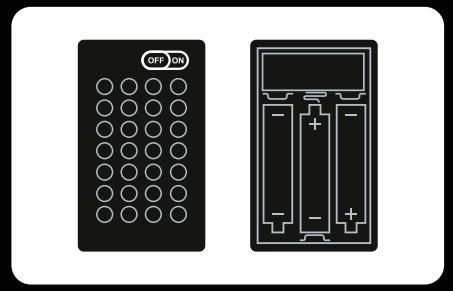

4.Vérifiez que l'interrupteur du boîtier de la batterie est en position de marche et que les pôles « + » et « - » de la batterie sont correctement placés (en utilisant des batteries neuves). Assurez-vous également que les connexions supérieures et inférieures aux pôles « + » et « - » de l'interrupteur sont correctement installées.

Si vous avez vérifié chaque guirlande lumineuse conformément au guide ci-dessus et que les lumières ne s'allument toujours pas, veuillez contacter notre service clientèle pour obtenir de l'aide.

PRÉCAUTIONS DE SÉCURITÉ

1. Avant toute utilisation, veillez à vérifier la tension pour éviter d'endommager le produit et prévenir tout risque de sécurité.
2. Les lampes du produit ne sont pas remplaçables. Si elles sont endommagées ou ne s'allument pas, veuillez consulter la section de dépannage ou contacter notre service clientèle pour assistance.
3. Évitez de tirer sur les fils de connexion des lampes, car cela pourrait les endommager.
4. N'exposez pas le produit à l'eau, car cela pourrait l'endommager.
5. Veuillez lire et suivre attentivement les instructions lors de la construction pour garantir une expérience optimale.
6. Ce produit ne comprend pas de piles ni de banques d'alimentation. Veuillez préparer vos propres piles ou banques d'alimentation pour alimenter les kits de lumières LED.
7. Bien qu'il existe plusieurs modèles, les procédures de fonctionnement et le mécanisme des cartes d'extension Lumibricks et des boîtiers de piles restent cohérents. Si vous avez des questions, veuillez contacter notre service clientèle.
8. Certains produits sont fournis avec un câble Type-C conçu exclusivement pour être utilisé avec ce produit. L'extrémité USB du câble se connecte à une source d'alimentation 5V DC, tandis que l'extrémité Type-C se connecte à la carte d'extension Type-C. Veuillez déconnecter l'alimentation d'entrée lorsque vous ne l'utilisez pas pendant une période prolongée.
9. Ne pas utiliser simultanément plusieurs sources d'alimentation pour alimenter les kits d'éclairage LED.

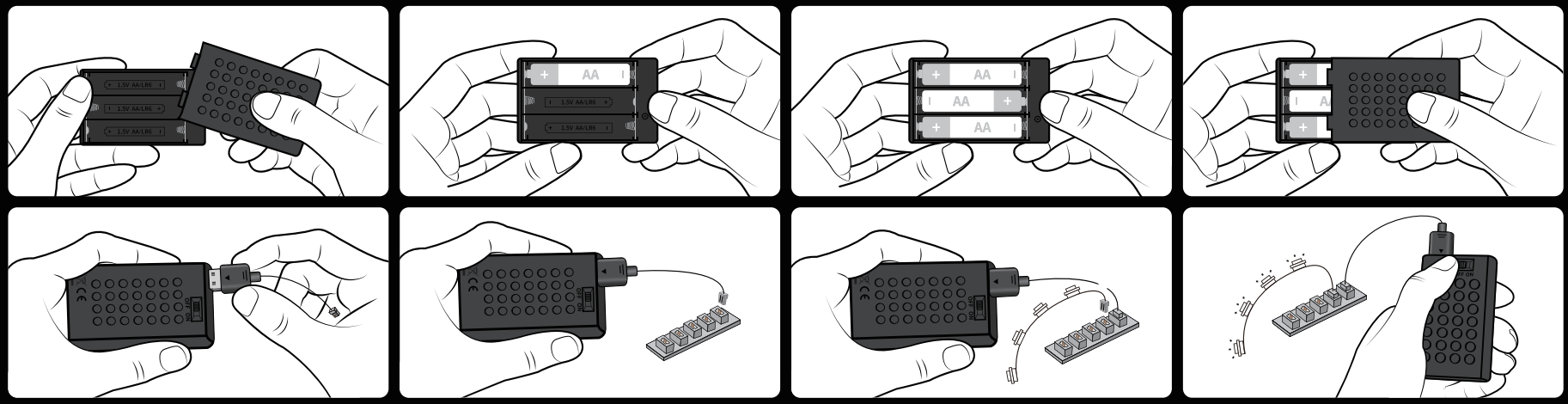

Nom du boîtier à piles: Boîtier de piles en blocs de construction n° 5 Type de piles: AA*3 (n° 5) Tension nominale de la pile: 1,5 V

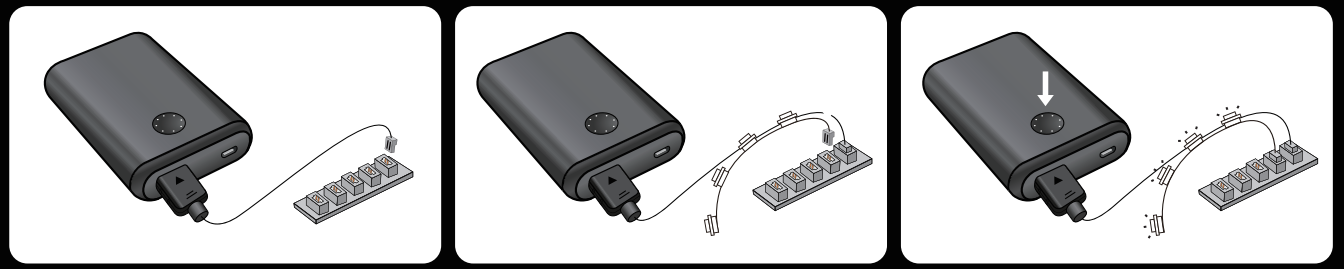

FR

LISTE DE COLISAGE DU KIT D'ÉCLAIRAGE À LEDS

Veuillez vérifier et vous assurer que vous avez reçu tous les accessoires d'éclairage. Si des composants sont manquants, veuillez nous contacter.

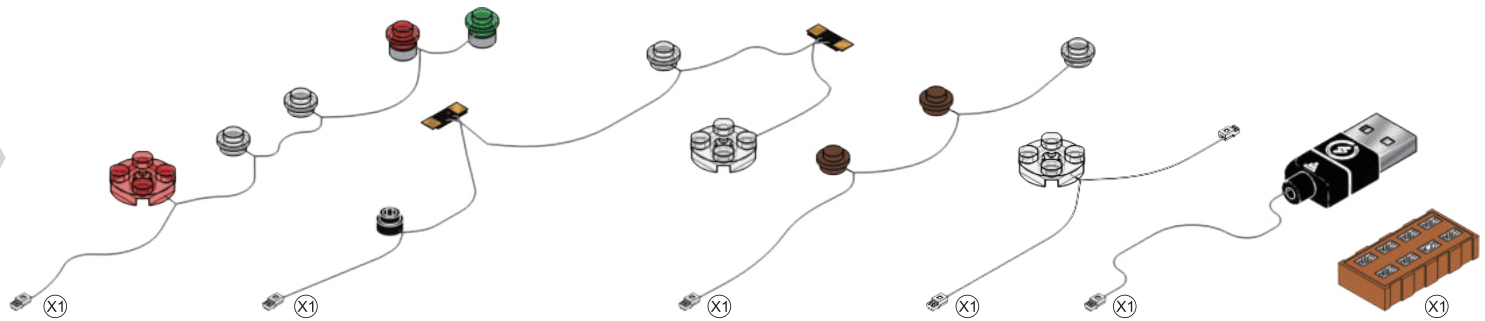

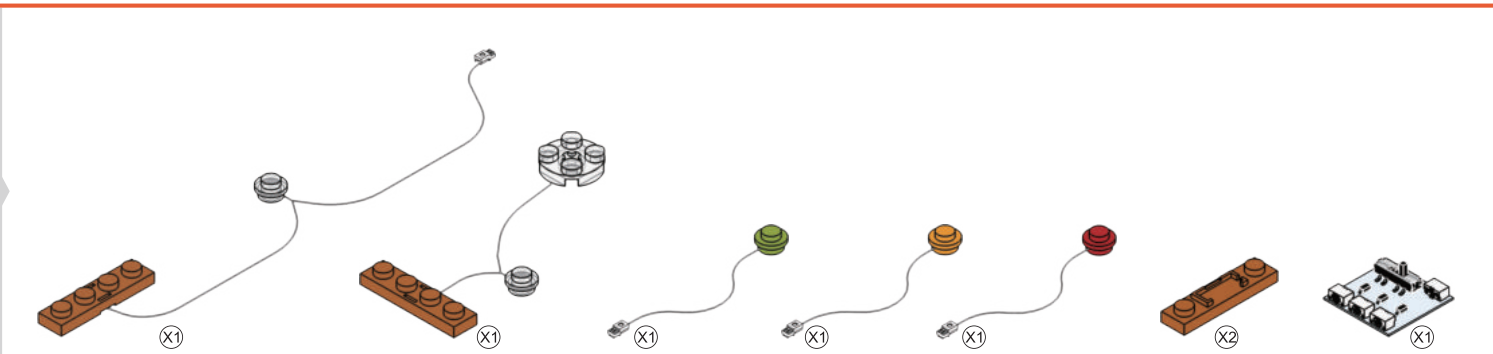

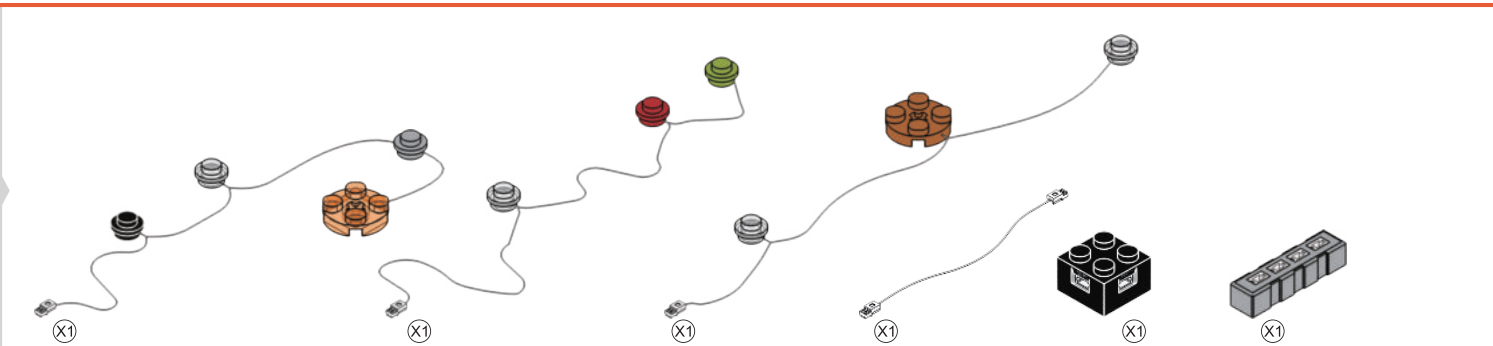

Remarque : lors de l'installation, ne tirez pas fort, ne pliez pas et ne secouez pas pour éviter tout dommage. Ne convient pas aux enfants de moins de seize ans.

1. Retirez immédiatement les piles usagées et recyclez-les ou éliminez-les conformément à la réglementation locale, en les tenant hors de portée des enfants. NE JETEZ PAS les piles dans les ordures ménagères ou les incinérateurs.
2. Même les piles usagées peuvent causer des blessures graves ou la mort.
3. Appelez un centre antipoison local pour des informations sur le traitement.
4. Type de pile recommandé : CR2032*2.
5. Tension de la pile : 3V.
6. Les piles non rechargeables ne doivent pas être rechargées.
7. Ne forcez pas la décharge, le rechargement, le démontage, ne chauffez pas au-delà de la température spécifiée par le fabricant et ne les incinérez pas. Cela peut provoquer des blessures dues à des fuites, des explosions ou des brûlures chimiques.
8. Assurez-vous que les piles sont installées correctement selon la polarité (+ et -).
9. Ne mélangez pas des piles anciennes et neuves, ni différentes marques ou types de piles, comme les piles alcalines, carbone-zinc ou rechargeables.
10. Retirez immédiatement les piles et recyclez-les ou éliminez-les conformément à la réglementation locale pour les appareils non utilisés pendant une longue période.
11. Assurez-vous toujours que le boîtier de la pile est complètement sécurisé. Si le boîtier de la pile ne ferme pas correctement, cessez d'utiliser le produit, retirez les piles et tenez-les hors de portée des enfants.

⚠ WARNING:

- **INGESTION HAZARD:** This product contains a button cell or coin battery.
- **DEATH** or serious injury can occur if ingested.
- A swallowed button cell or coin battery can cause **Internal Chemical Burns** in as little as **2 hours**.
- **KEEP** new and used batteries **OUT OF REACH of CHILDREN**
- **Seek immediate medical attention** if a battery is suspected to be swallowed or inserted inside any part of the body.



COSA È INCLUSO

Controllare e assicurarsi di ricevere tutti gli articoli elencati di seguito.

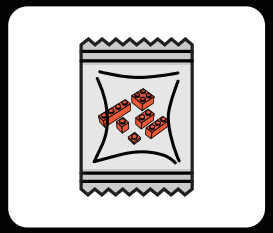
Mattoni da costruzione

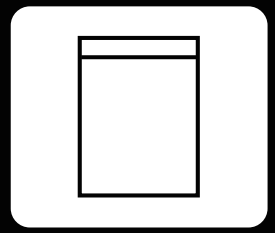
Kit di luci a LED

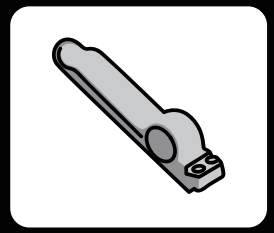
Separatore di mattoni

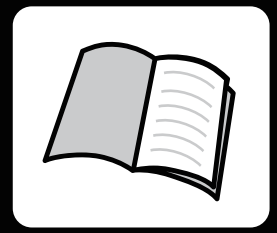
Manuale d'uso

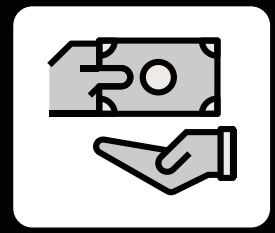
Scheda di servizio

RISOLUZIONE DEI PROBLEMI

Le dimensioni ridotte degli accessori per l'illuminazione li rendono suscettibili di danni durante l'installazione e i seguenti problemi sono cause comuni di guasto.

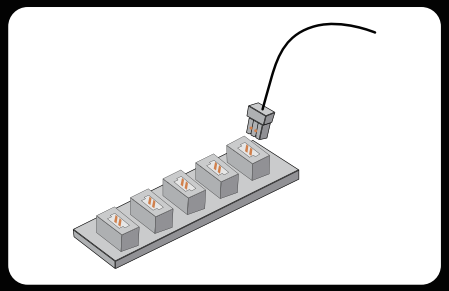
1.Assicurarsi che i connettori siano installati correttamente come mostrato nella figura.

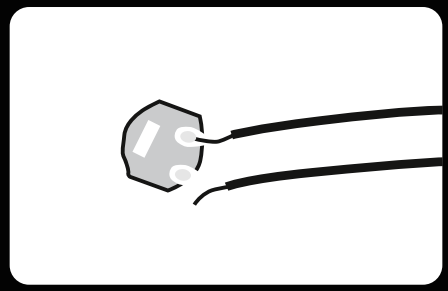
2.Controllare se i fili sono scollegati o rotti dalle saldature.

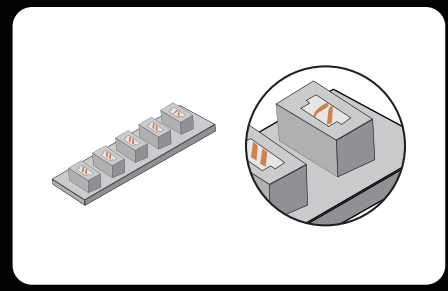
3.Controllare i pin interni delle prese dei connettori. I pin interni di una porta del connettore che funziona correttamente devono essere diritti. Se i piccoli pin sono piegati, possono essere considerati porte difettose.

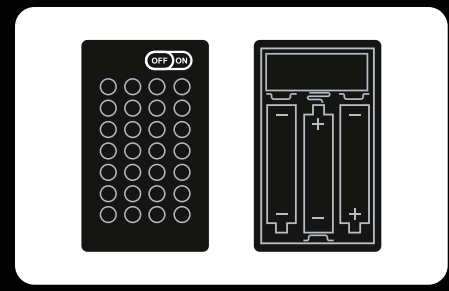

4.Verificare che l'interruttore di alimentazione sulla scatola della batteria sia acceso e che i poli “+” e “-” della batteria siano posizionati correttamente (utilizzando batterie nuove) e assicurarsi che i collegamenti superiori e inferiori ai poli “+” e “-” dell'interruttore di alimentazione siano installati correttamente.

Se avete controllato ogni stringa di luci secondo la guida di cui sopra e le luci non si accendono ancora, contattate il nostro servizio clienti per assistenza.

PRECAUZIONI DI SICUREZZA

1. Prima dell'uso, verificare il voltaggio per evitare danni al prodotto e potenziali rischi per la sicurezza.
2. Le luci del prodotto non sono sostituibili. Se sono danneggiate o non si accendono, consultare la sezione di risoluzione dei problemi o contattare il nostro servizio clienti per assistenza.
3. Evitare di tirare i fili di collegamento delle luci per evitare di danneggiarli.
4. Non esporre il prodotto all'acqua per non danneggiarlo.
5. Leggere e seguire attentamente le istruzioni durante la costruzione per garantire una buona esperienza di costruzione.
6. Questo prodotto non include batterie o power bank. Si prega di preparare le proprie batterie o power bank per alimentare i kit di luci LED.
7. Sebbene siano disponibili diversi modelli, le procedure e i meccanismi di funzionamento delle schede di espansione Lumibricks e delle scatole di batterie rimangono invariati. Per qualsiasi domanda, vi invitiamo a contattare il nostro servizio clienti per ricevere assistenza.
8. Alcuni prodotti sono accompagnati da un cavo Type-C progettato esclusivamente per l'uso con il rispettivo prodotto. L'estremità USB del cavo si collega a una fonte di alimentazione a 5 V CC, mentre l'estremità Type-C si collega alla scheda di espansione Type-C. Si prega di scollegare l'alimentazione di ingresso quando non viene utilizzata per un periodo prolungato.
9. Non utilizzare contemporaneamente più fonti di alimentazione per alimentare i kit di luci LED.

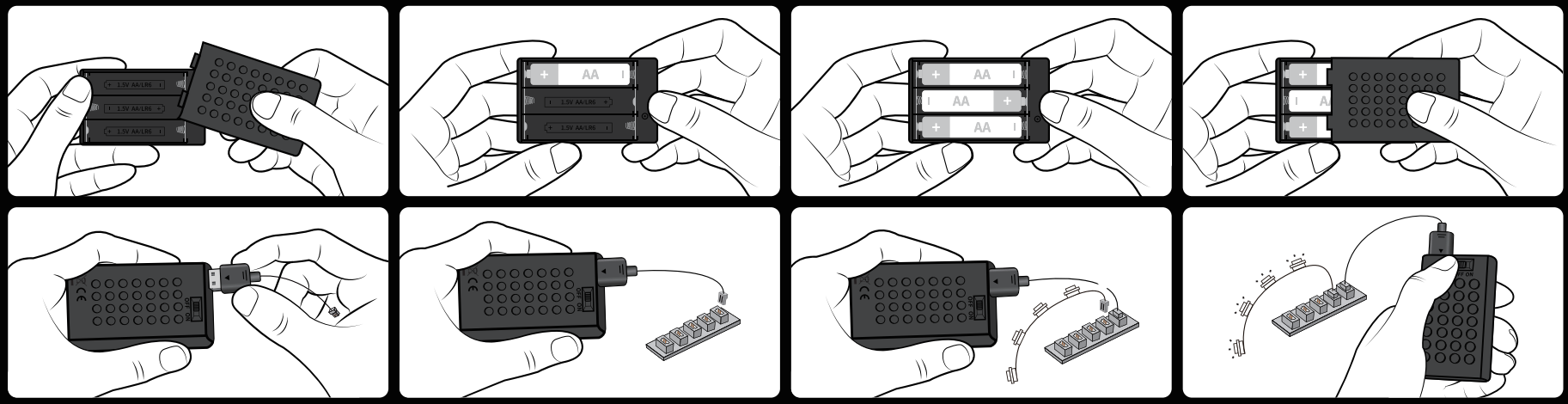

Nome della scatola della batteria: Scatola per batteria a blocchi n. 5 Tipo di batteria: AA*3 (No. 5) Tensione nominale della batteria: 1,5 V

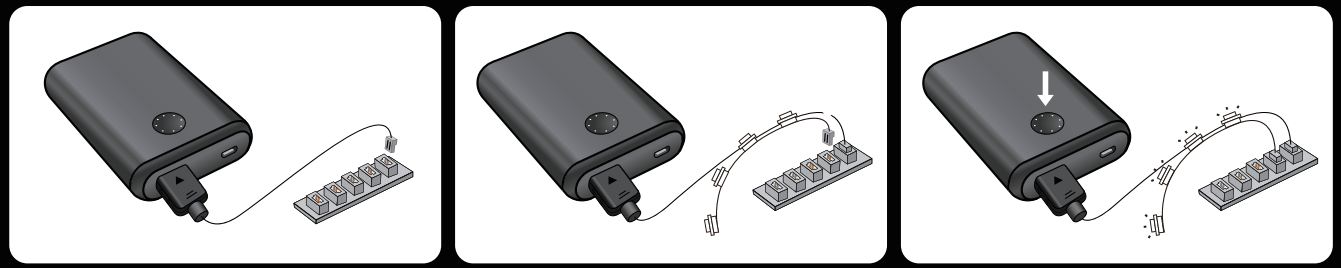

IT

ELENCO DEI PACCHETTI DEL KIT LUCI A LED

Si prega di controllare e assicurarsi di ottenere tutti gli accessori di illuminazione. Contattateci se ci sono componenti mancanti.

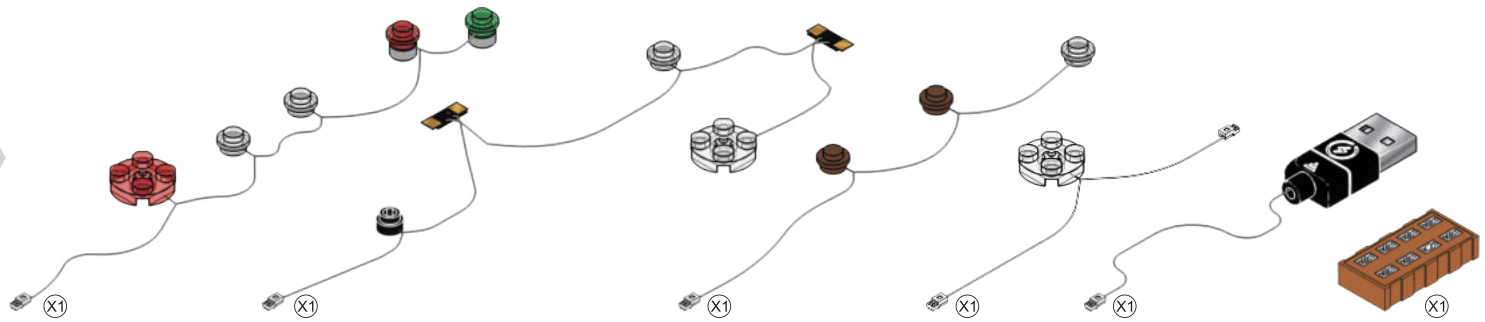

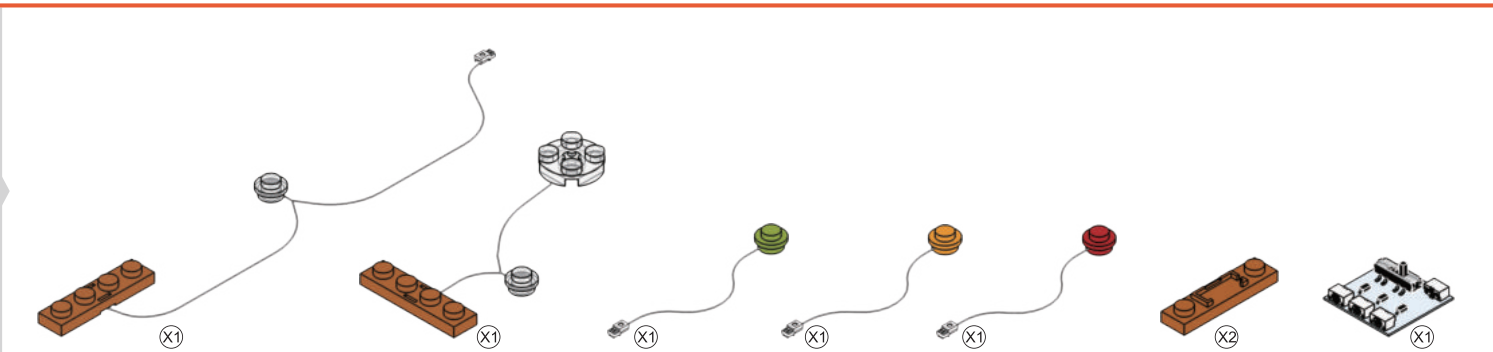

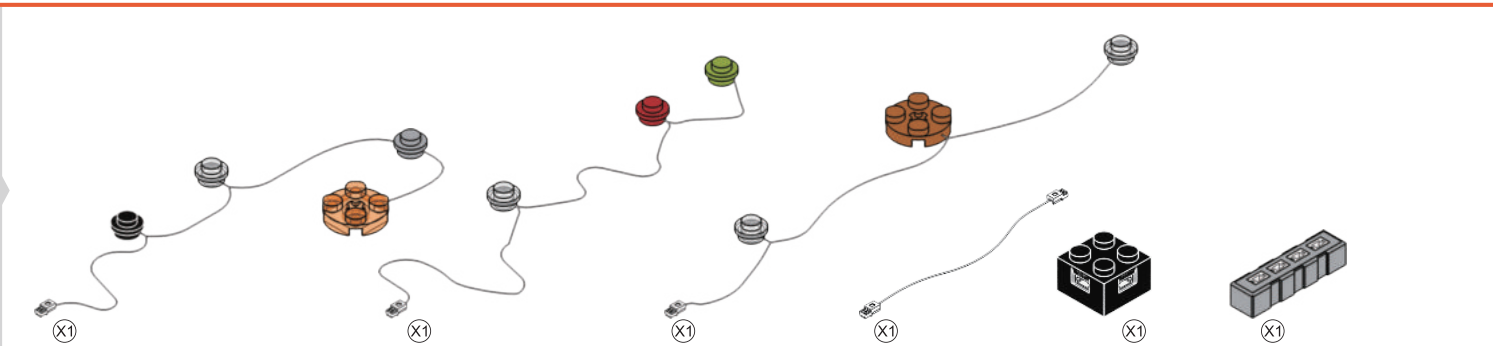

Nota: durante l'installazione, non tirare forte, non piegare e non scuotere per evitare danni.Non adatto a bambini di età inferiore a sedici anni.

1. Rimuovere immediatamente le batterie usate e riciclarle o smaltirle secondo le normative locali e tenerle lontano dalla portata dei bambini. NON smaltire le batterie nei rifiuti domestici o negli inceneritori.
2. Anche le batterie usate possono causare gravi lesioni o morte.
3. Contattare un centro antiveleni locale per informazioni sul trattamento.
4. Tipo di batteria raccomandato: CR2032*2.
5. Tensione della batteria: 3V.
6. Le batterie non ricaricabili non devono essere ricaricate.
7. Non forzare la scarica, la ricarica, smontare, riscaldare oltre la temperatura specificata dal produttore e non incenerire. Ciò può provocare lesioni dovute a fuoriuscite, perdite o esplosioni che causano ustioni chimiche.
8. Assicurarsi che le batterie siano installate correttamente in base alla polarità (+ e -).
9. Non mescolare batterie vecchie e nuove, batterie di marche o tipi diversi, come alcaline, zinco-carbonio o batterie ricaricabili.
10. Rimuovere immediatamente le batterie e riciclarle o smaltirle secondo le normative locali da apparecchi non utilizzati per lunghi periodi di tempo.
11. Assicurarsi sempre che il vano batteria sia completamente sicuro. Se il vano batteria non si chiude correttamente, smettere di usare il prodotto, rimuovere le batterie e tenerle lontano dalla portata dei bambini.

⚠ WARNING:

- **INGESTION HAZARD:** This product contains a button cell or coin battery.
- **DEATH** or serious injury can occur if ingested.
- A swallowed button cell or coin battery can cause **Internal Chemical Burns** in as little as **2 hours**.
- **KEEP** new and used batteries **OUT OF REACH of CHILDREN**
- **Seek immediate medical attention** if a battery is suspected to be swallowed or inserted inside any part of the body.



QUÉ SE INCLUYE

Por favor, compruebe y asegúrese de obtener todos los elementos que se enumeran a continuación.

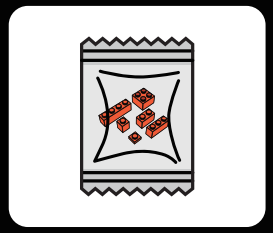

Ladrillos de construcción

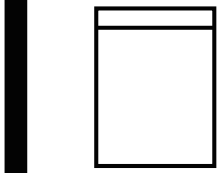

Kit de iluminación LED

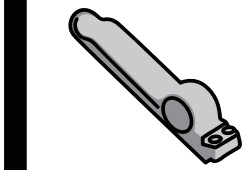

Separador de ladrillos



Manual del usuario

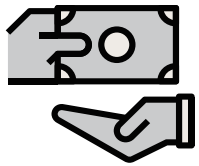

Tarjeta de servicio

SOLUCIÓN DE PROBLEMAS

El pequeño tamaño de los accesorios de iluminación los hace susceptibles de sufrir daños durante la instalación, y los siguientes problemas son causas comunes de avería.

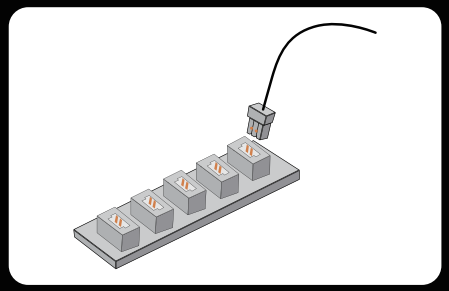

1.Asegúrese de que los conectores están correctamente instalados como se muestra en la imagen.

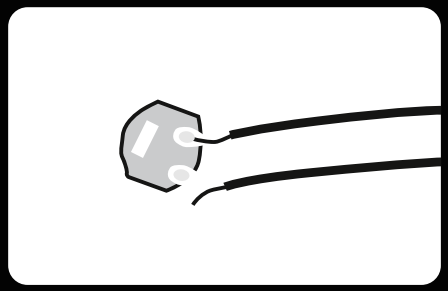

2.Compruebe si los cables están desconectados o rotos de las juntas de soldadura.

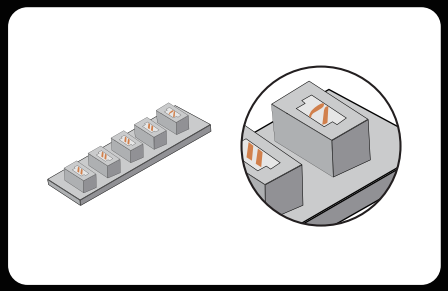

3.Compruebe las patillas internas de las tomas de los conectores. Las patillas internas de una toma de conector que funcione correctamente deben estar rectas. Si las pequeñas patillas están dobladas, pueden considerarse puertos defectuosos.

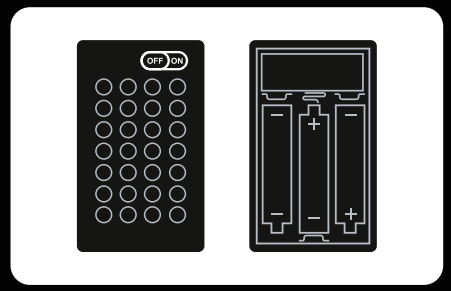

4.Compruebe que el interruptor de alimentación de la caja de la batería está encendido y que los polos «+» y «-» de la batería están colocados correctamente (utilizando baterías nuevas), y asegúrese de que las conexiones superior e inferior a los polos « + » y « - » del interruptor de alimentación están instaladas correctamente.

Si ha comprobado cada cadena de luces según la guía anterior y las luces siguen sin encenderse, póngase en contacto con nuestro servicio de atención al cliente para obtener ayuda.

PRECAUCIONES DE SEGURIDAD

1. Antes de utilizarlo, asegúrese de comprobar el voltaje para evitar daños en el producto y posibles riesgos para la seguridad.
2. Las luces del producto no son reemplazables. Si están dañadas o no se encienden, consulte la sección de solución de problemas o póngase en contacto con nuestro servicio de atención al cliente para obtener ayuda.
3. Evite tirar de los cables de conexión de las luces, ya que podría causar daños.
4. No exponga el producto al agua ya que podría dañarlo.
5. Por favor, lea y siga las instrucciones cuidadosamente durante la construcción para asegurar una buena experiencia de construcción.
6. Este producto no incluye pilas ni baterías. Por favor, prepare sus propias baterías o bancos de energía para alimentar los kits de luces LED.
7. Aunque hay varios modelos disponibles, los procedimientos de funcionamiento y el mecanismo de las tarjetas de expansión Lumibricks y las cajas de baterías siguen siendo los mismos. Para cualquier consulta, le animamos a ponerse en contacto con nuestro equipo de atención al cliente para obtener ayuda.SAFETY PRECAUTIONS

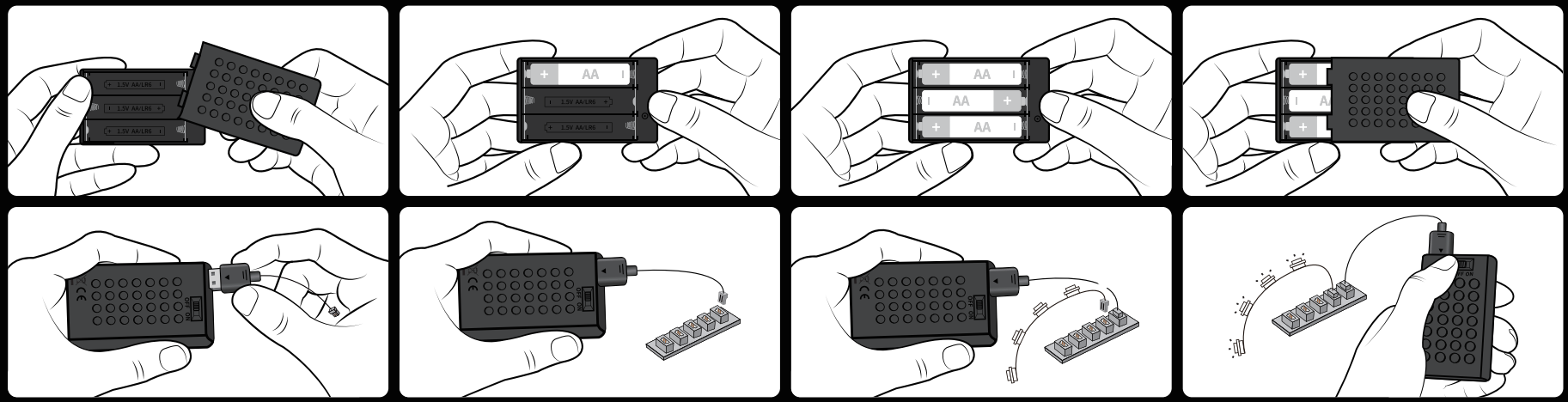

Nombre de la caja de baterías: N° 5 caja de batería de bloque Tipo de pila: AA*3 (n° 5) Voltaje nominal de la pila: 1,5 V

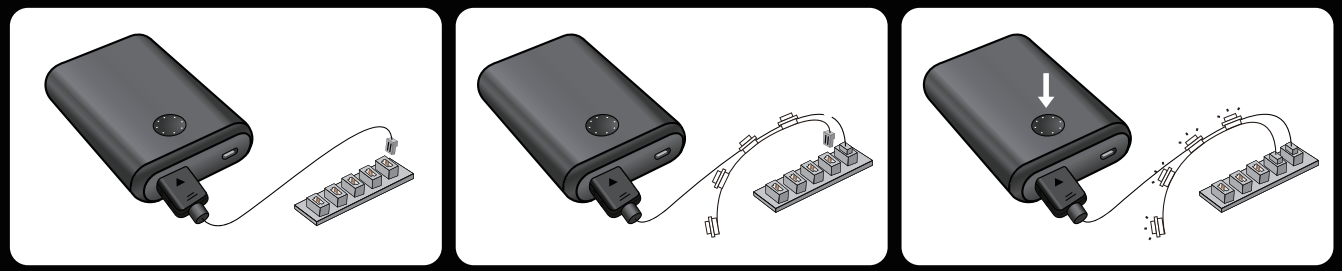

ES

LISTA DE PAQUETES DEL KIT DE ILUMINACIÓN LED

Por favor, compruebe y asegúrese de obtener todos los accesorios de iluminación. Póngase en contacto con nosotros si hay componentes que faltan.

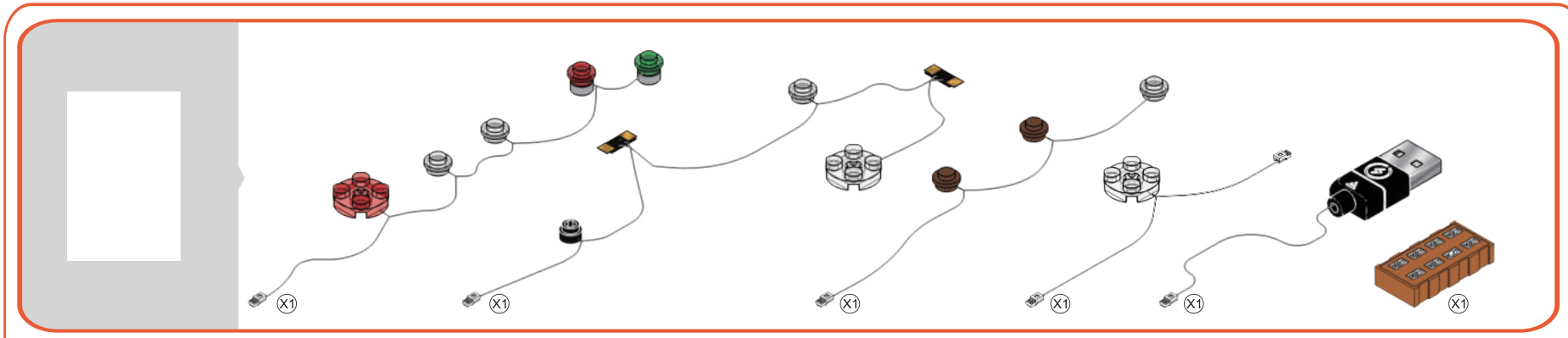

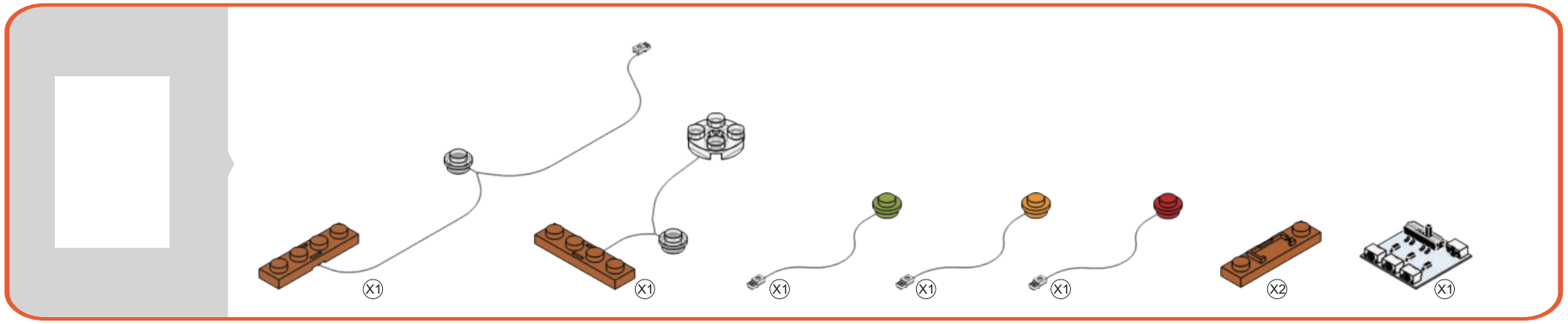

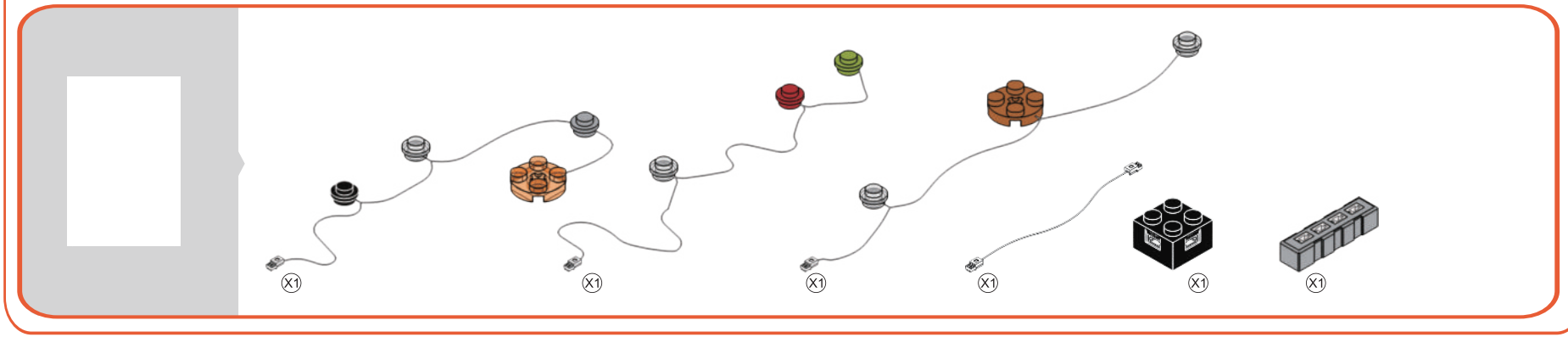

Nota: al instalar, no tire con fuerza, no doble ni agite para evitar daños.No apto para niños menores de dieciséis años.

1. Retire y recicle inmediatamente las baterías usadas o deséchelas de acuerdo con las regulaciones locales y manténgalas fuera del alcance de los niños. NO deseche las baterías en la basura doméstica o en incineradores.
2. Incluso las baterías usadas pueden causar lesiones graves o la muerte.
3. Llame a un centro local de control de envenenamiento para obtener información sobre el tratamiento.
4. Tipo de batería recomendado: CR2032*2.
5. Voltaje de la batería: 3V.
6. Las baterías no recargables no deben ser recargadas.
7. No fuerce la descarga, recargue, desmonte, calienta por encima de la temperatura especificada por el fabricante ni incinere. Esto puede causar lesiones debido a ventilaciones, fugas o explosiones que resulten en quemaduras químicas.
8. Asegúrese de que las baterías estén instaladas correctamente según la polaridad (+ y -).
9. No mezcle baterías viejas y nuevas, ni baterías de marcas o tipos diferentes, como alcalinas, de carbono-zinc o recargables.
10. Retire inmediatamente las baterías y recíclelas o deséchelas de acuerdo con las regulaciones locales de dispositivos no utilizados durante un período prolongado.
11. Asegúrese de que el compartimento de la batería esté siempre completamente cerrado. Si el compartimento no cierra de forma segura, deje de usar el producto, retire las baterías y manténgalas fuera del alcance de los niños.

⚠ WARNING:

- **INGESTION HAZARD:** This product contains a button cell or coin battery.
- **DEATH** or serious injury can occur if ingested.
- A swallowed button cell or coin battery can cause **Internal Chemical Burns** in as little as **2 hours**.
- **KEEP** new and used batteries **OUT OF REACH of CHILDREN**
- **Seek immediate medical attention** if a battery is suspected to be swallowed or inserted inside any part of the body.



EN



ZH



DE


VERWENDUNG DES
ZIEGELSTEINABSCHEIDERS

FR


UTILISATION DU
SÉPARATEUR DE BRIQUES

IT


UTILIZZO DEL SEPARATORE
DI MATTONI

ES


USO DEL SEPARADOR
DE LADRILLOS

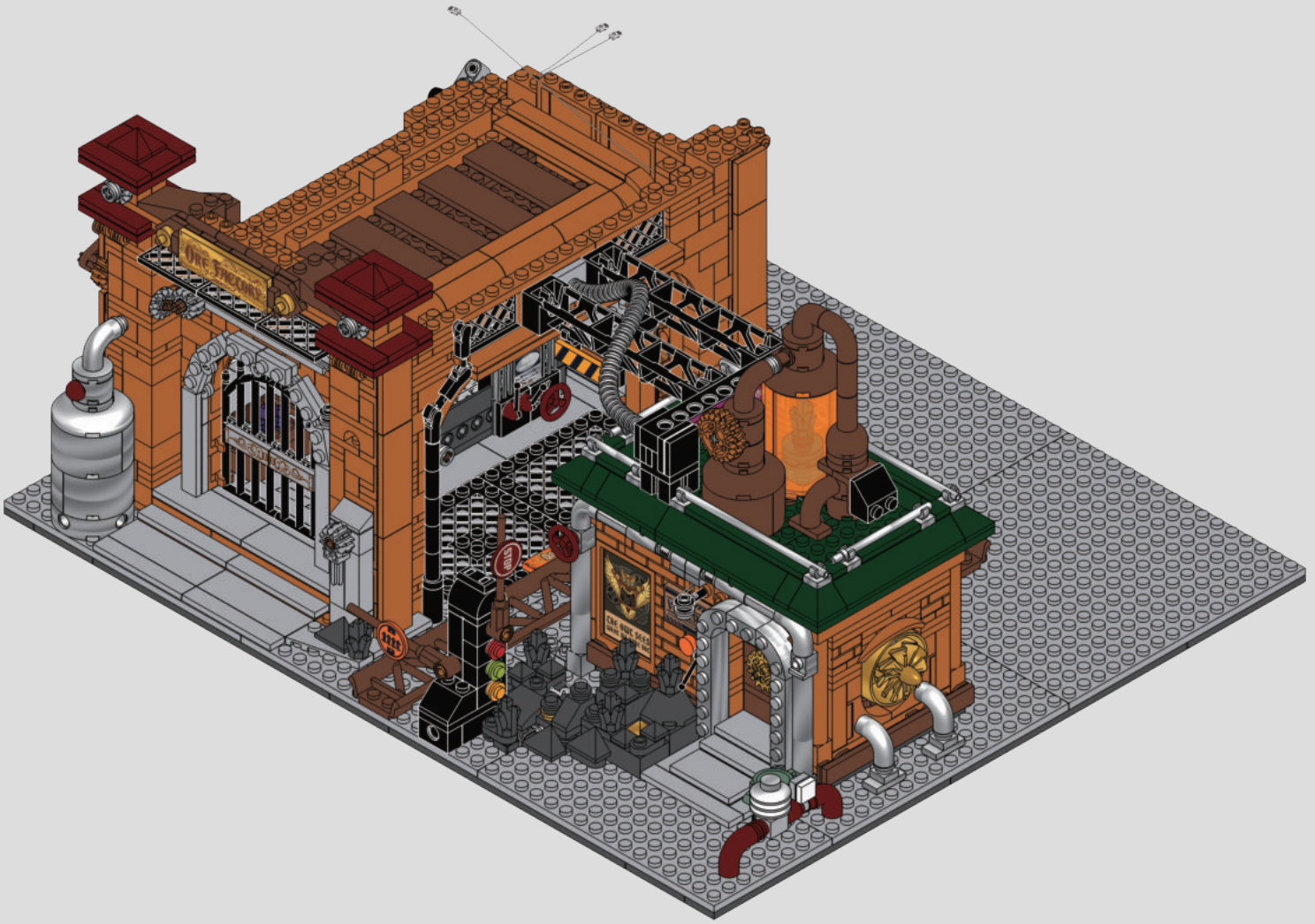

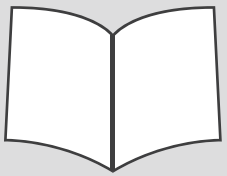


9-16
F
S

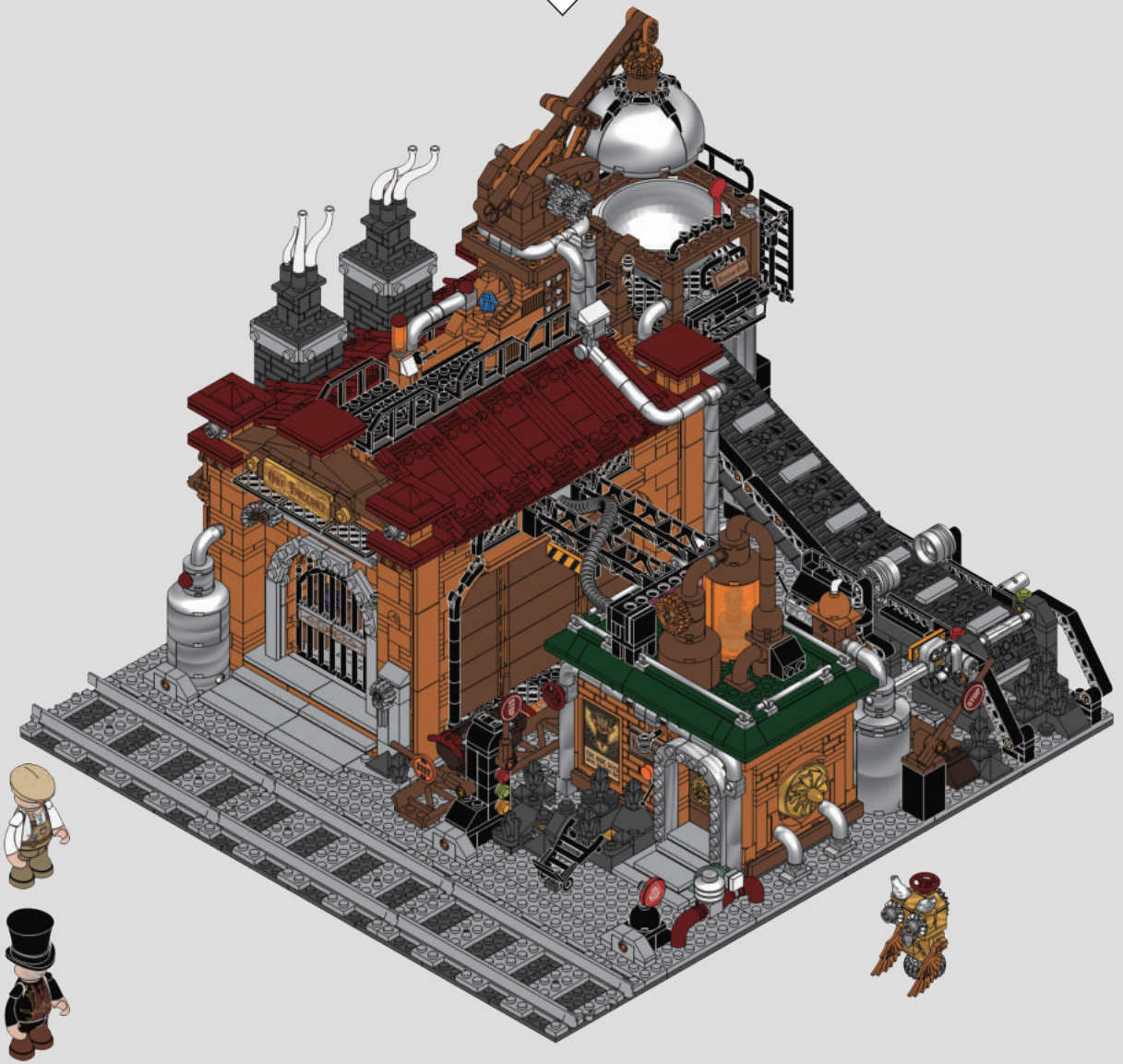



ZH 灯光检查

EN Check Light

FR Contrôle de lumière

DE Lichtcheck

IT Controllo luci

ES Chequeo de luz

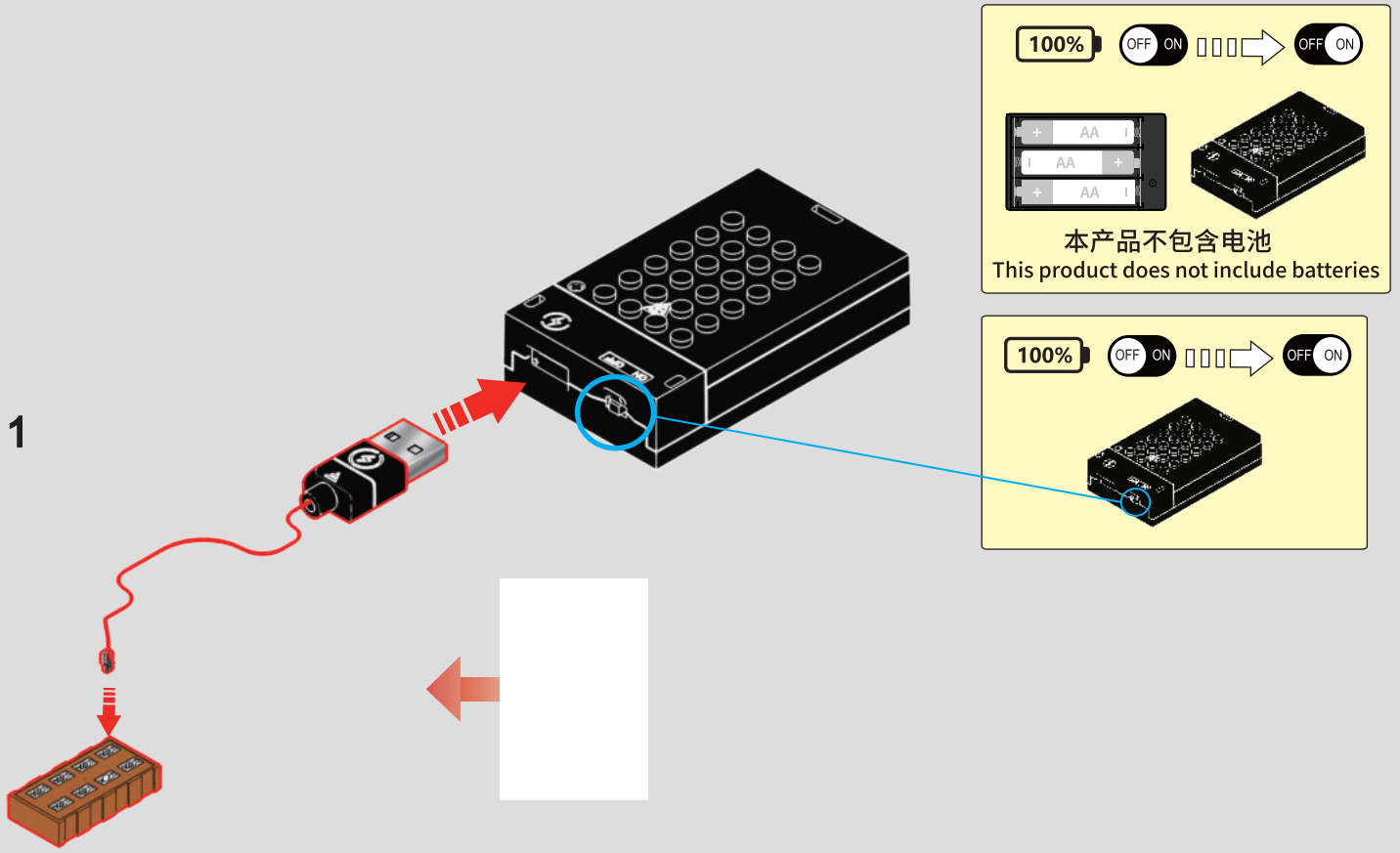

2

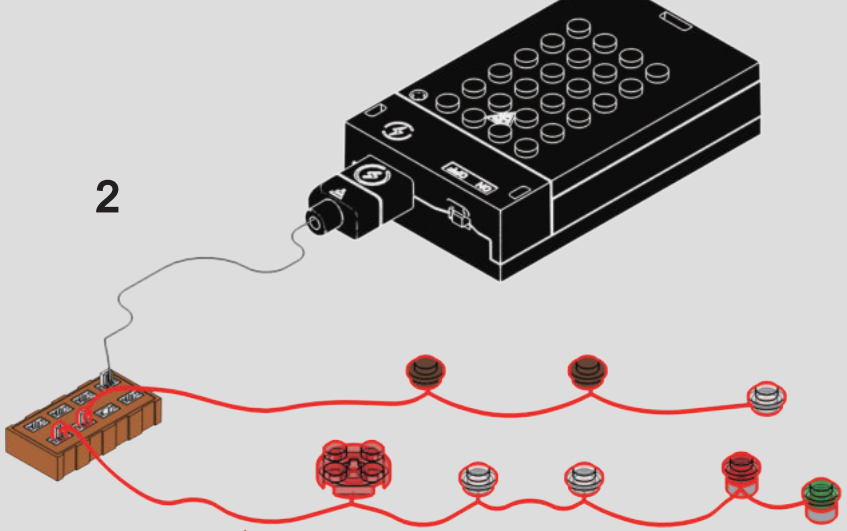

亮灯
LIGHT UP

3

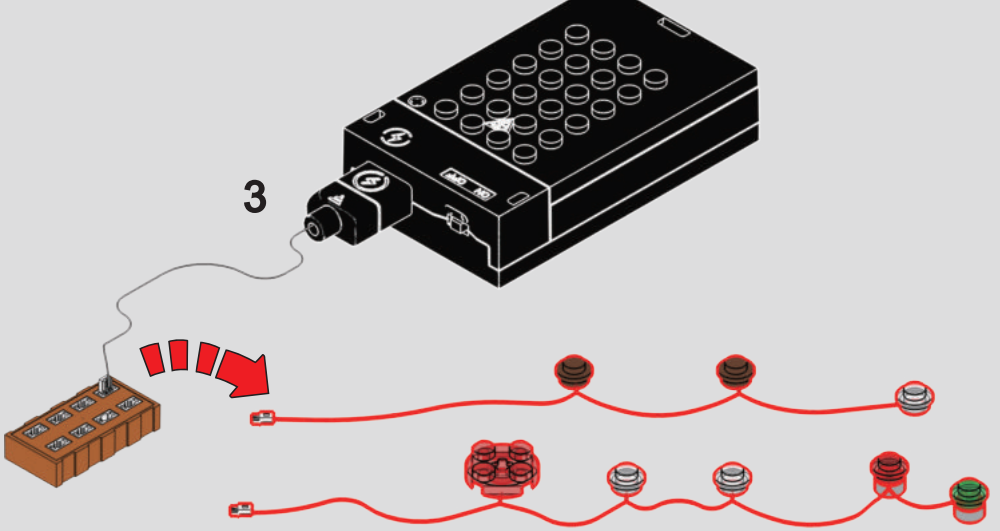

4

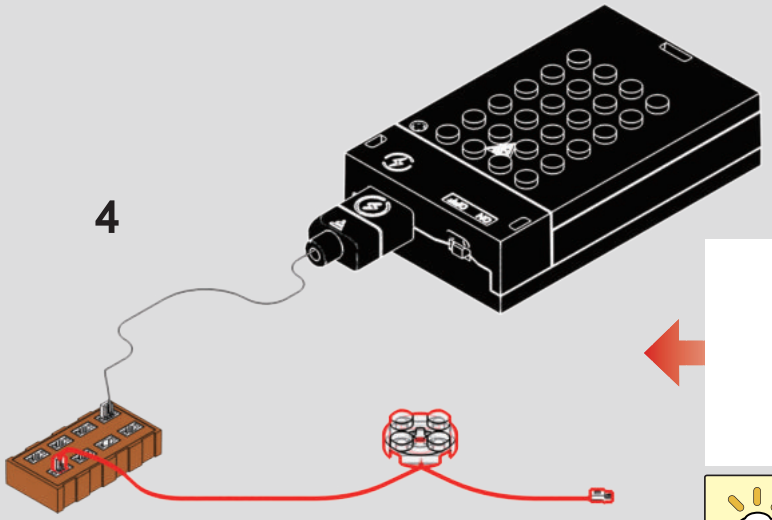

亮灯
LIGHT UP

5

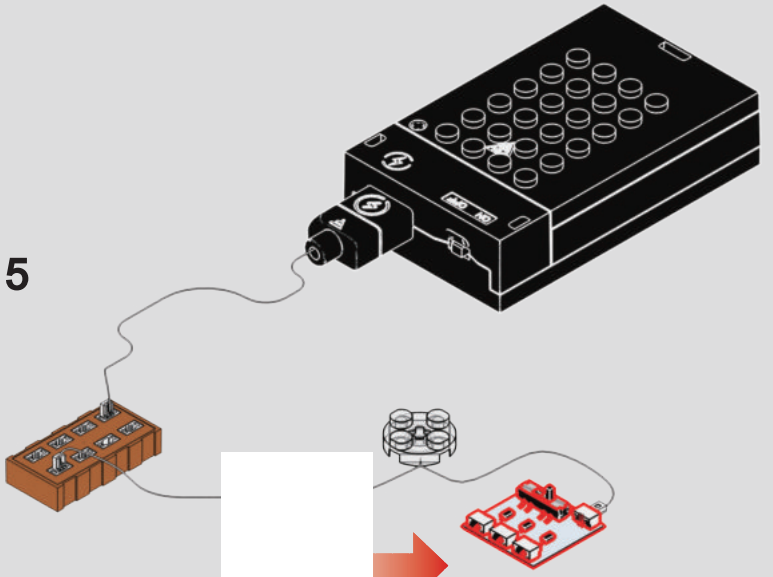

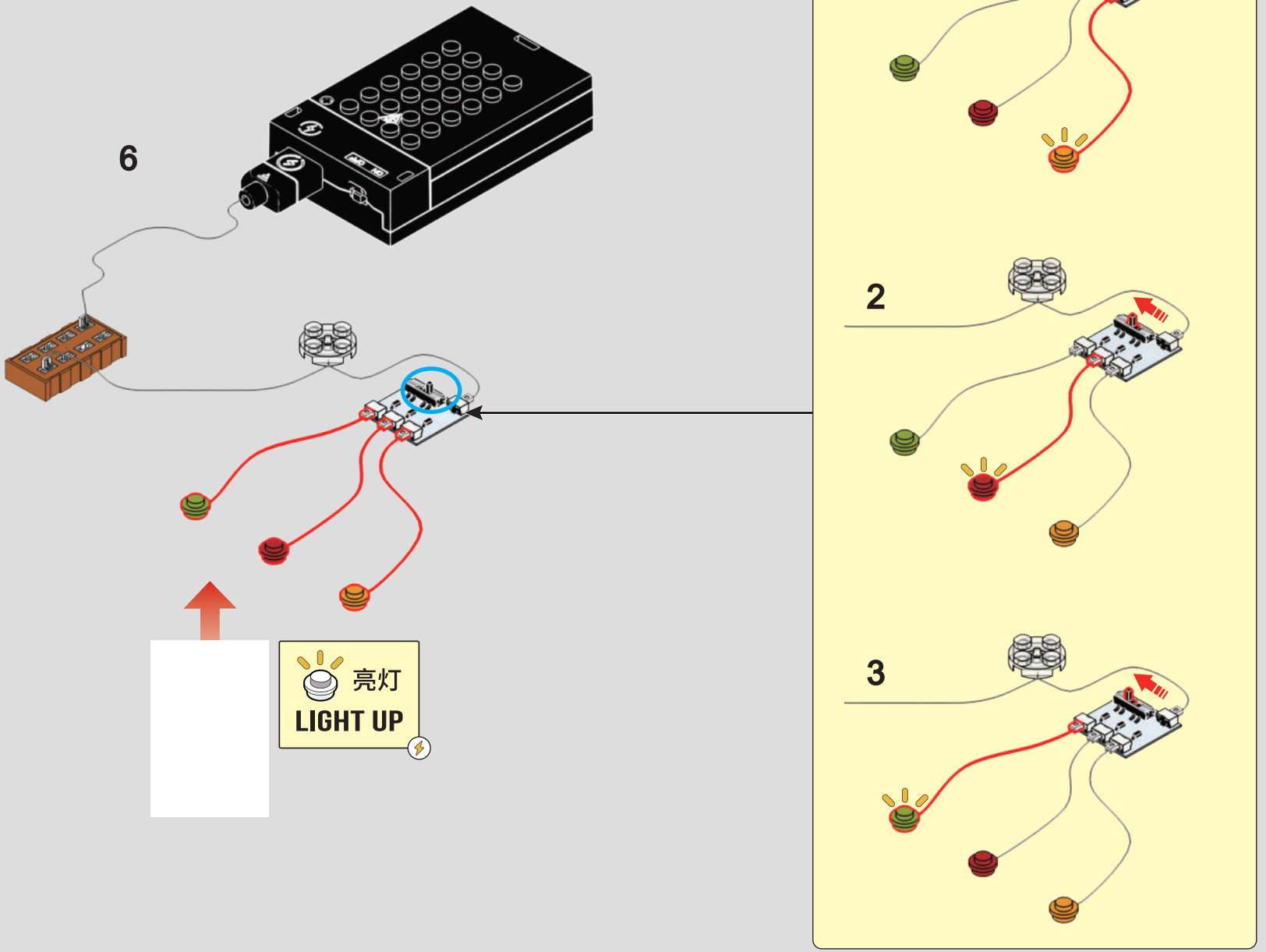
6
1
2
3
亮灯
LIGHT UP

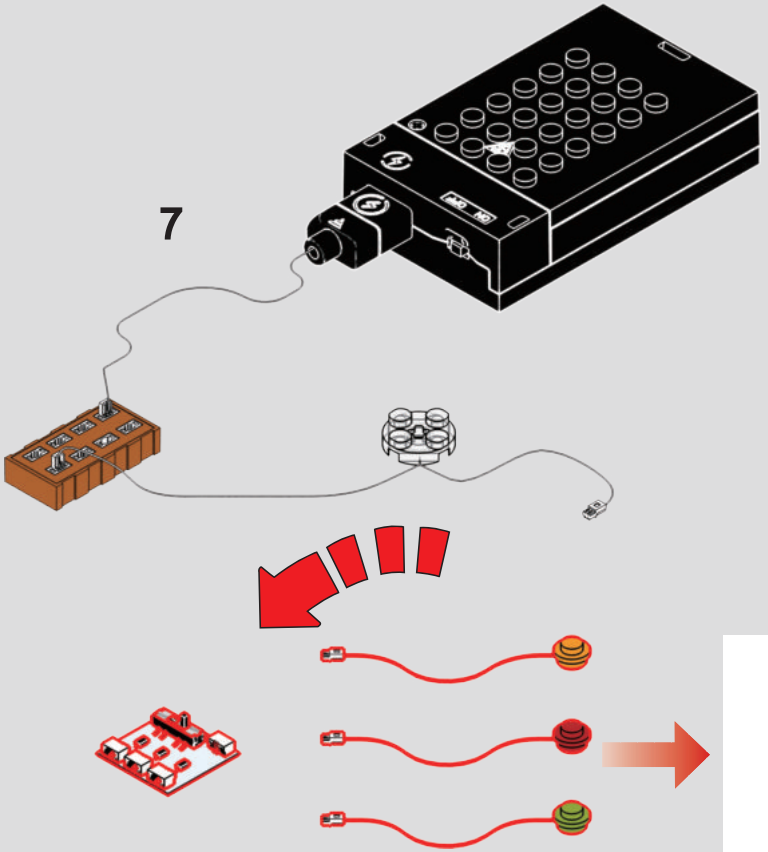
7

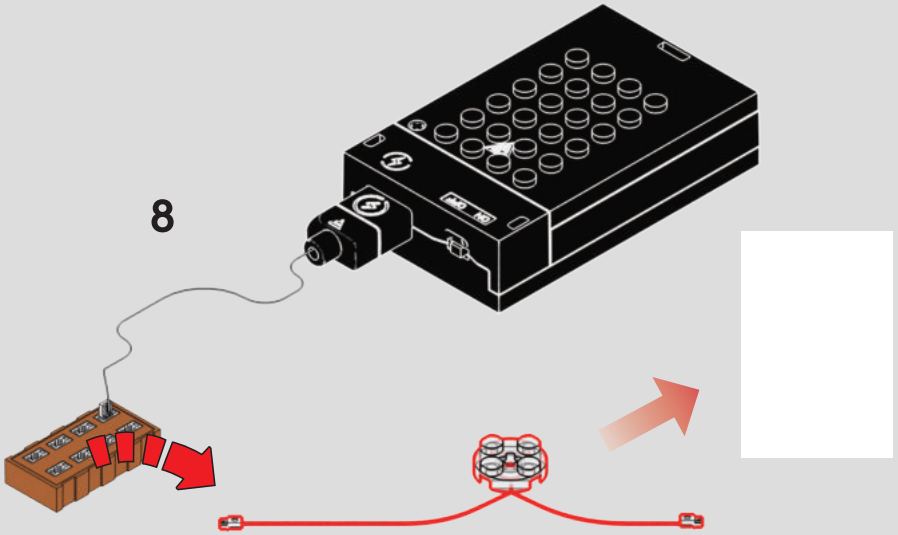
8

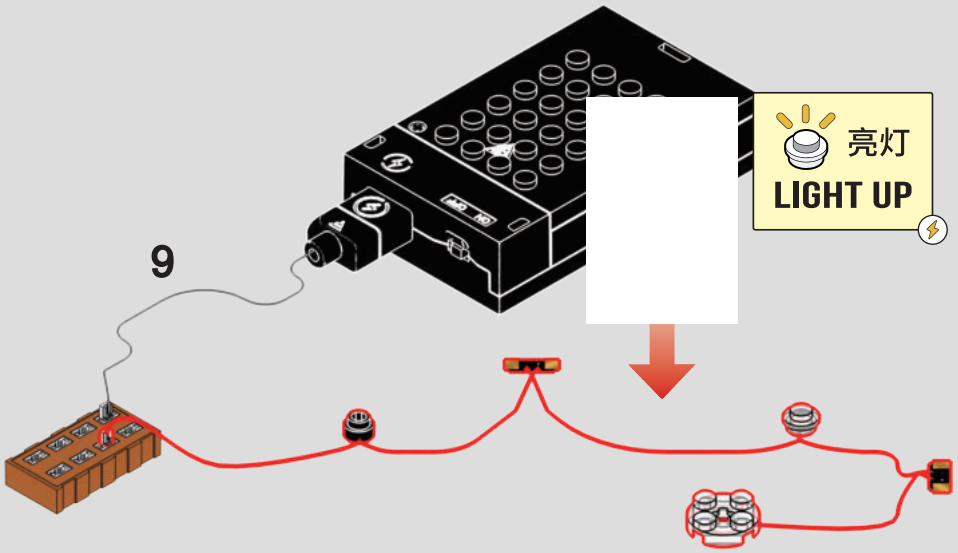
9
亮灯
LIGHT UP

10

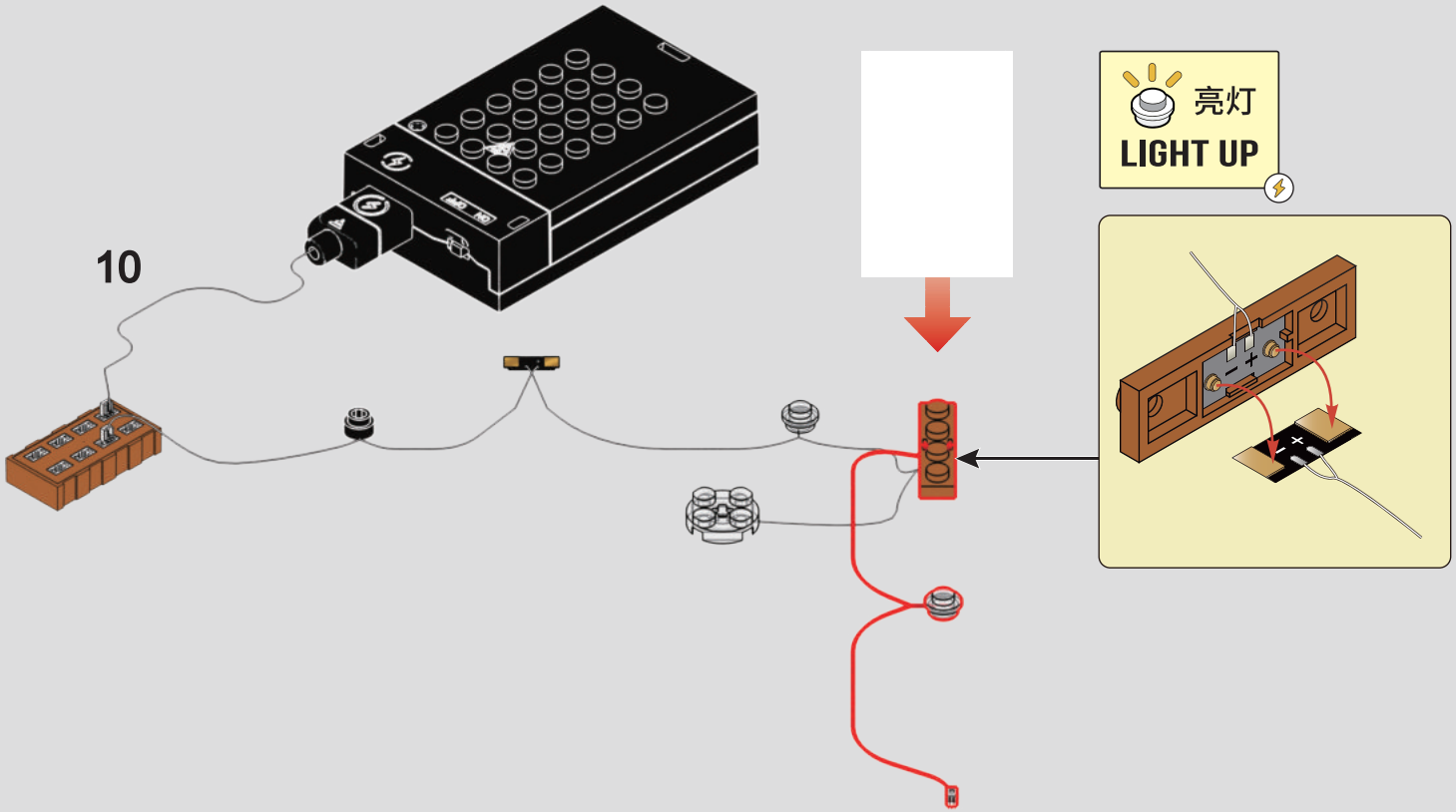

11

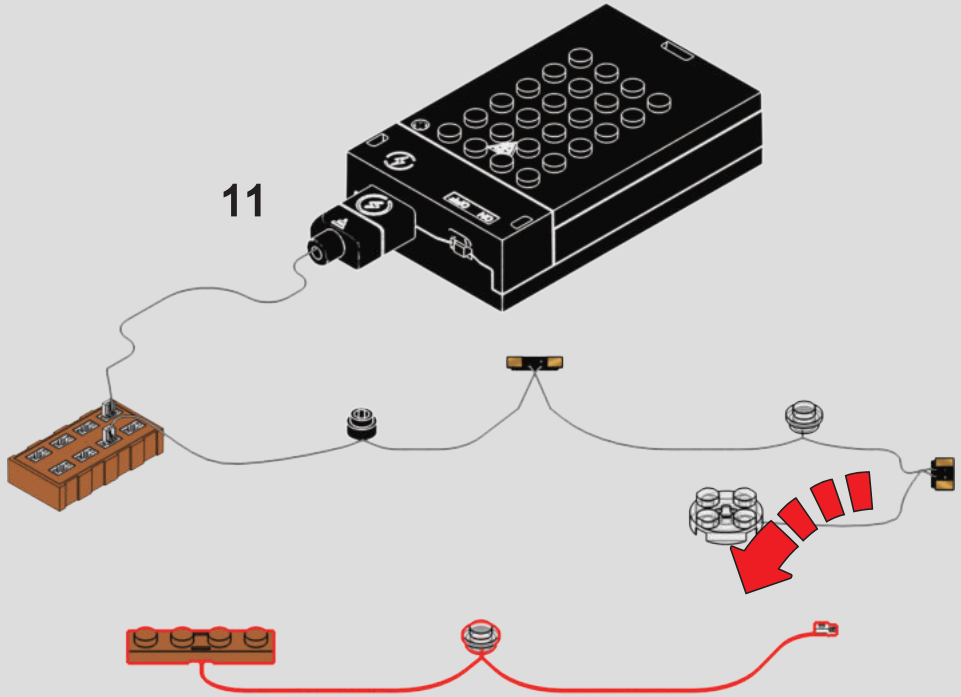

12

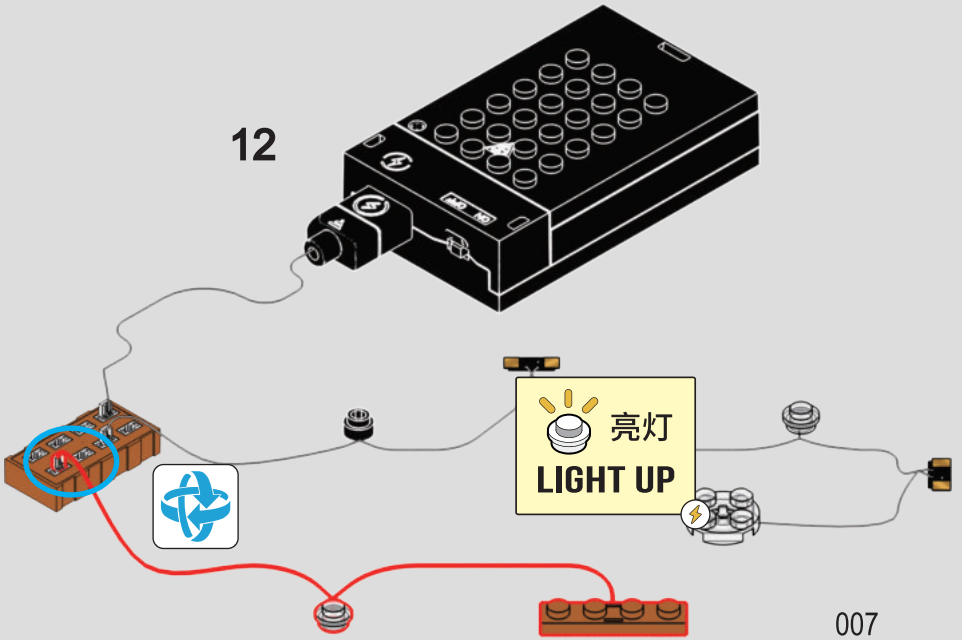

13

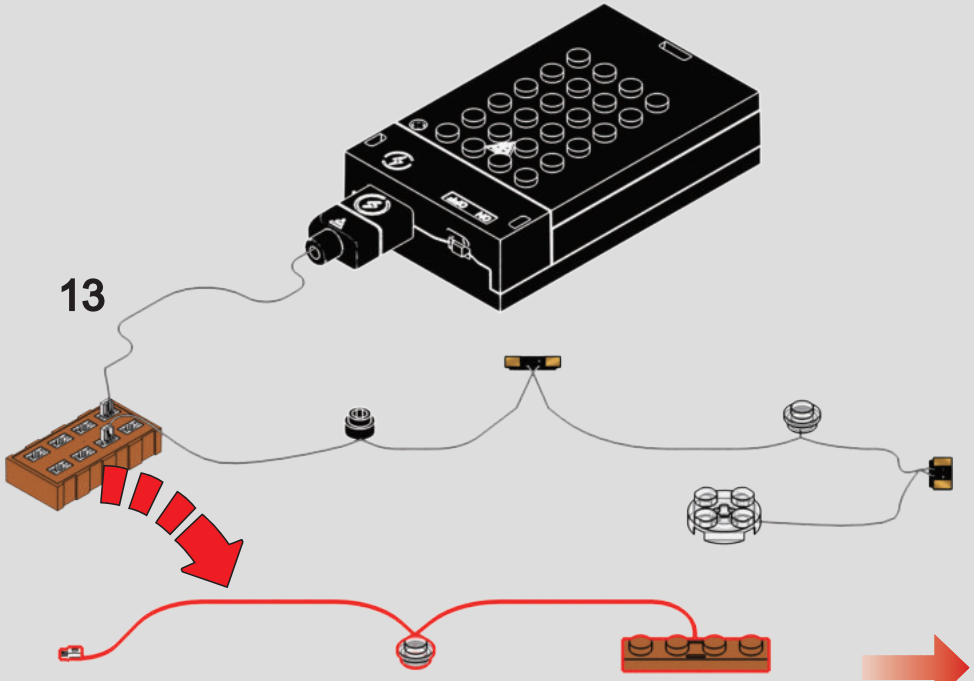

14

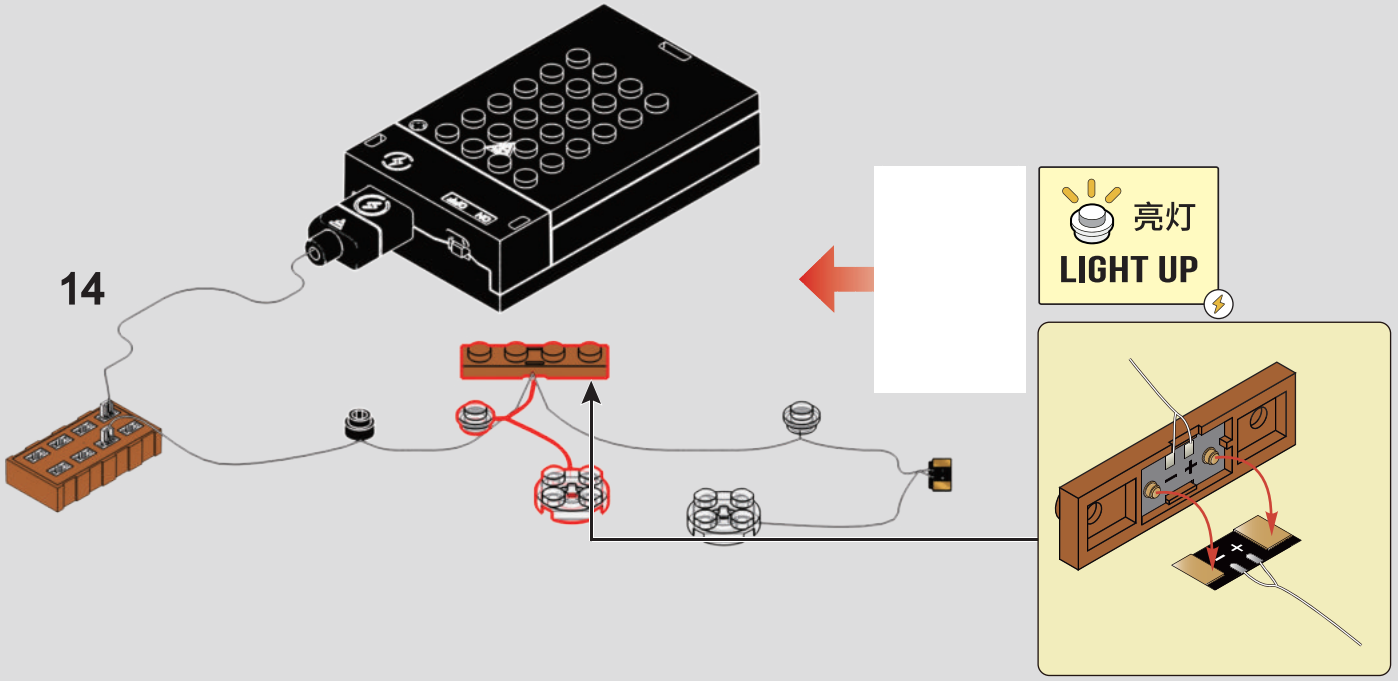

15

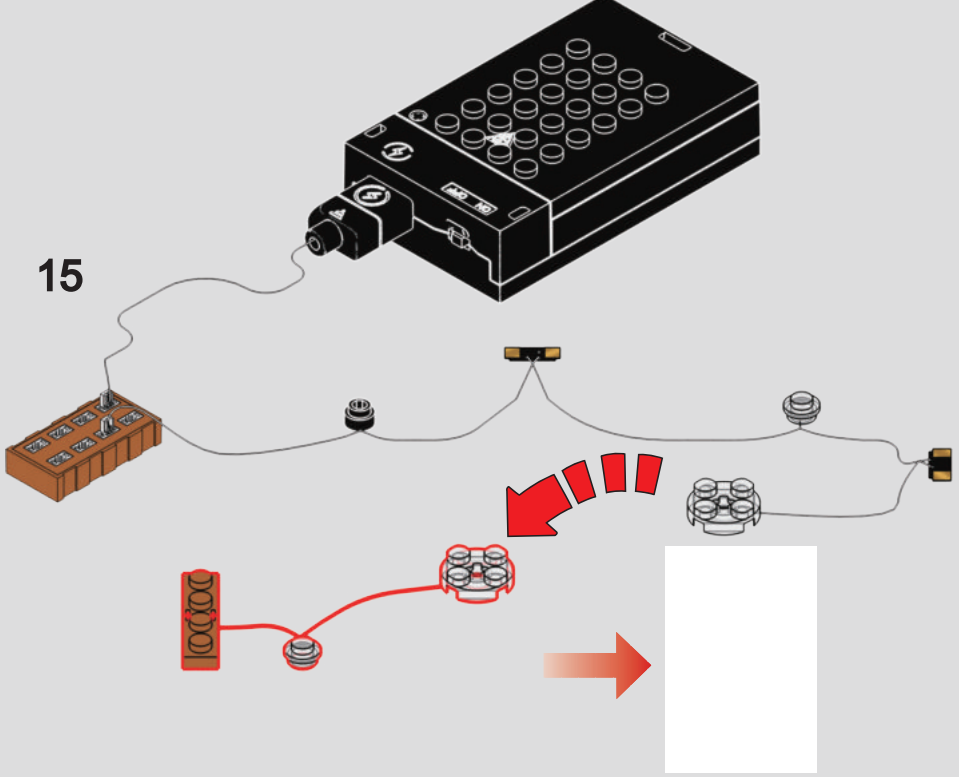

16

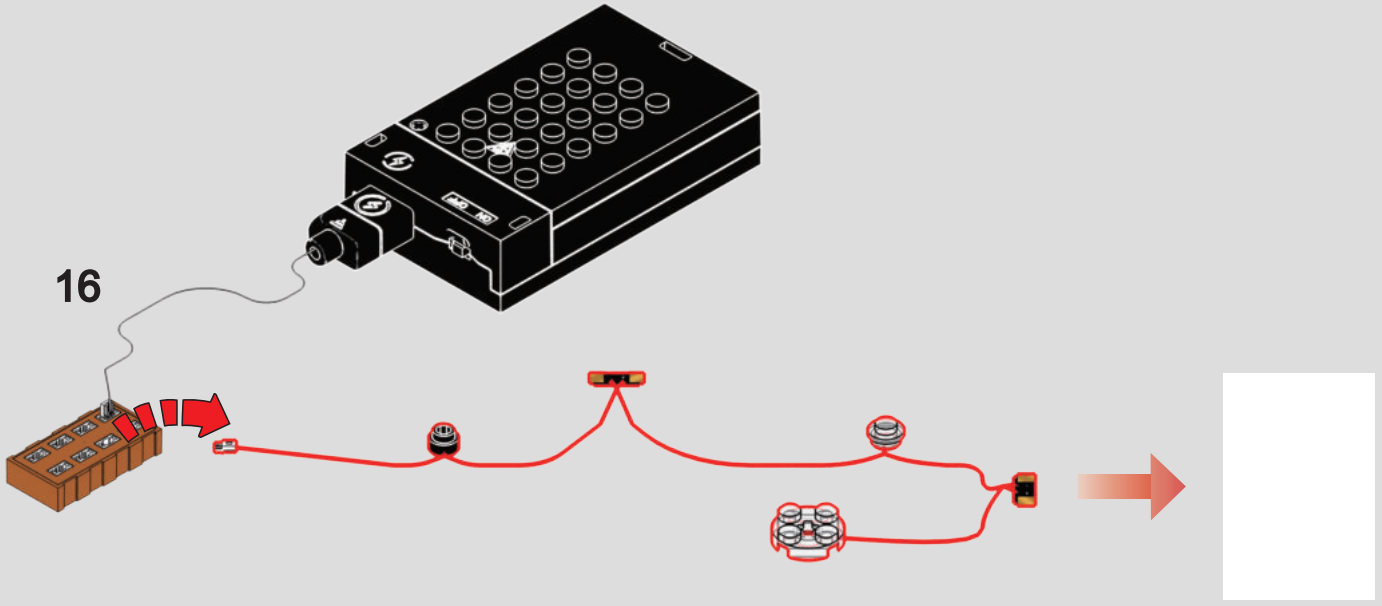

17

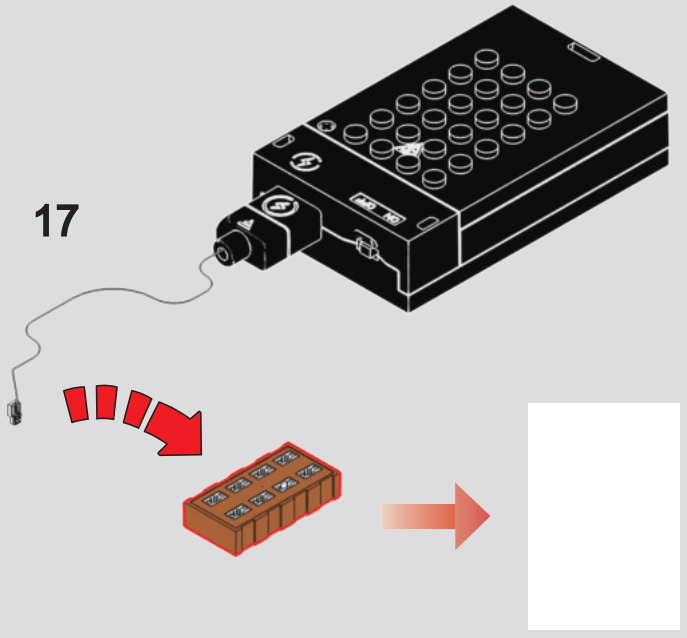

18

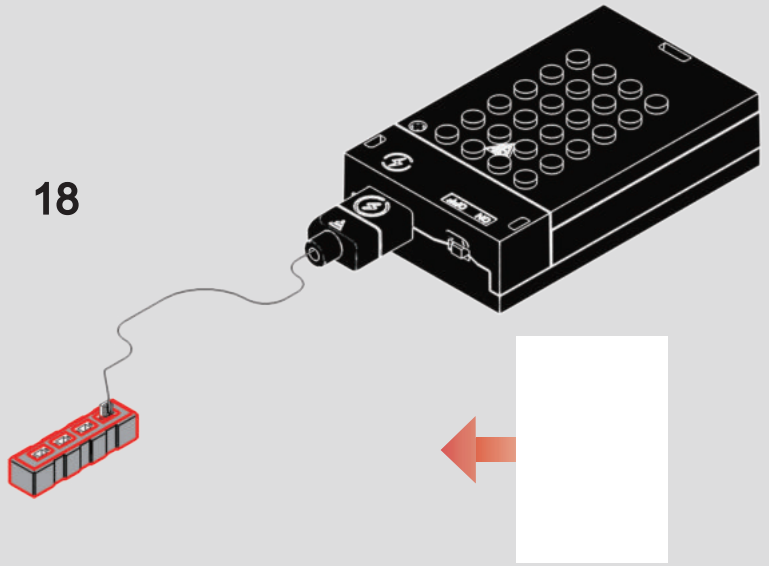

19

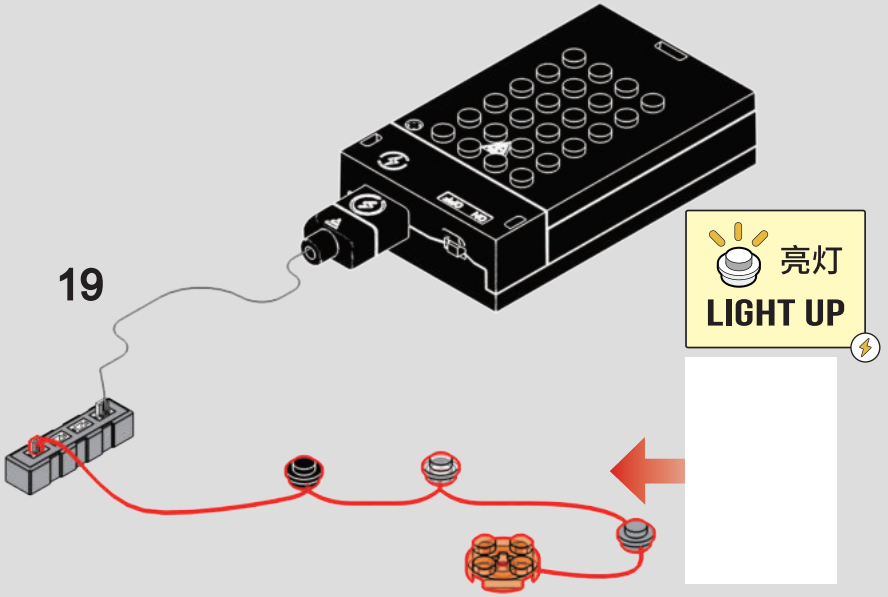

20

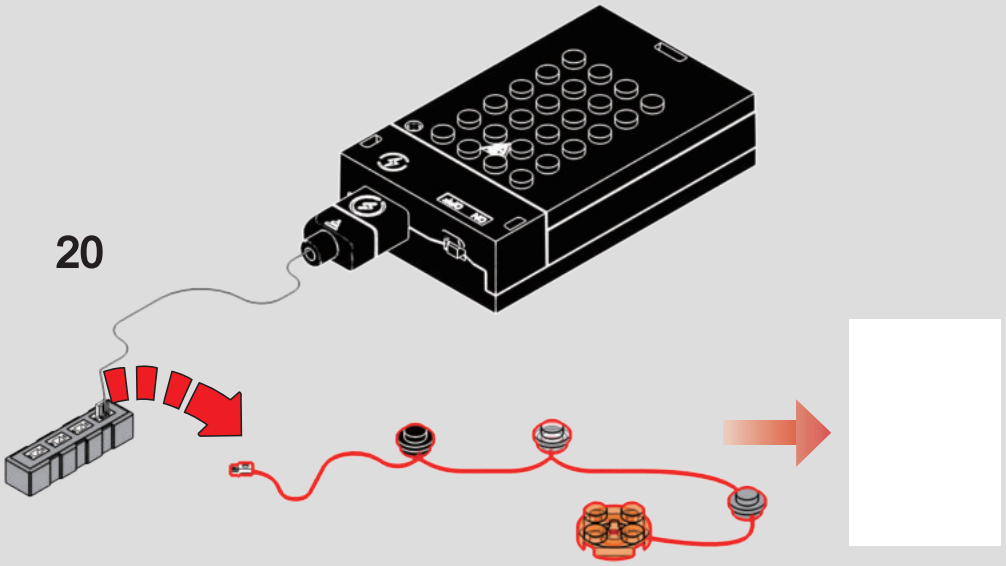

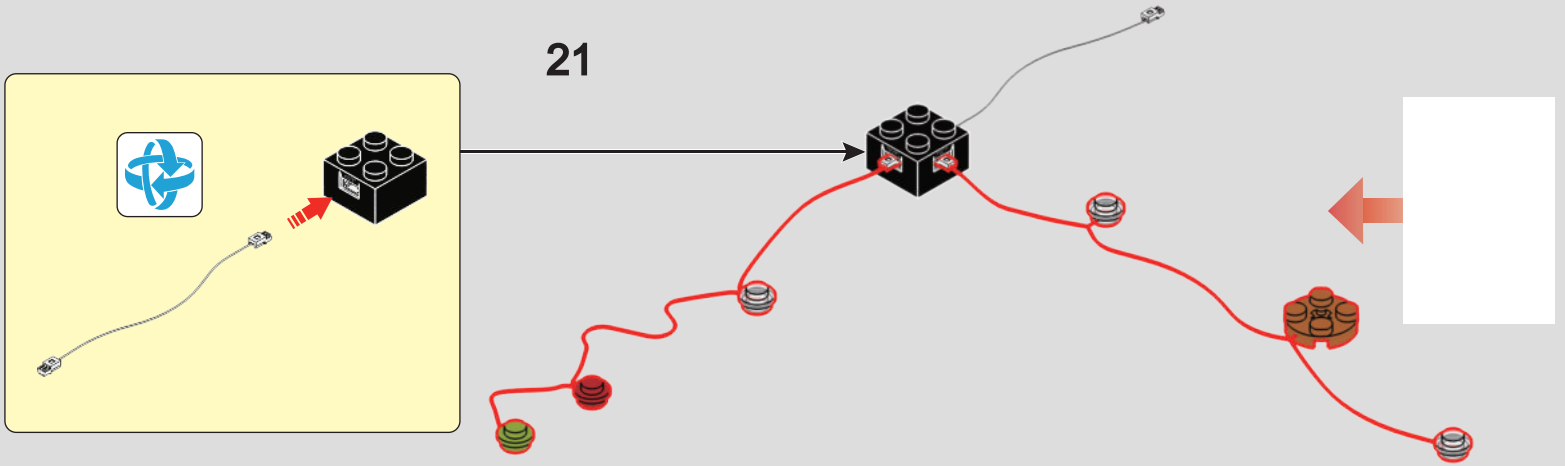
21

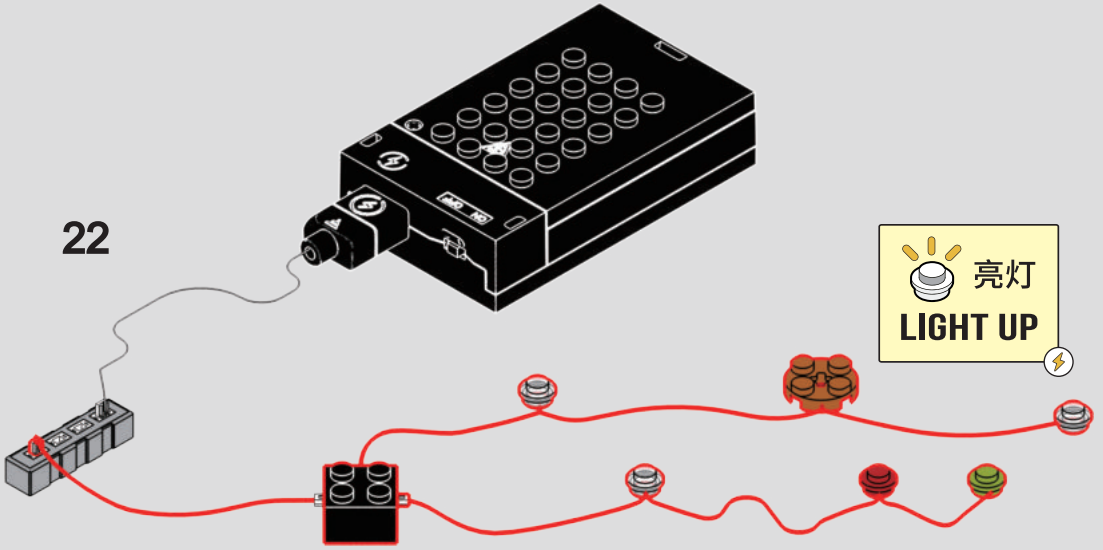
22
亮灯
LIGHT UP

23

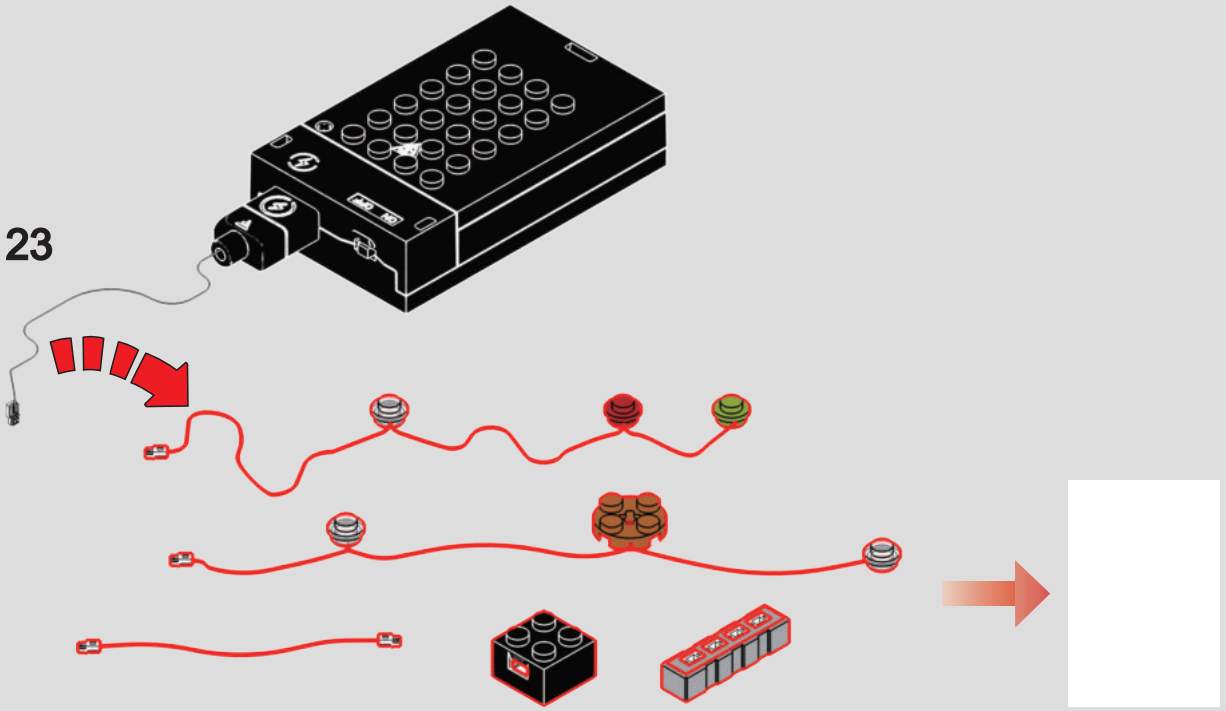

24

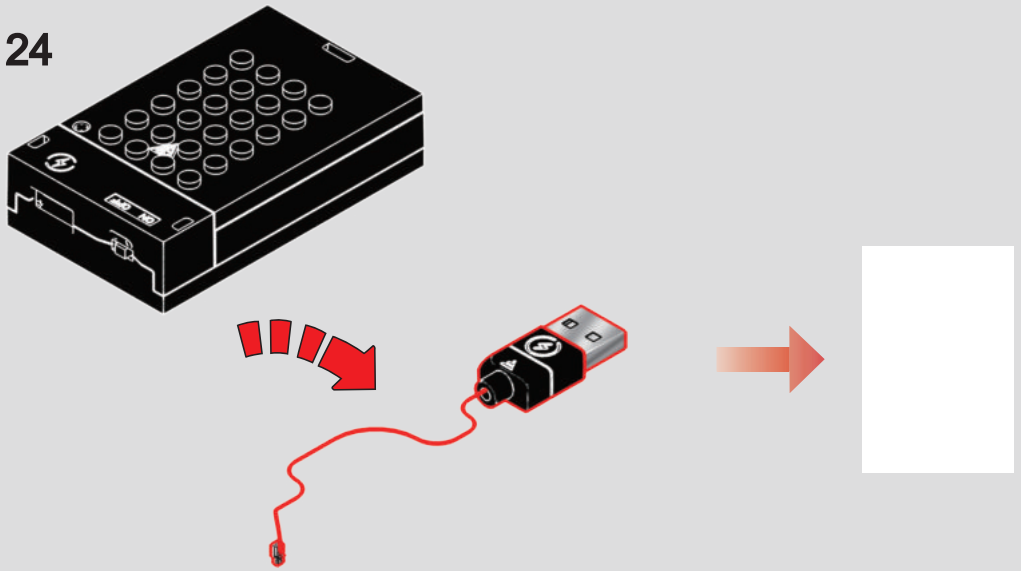

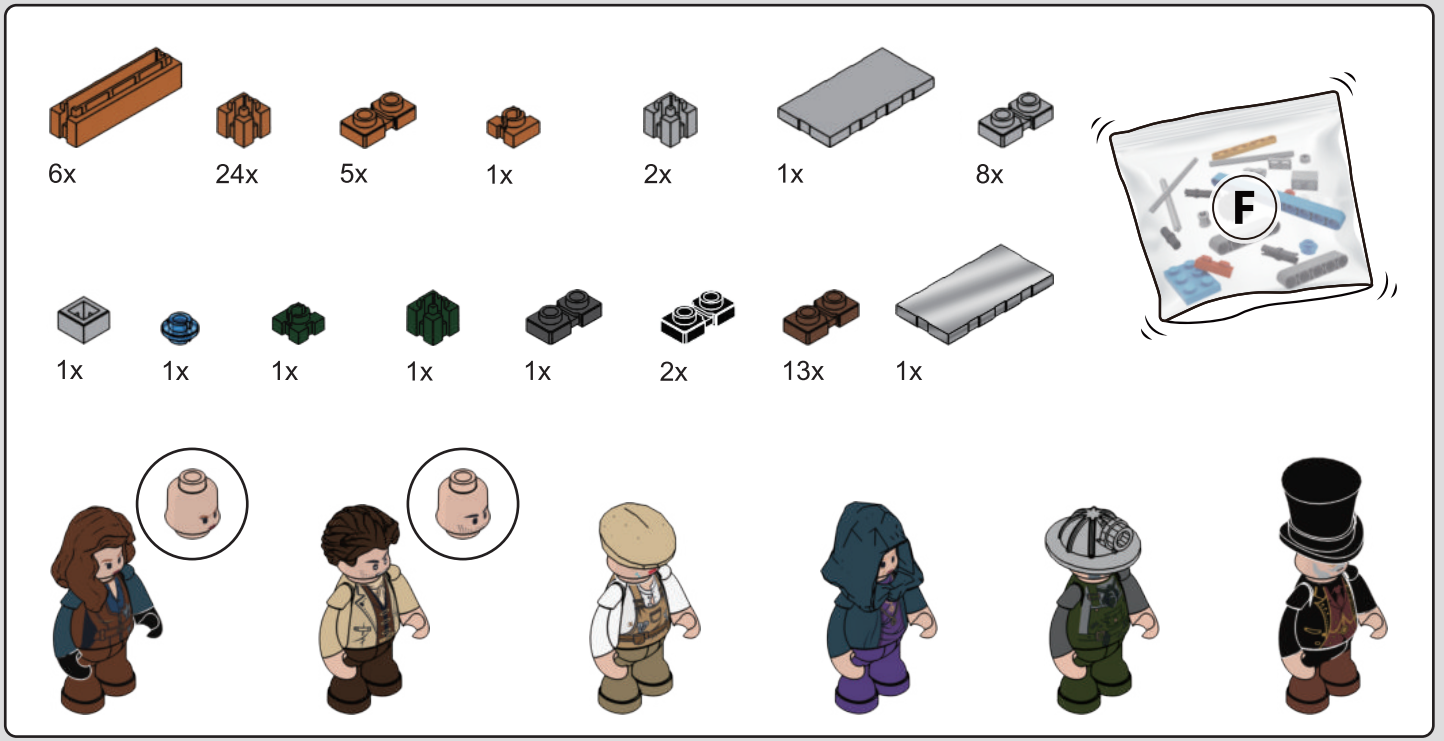

ZH F包含有两部分：人仔零件和特殊零件。根据后续的指引组装人仔。将特殊零件保留好，以便后续使用。



EN **The F-pack contains two parts: minifigure bricks and special bricks. Assemble the minifigure according to the following instructions. Keep the special bricks for later use.**

FR **Le F-pack se compose de deux parties : des briques de minifigurine et des briques spéciales. Assemblez la minifigurine en suivant les instructions ultérieures. Conservez les briques spéciales pour une utilisation future.**

DE **Das F-Pack besteht aus zwei Teilen: Minifiguren-Bausteinen und speziellen Bausteinen. Setzen Sie die Minifigur gemäß den weiteren Anweisungen zusammen. Bewahren Sie die speziellen Bausteine für die spätere Verwendung gut auf.**

IT **Il F-pack è composto da due parti: mattoncini per minifigure e mattoncini speciali. Assembla la minifigure seguendo le istruzioni successive. Conserva i mattoncini speciali per un uso futuro.**

ES **El F-pack tiene dos partes: ladrillos de minifigura y ladrillos especiales.Ensambla la minifigura siguiendo las instrucciones posteriores. Guarda los ladrillos especiales para usarlos más adelante.**

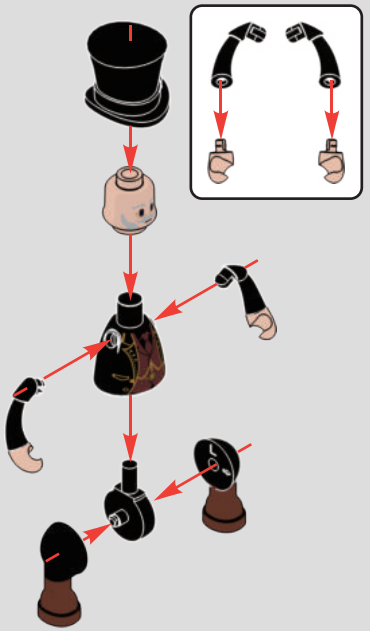

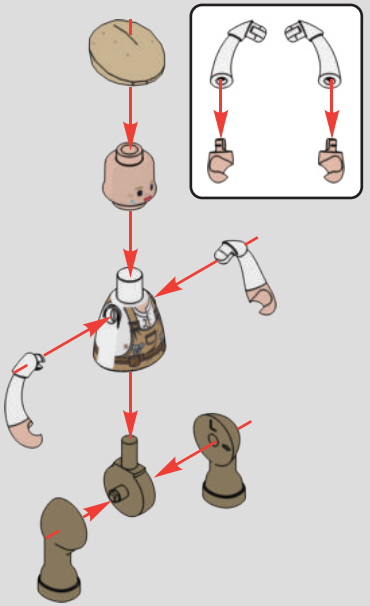

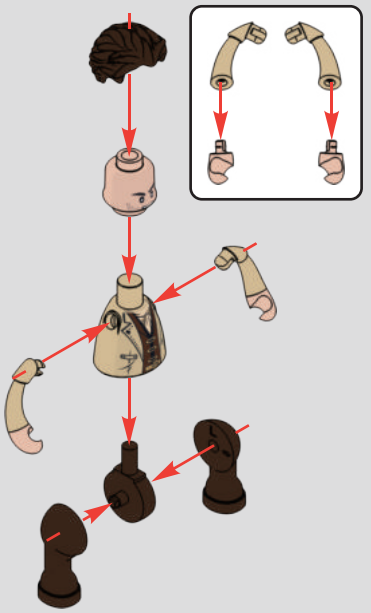

Customize minifigure's appearance.
你可以选择你喜欢的人仔形象

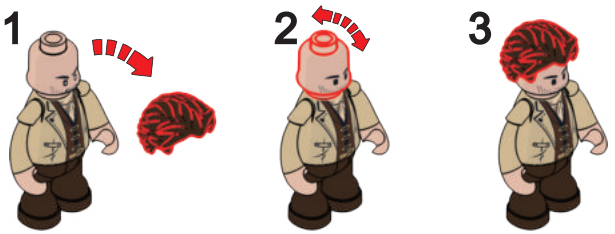

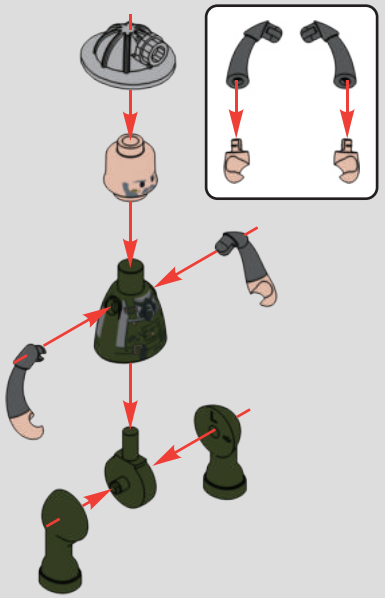

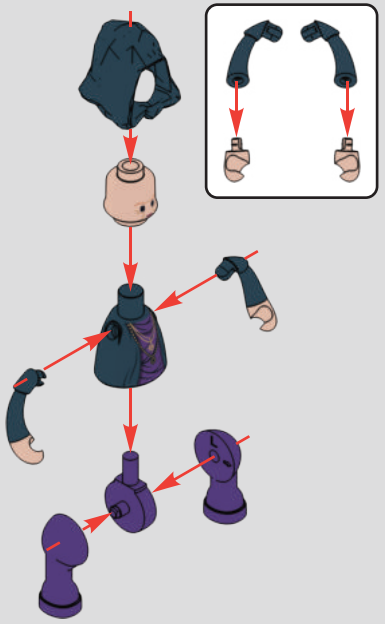

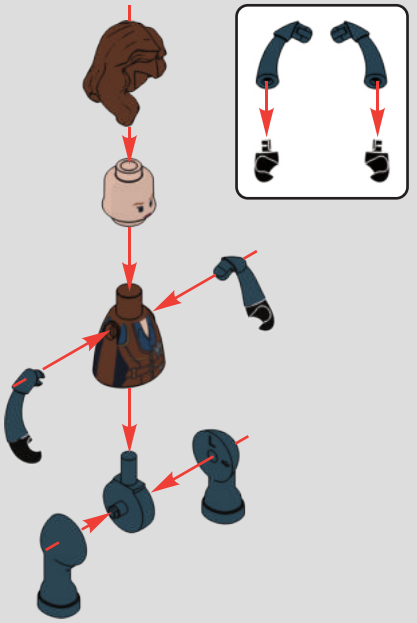

Customize minifigure's appearance.
你可以选择你喜欢的人仔形象



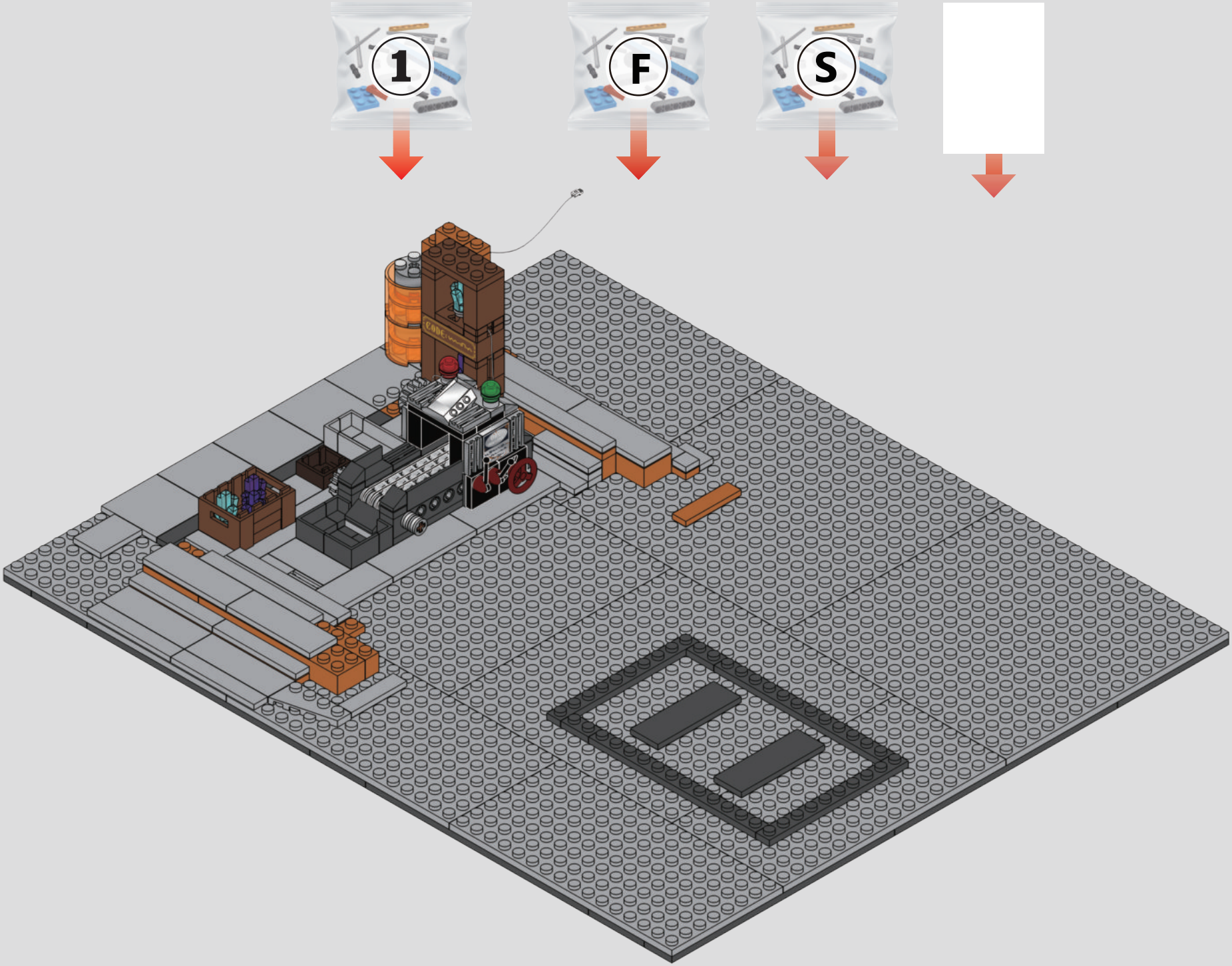
1
F
S

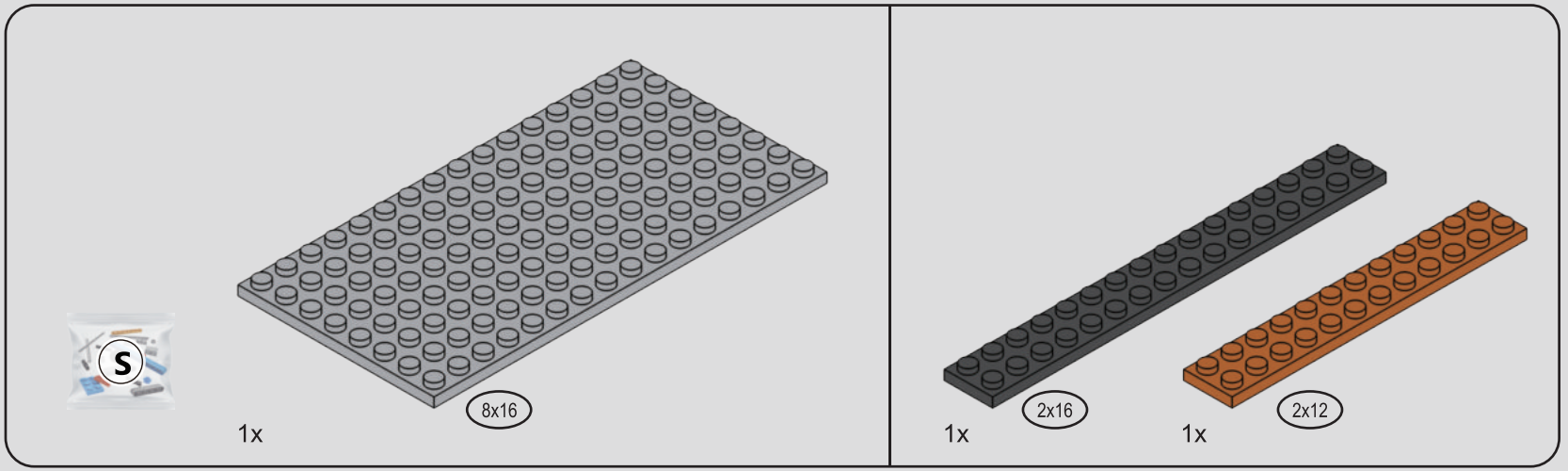

1

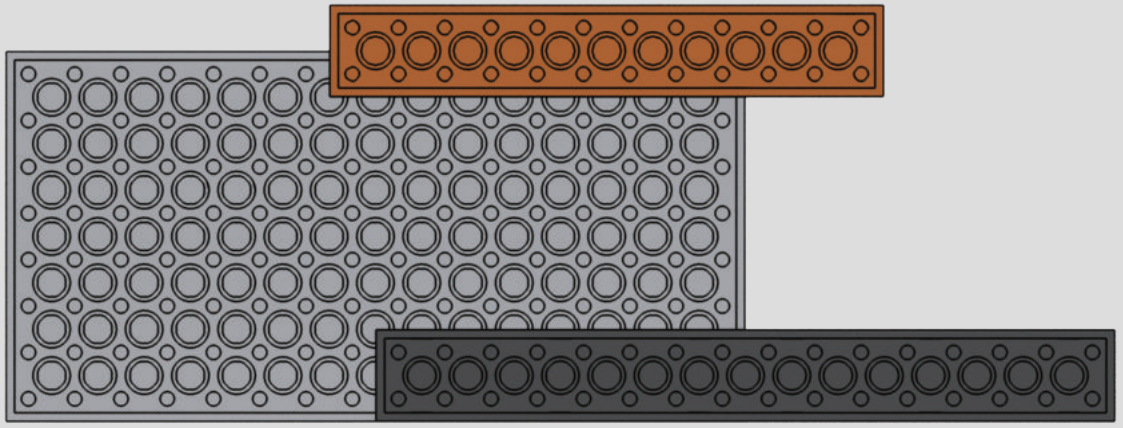

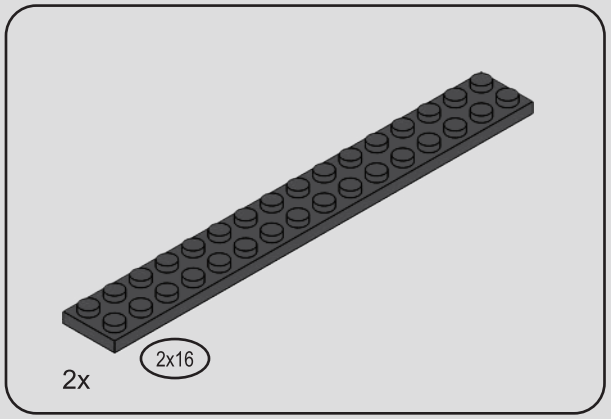

2

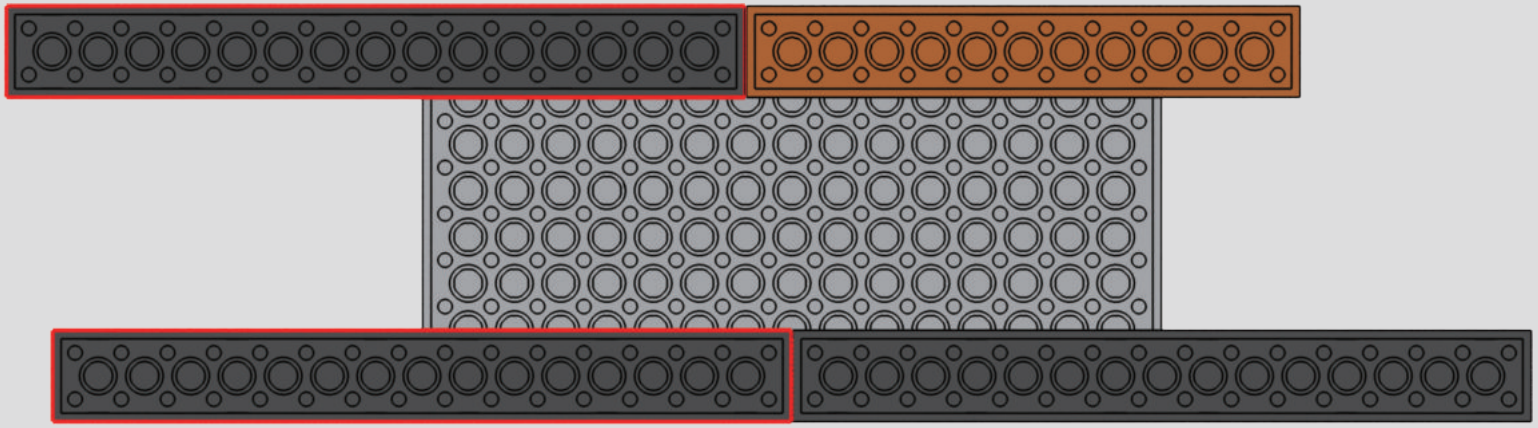

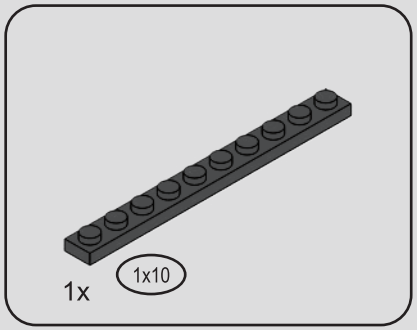

3

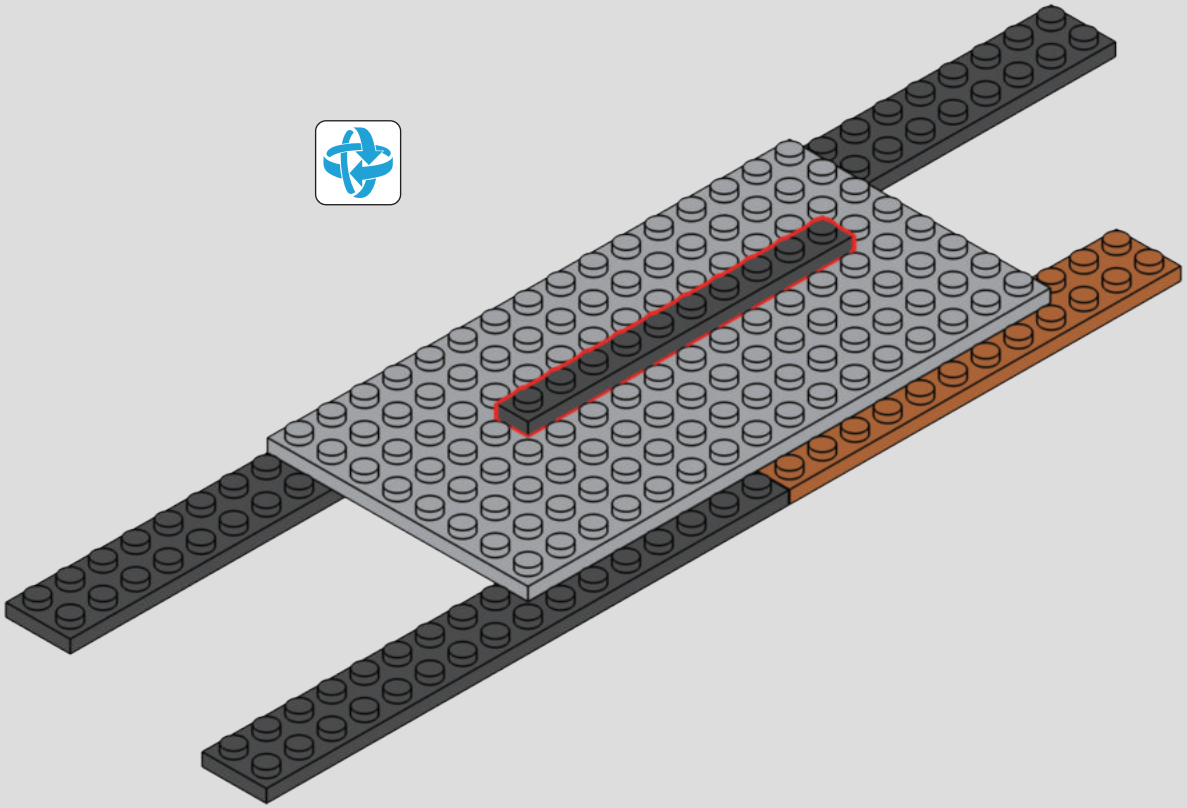



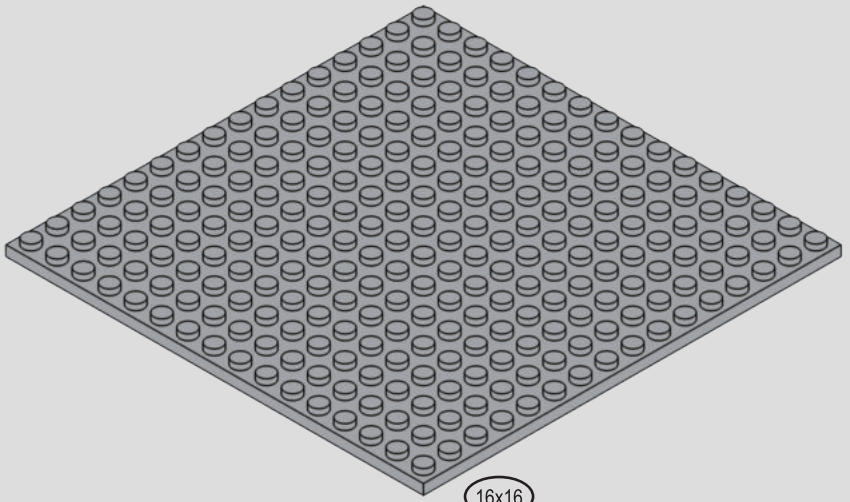

1x

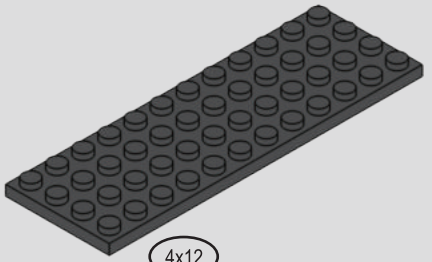

1x

4

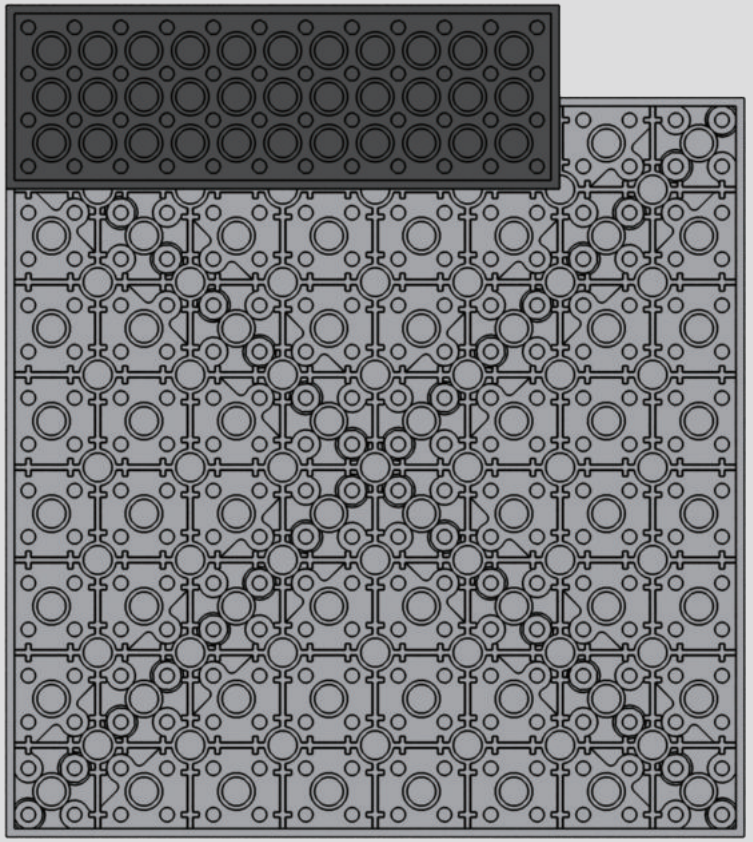

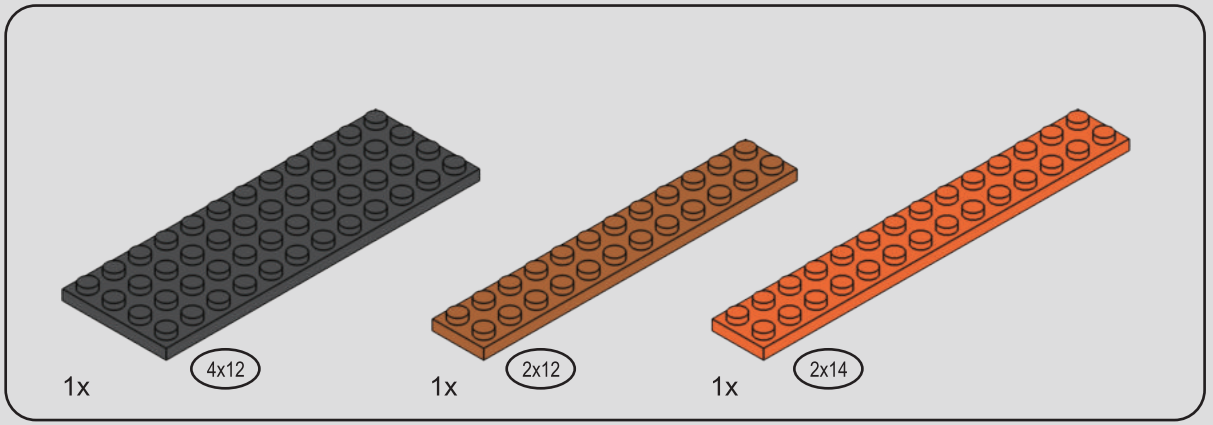

5

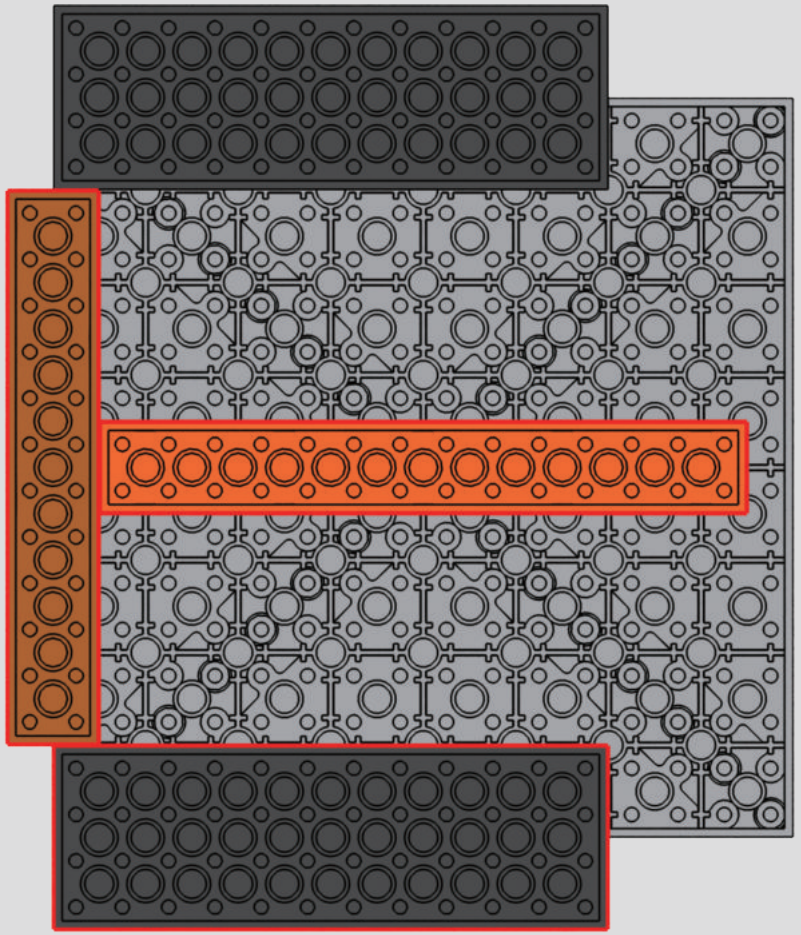

6

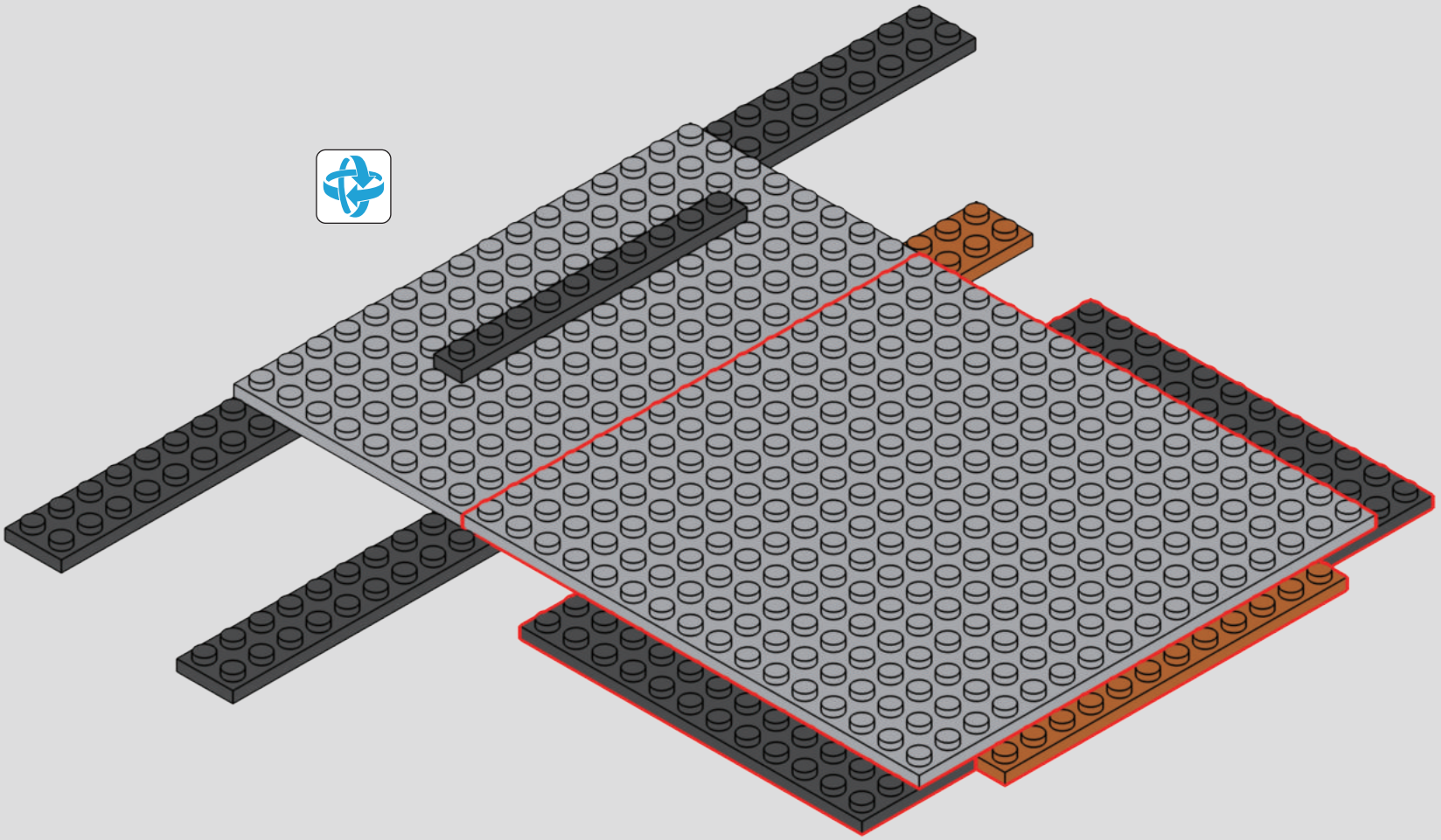

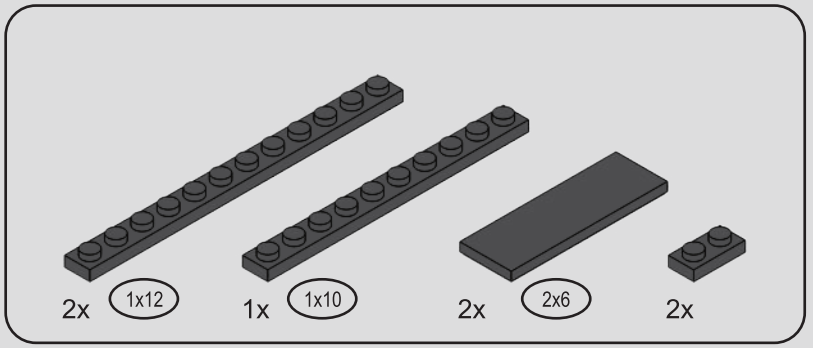

7

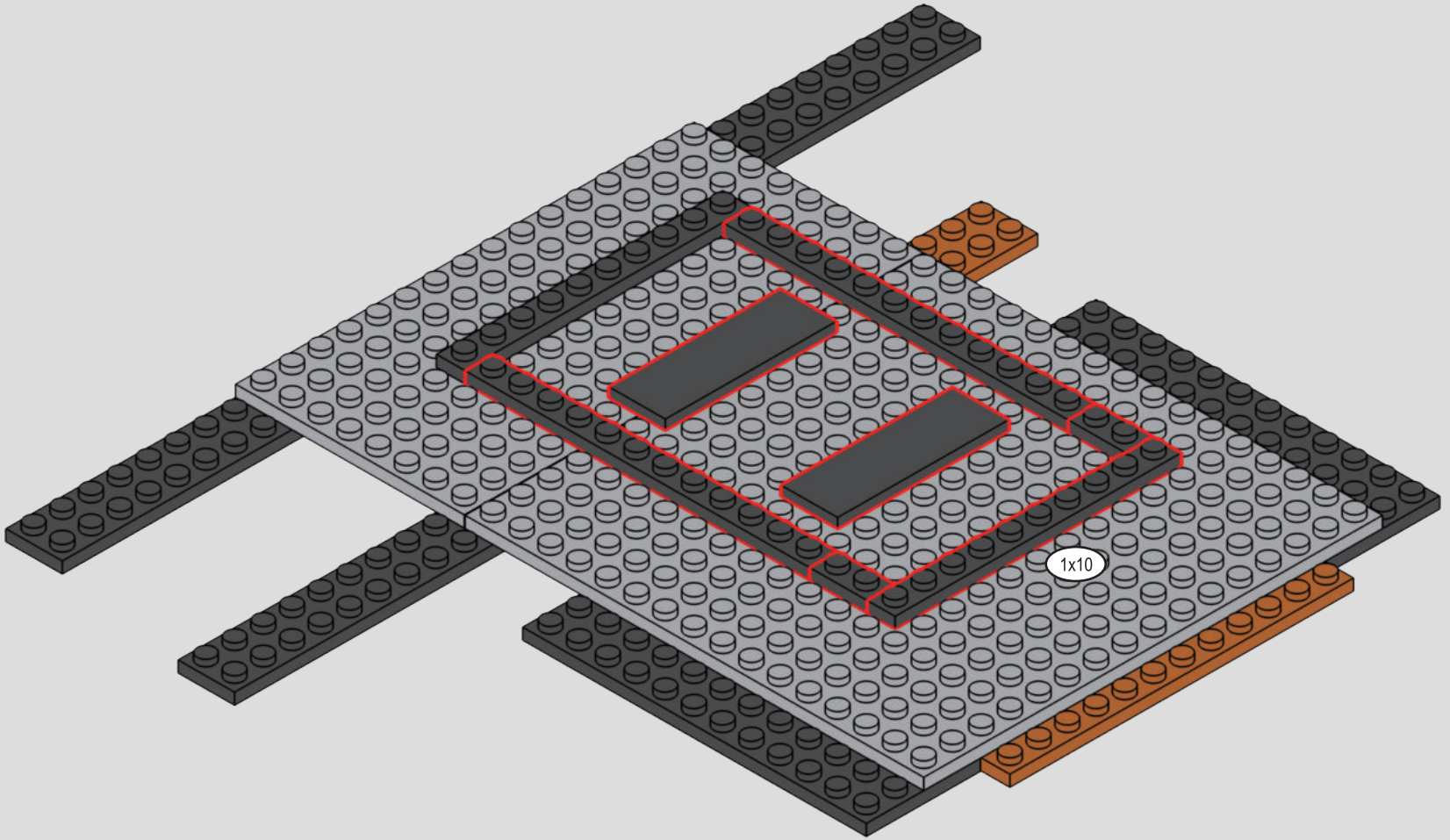



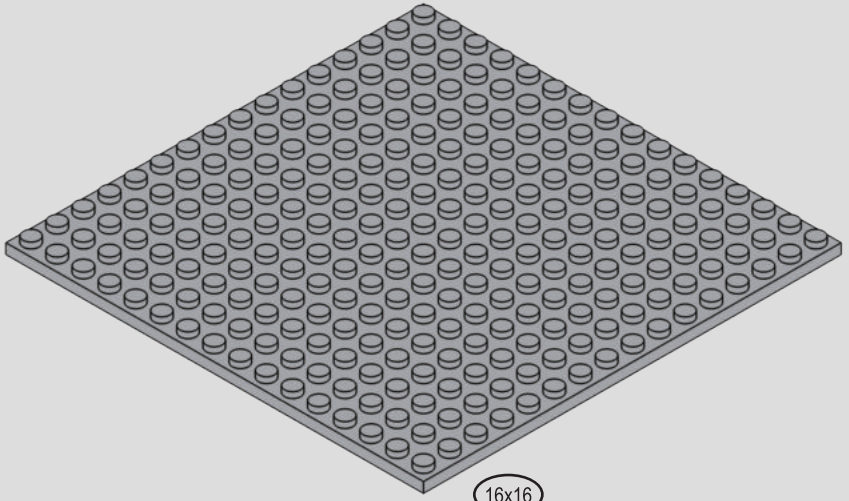

1x

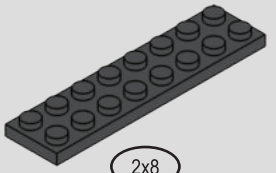

1x

8

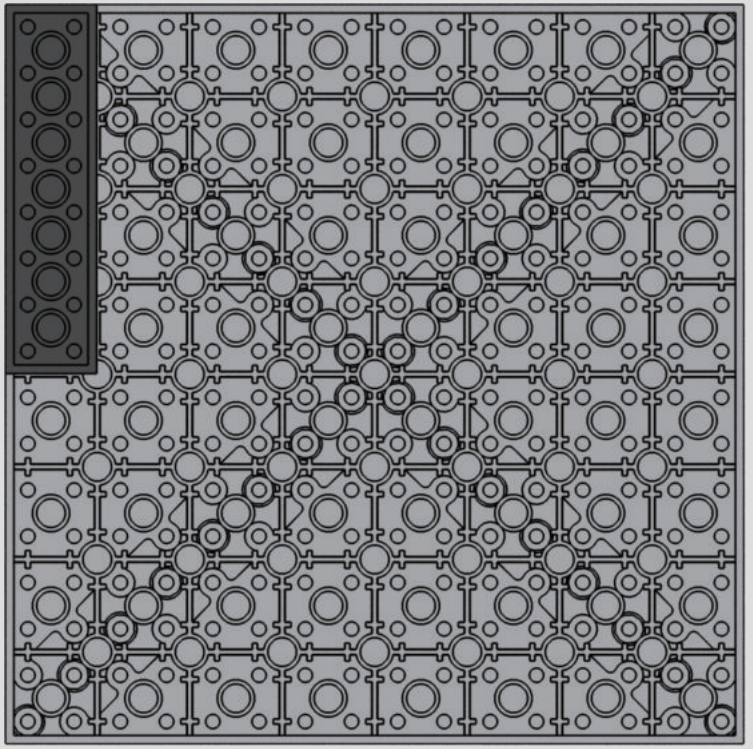

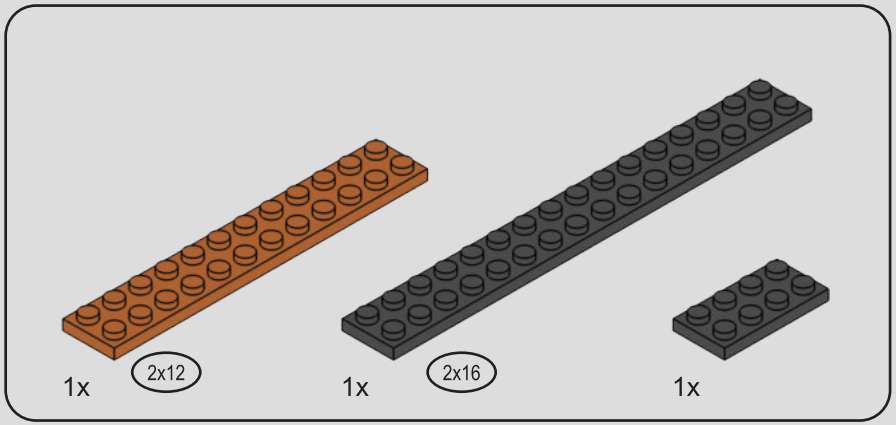

9

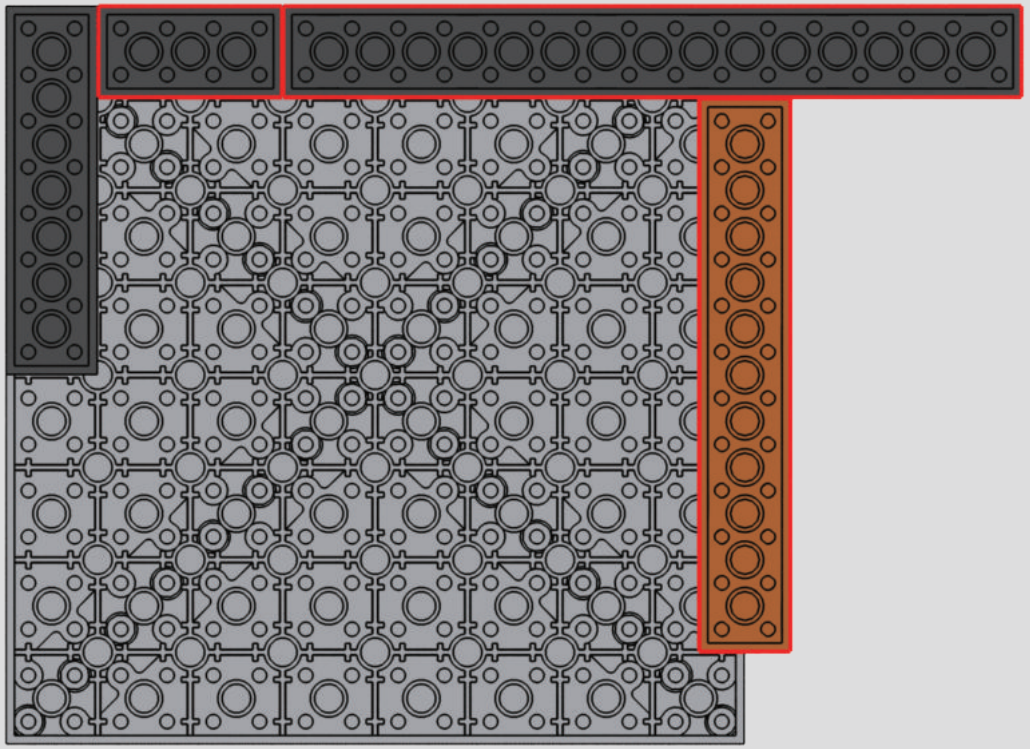

10

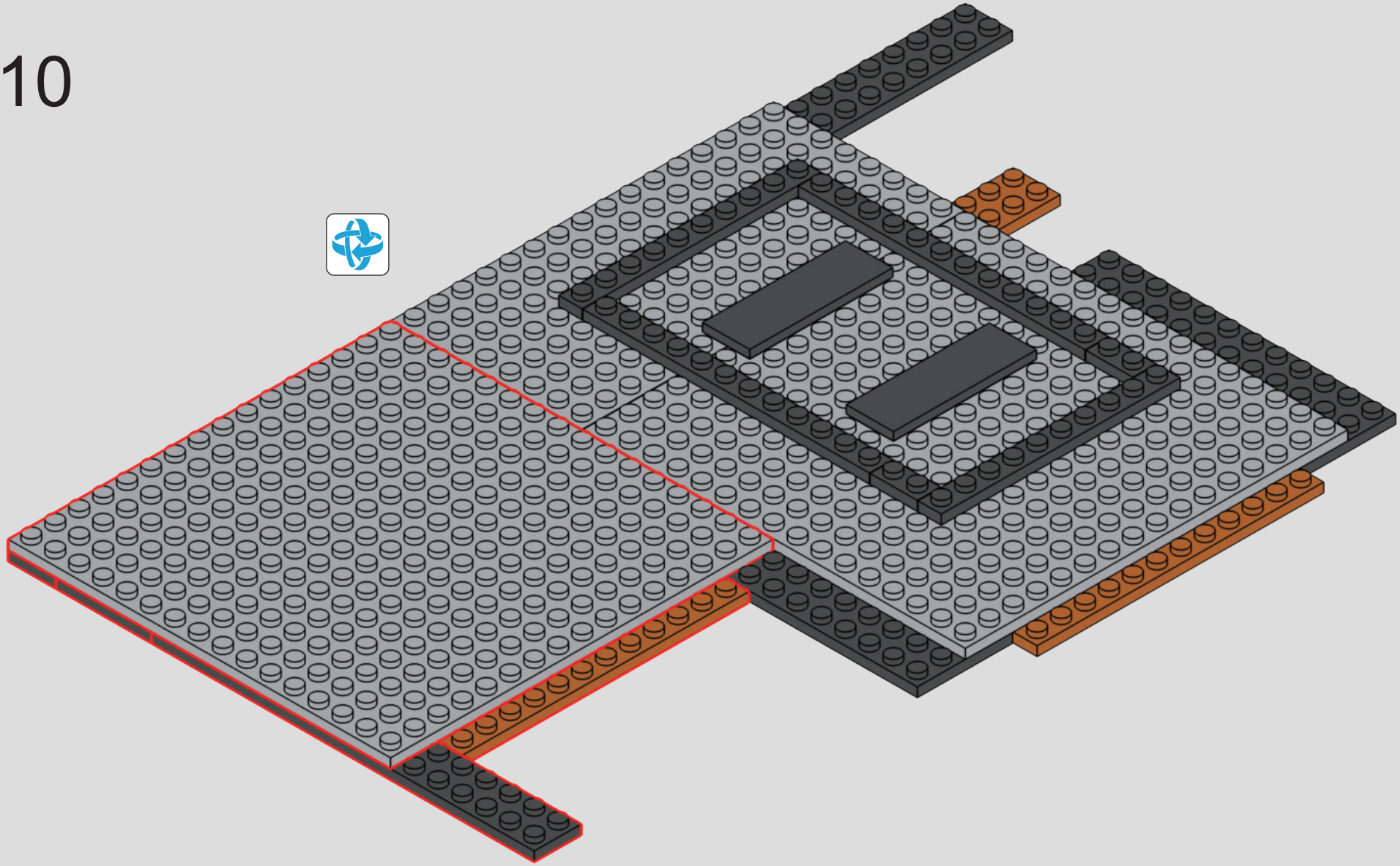



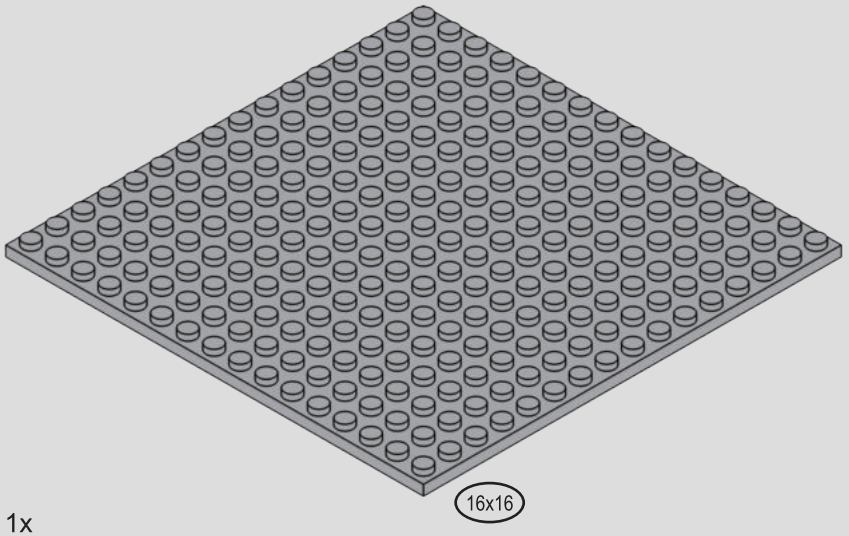

1x

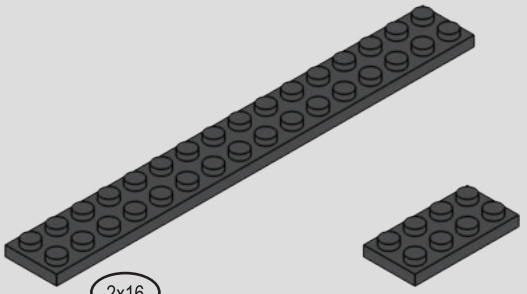

1x

1x

11

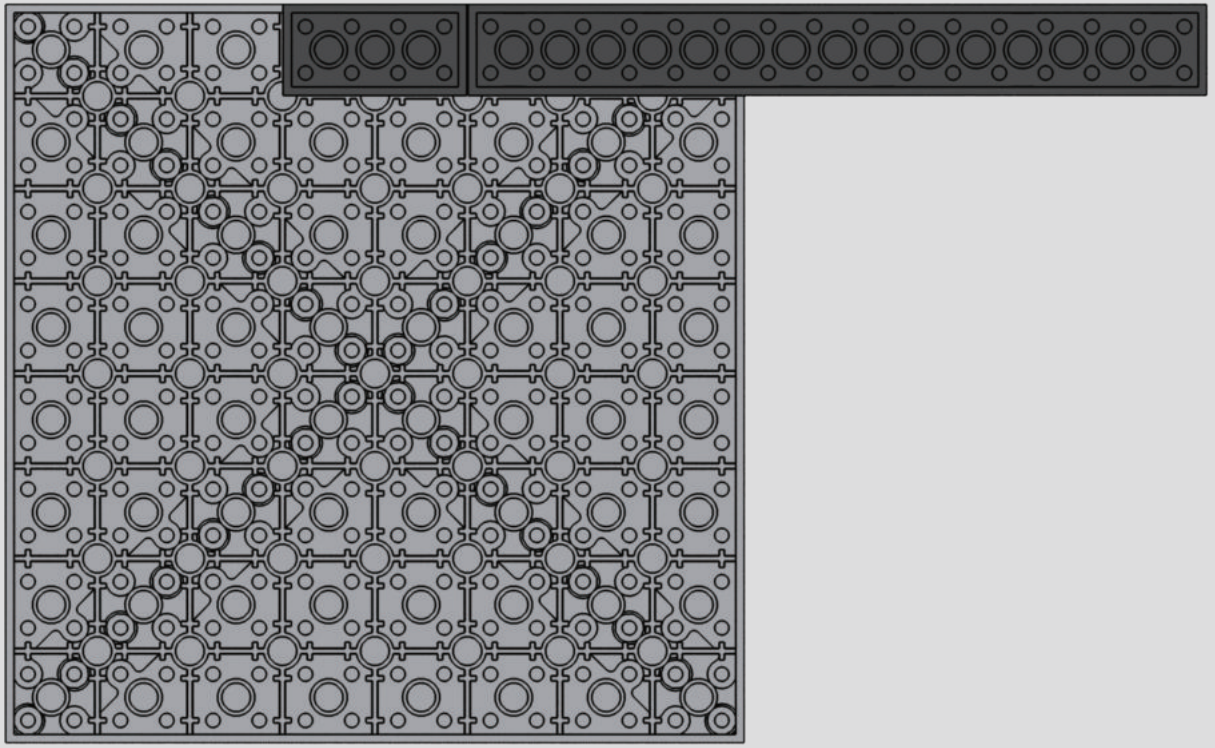

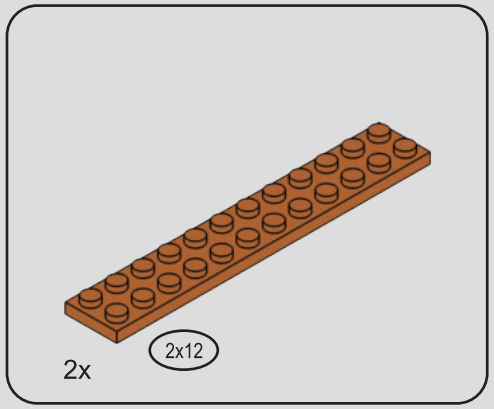

12

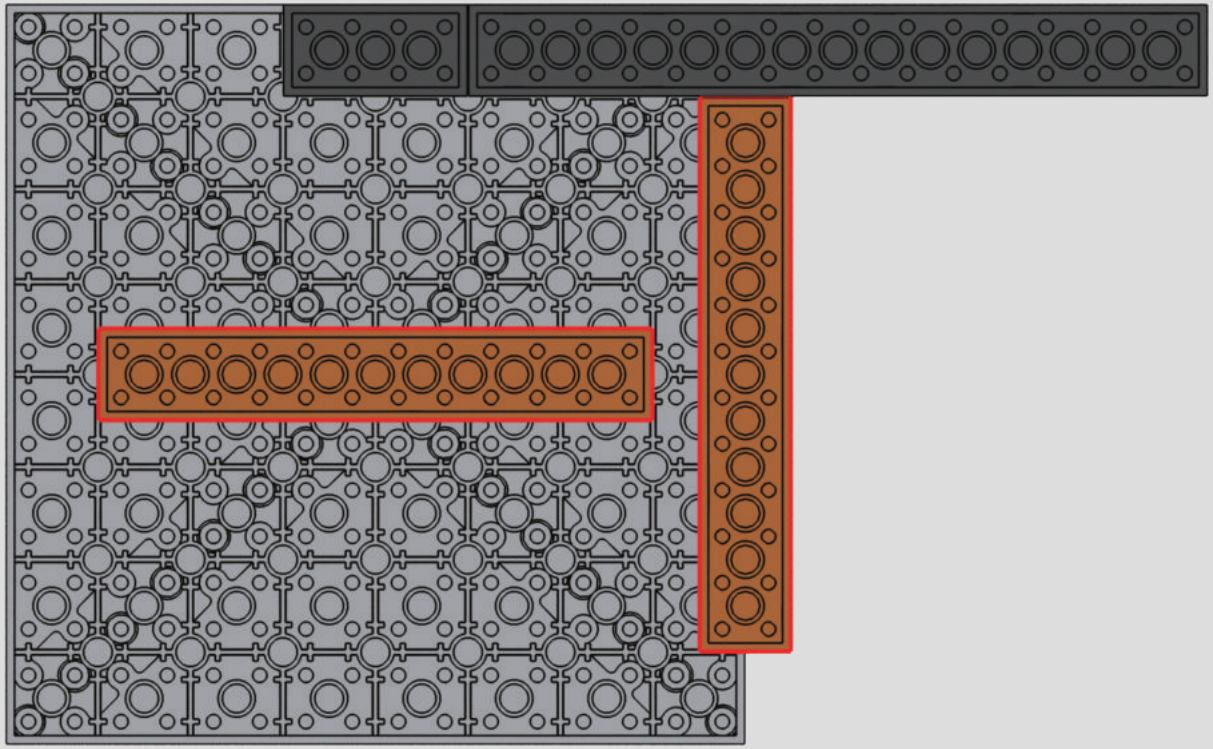

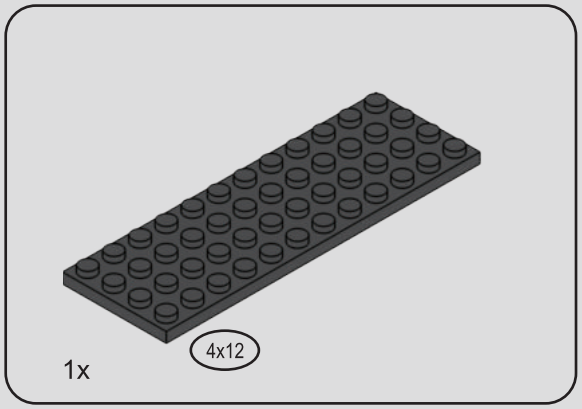

13

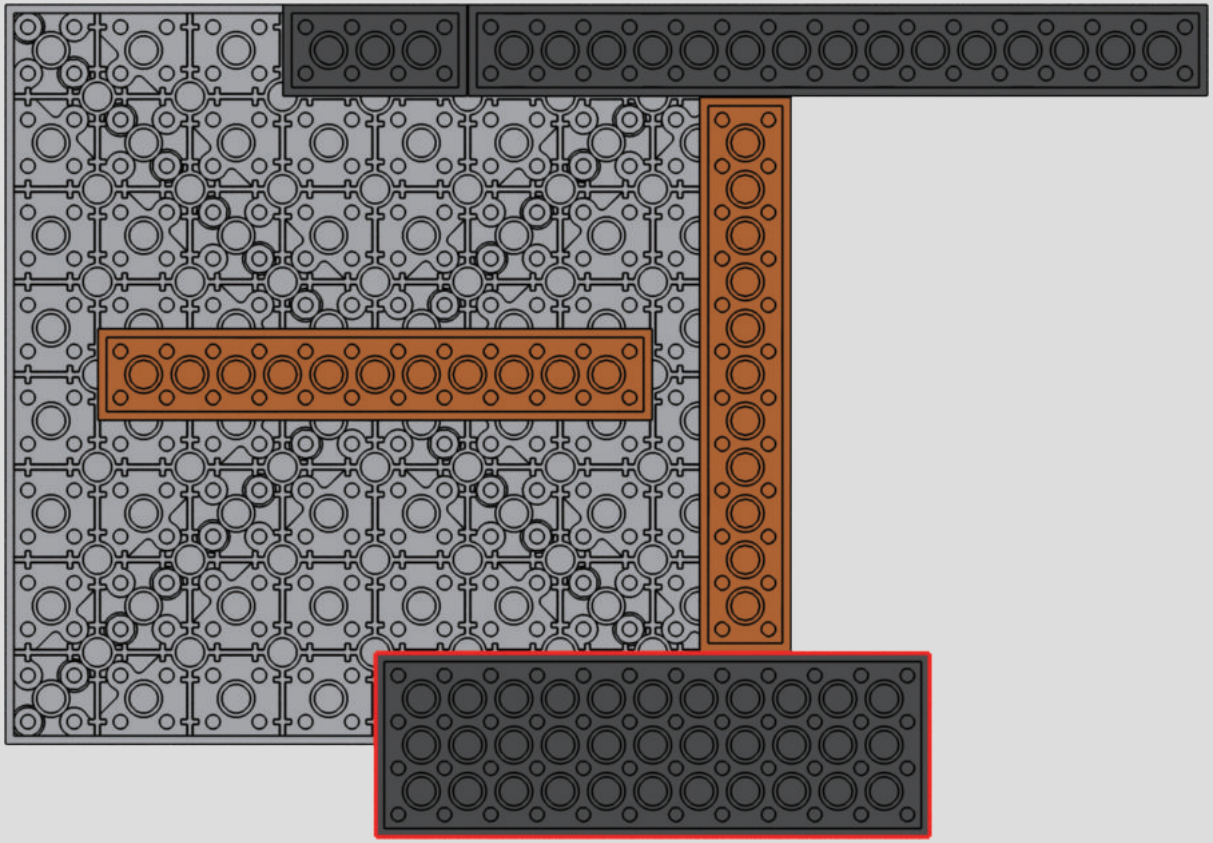

14

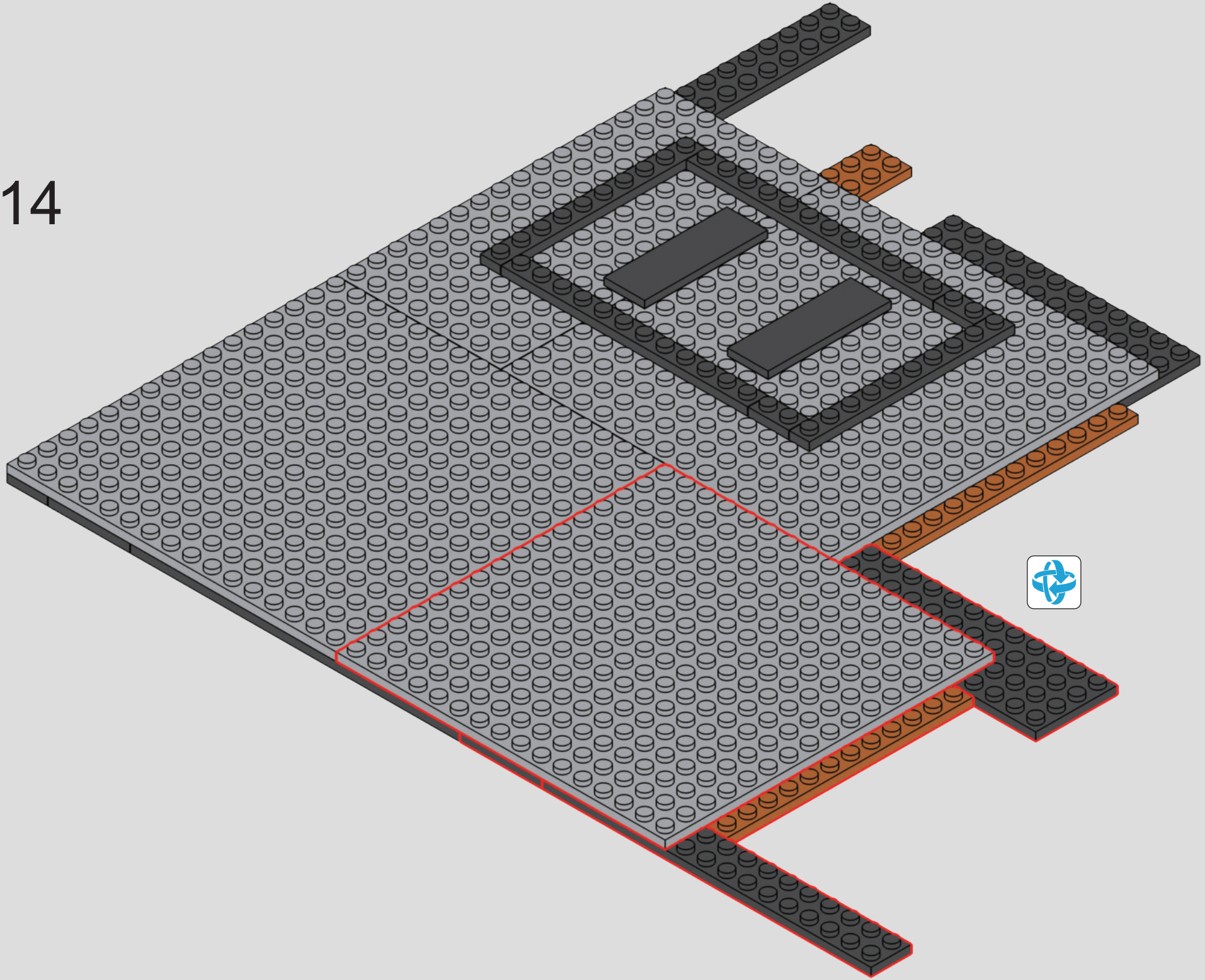

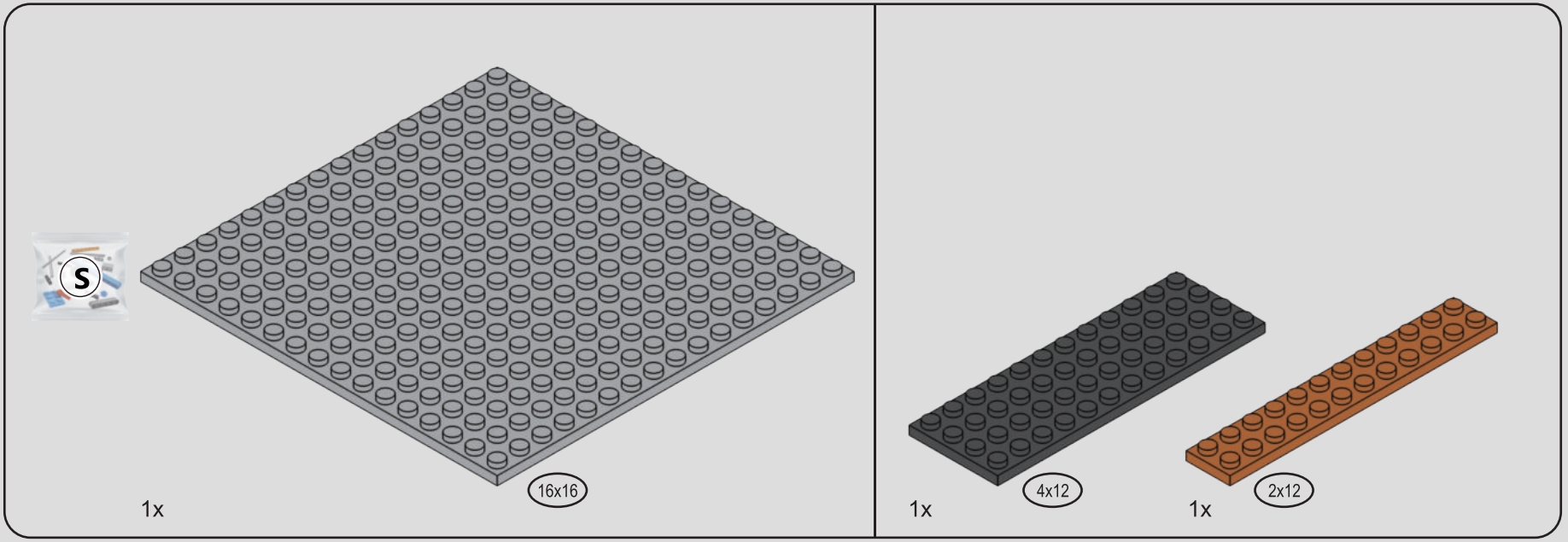

15

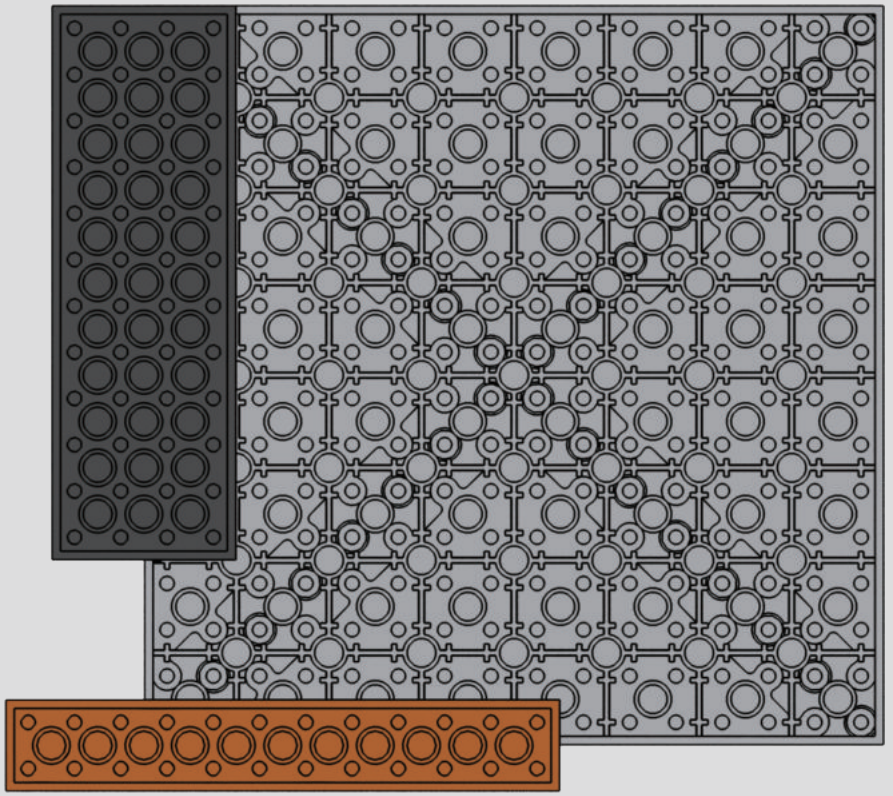

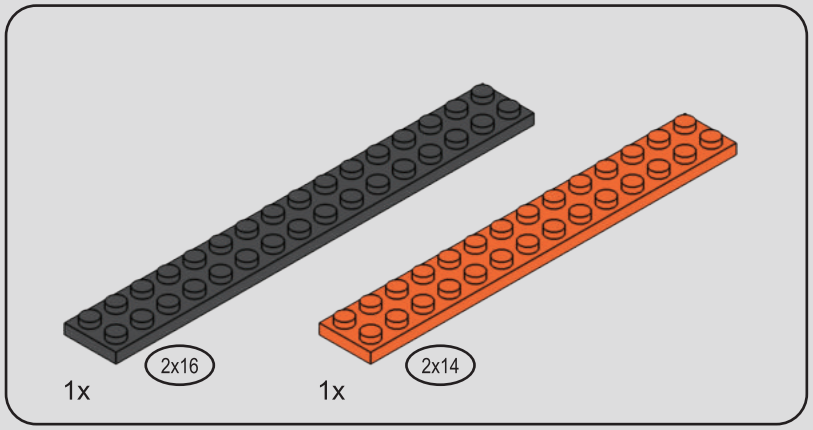

16

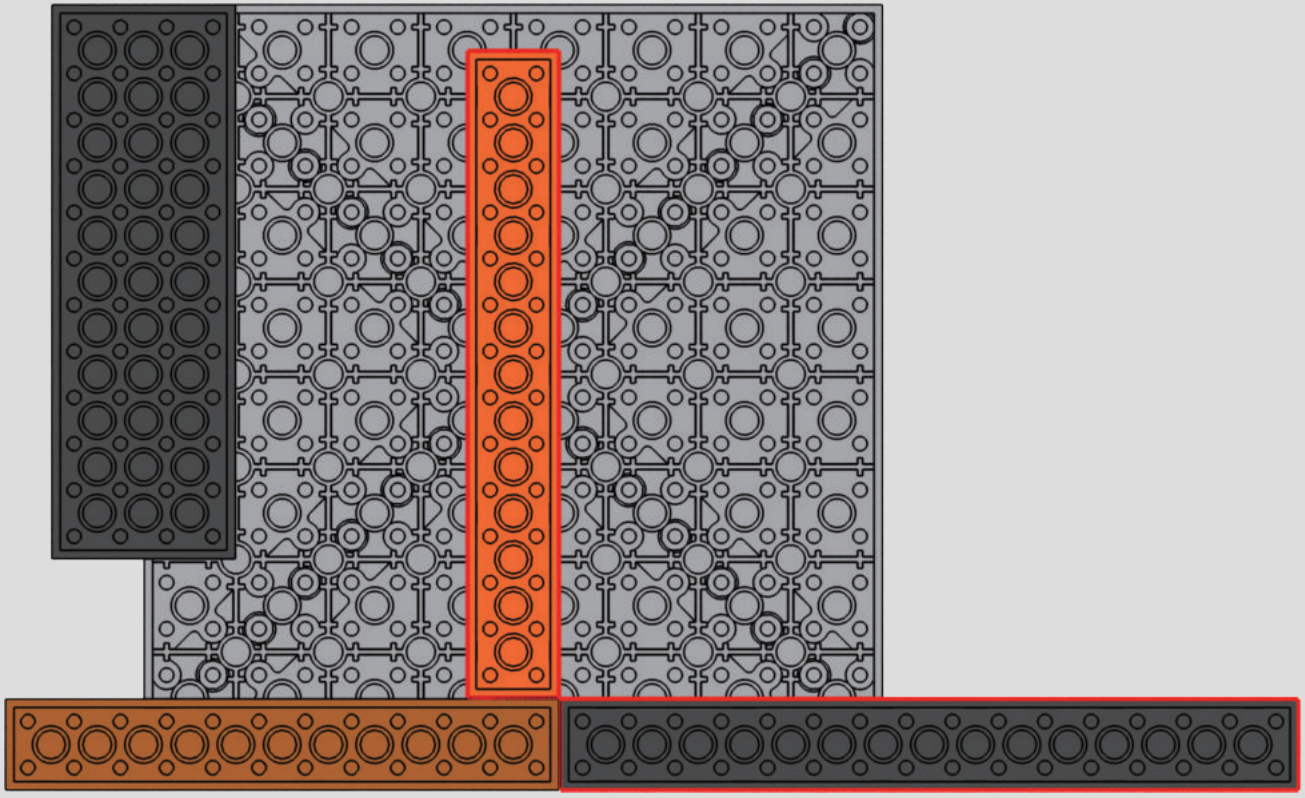

17

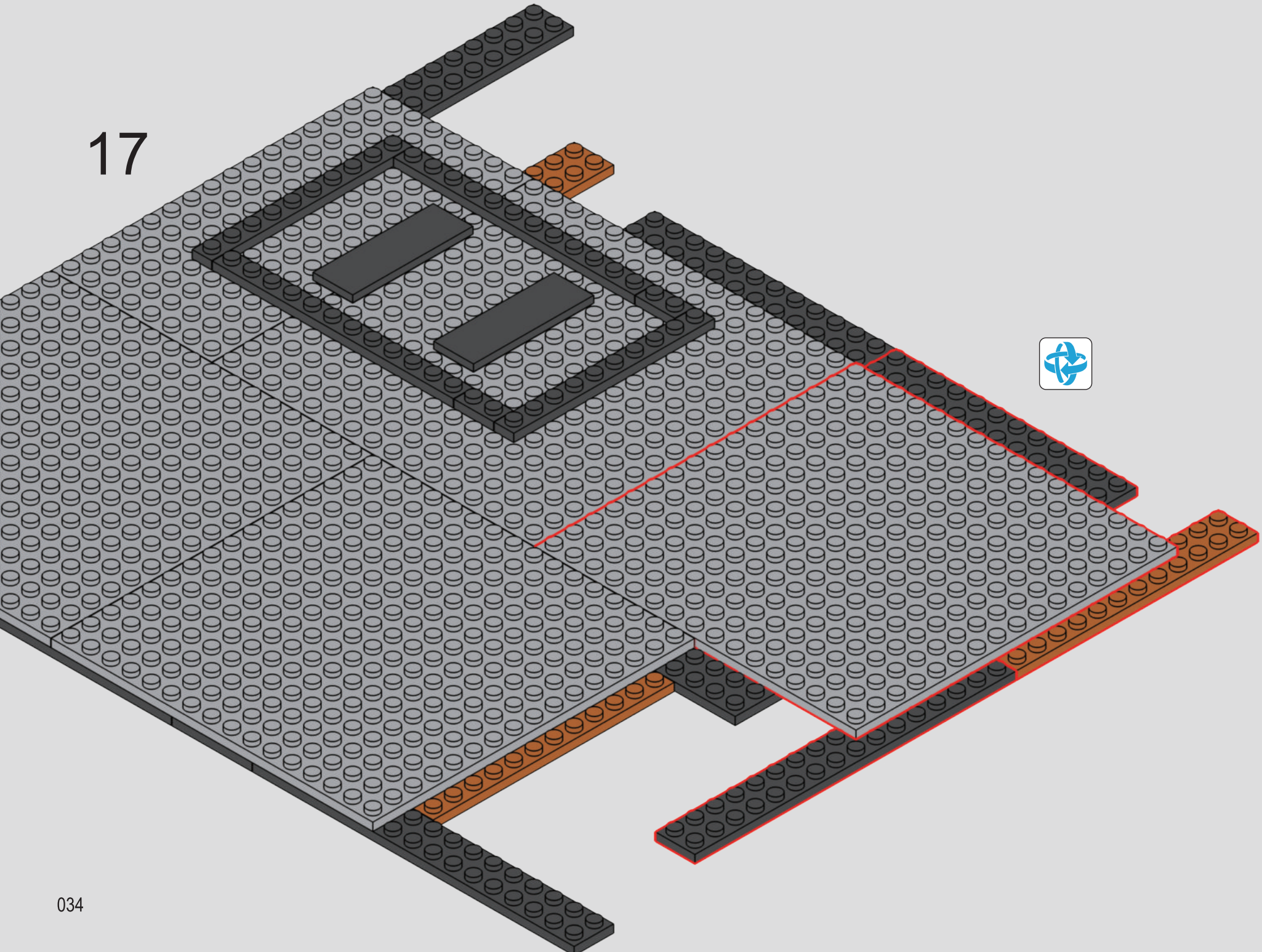

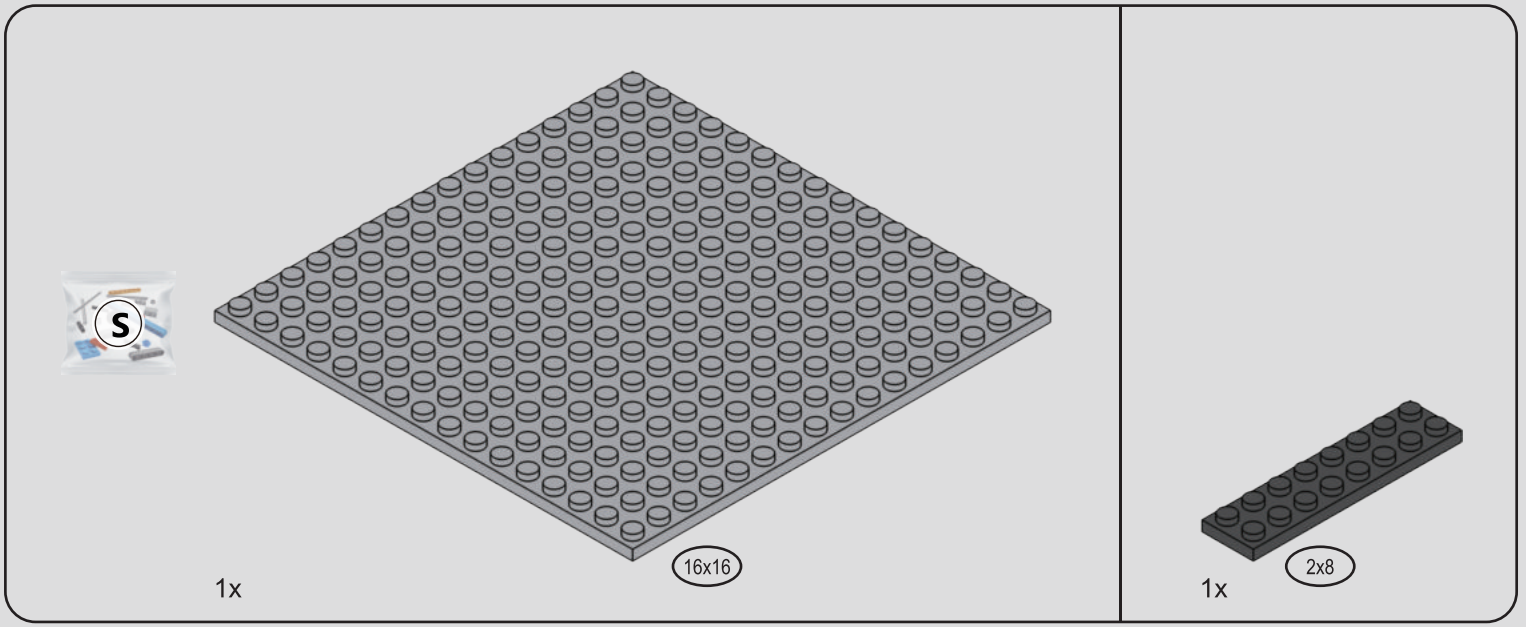

18

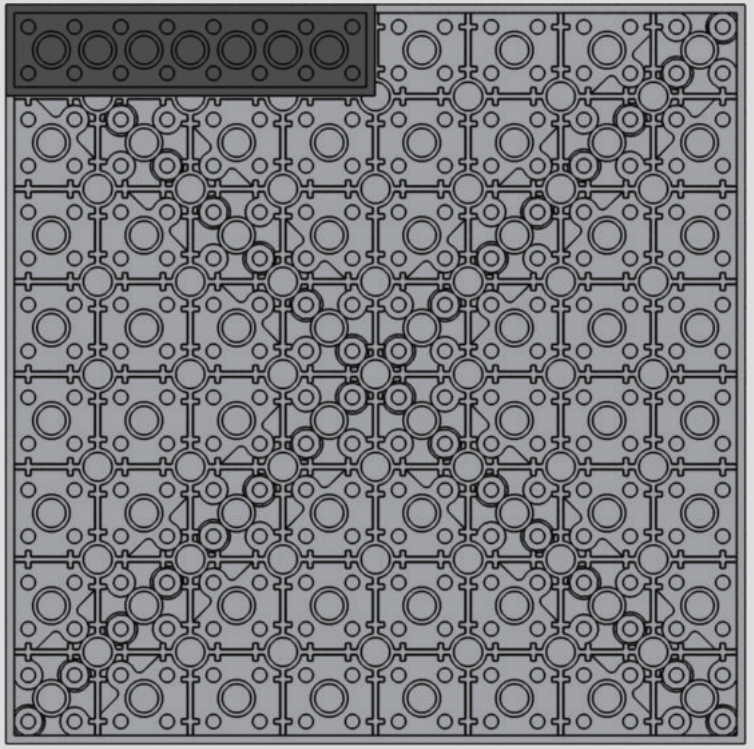

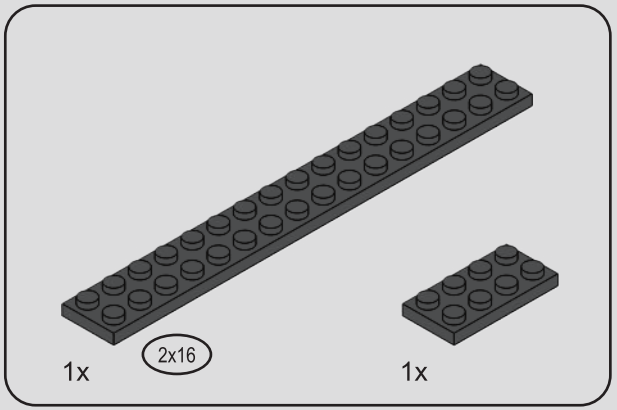

19

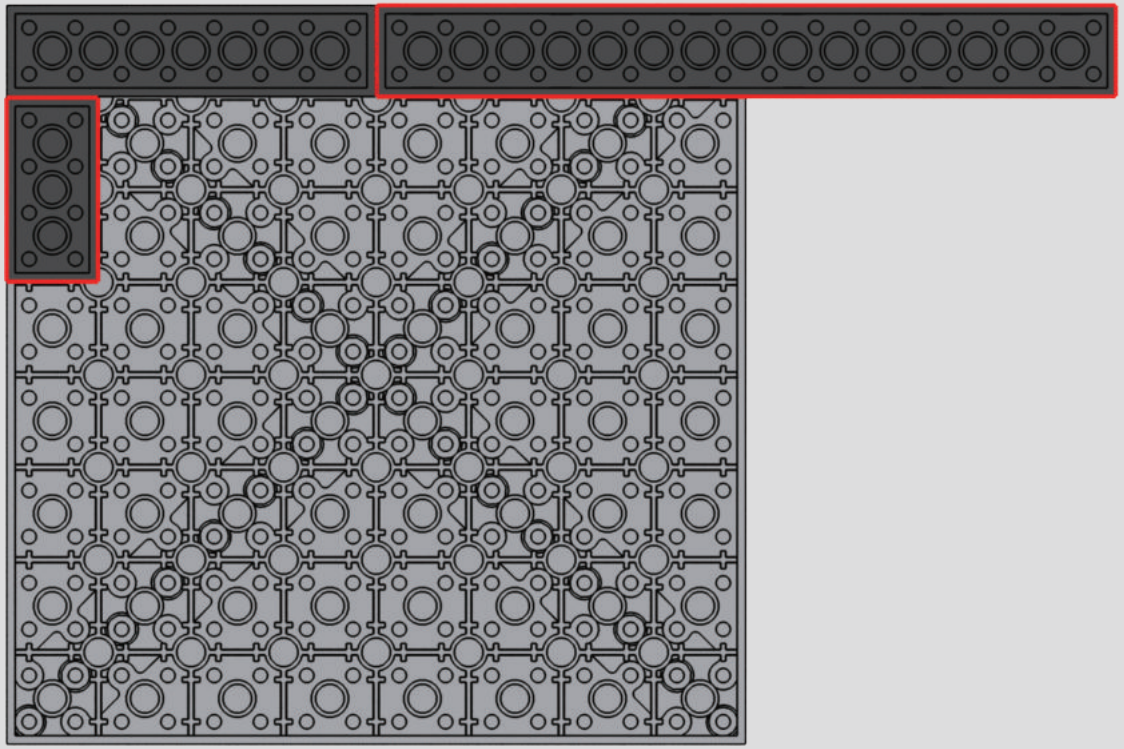

20

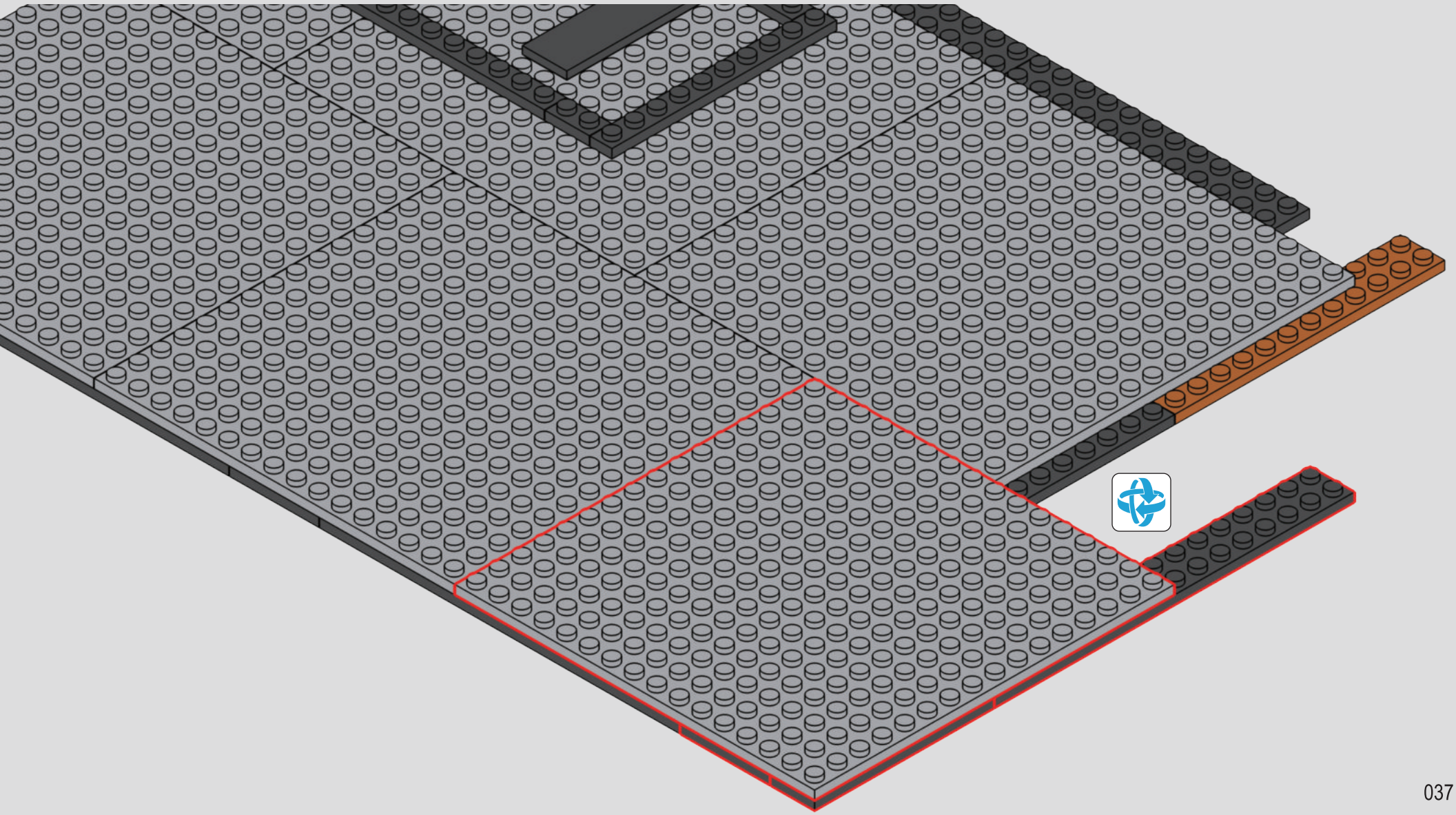



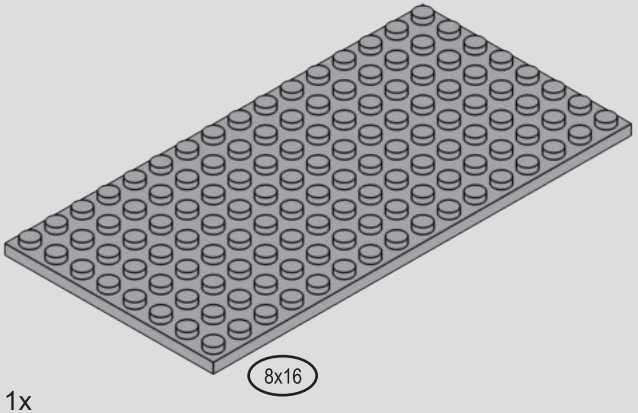

1x

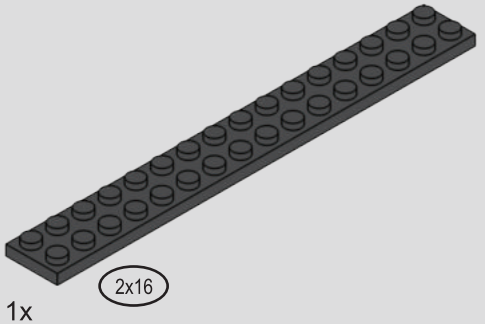

1x

21

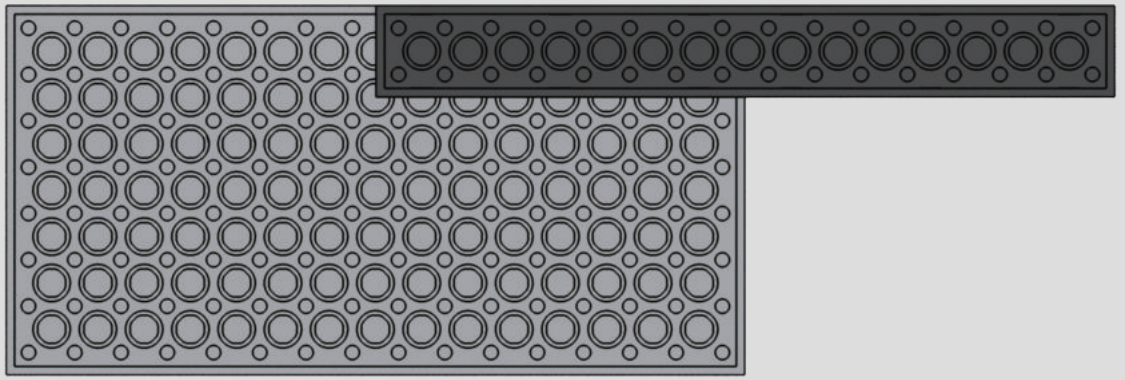

22

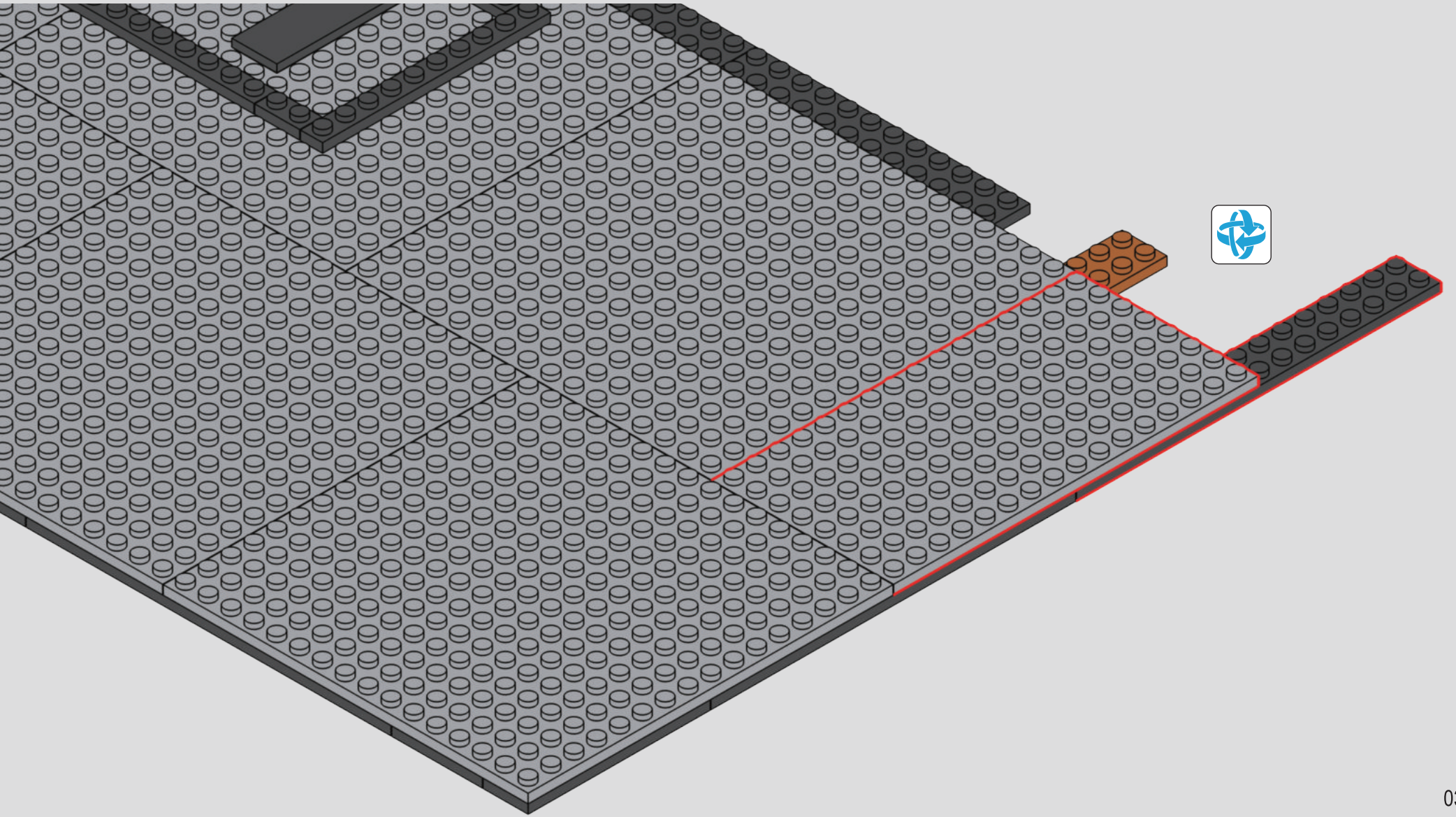

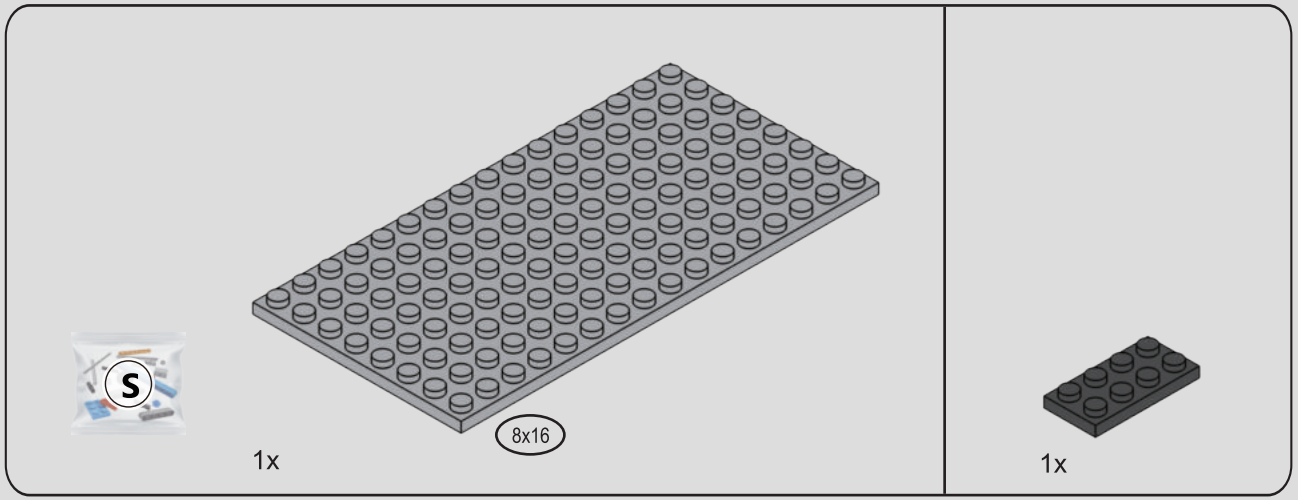

23

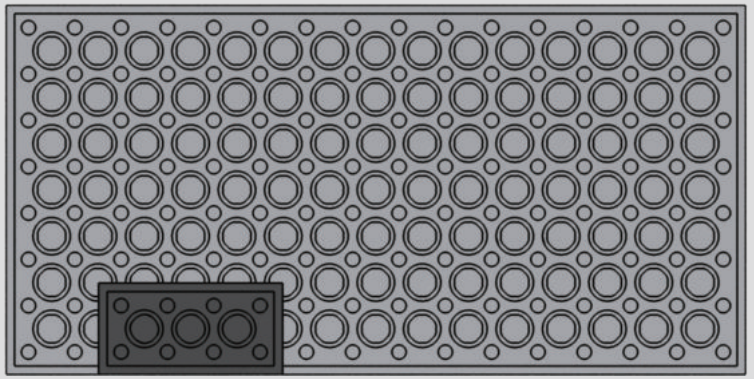

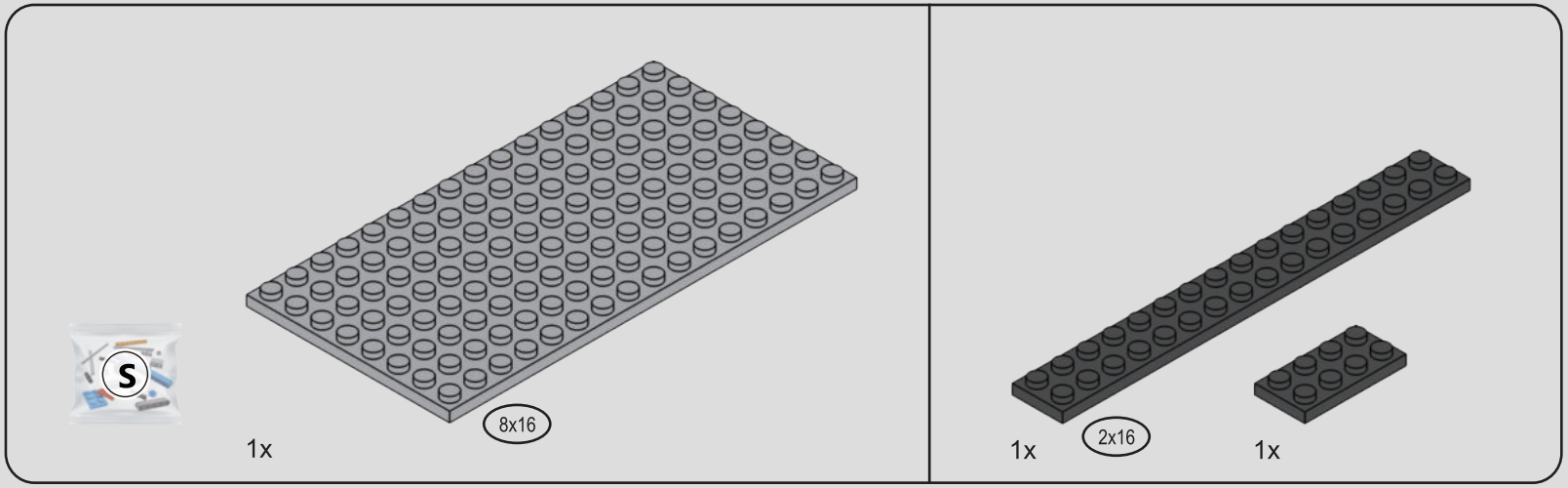

24

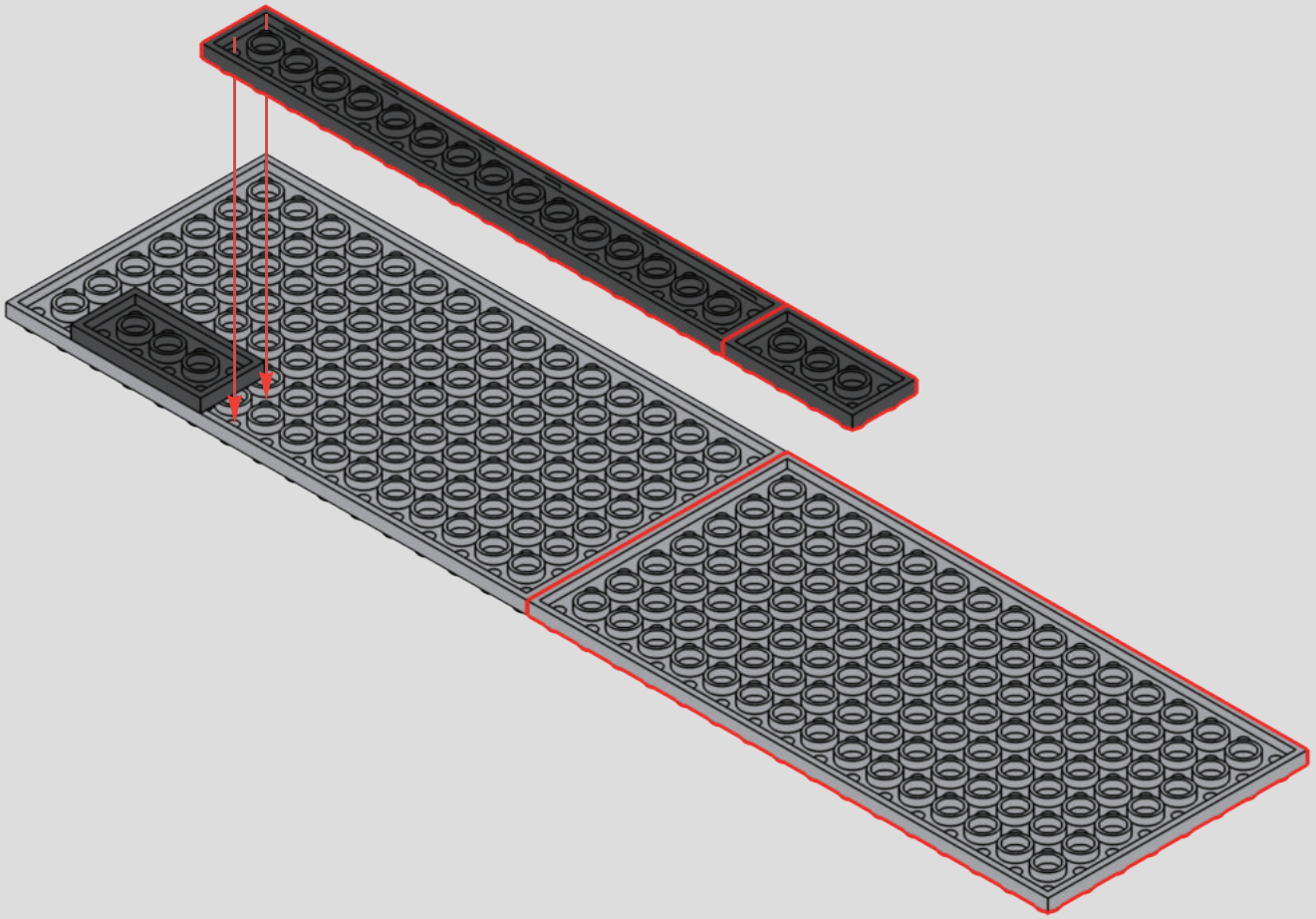

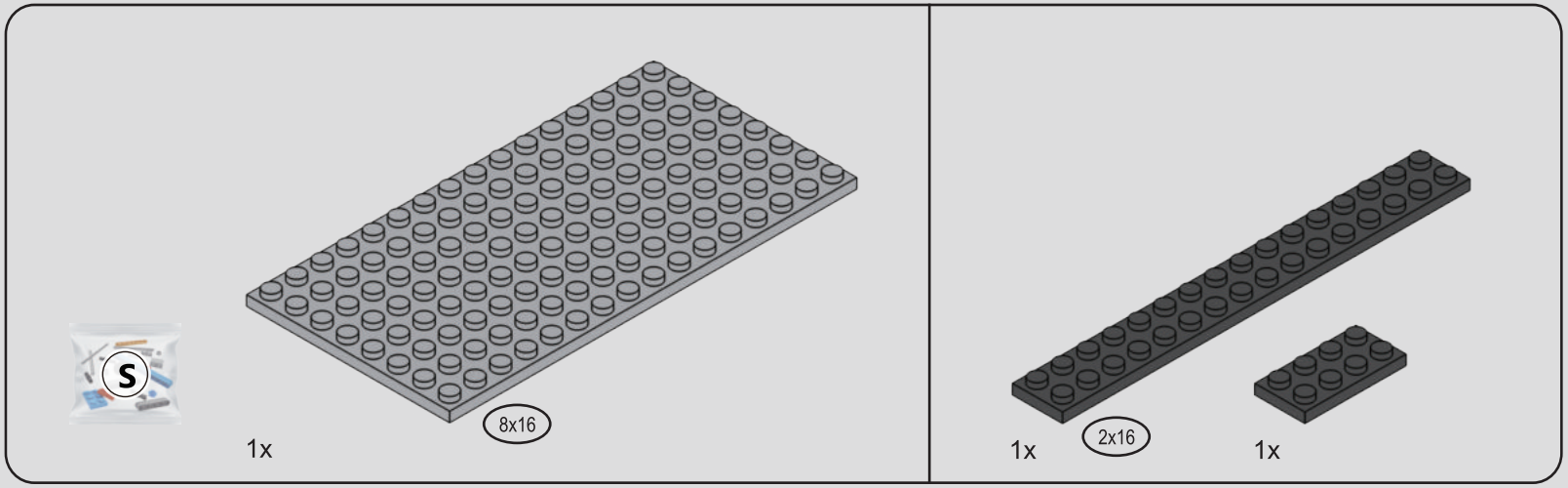

25

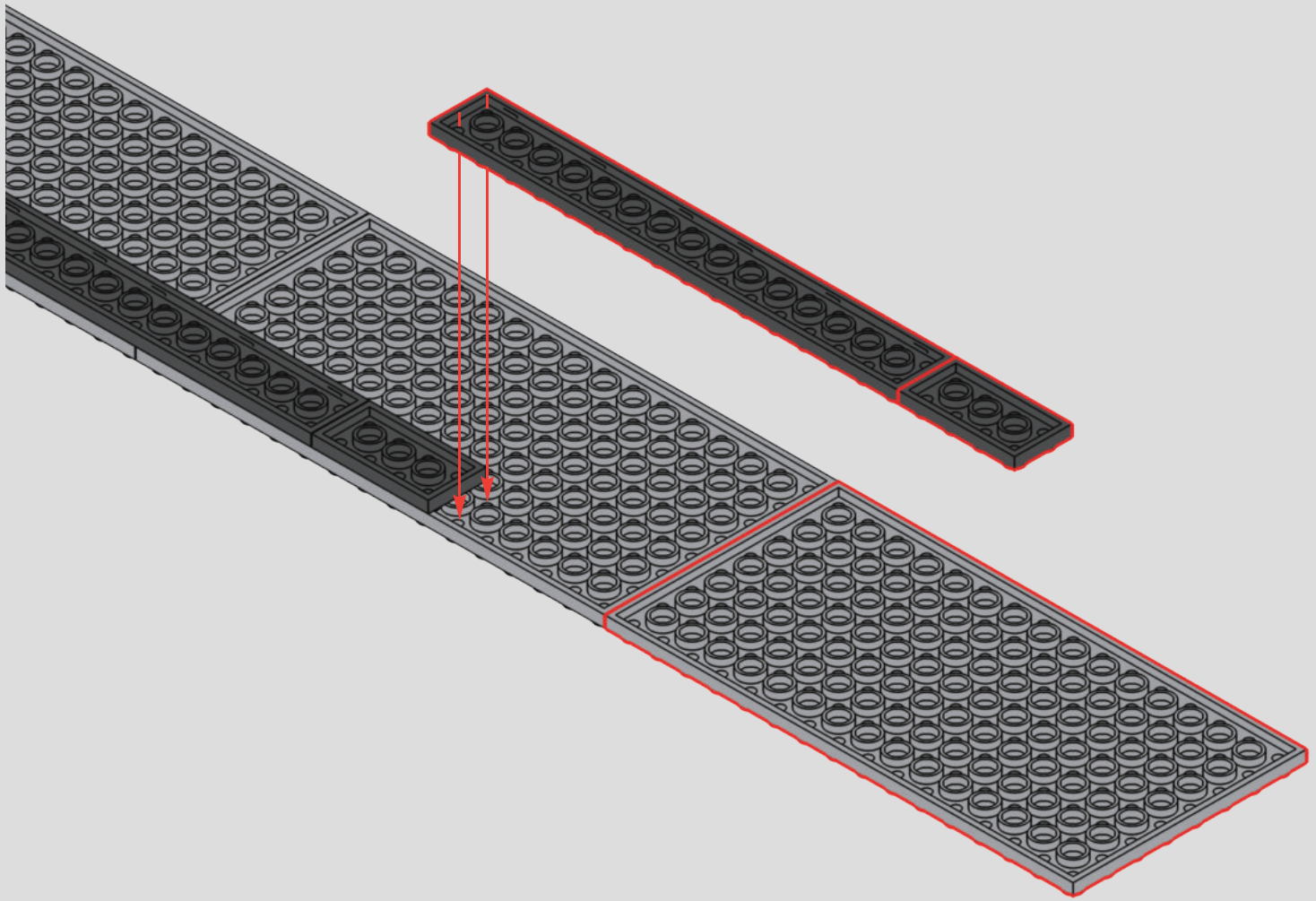

26

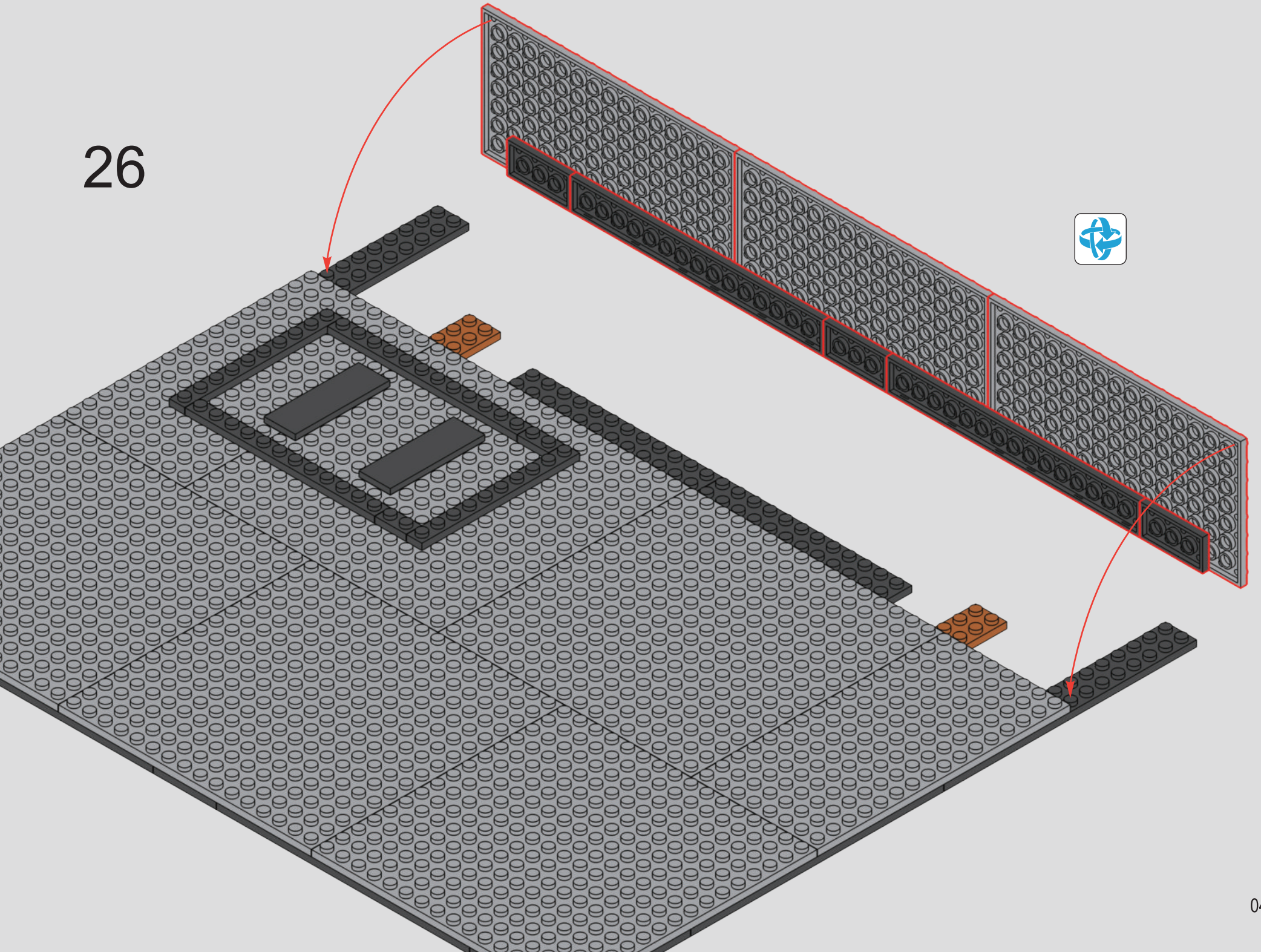

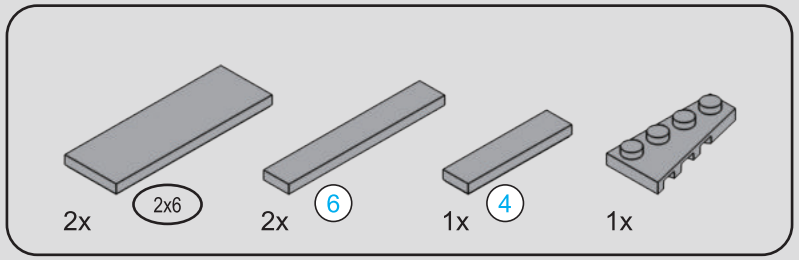

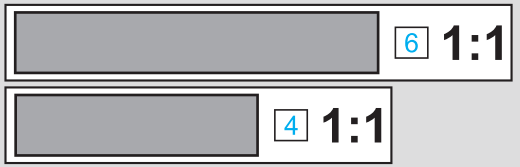

27

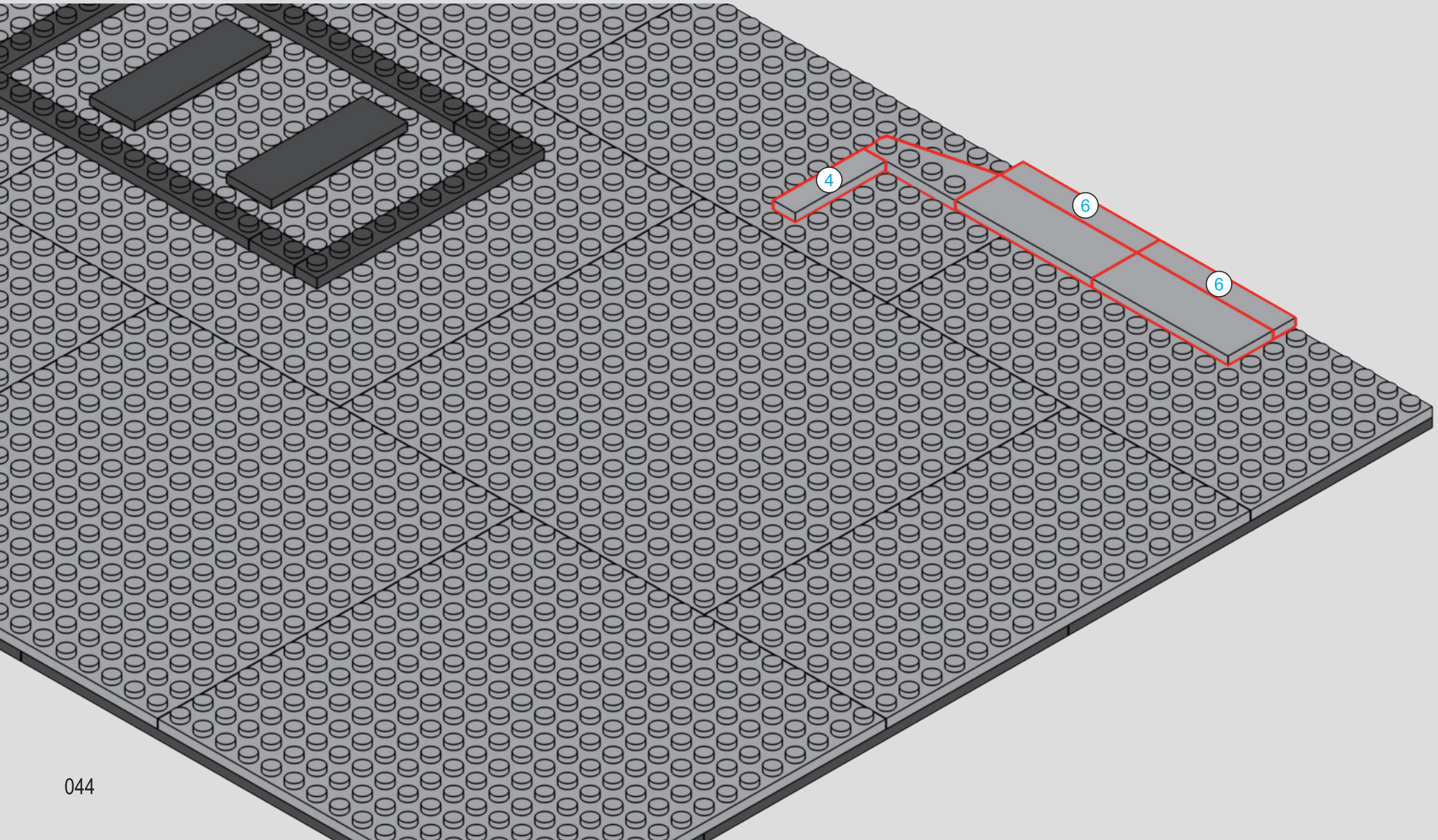

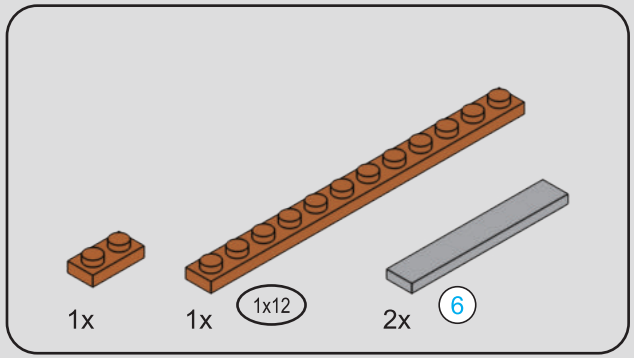



28

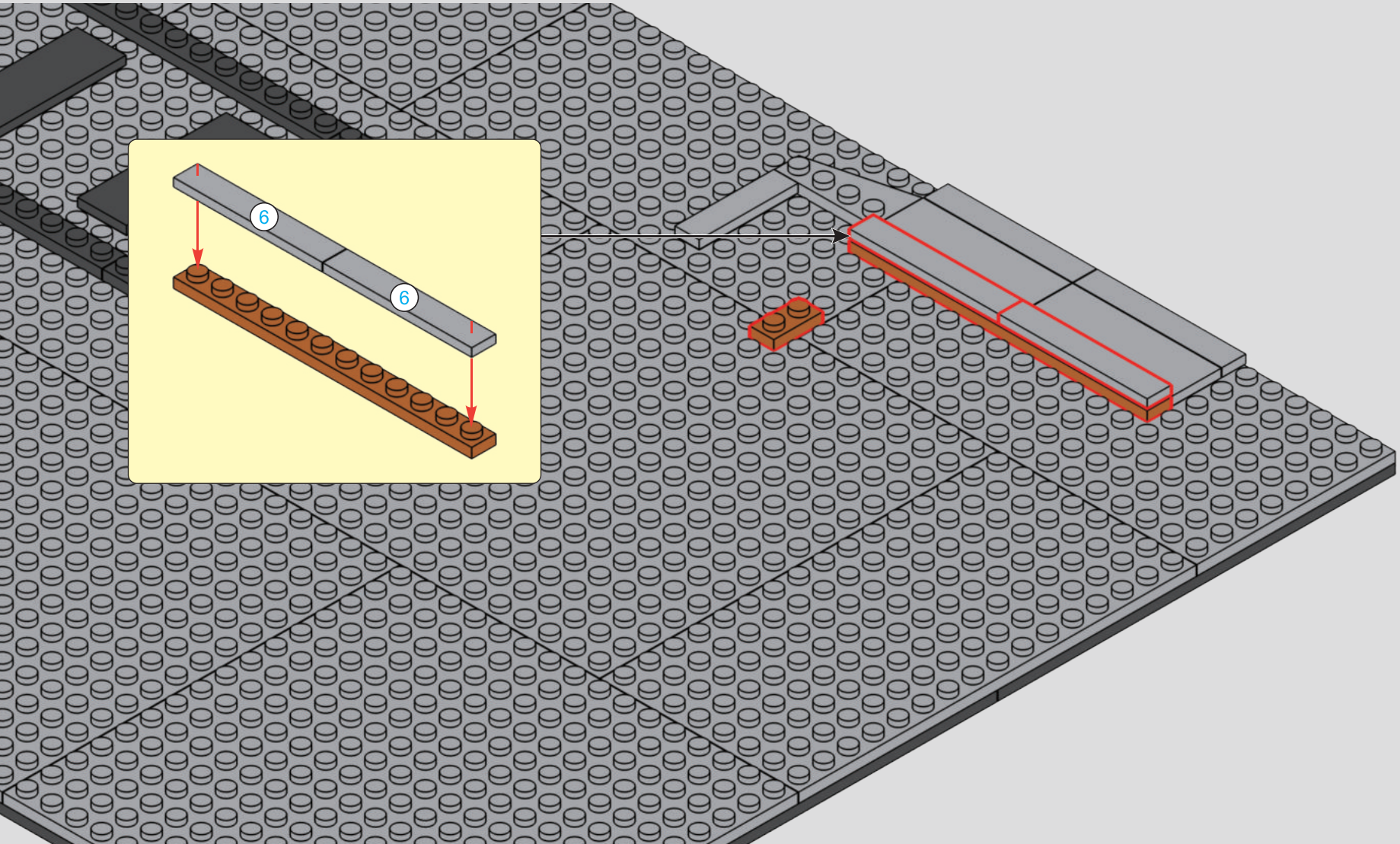

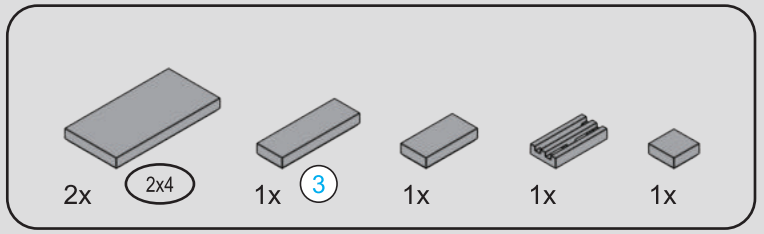

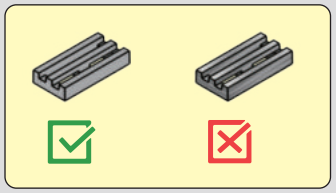

29

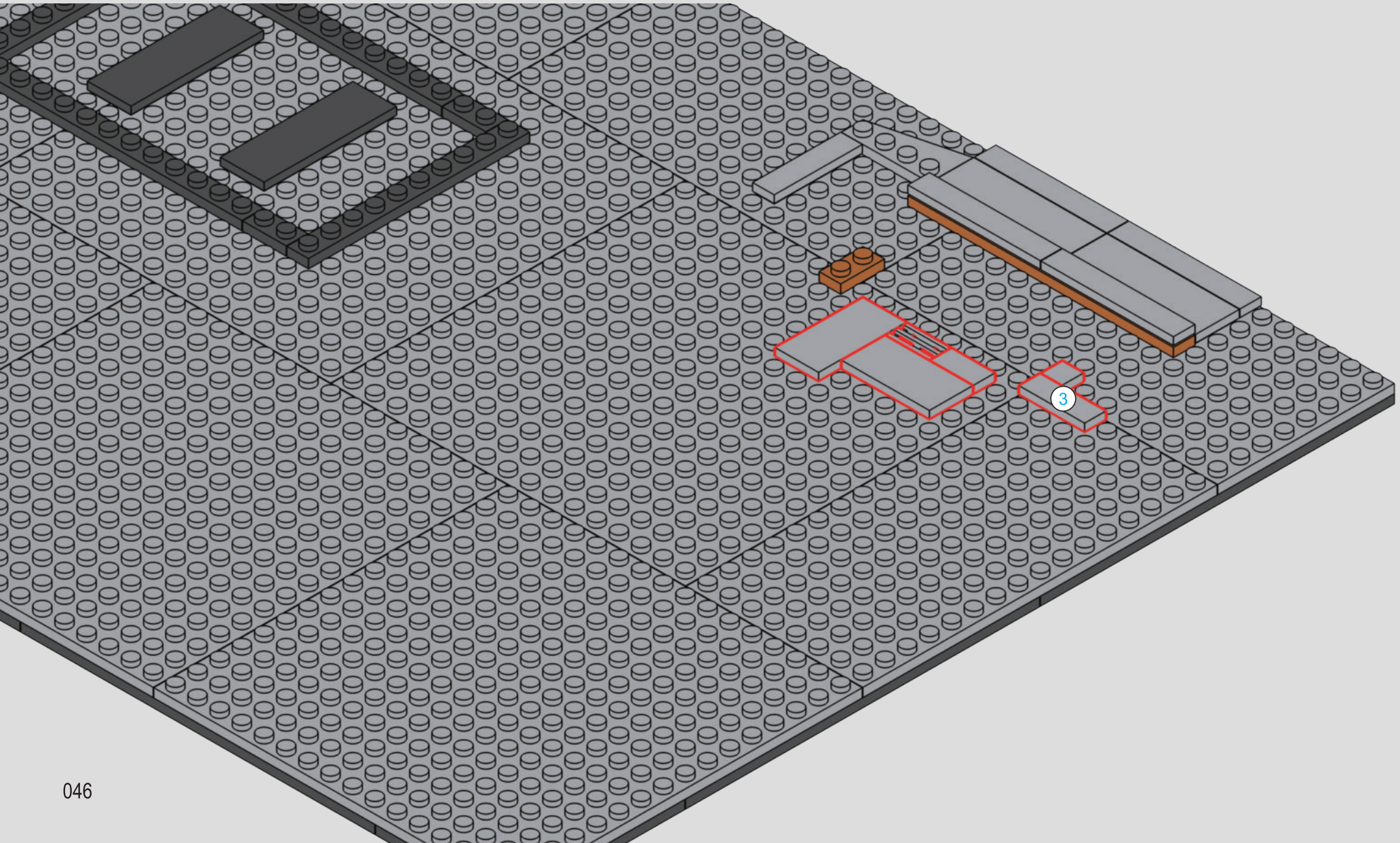

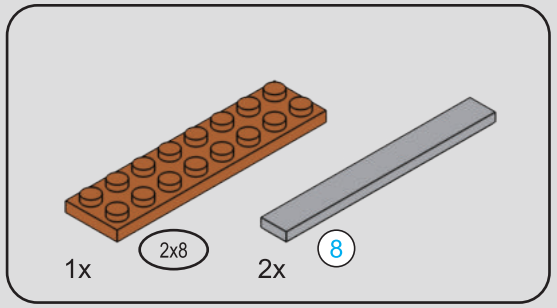



30

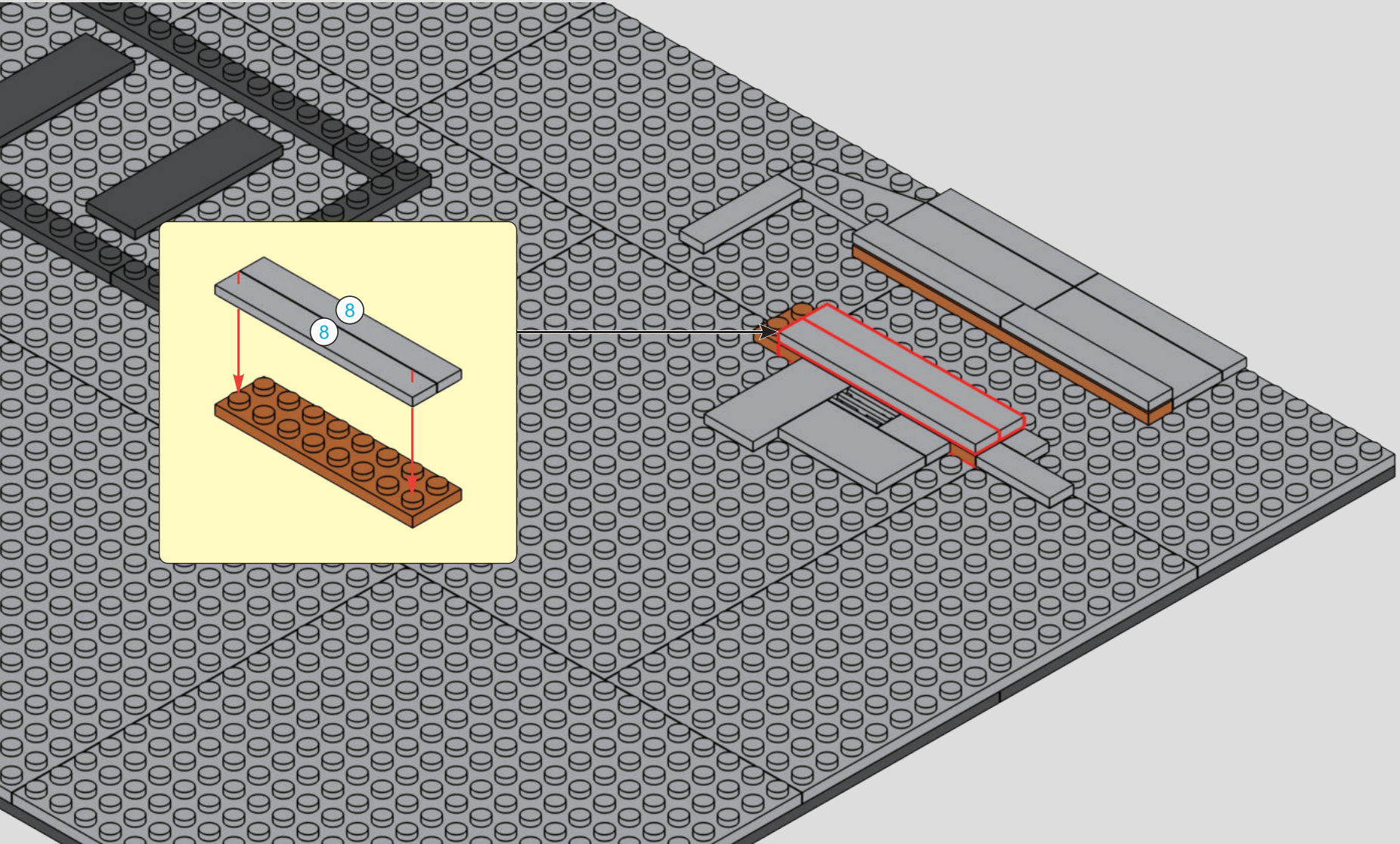

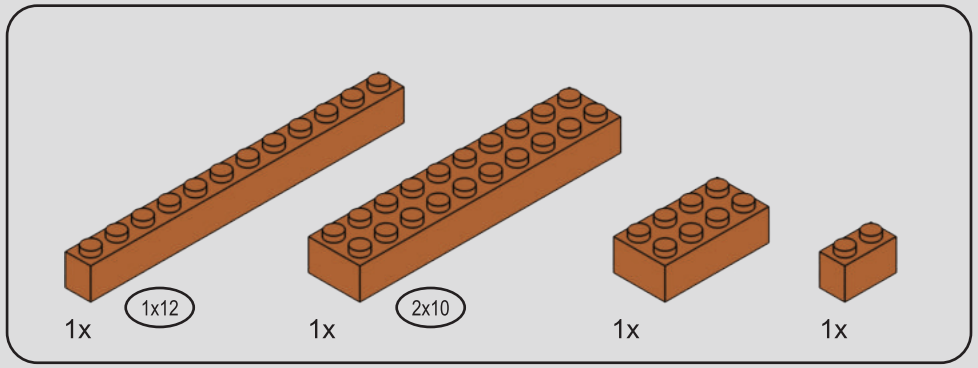

31

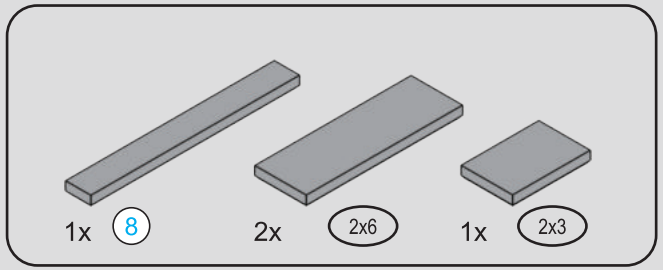



32

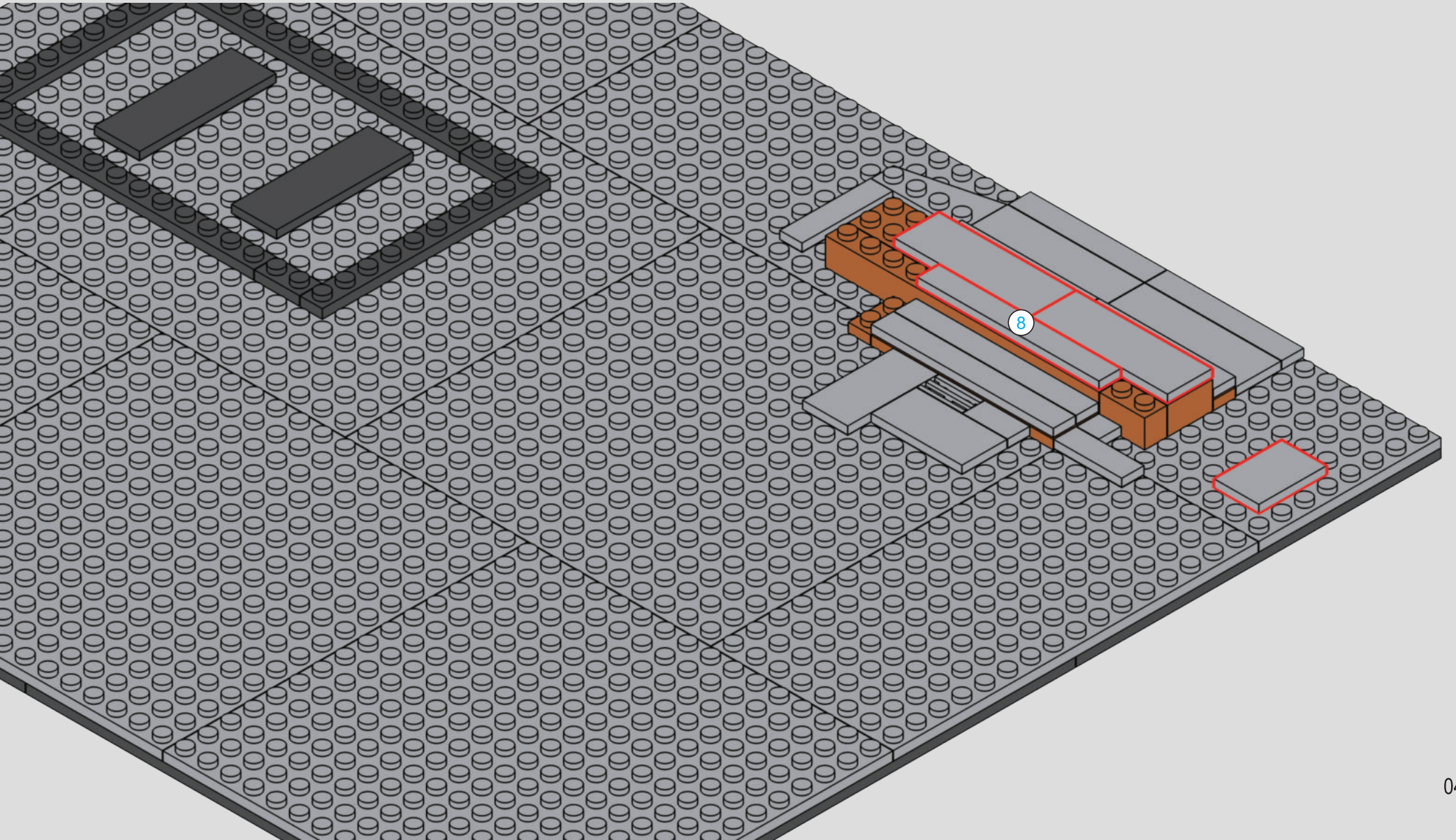

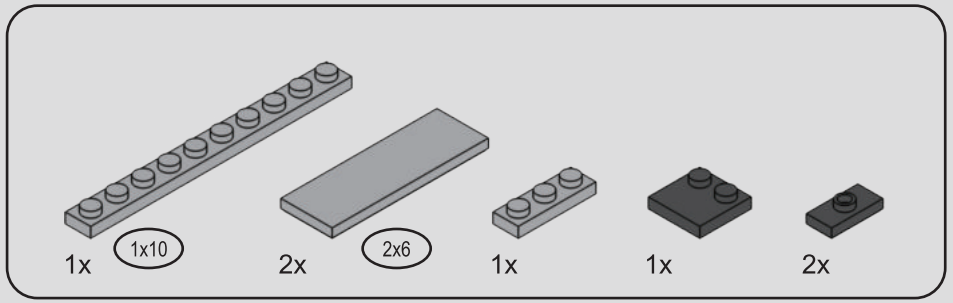

33

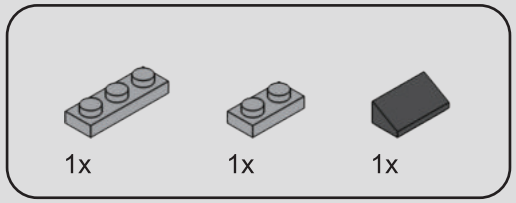

34

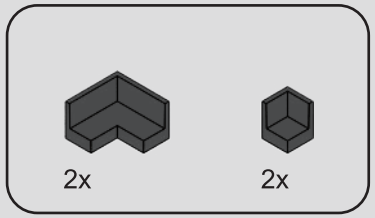

35

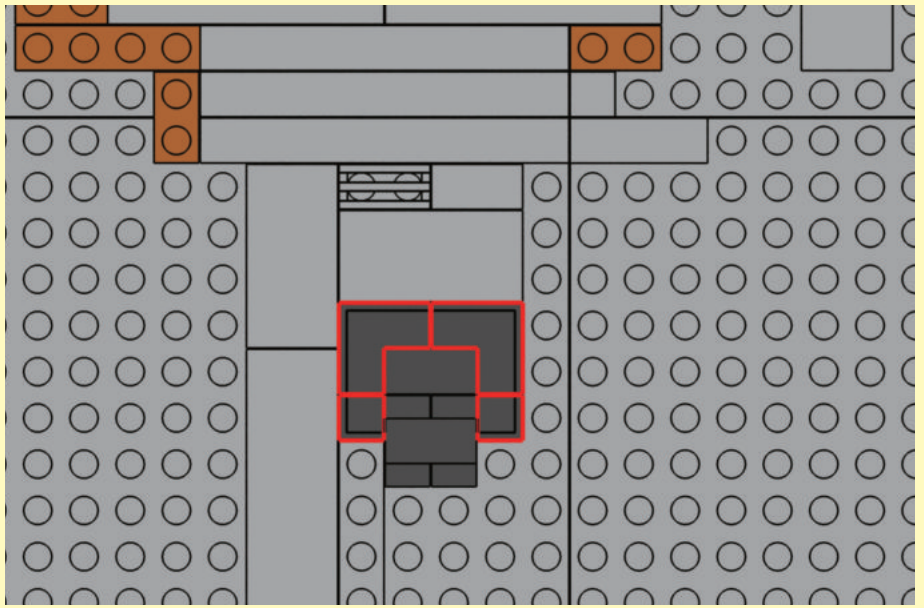

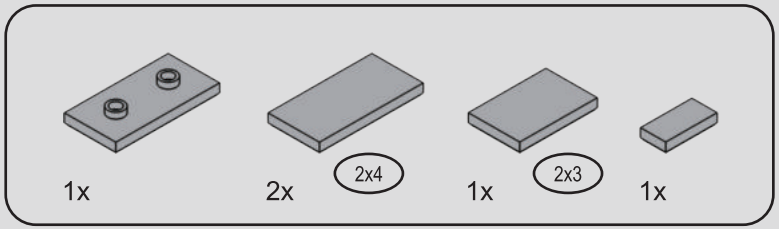

36

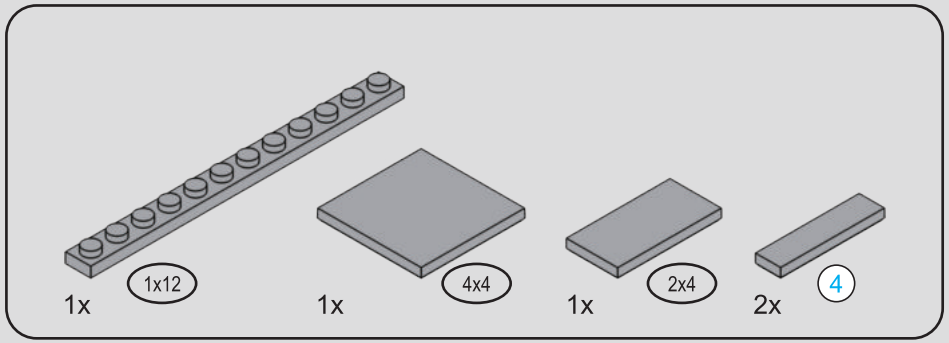



37

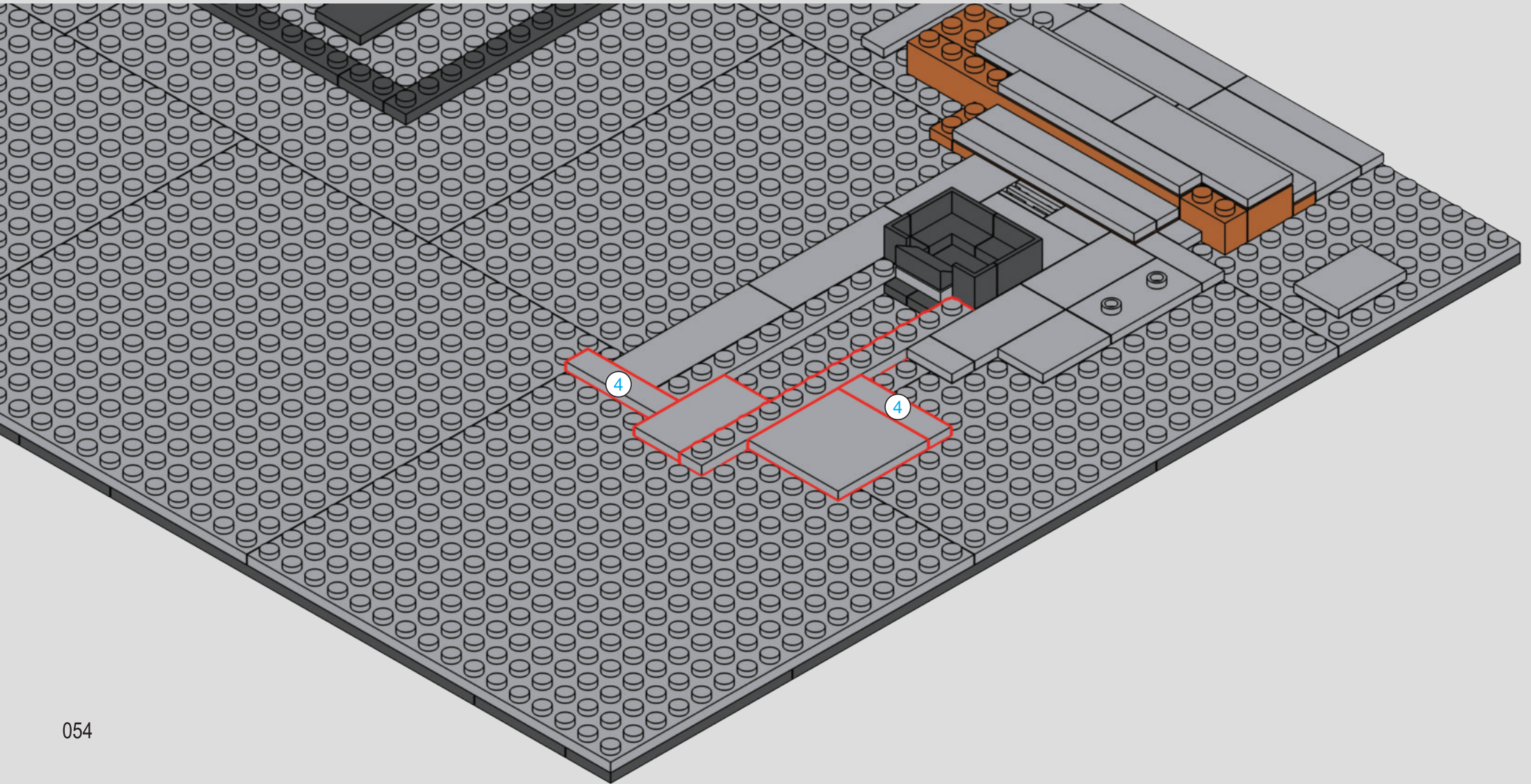

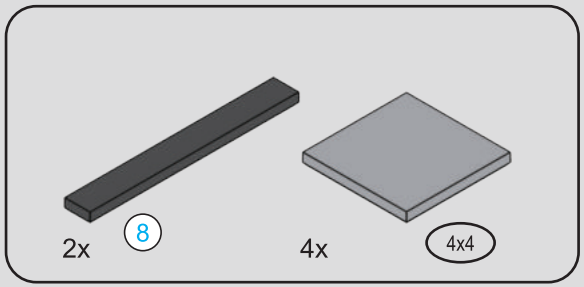



38

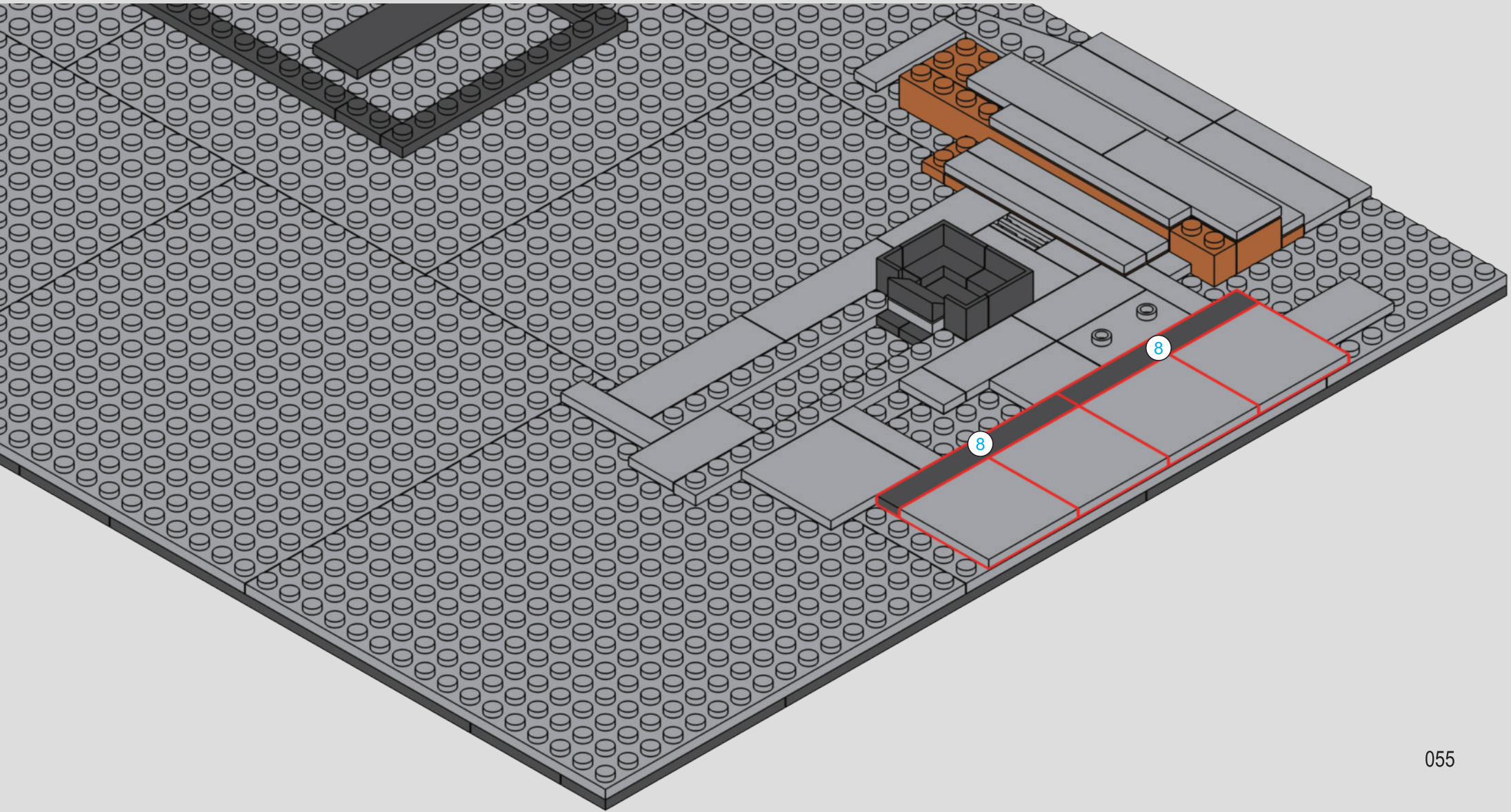

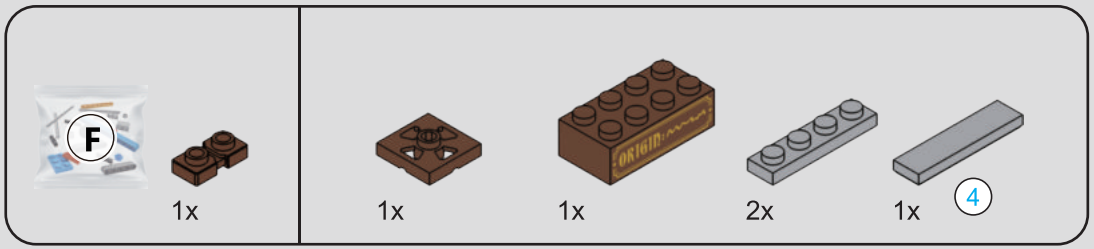



39

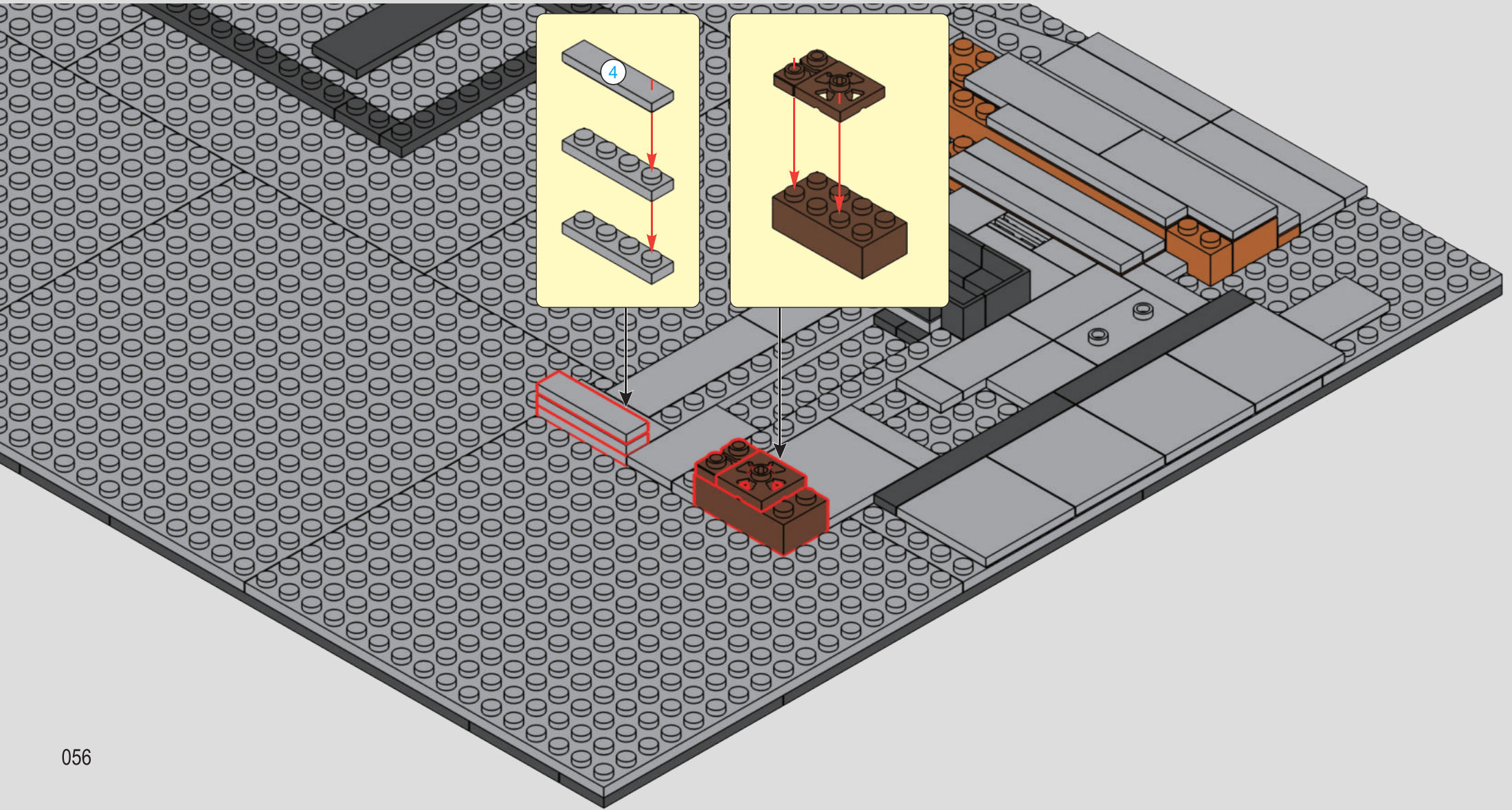

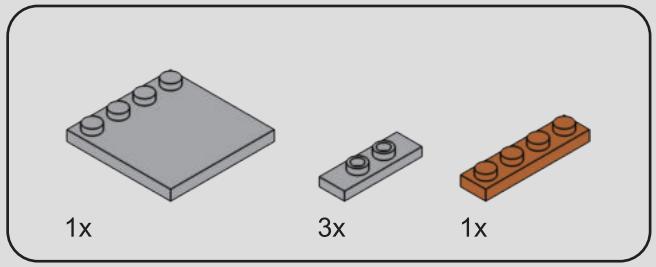

40

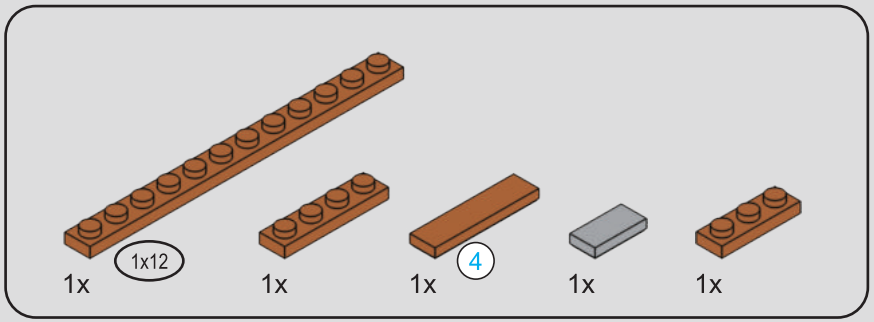



41

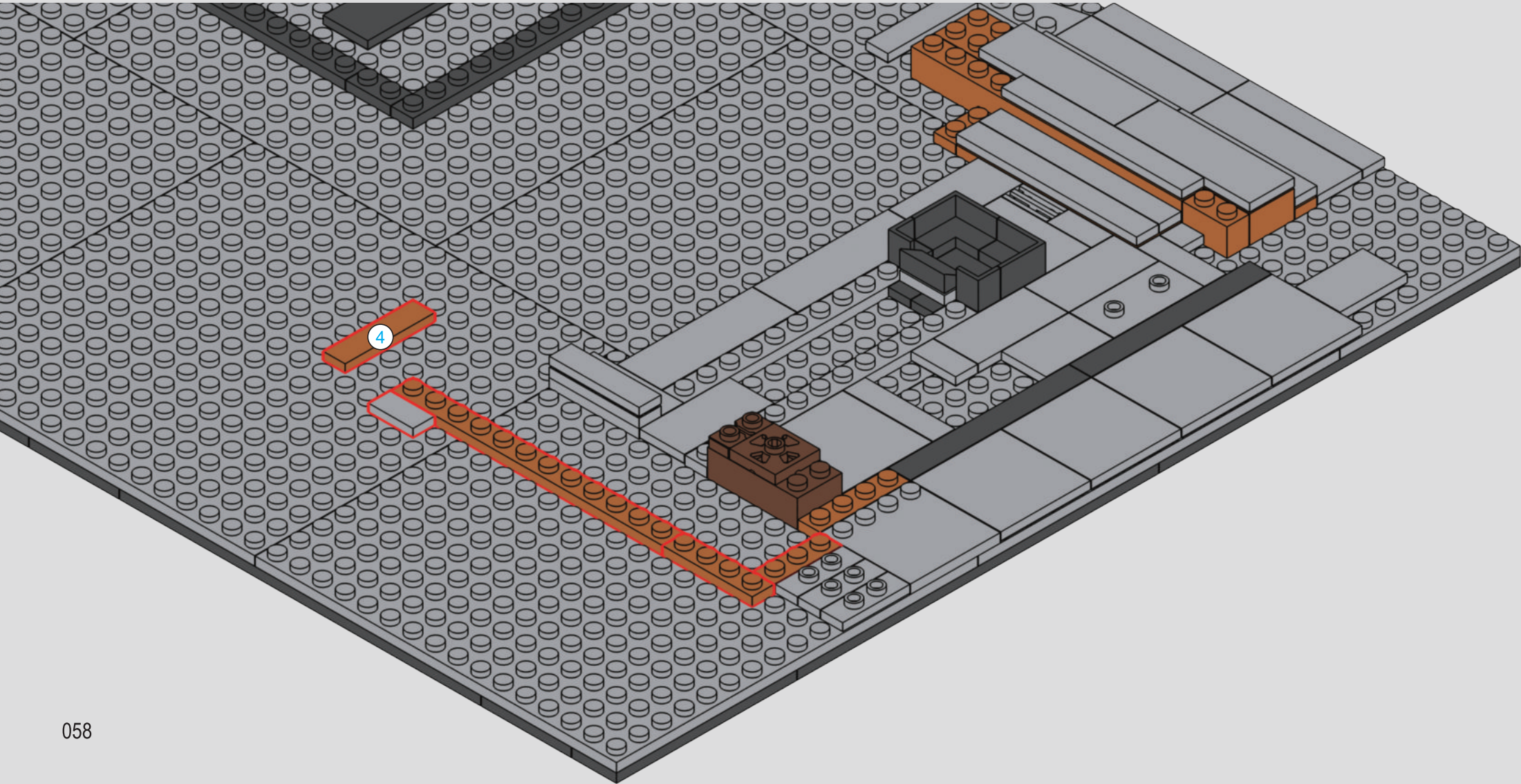

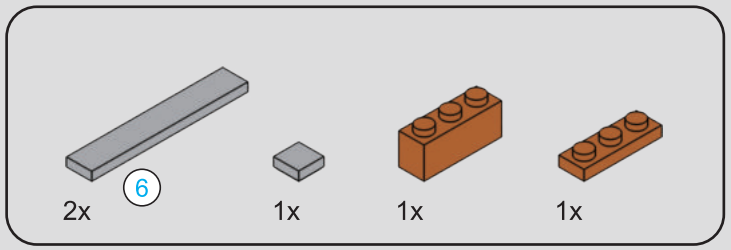



42

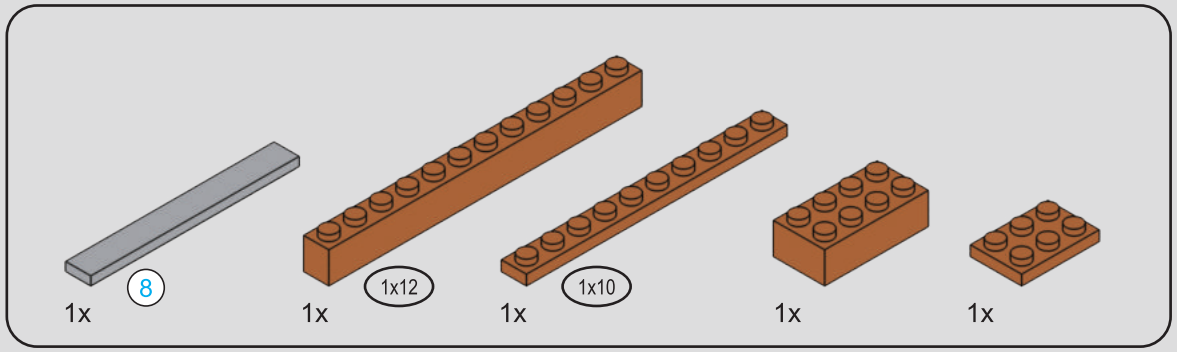



43

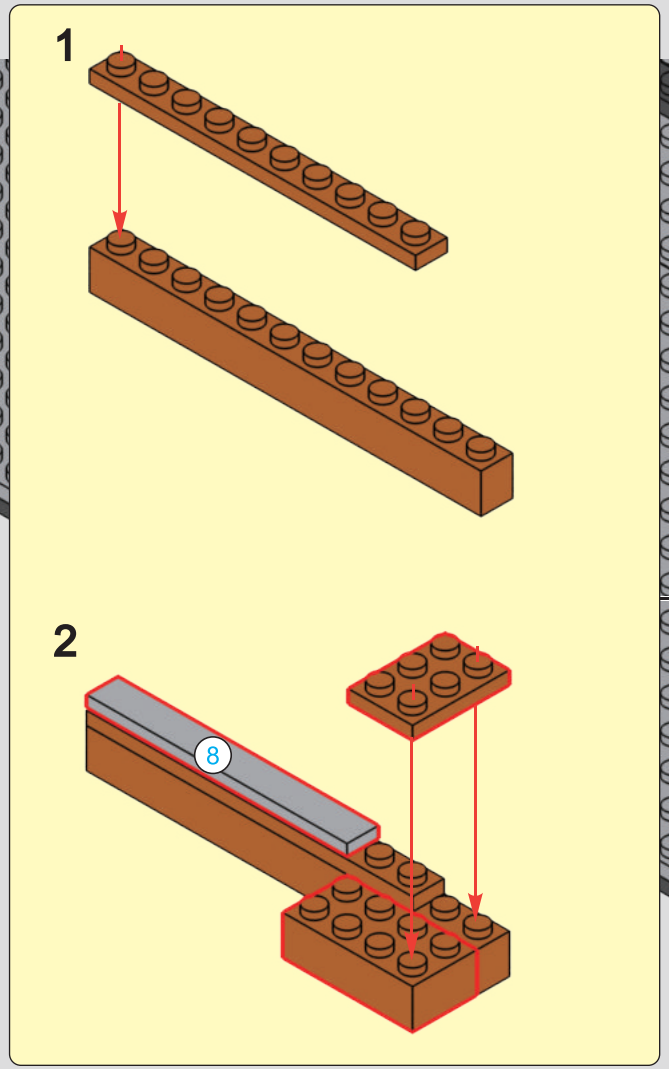

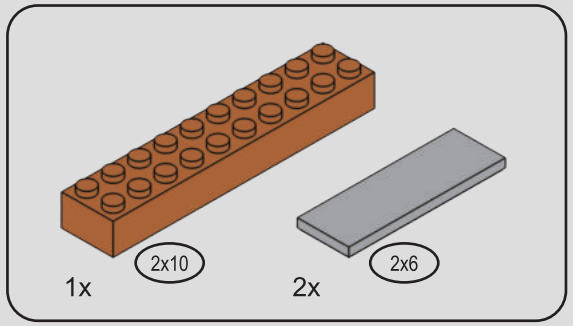

44

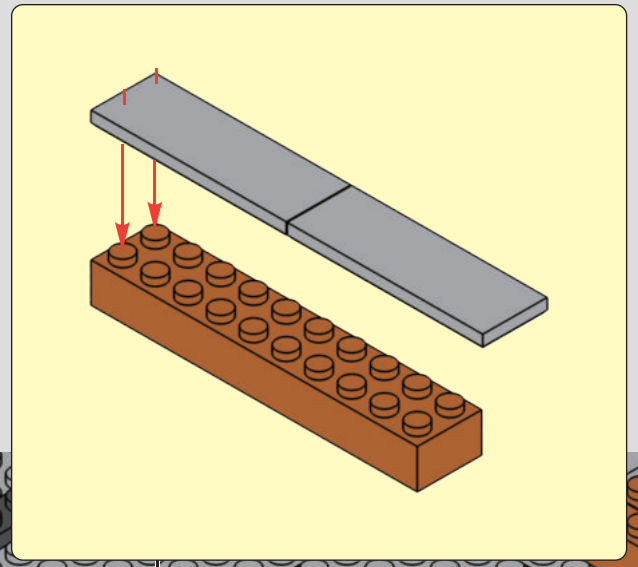

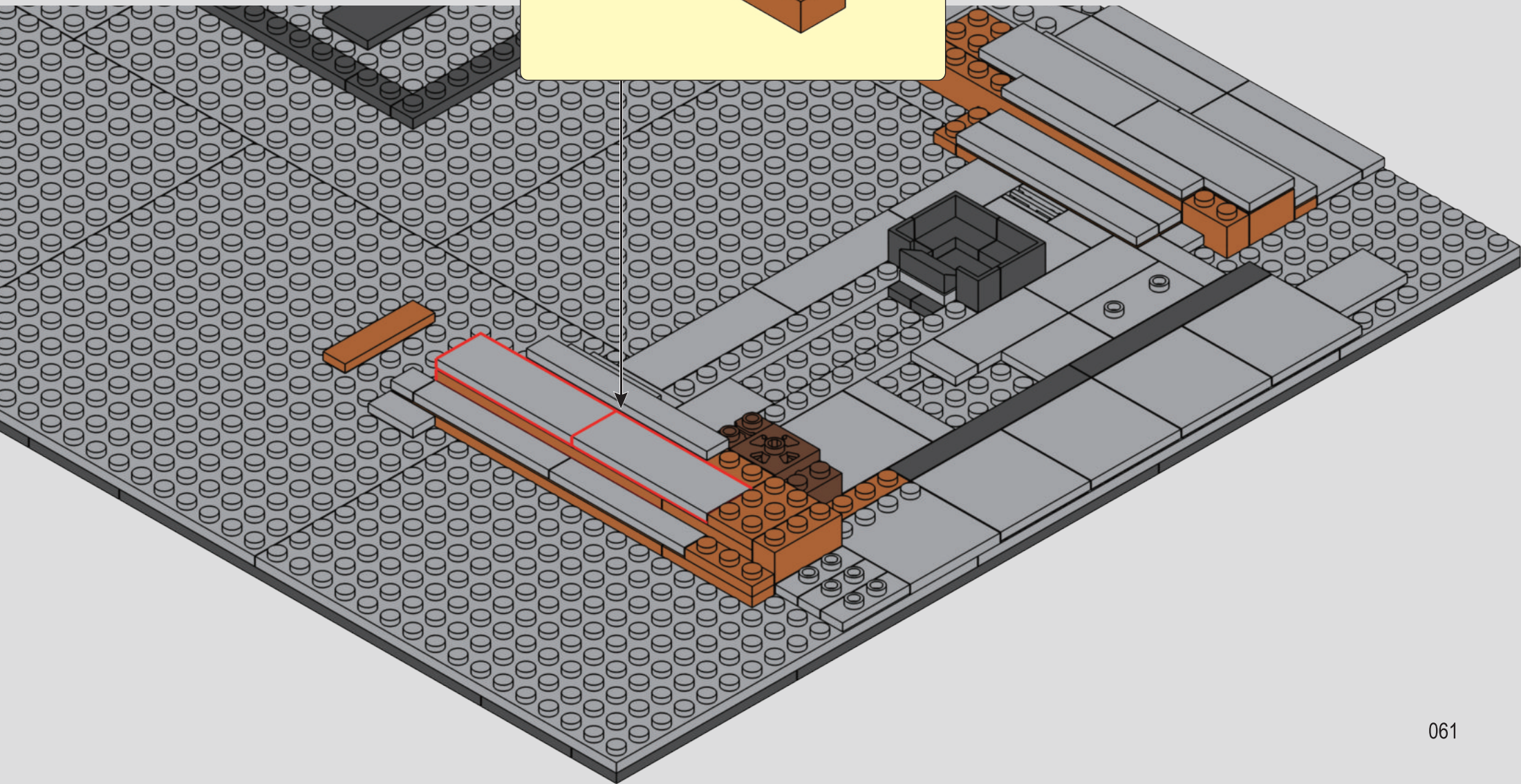

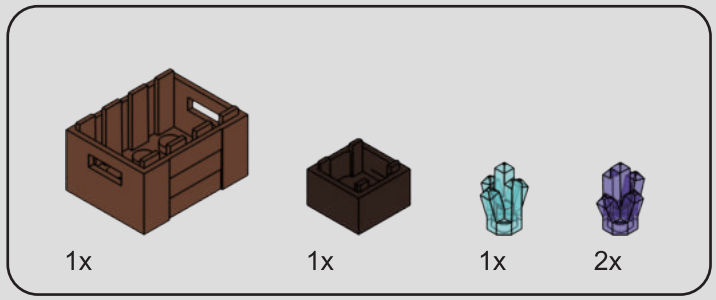

45

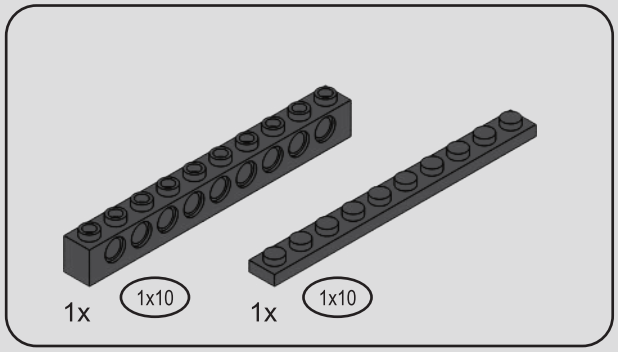

46

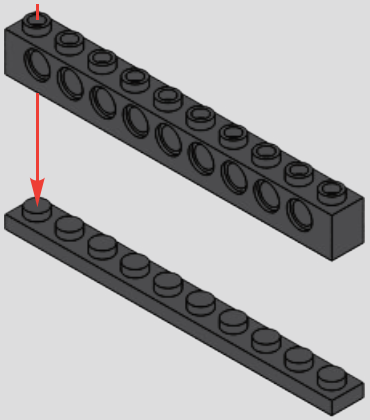

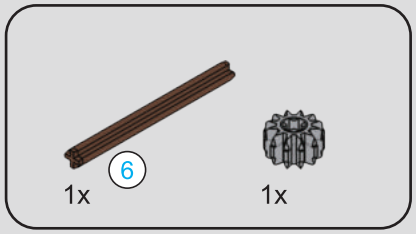

47

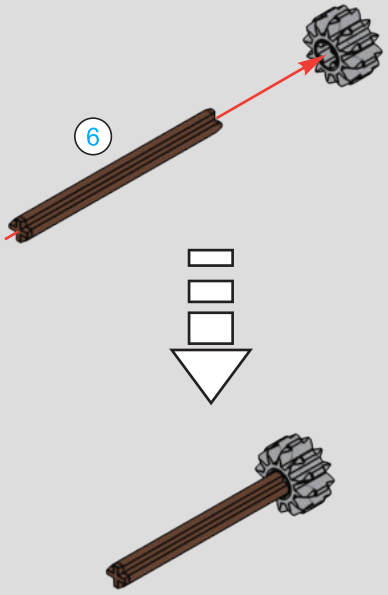





48

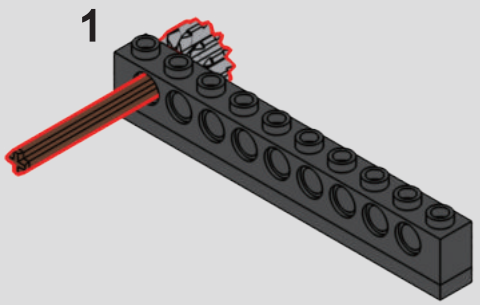

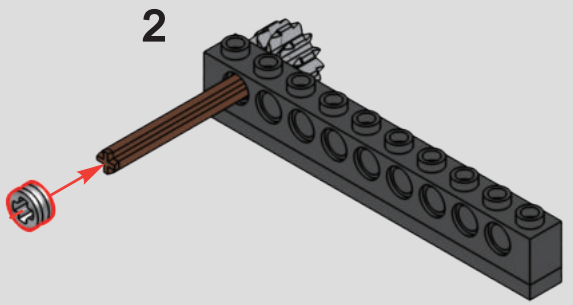

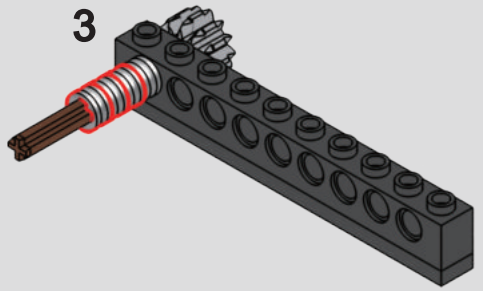

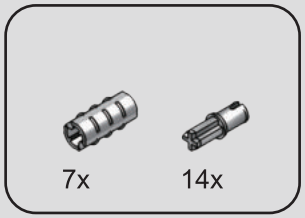

49

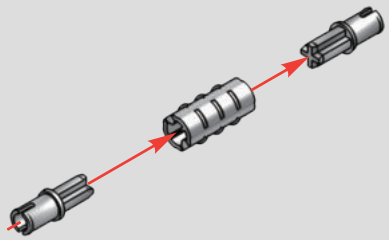

7x

50

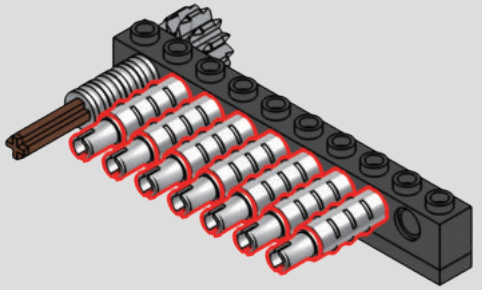

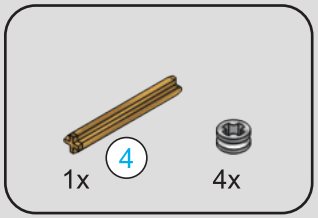



51

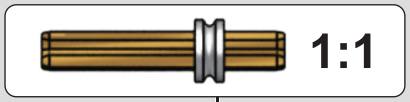

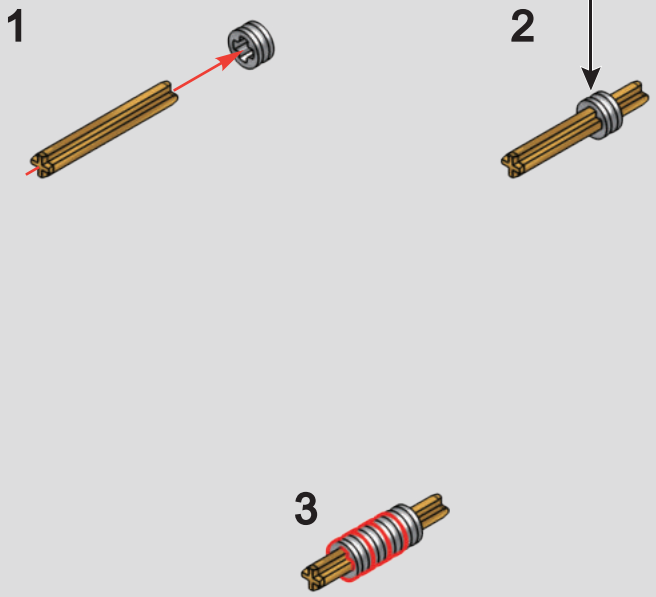

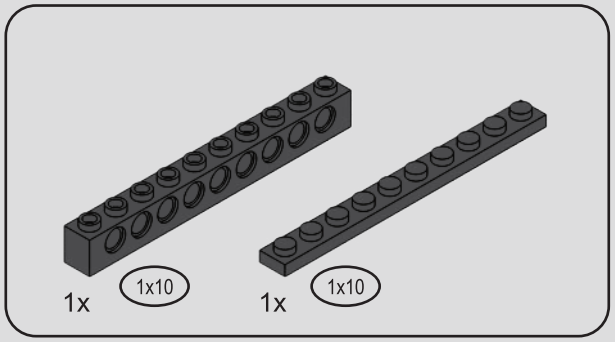

52

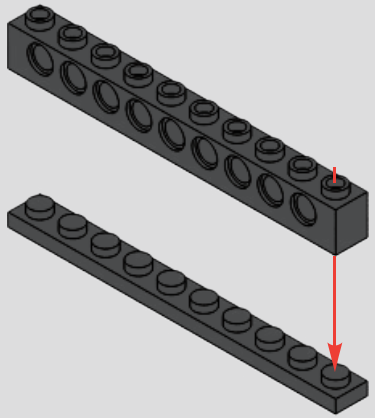

2x

53

1

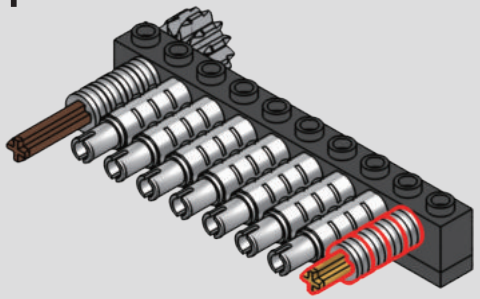

2

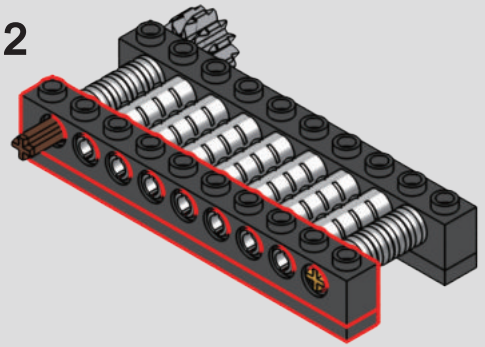

3

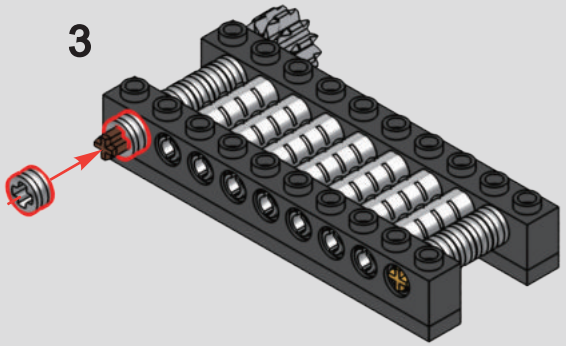

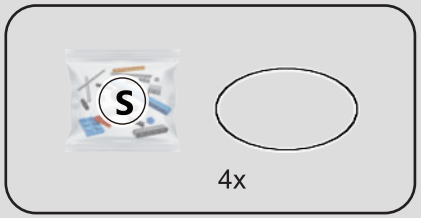

54

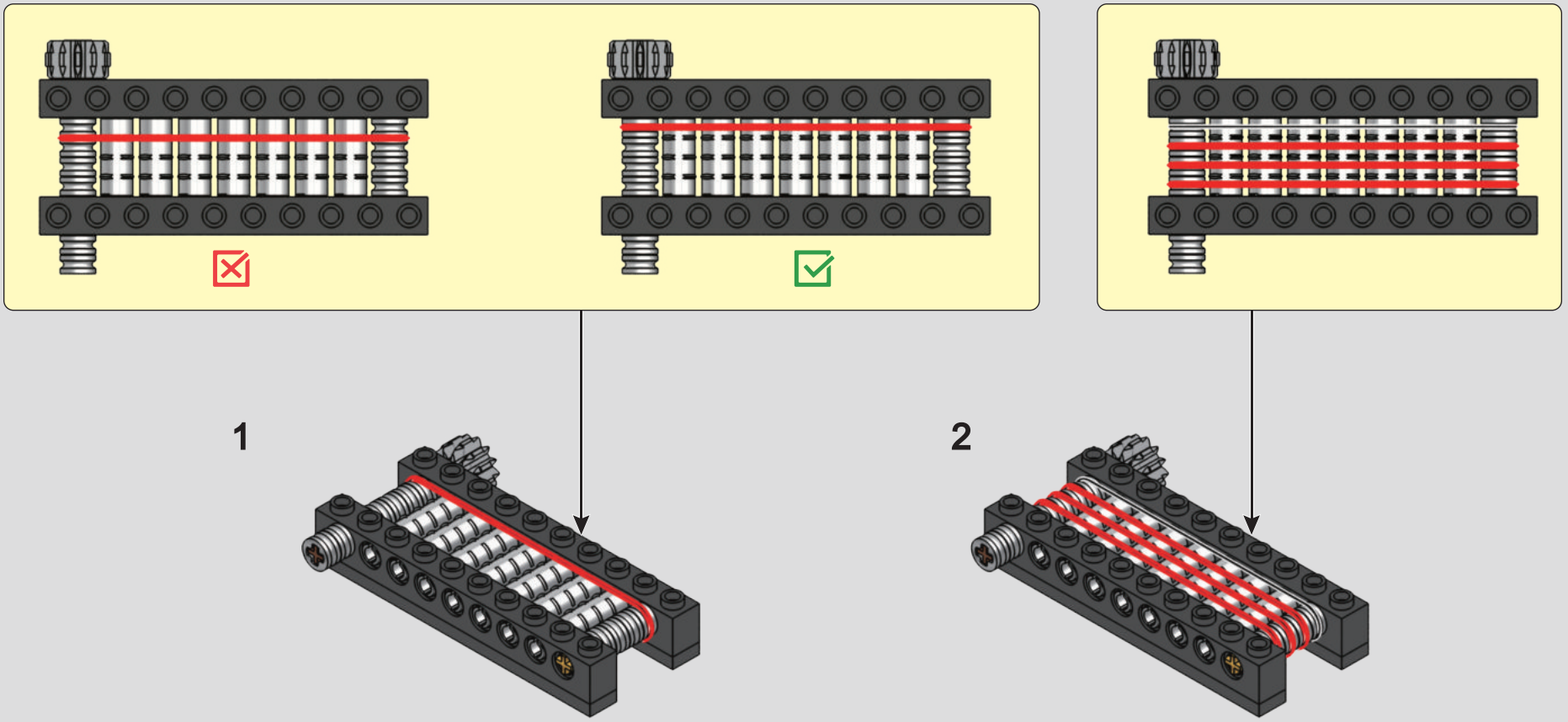

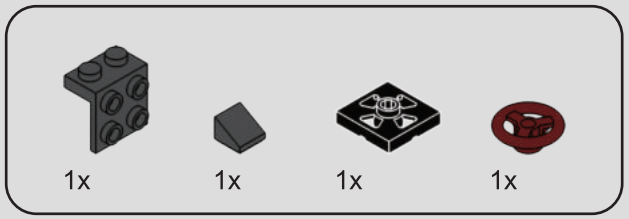

55

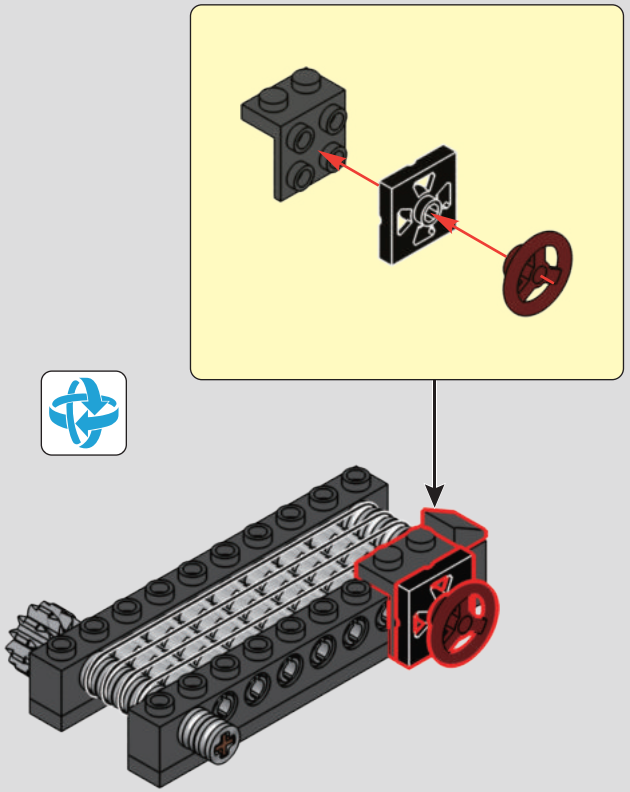

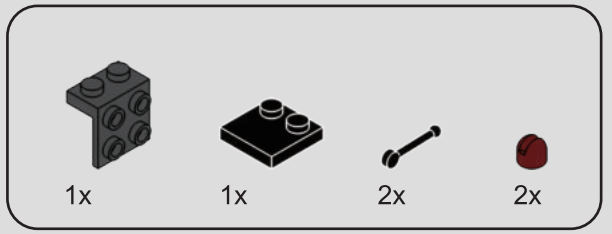

56

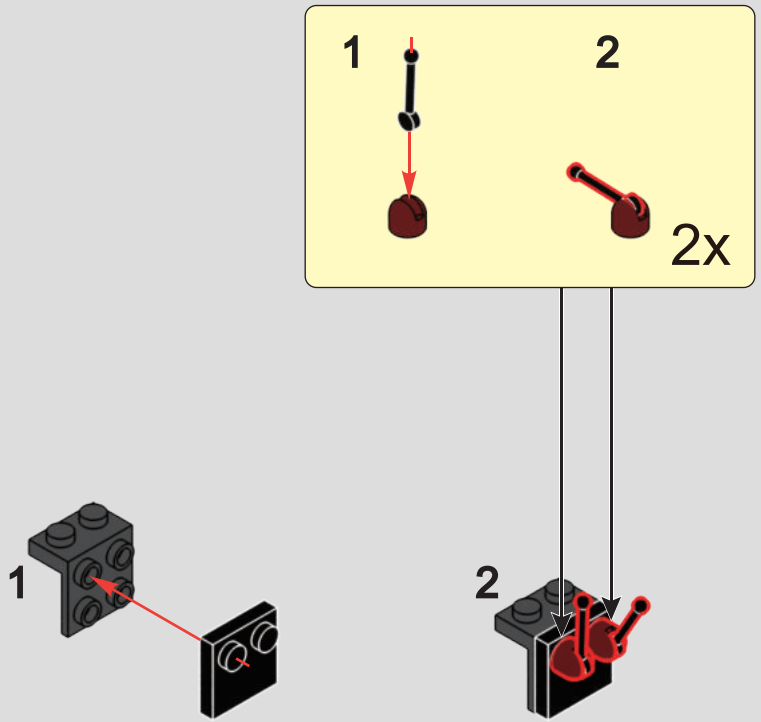

57

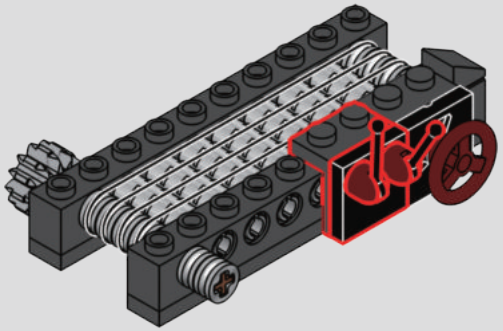

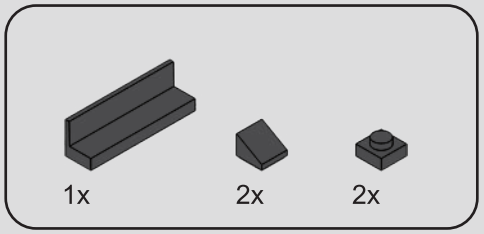

58

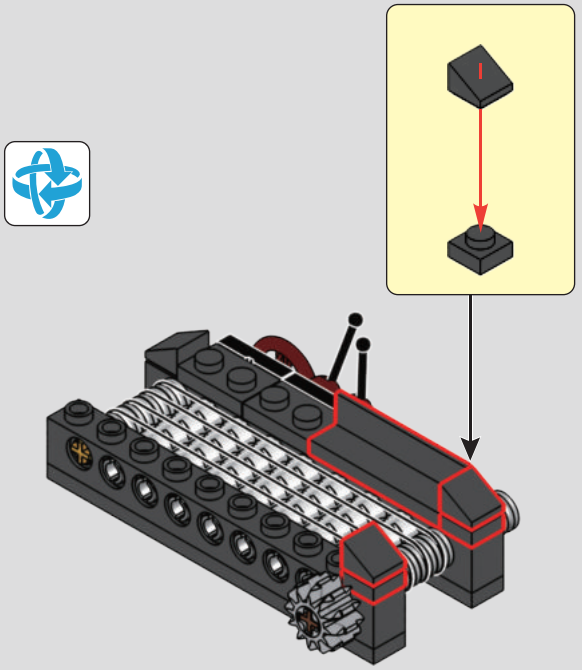

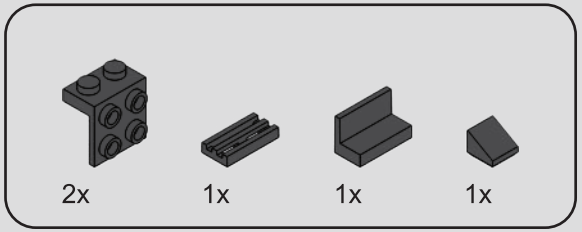

59

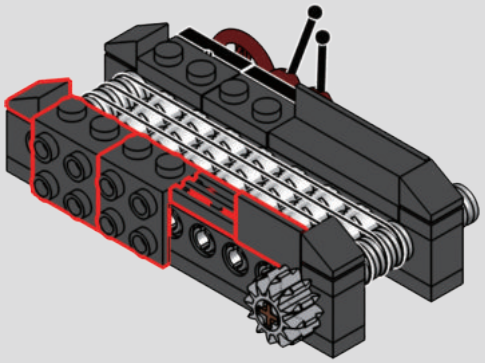

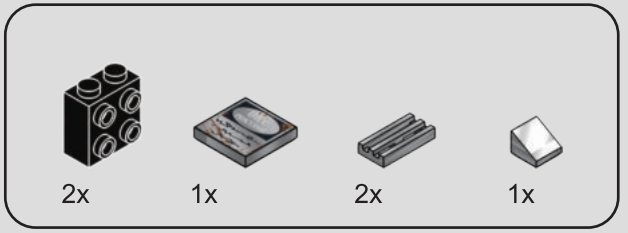

60

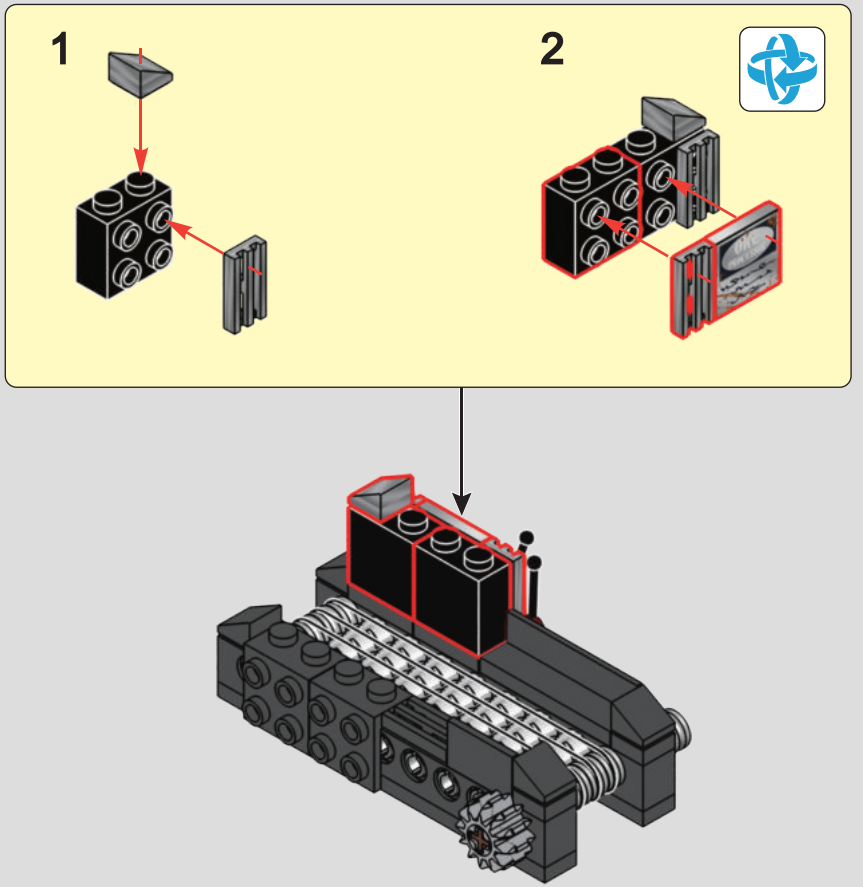

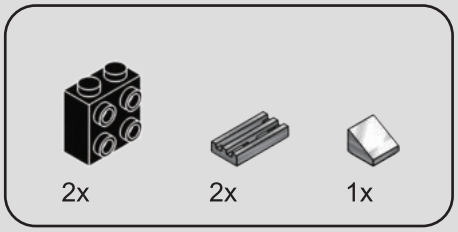

61

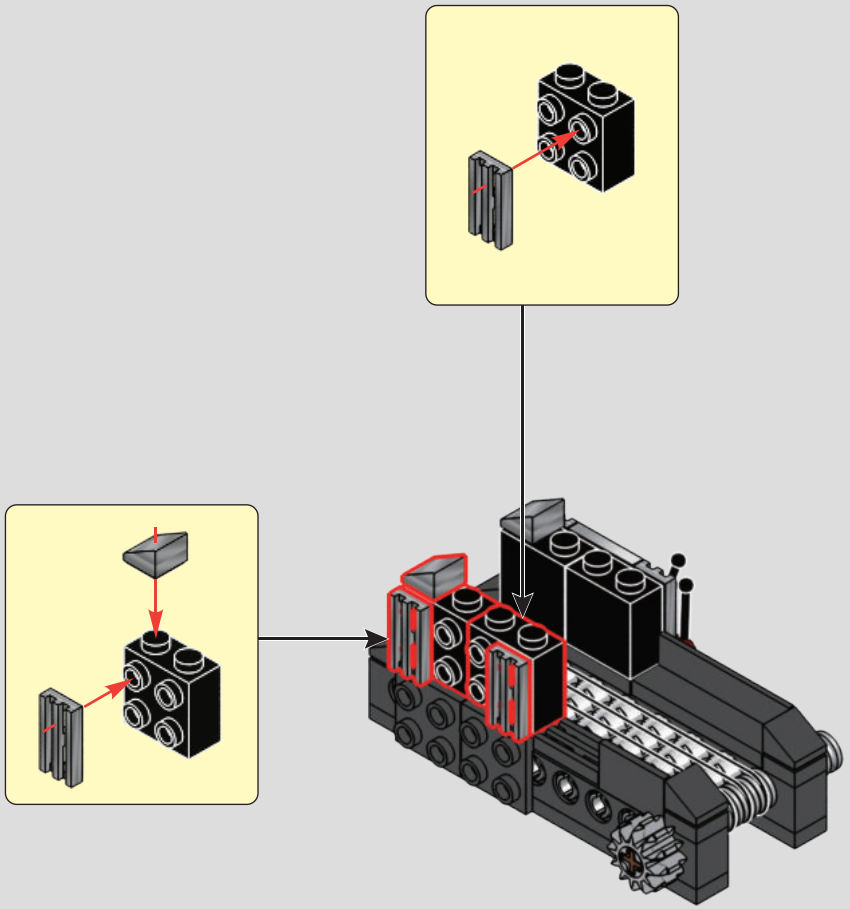

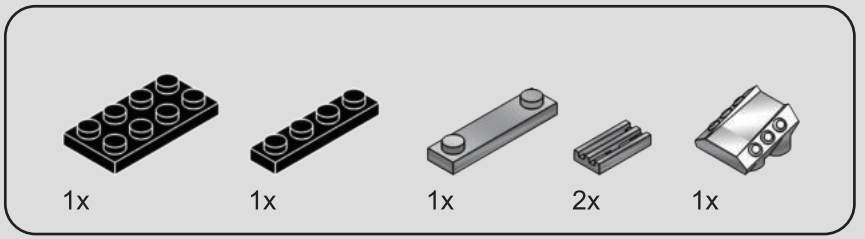

62

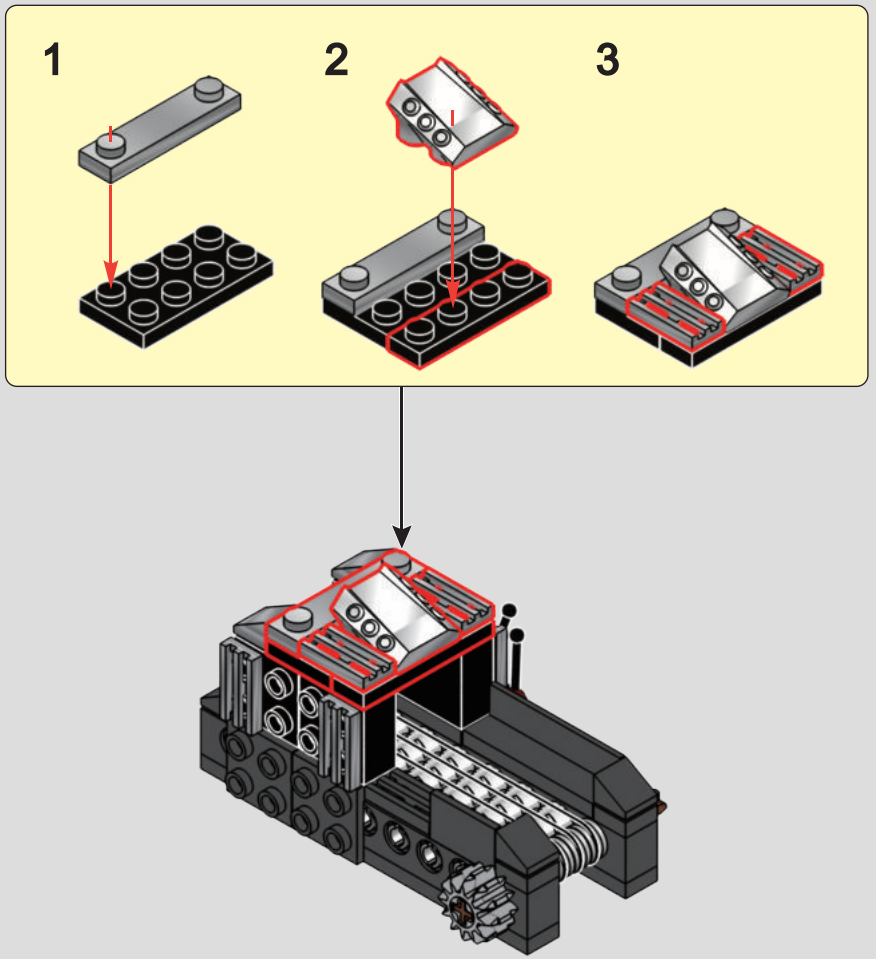

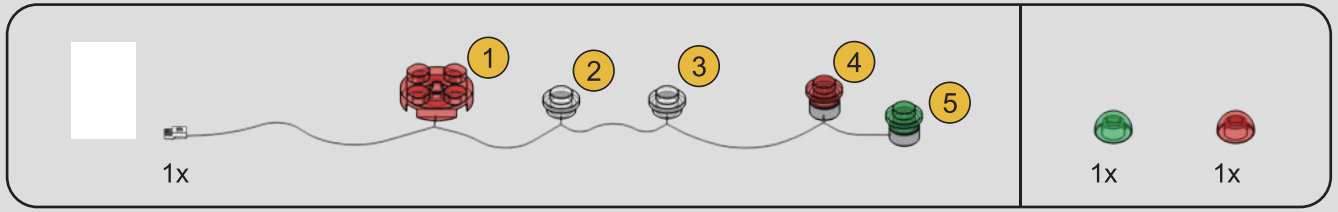

63

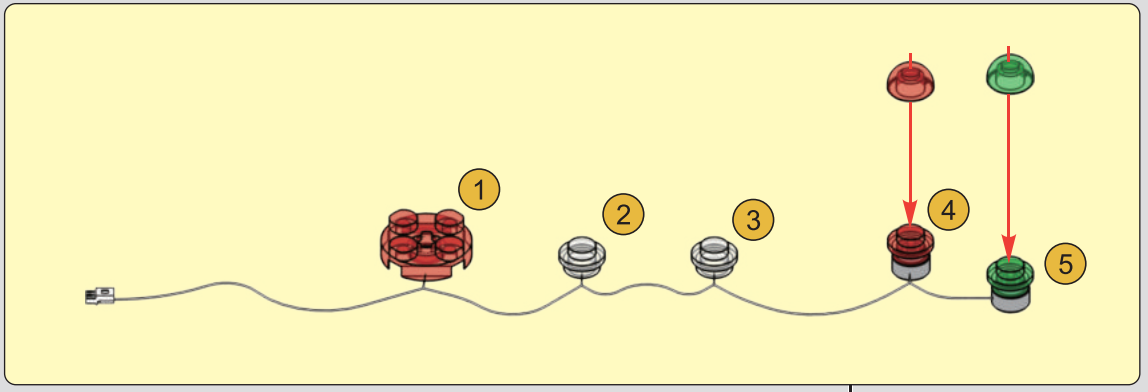

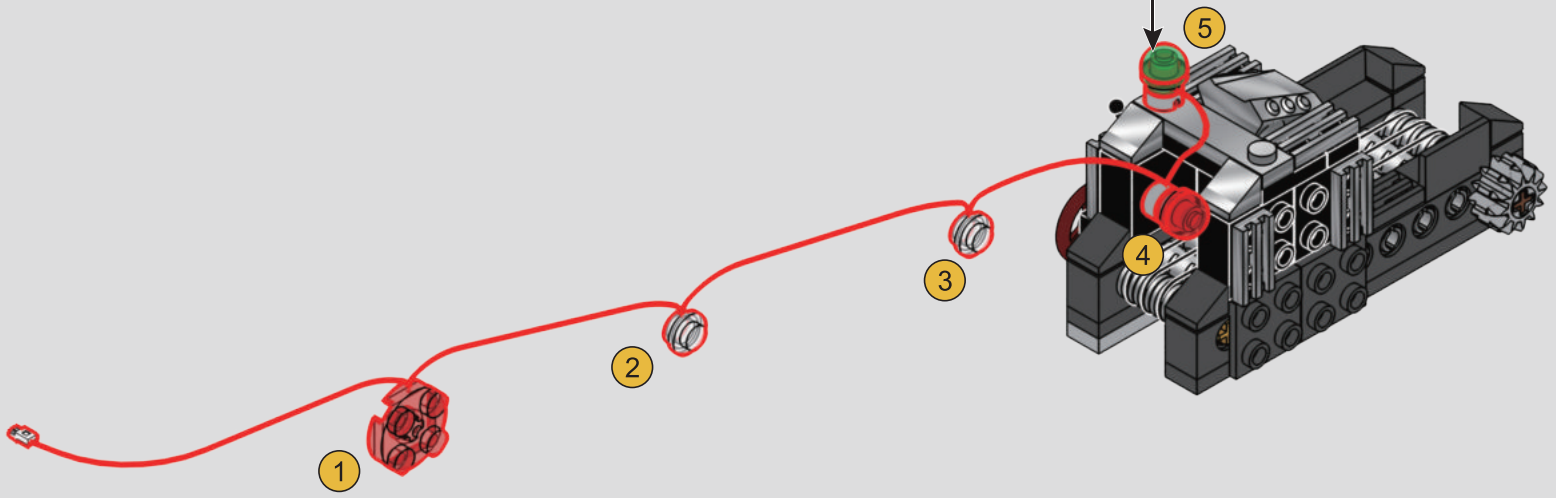

64

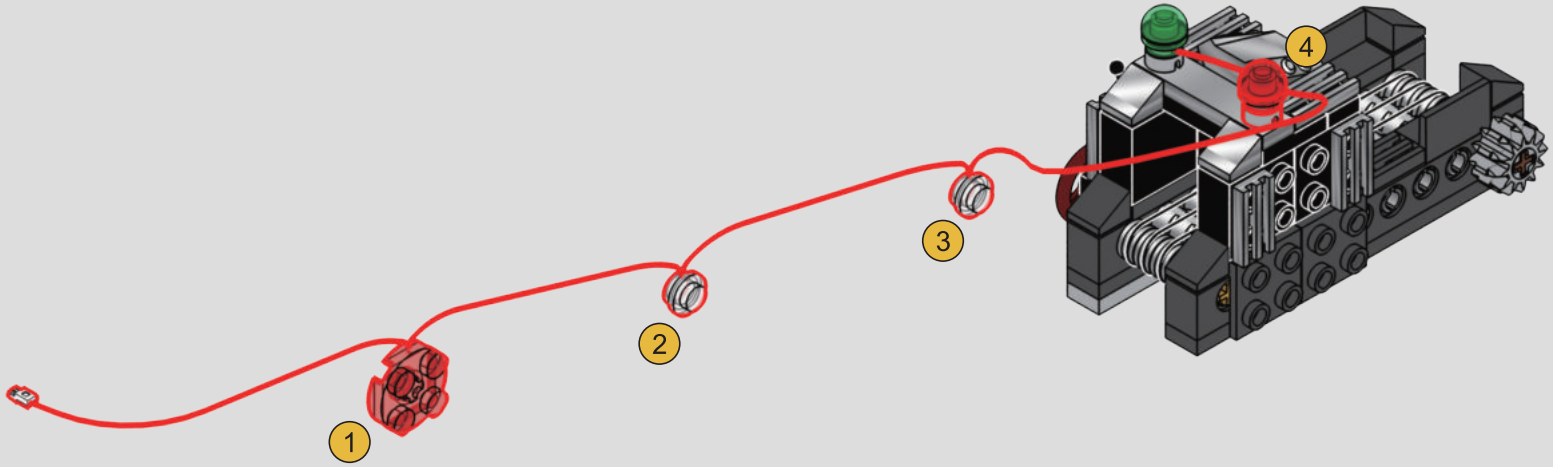

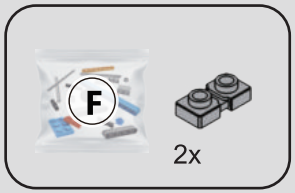

65

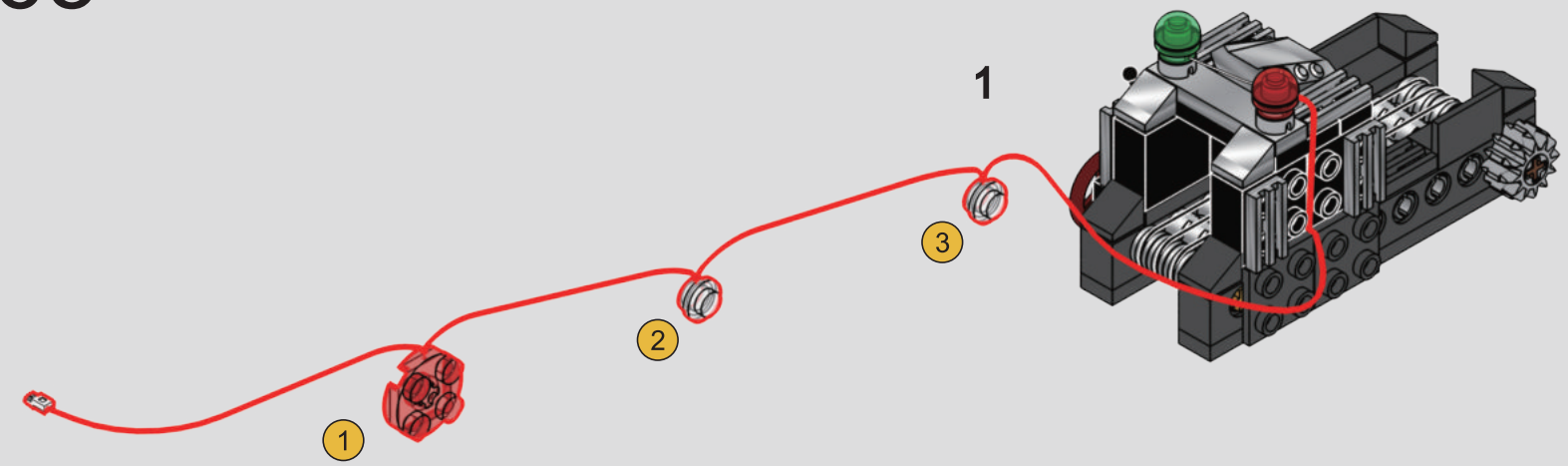

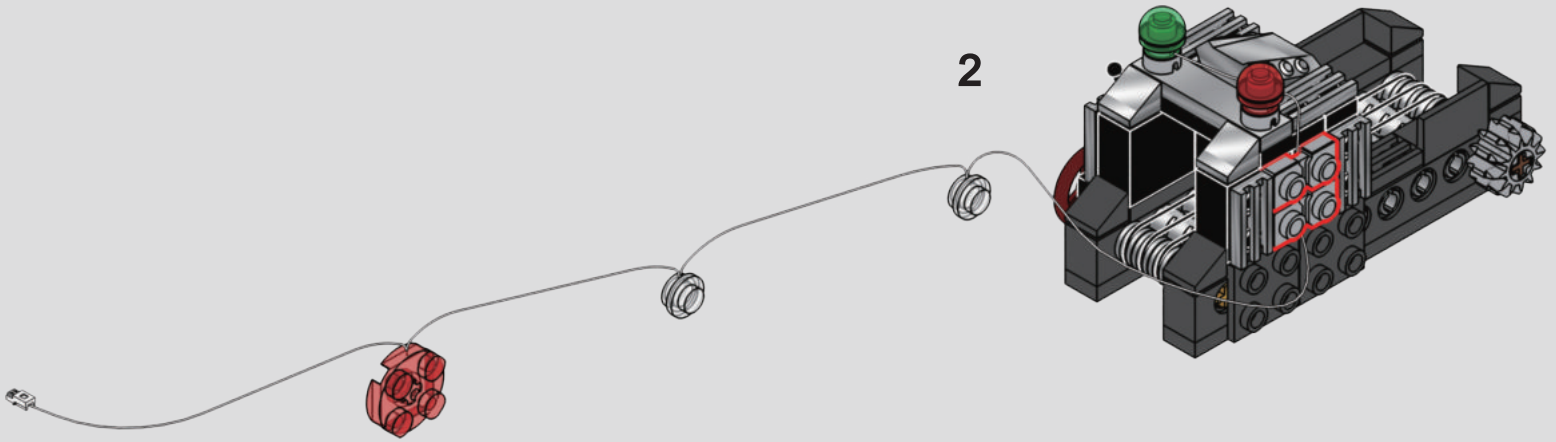

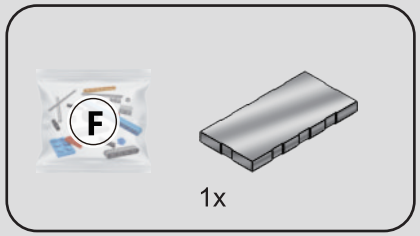

66

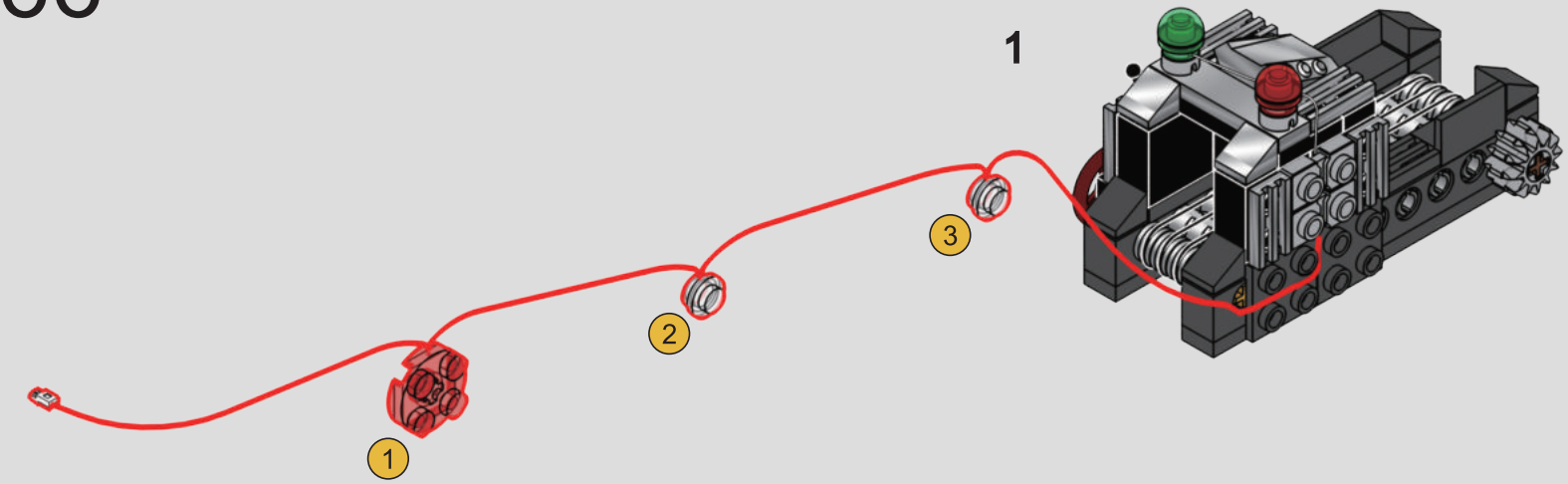

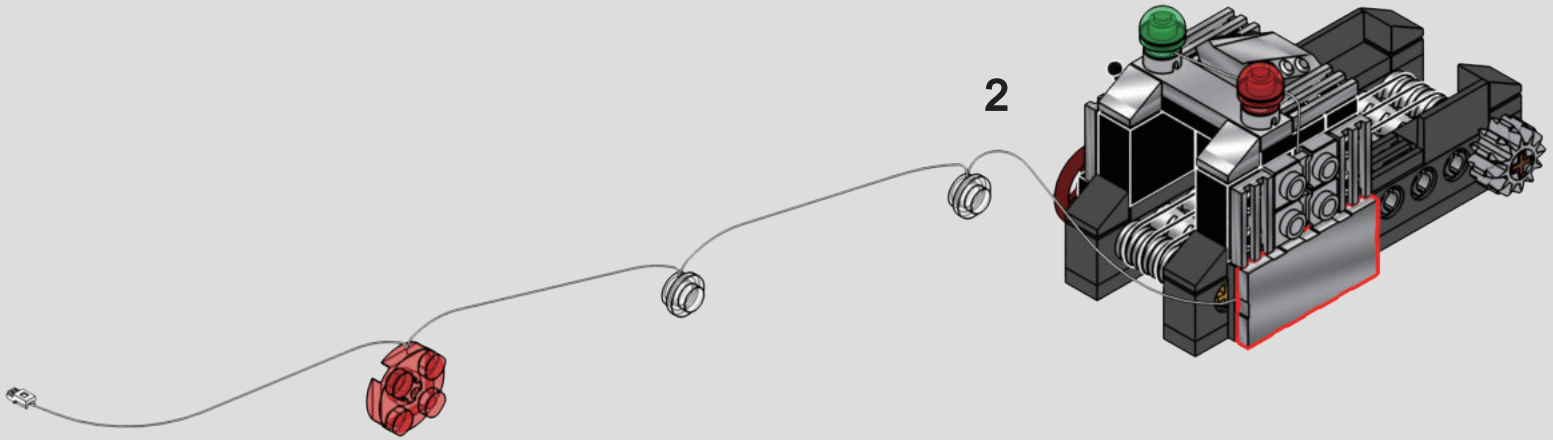

67

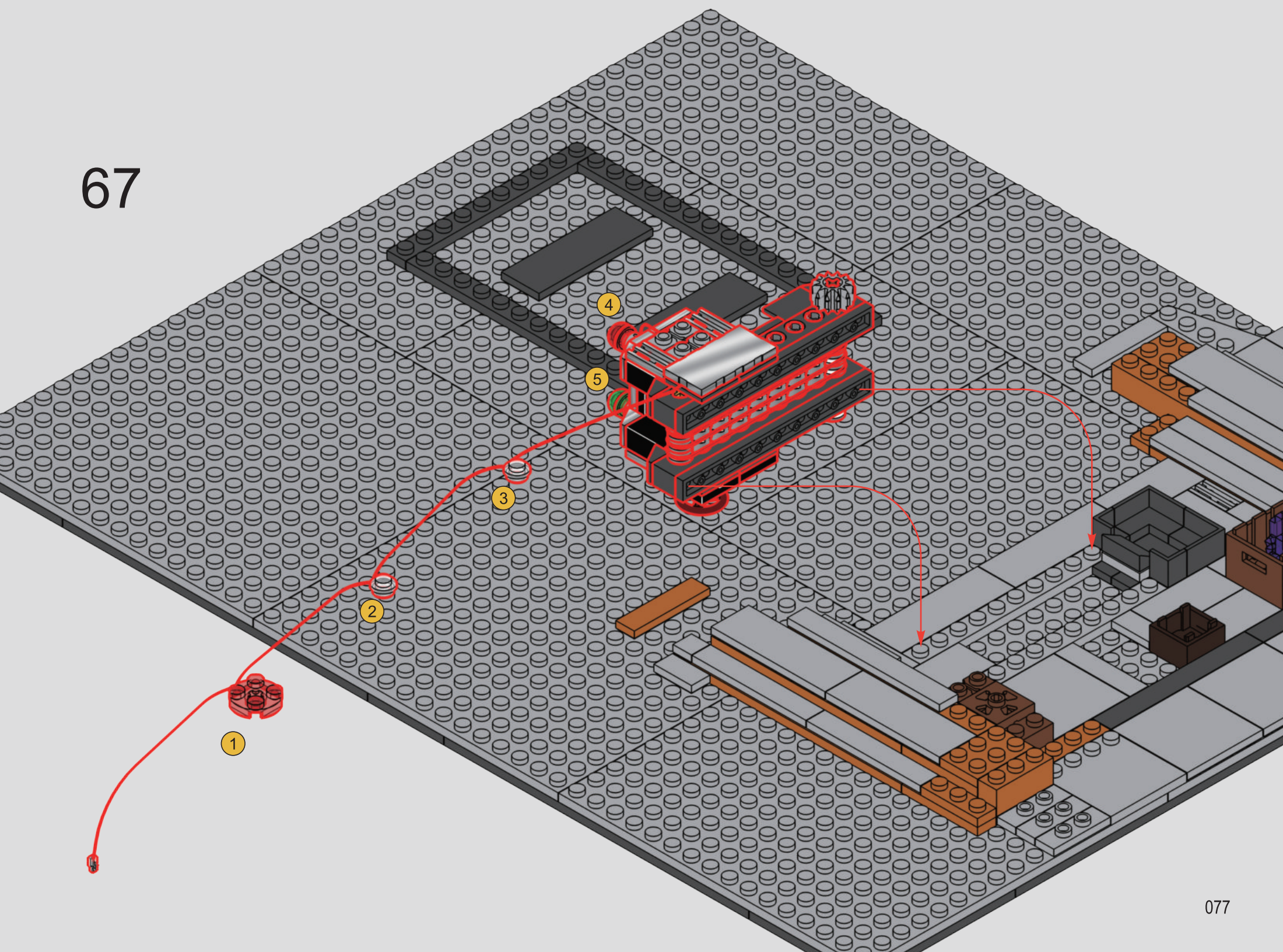

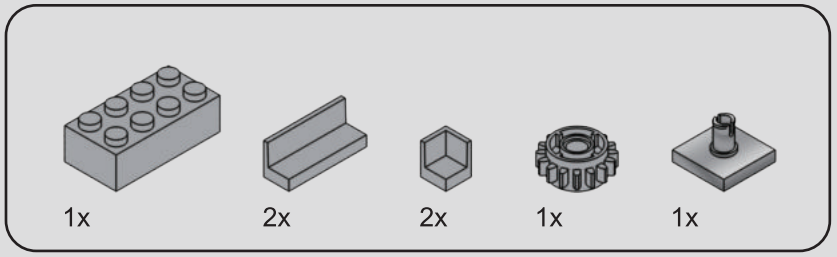

68



1x

69

1

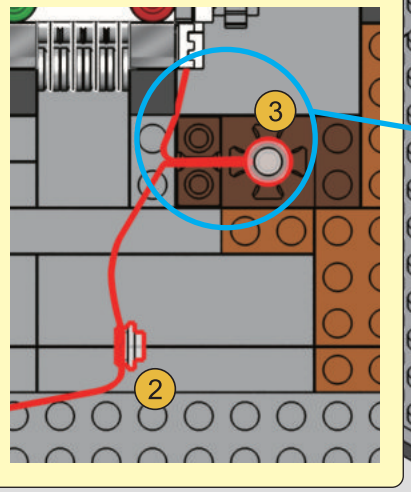

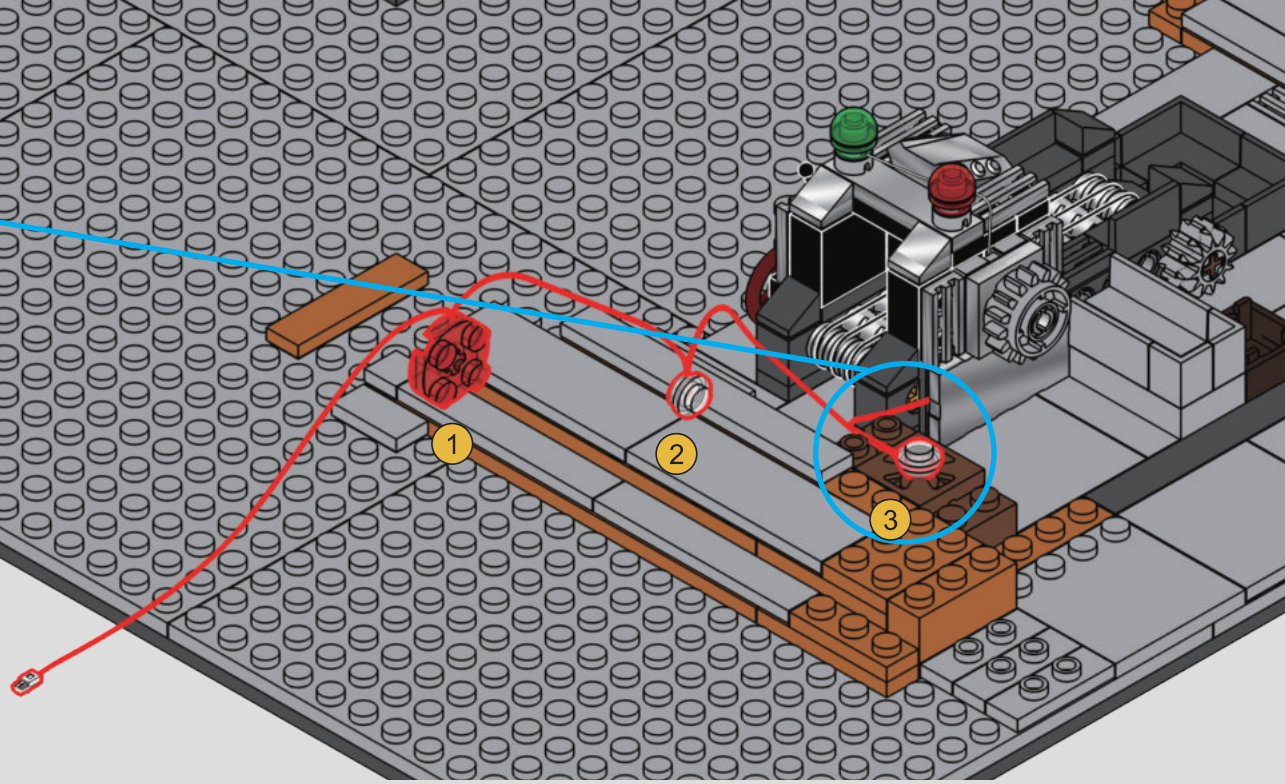

2

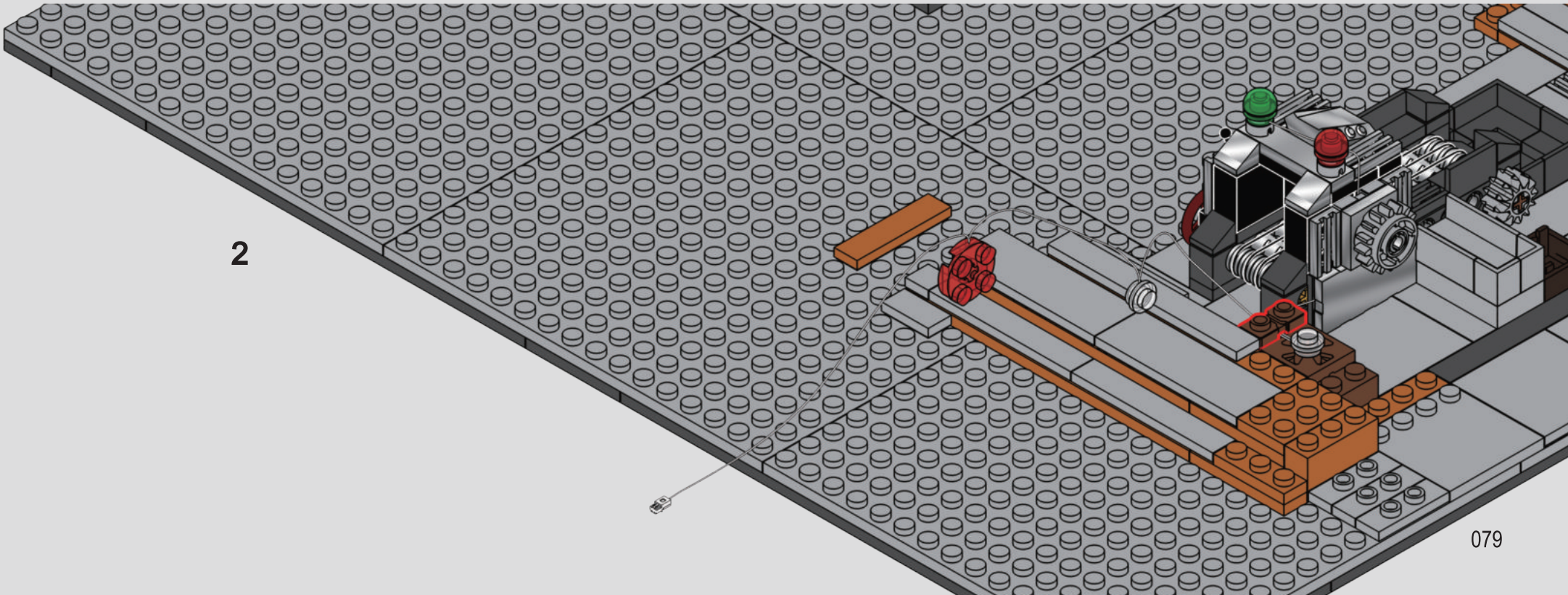

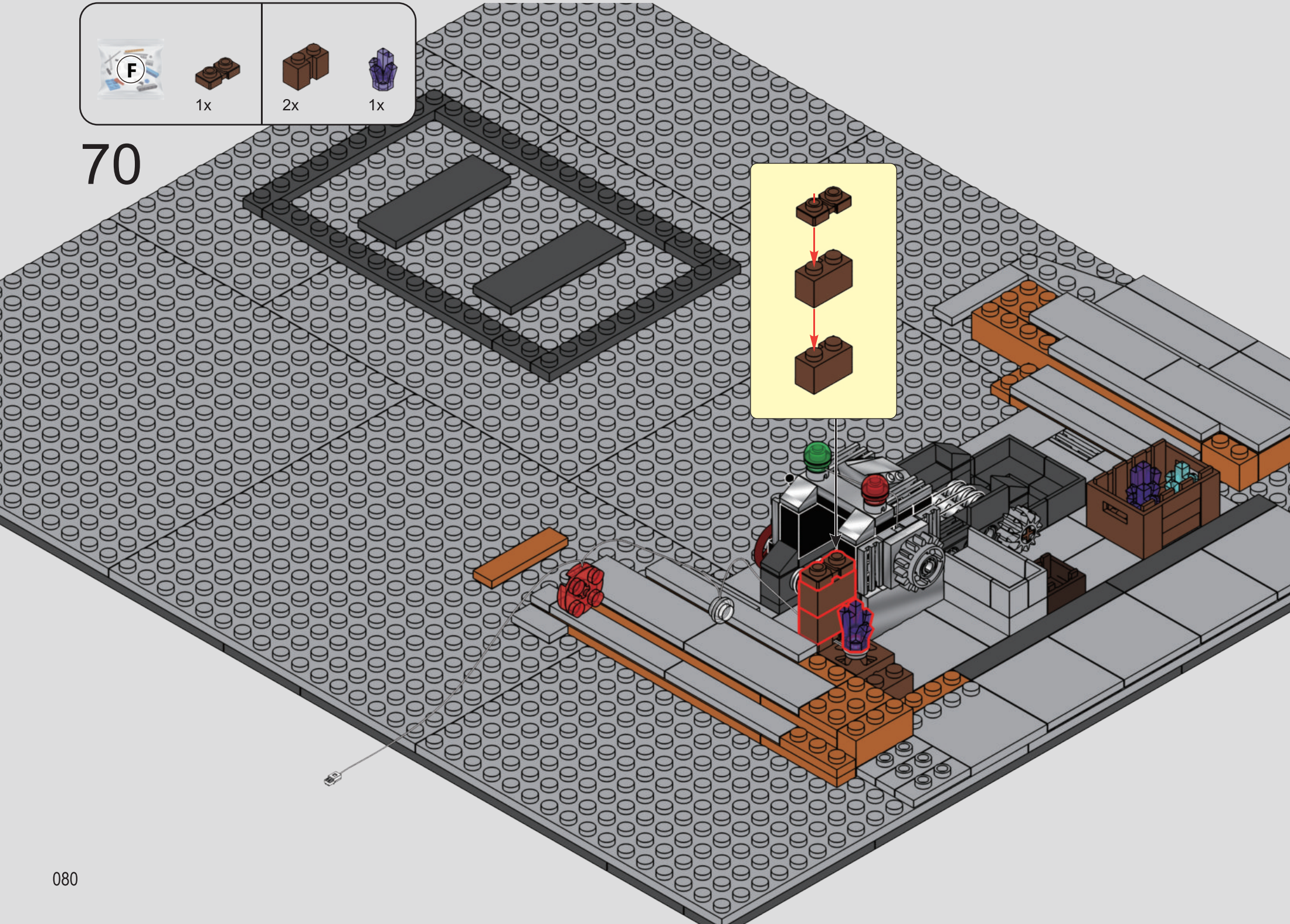

70

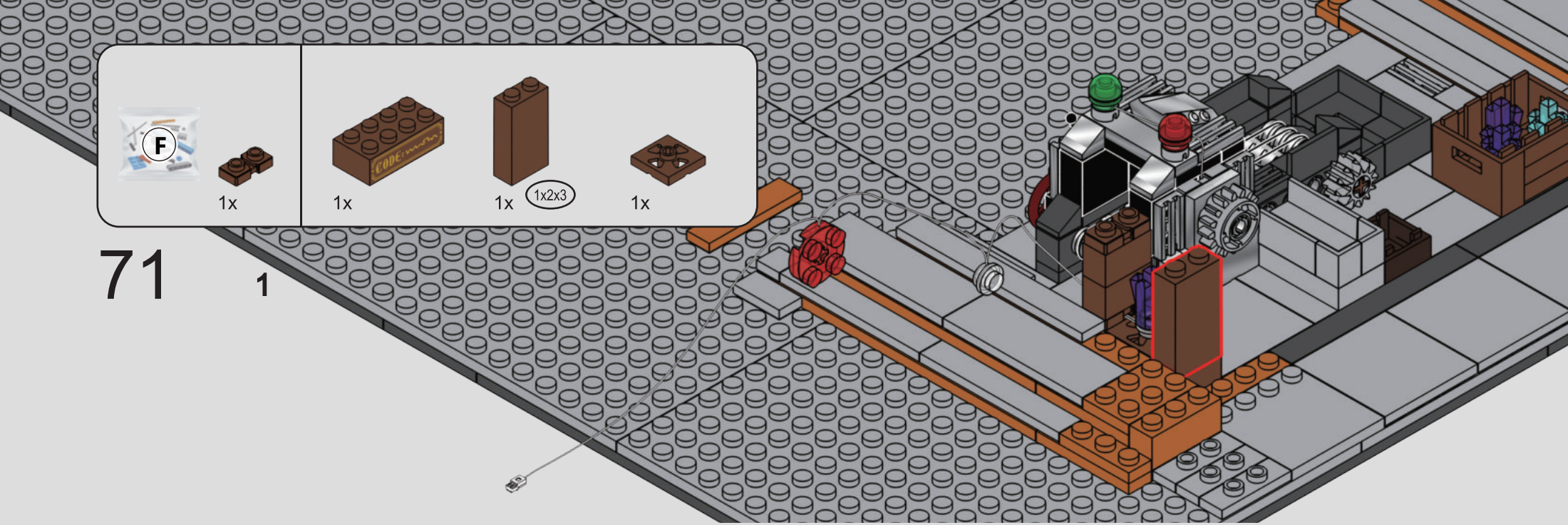
F
1x
1x
1x
1x2x3
1x
71
1

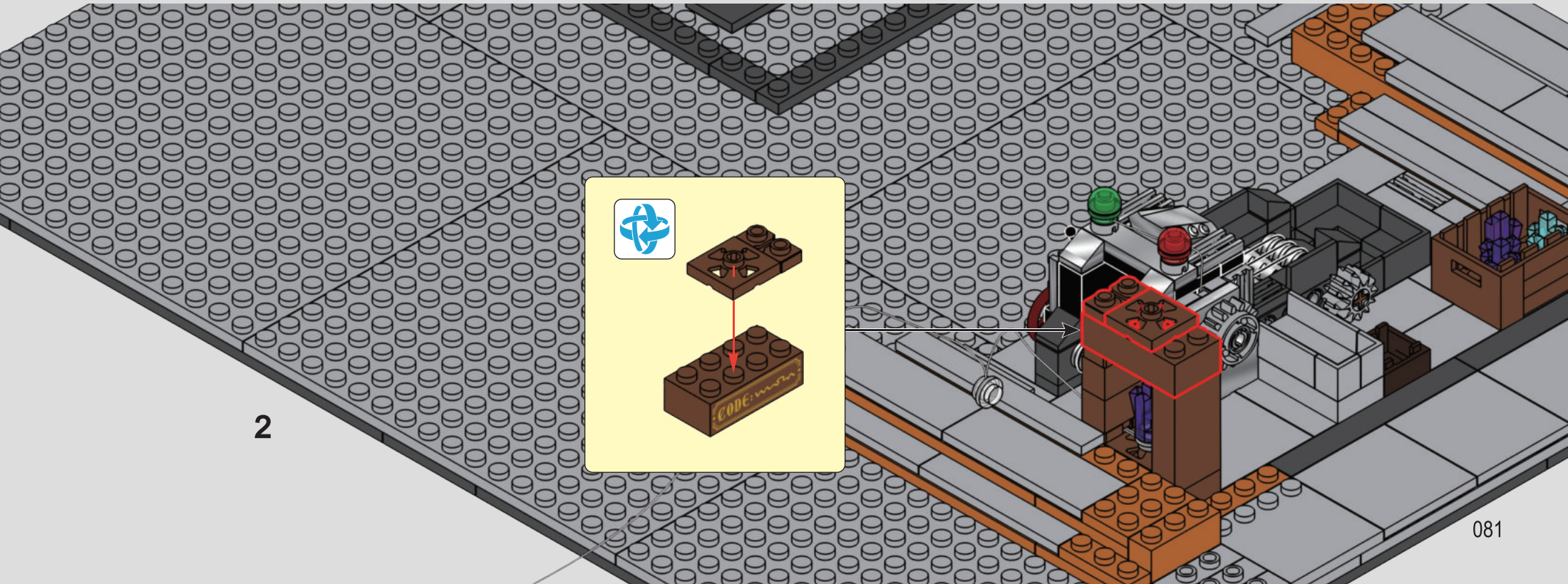
2



72

1

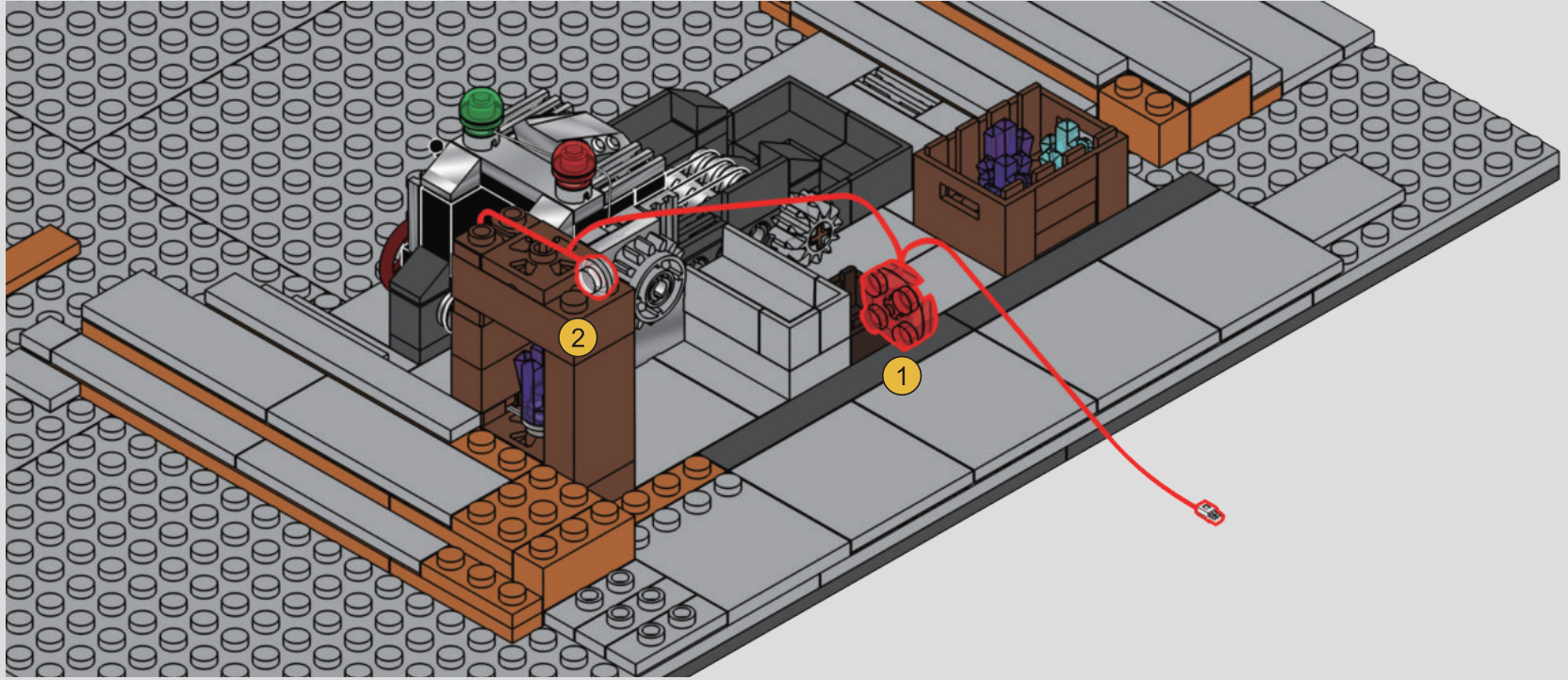

2

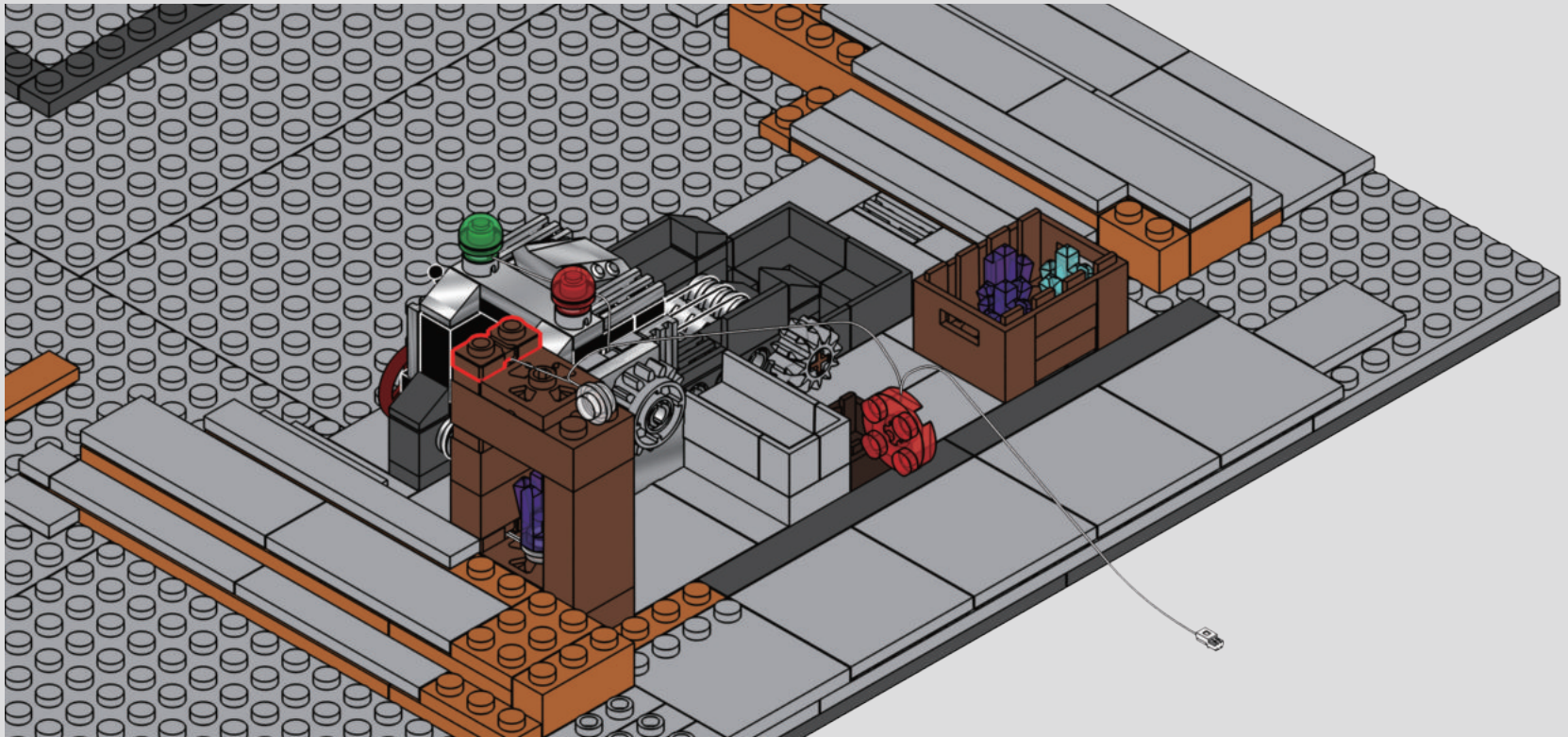



73

1

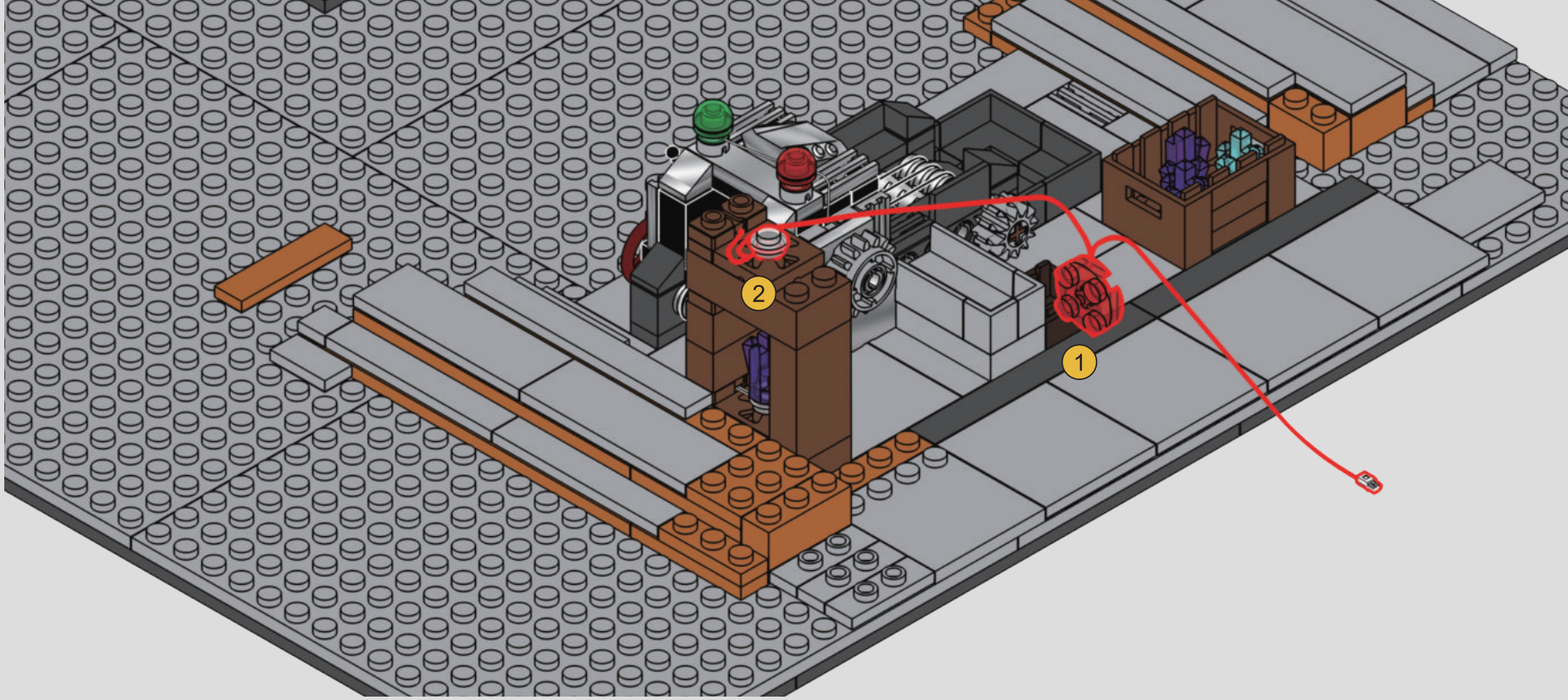

2

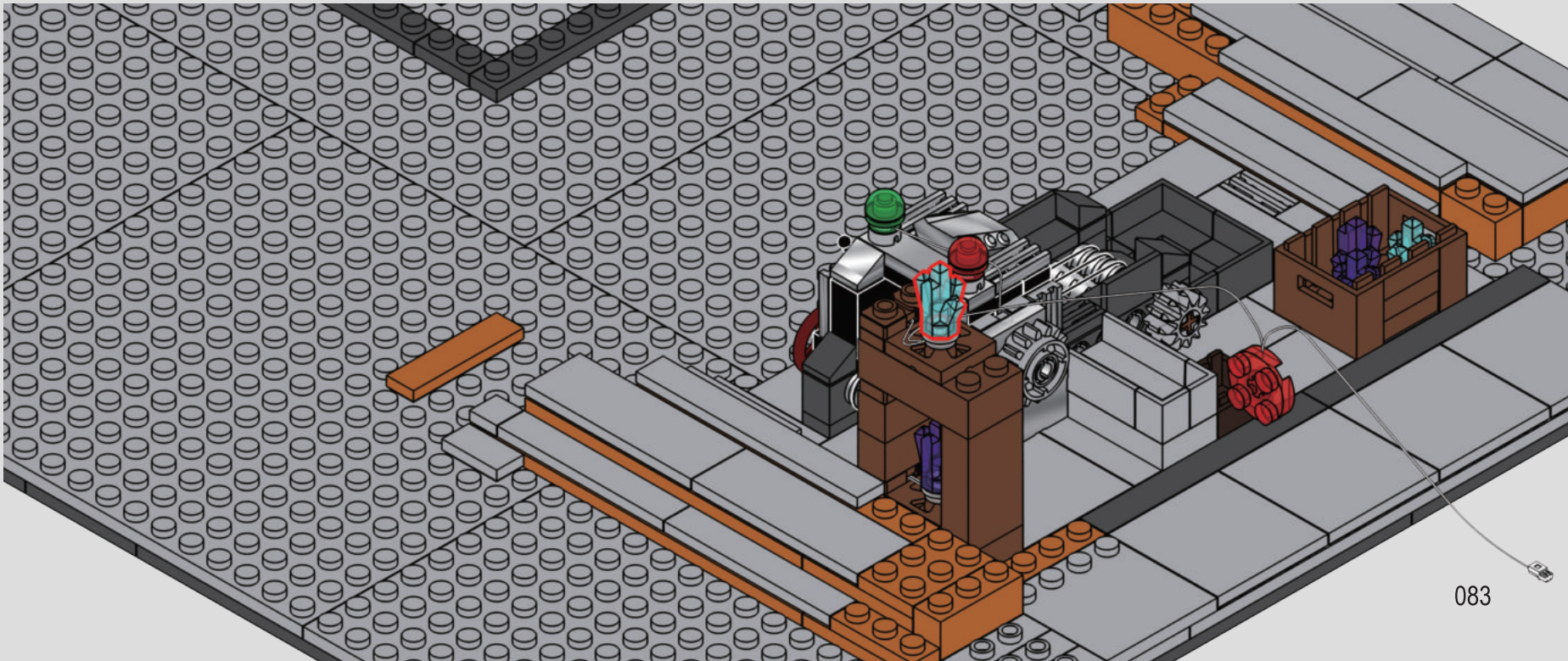

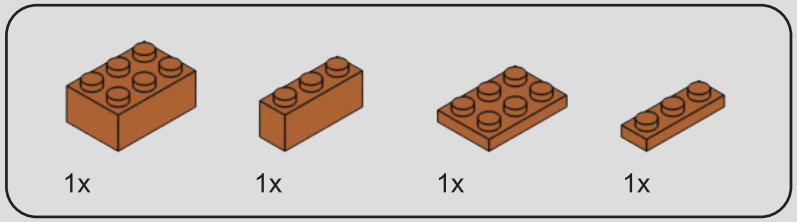

74

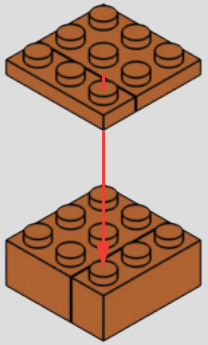

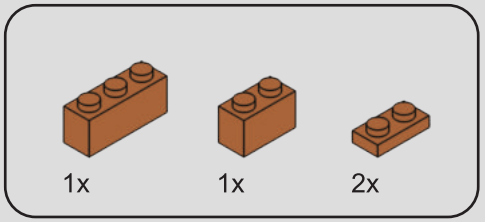

75

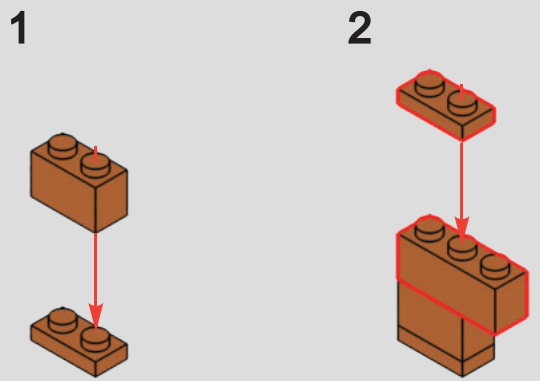

76

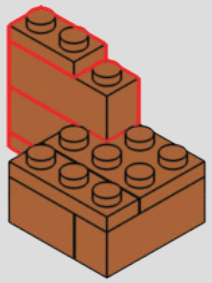

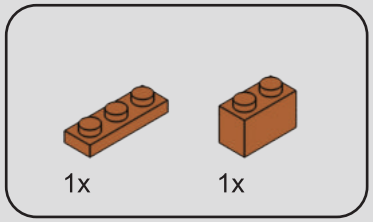

77

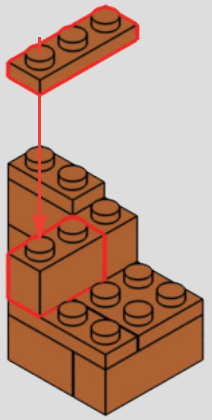

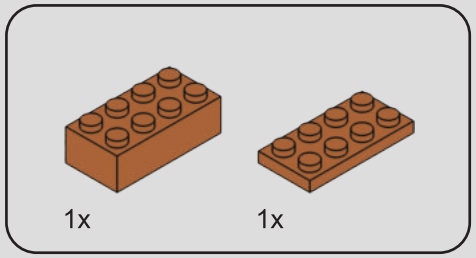

78

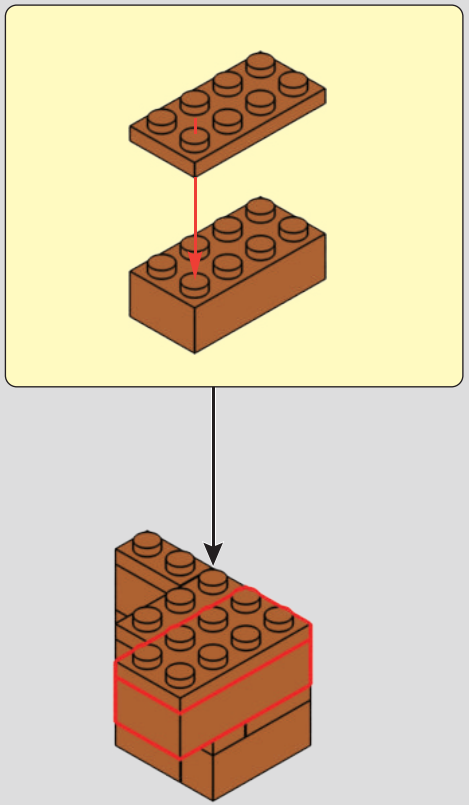

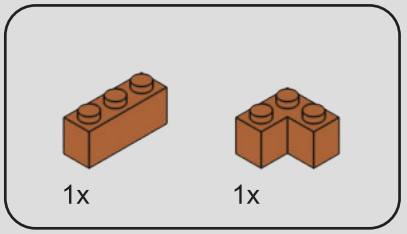

79

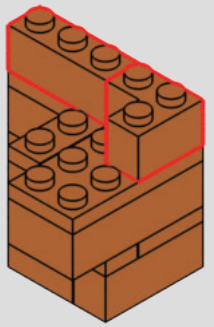



80

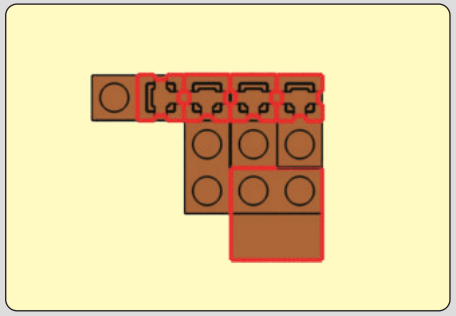

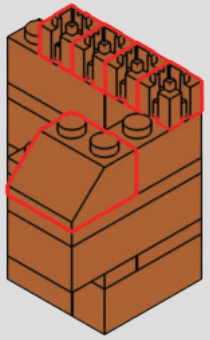

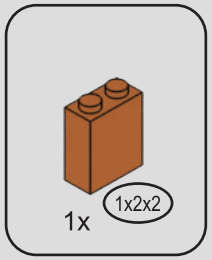

81

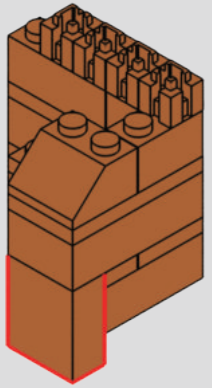

82

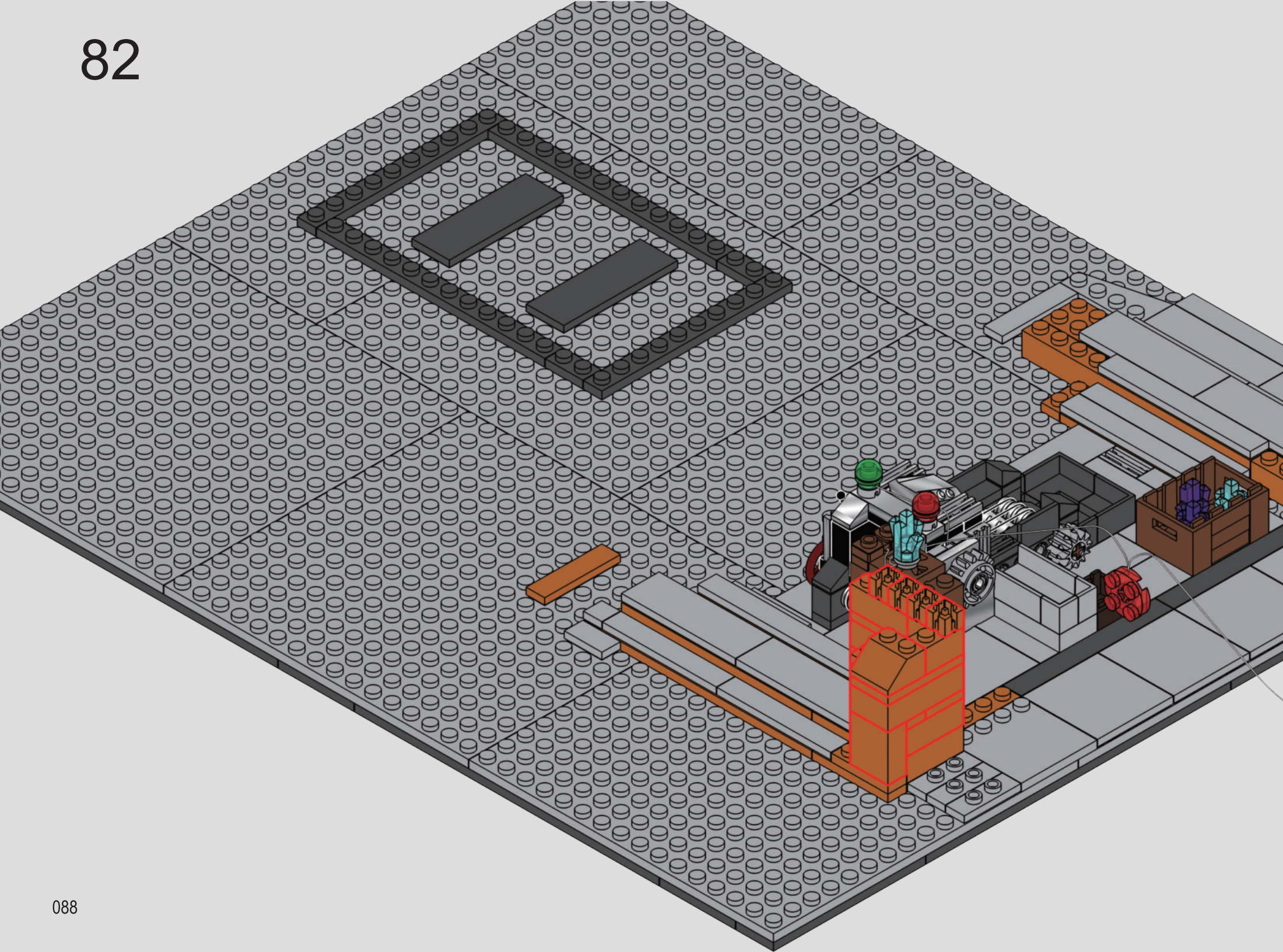

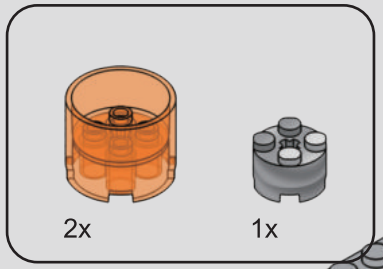

83

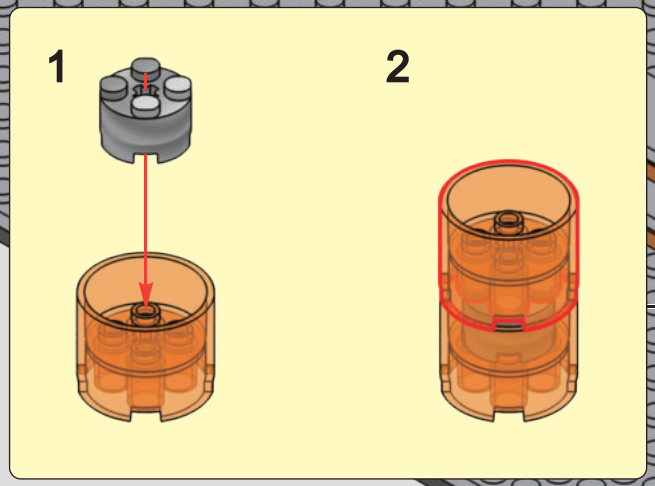

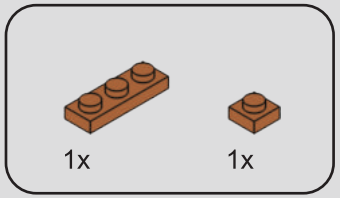

84

1

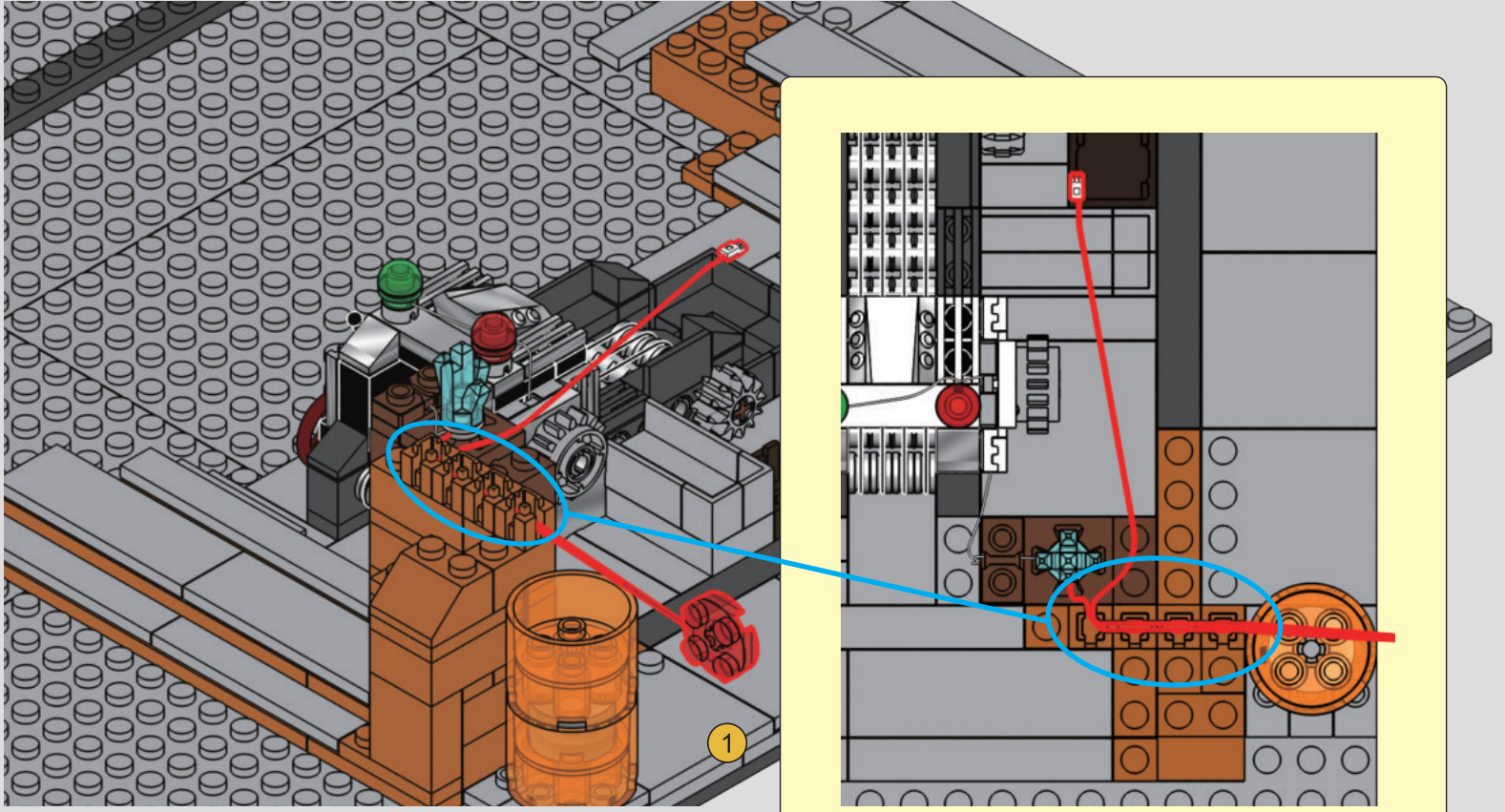

2

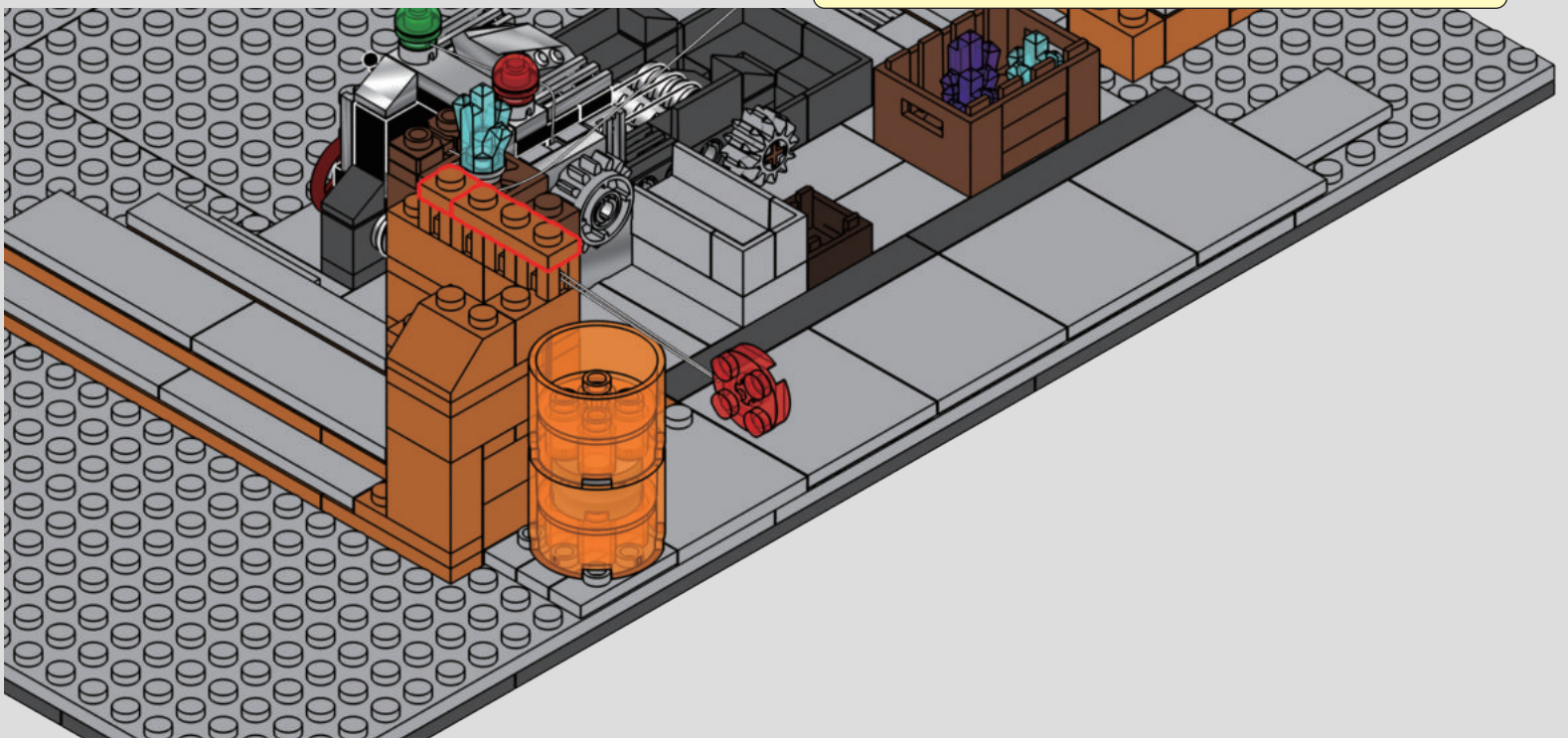

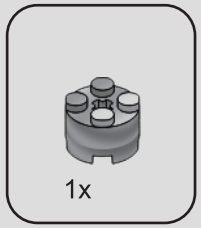

85

1

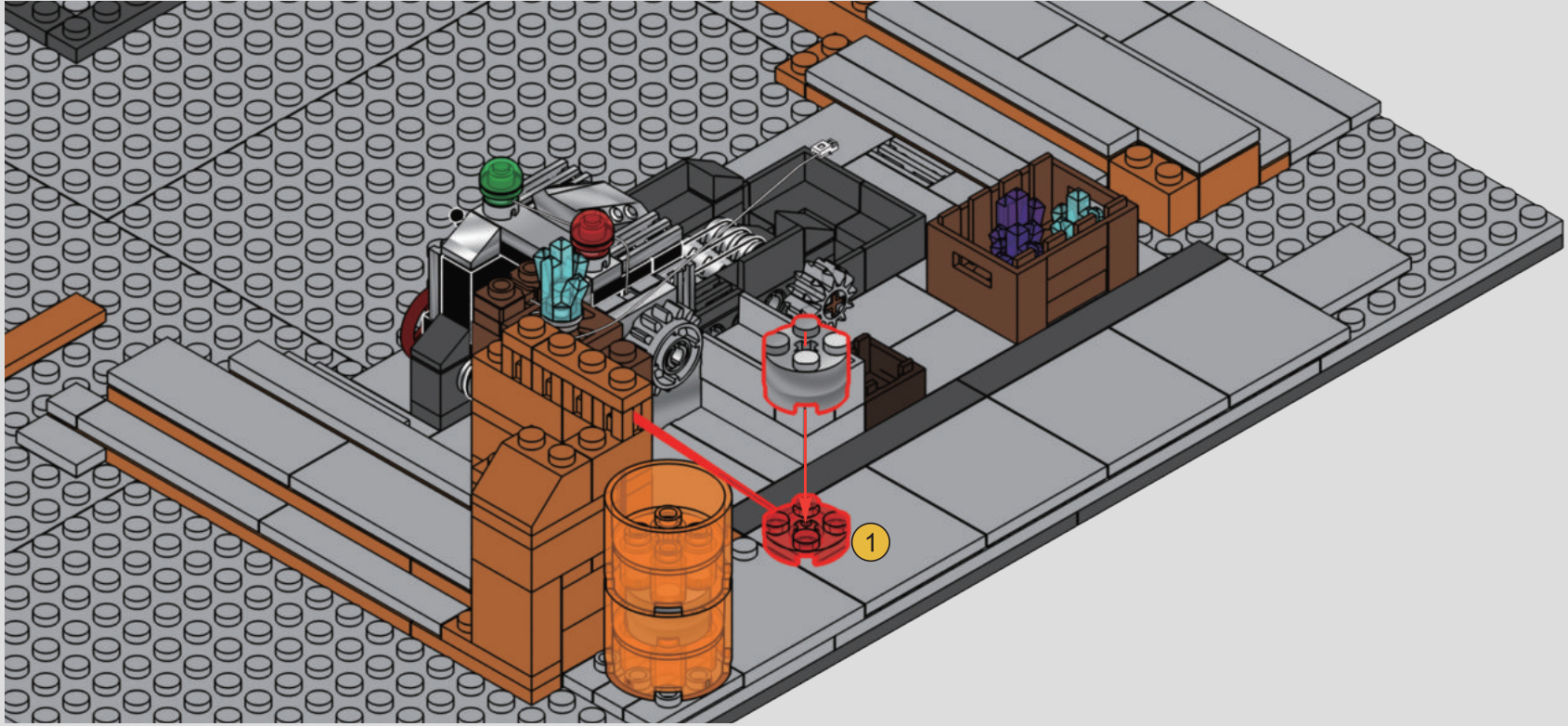

2

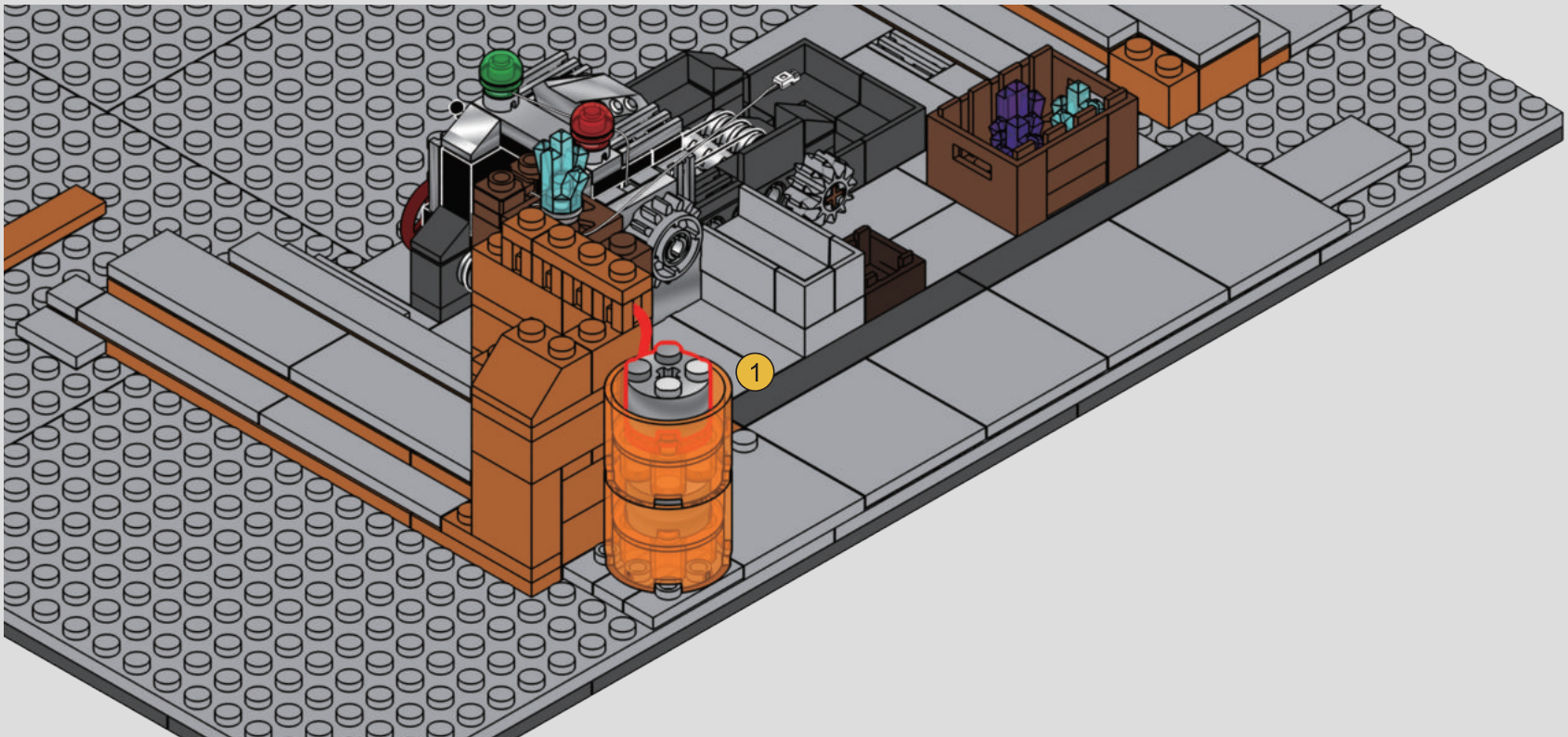

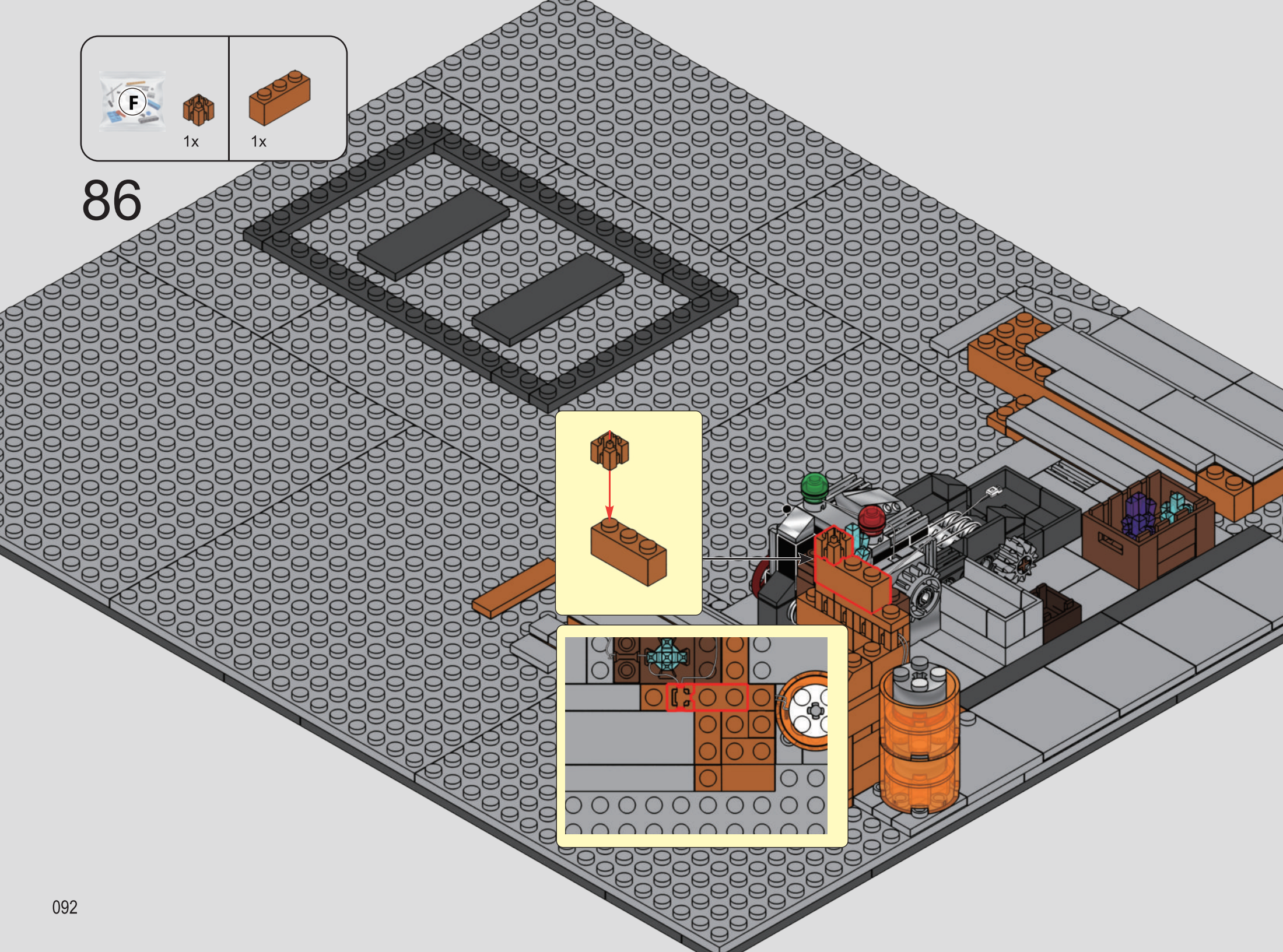
F
1x
1x
86

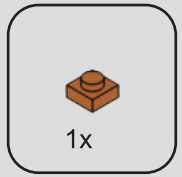

87

1

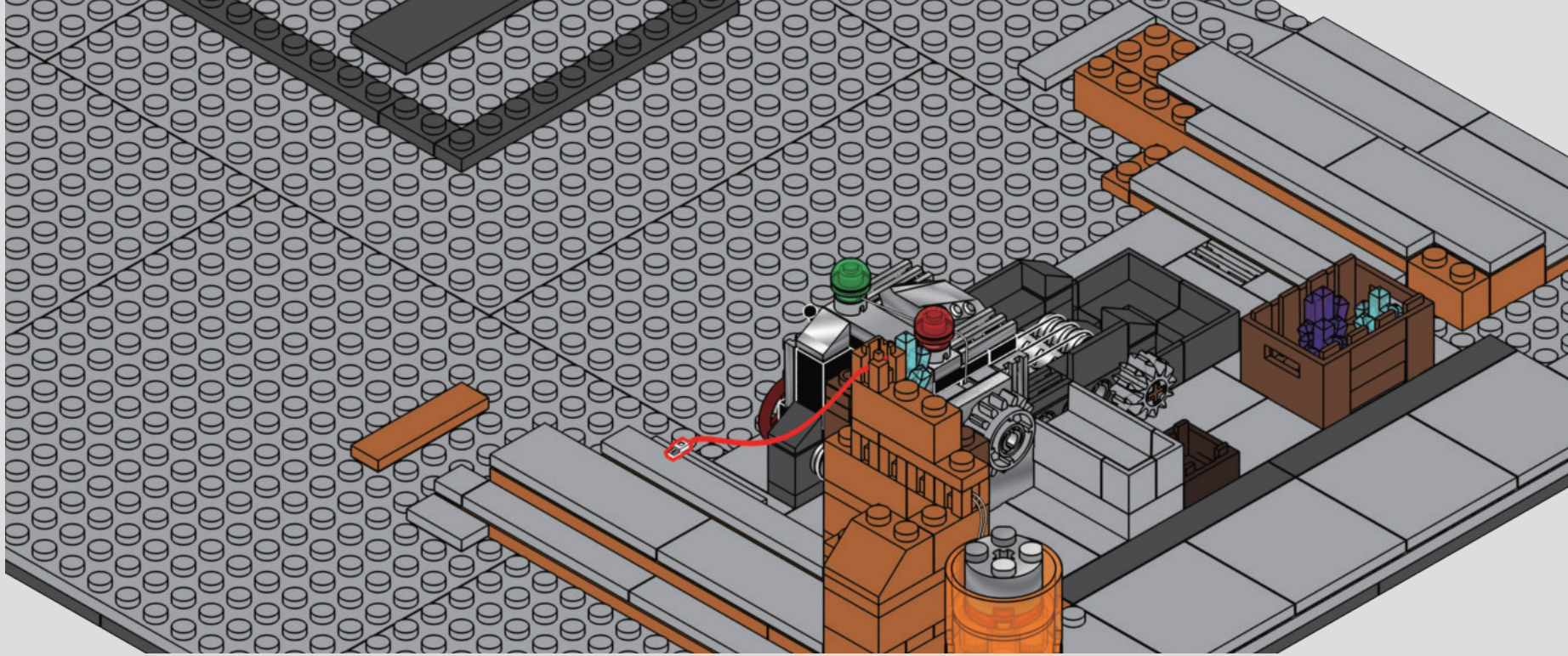

2

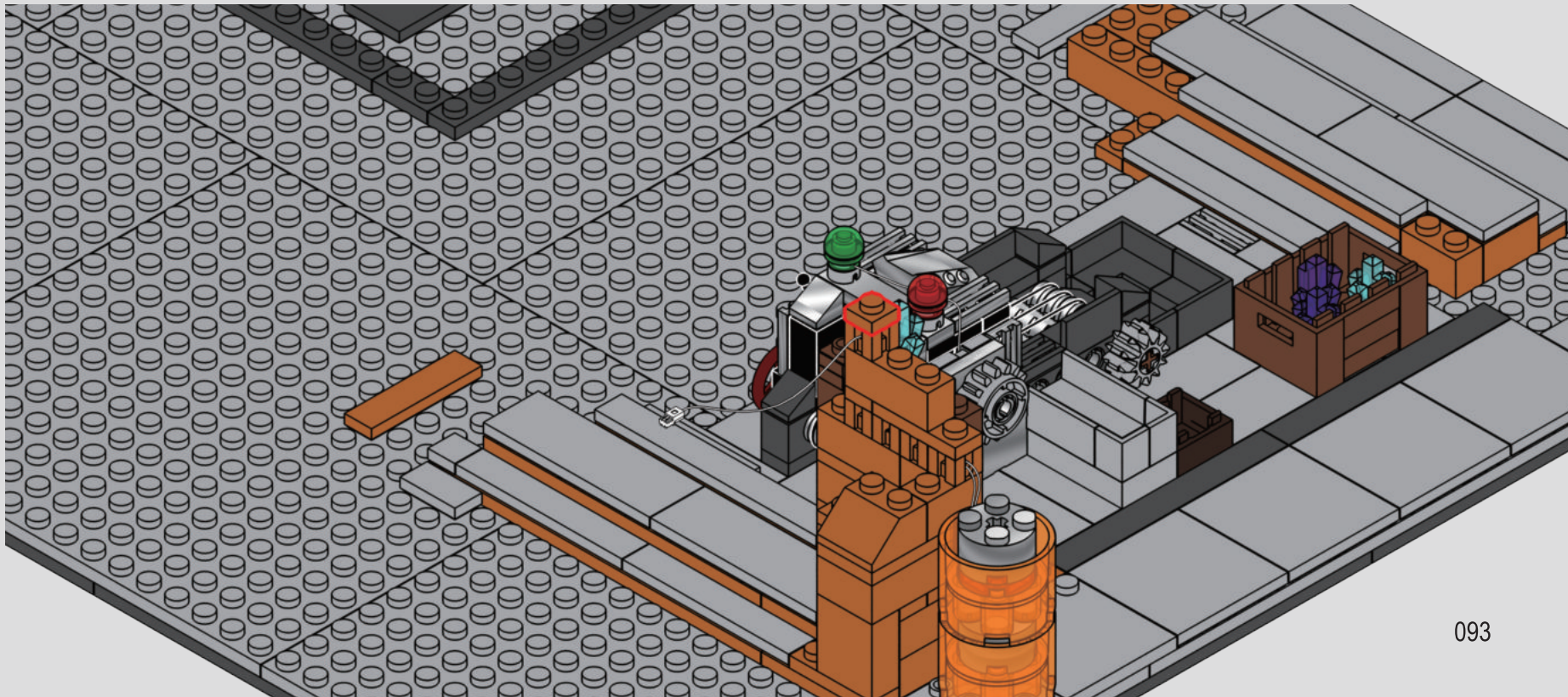

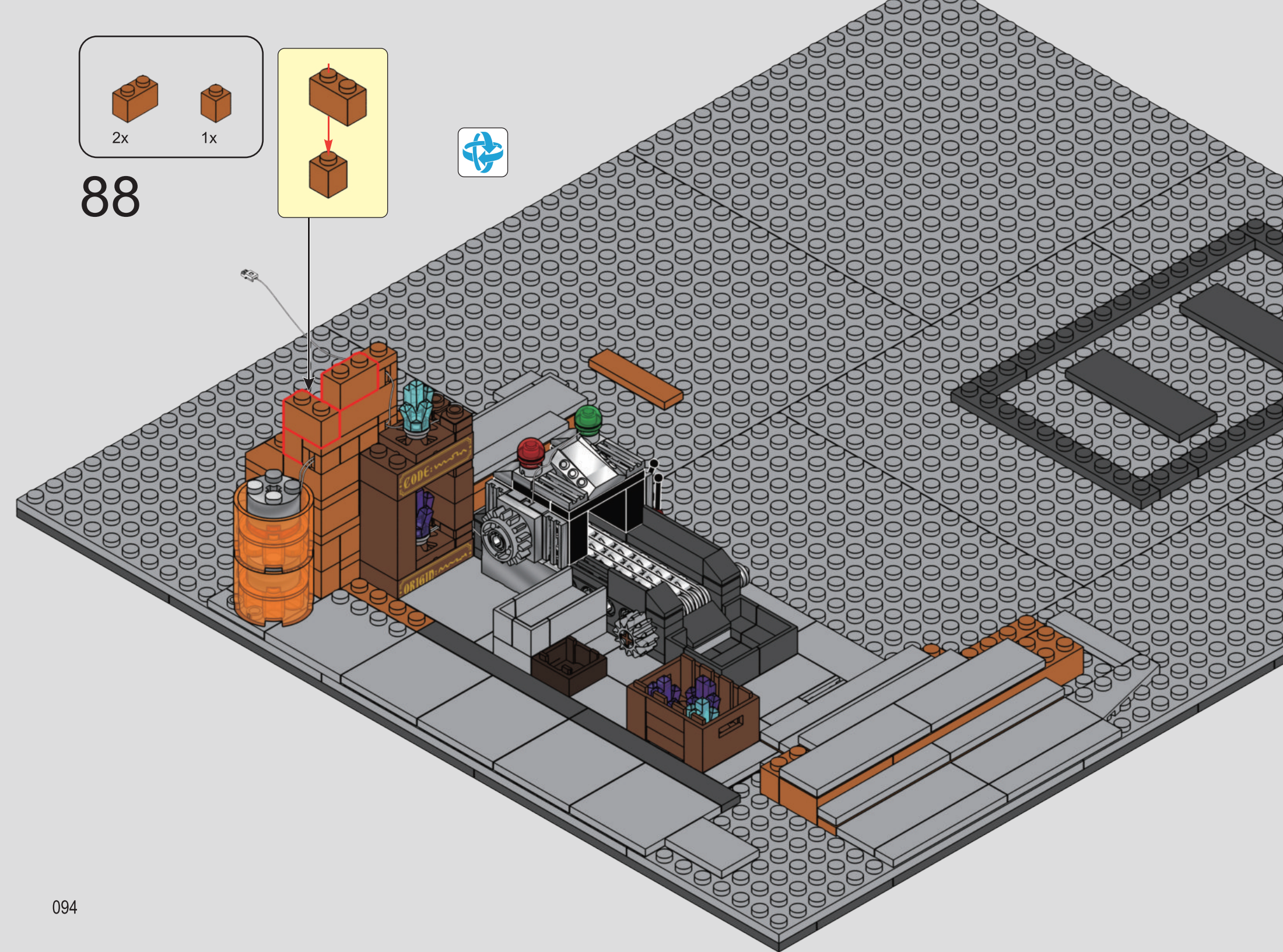
2x
1x
88
CODE:
ORIGIN:

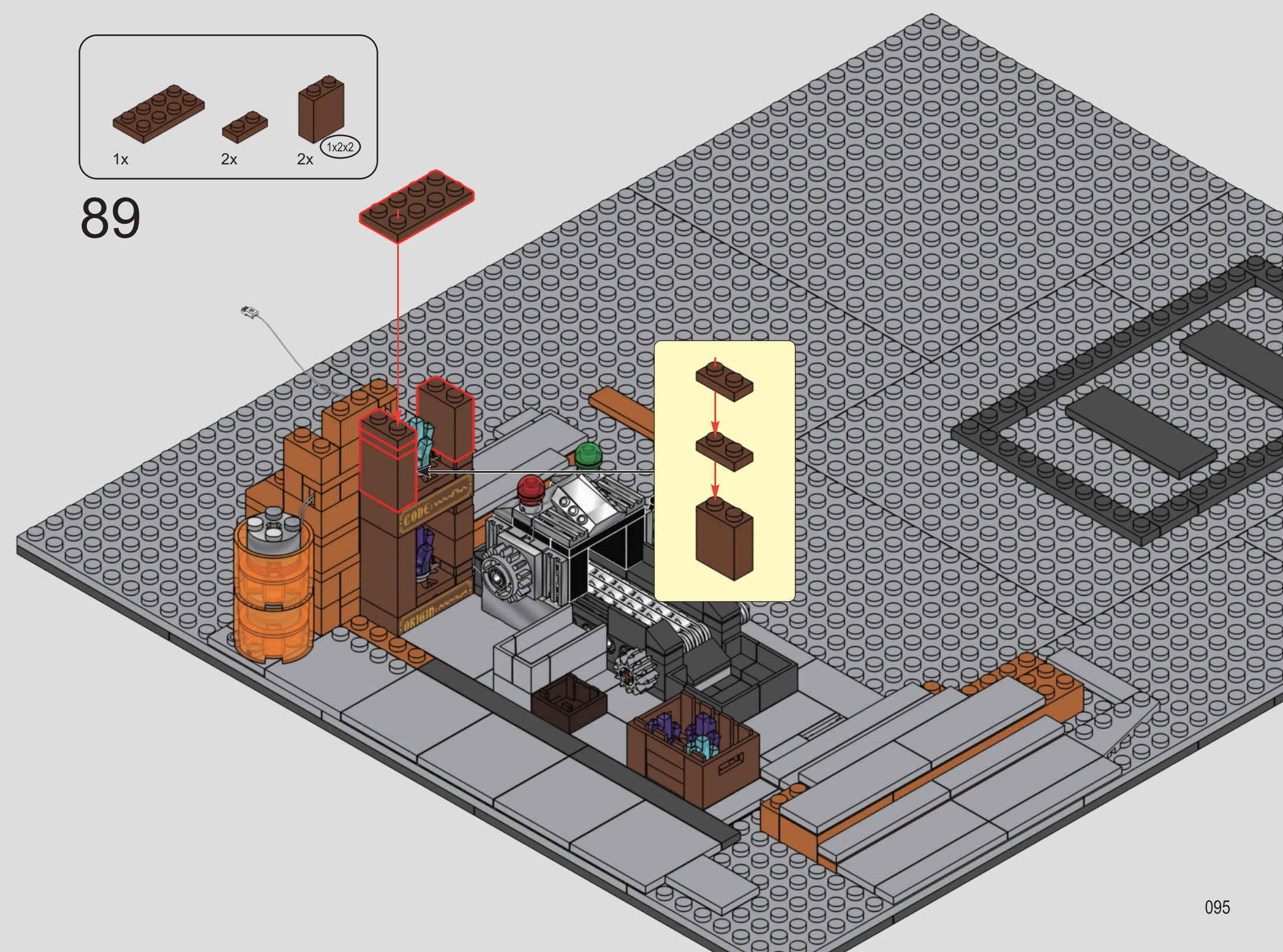
1x
2x
2x
1x2x2
89
095

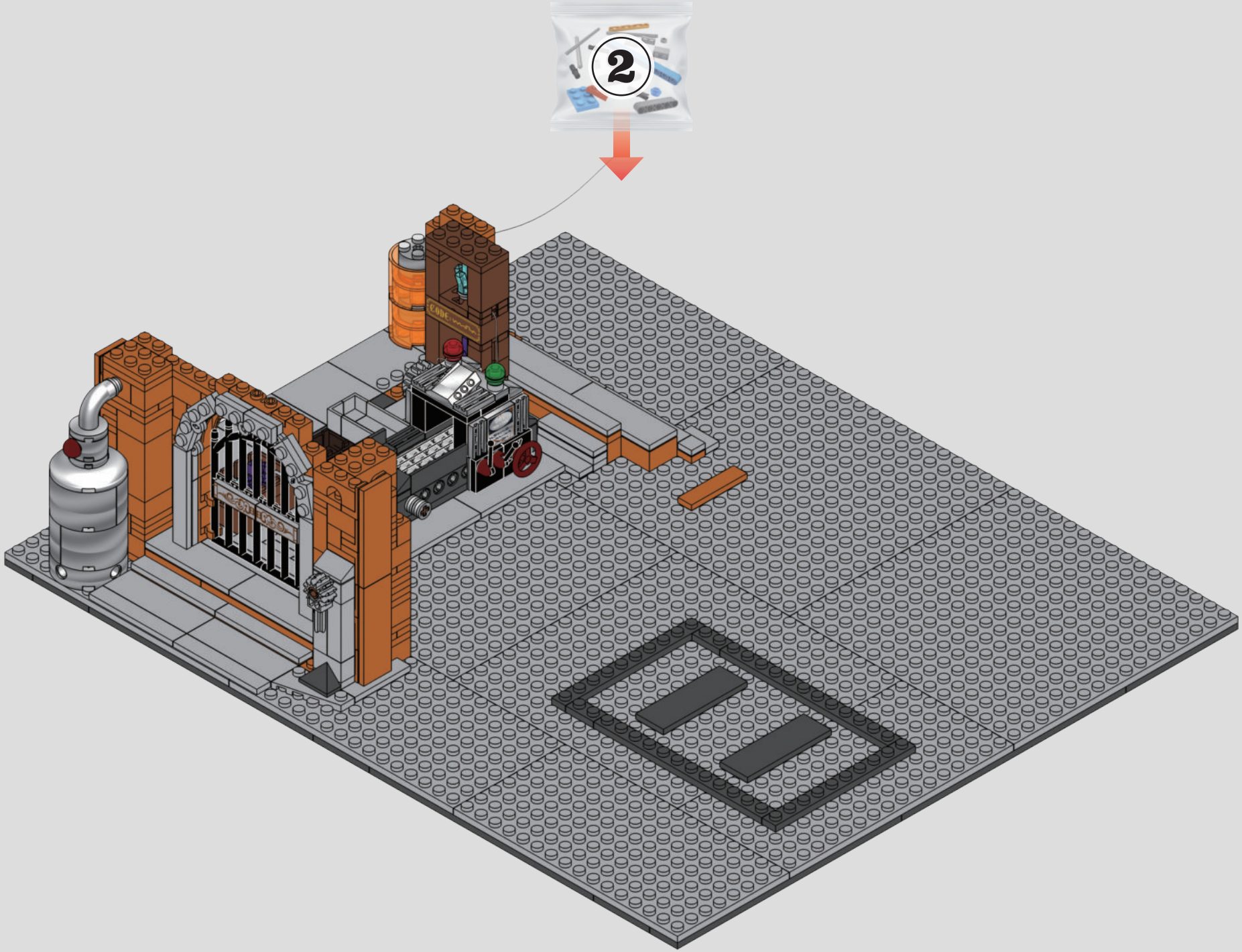
2

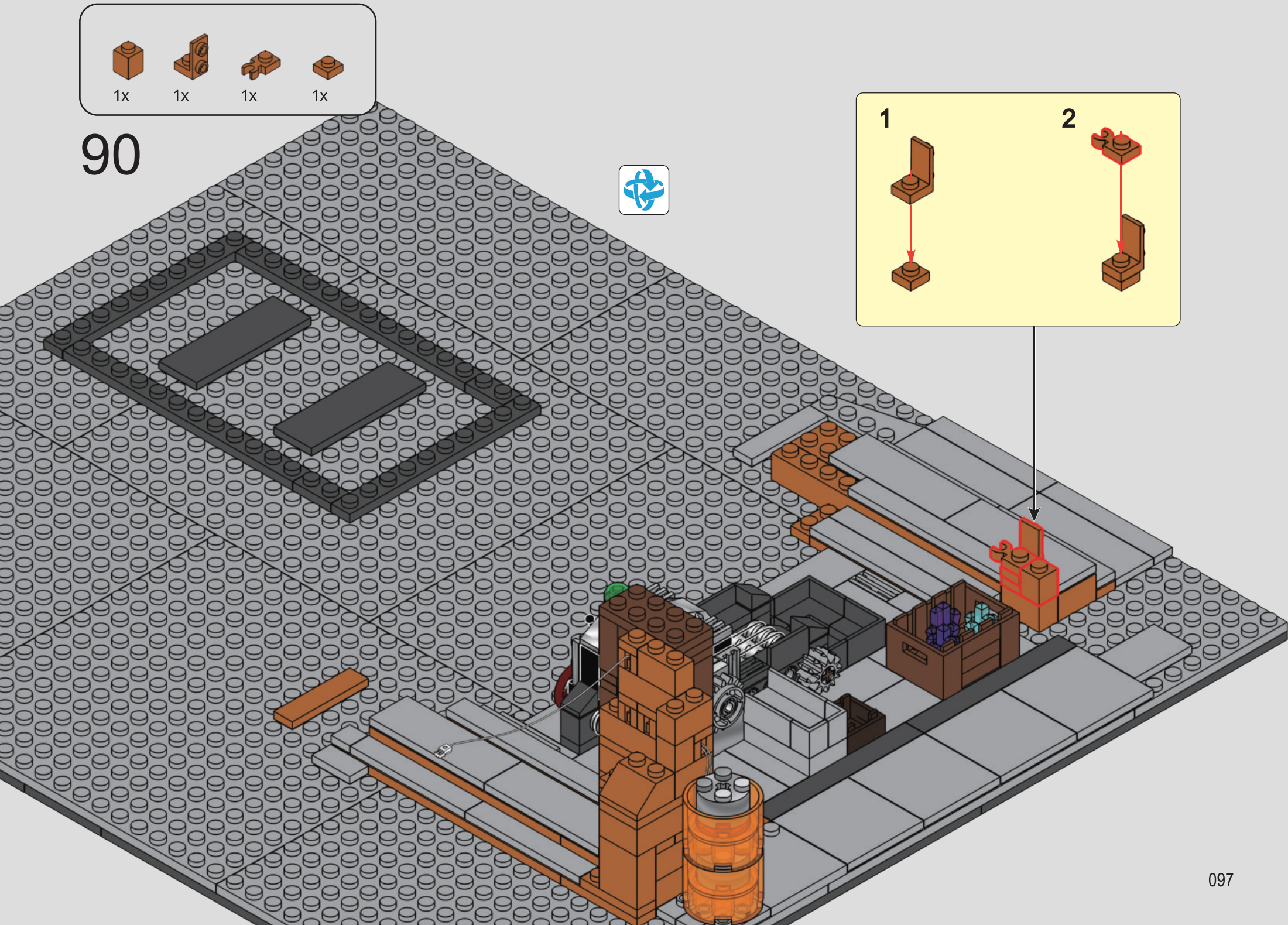
1x
1x
1x
1x
90
1
2

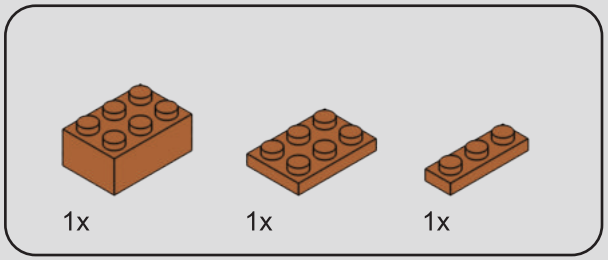

91

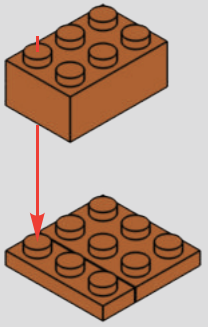

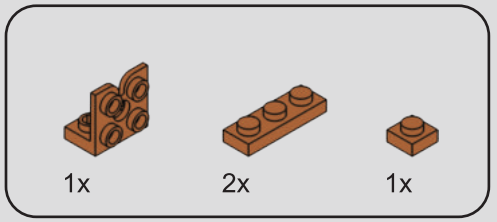

92

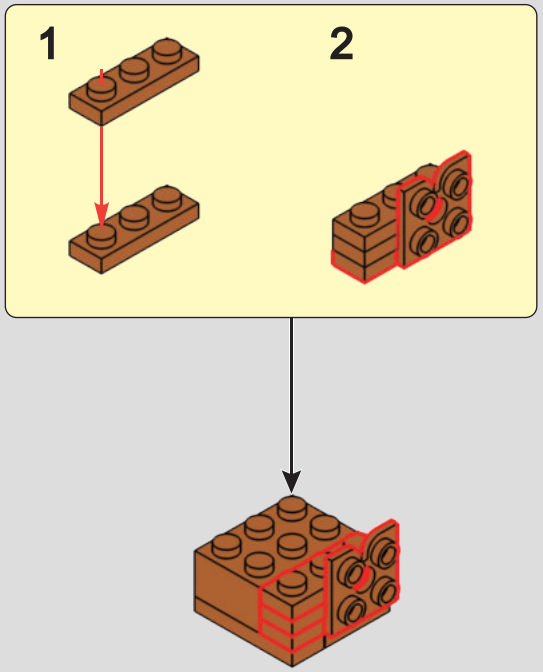

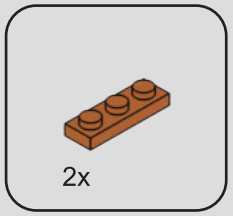

93

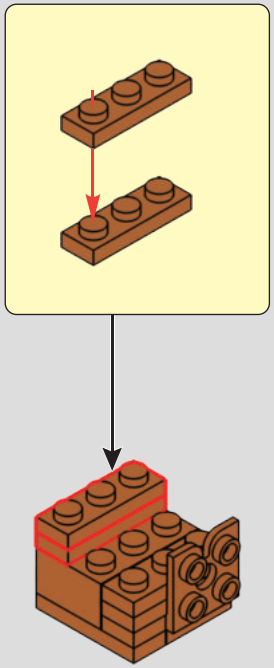

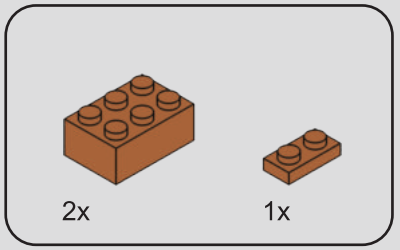

94

1

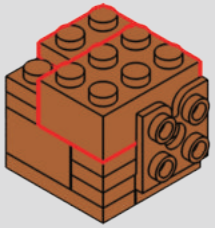

2

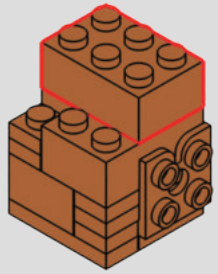

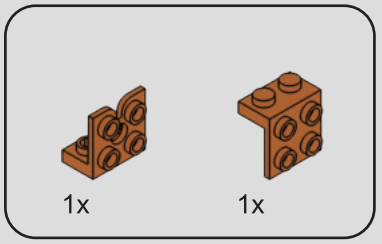

95

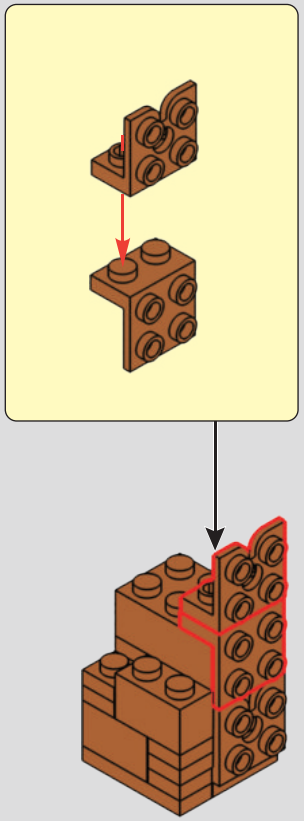

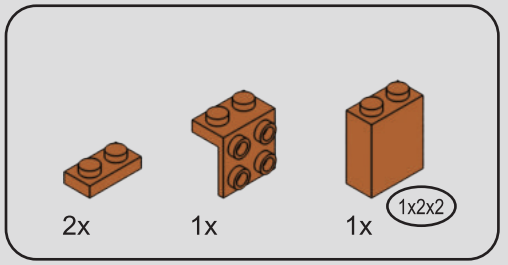

96

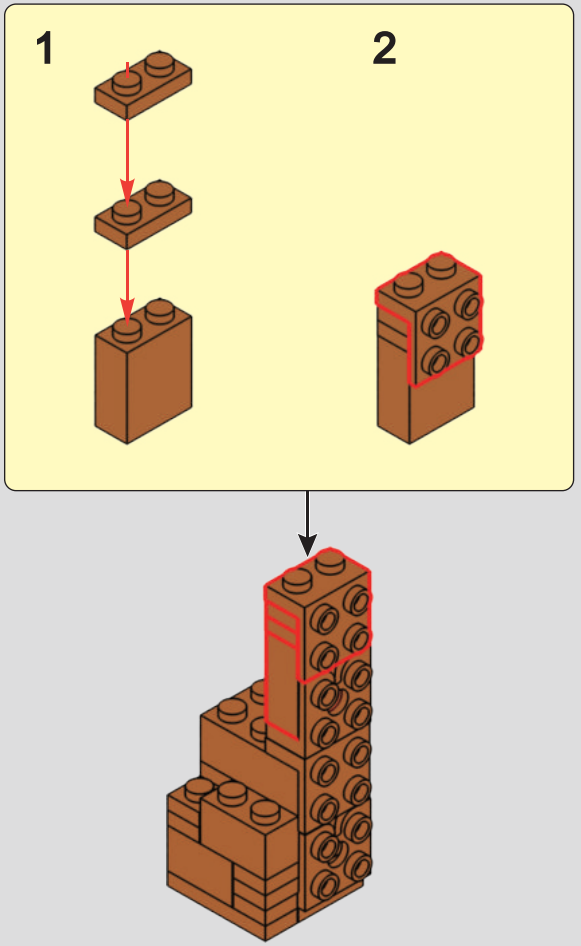

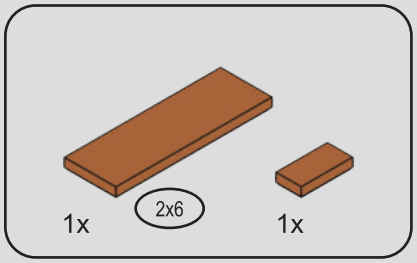

97

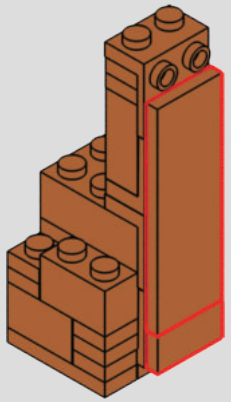

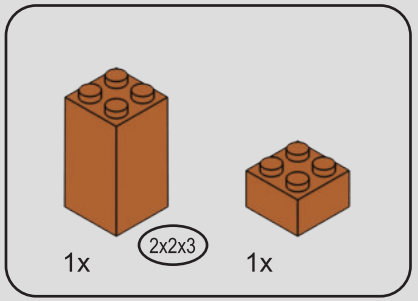

98

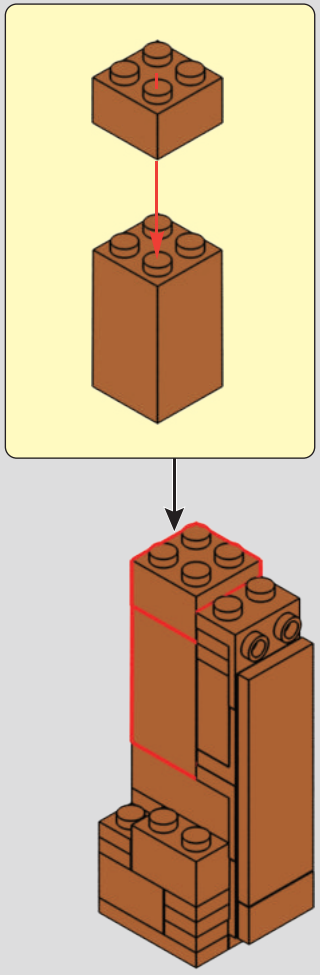

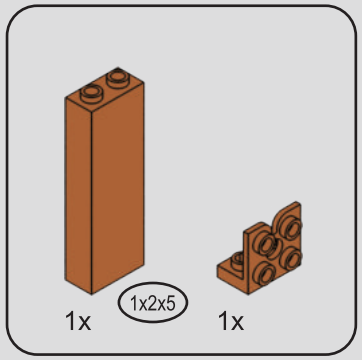

99

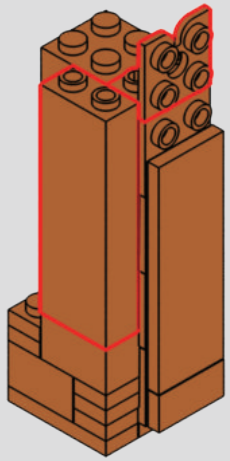

100

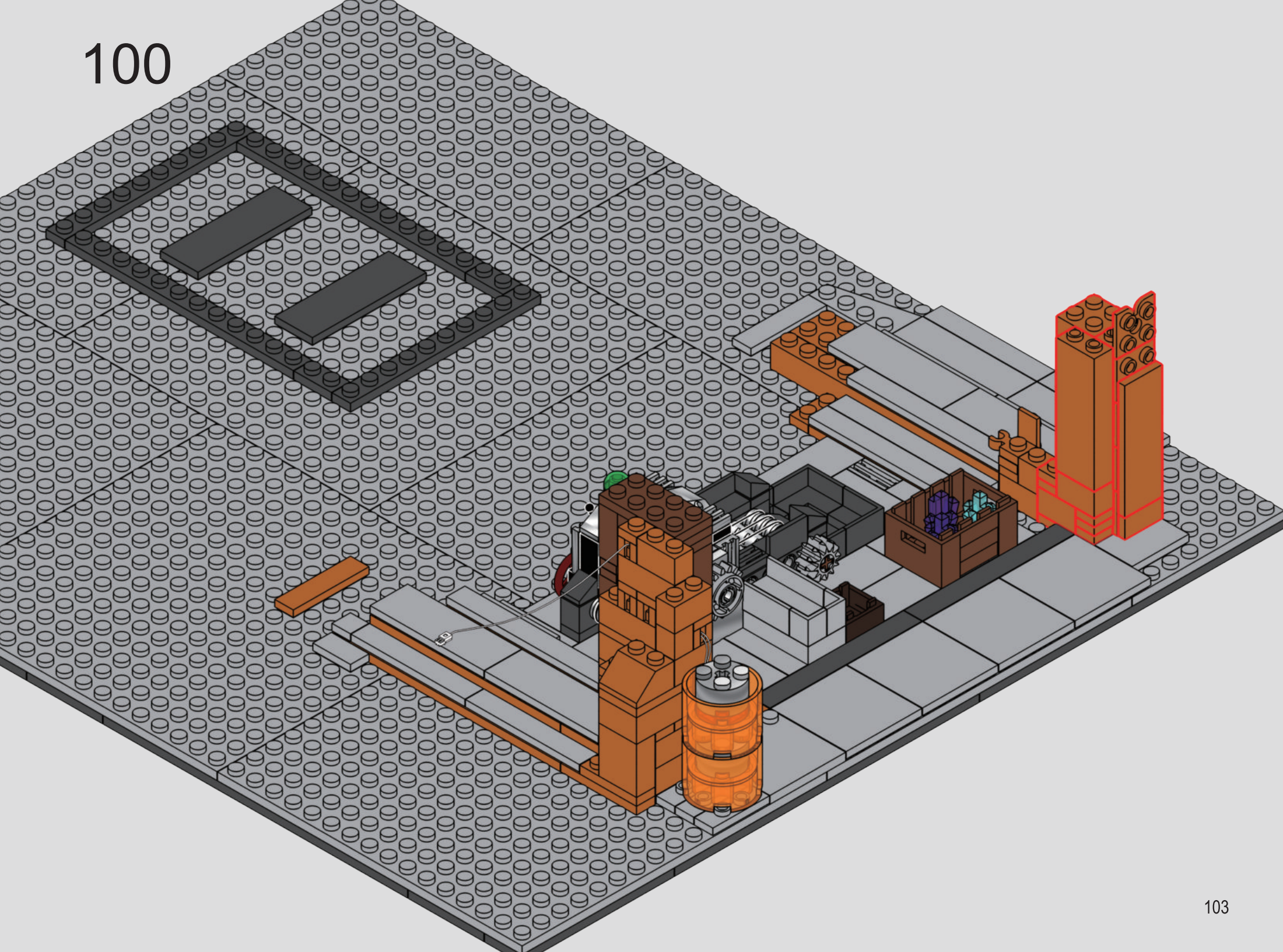

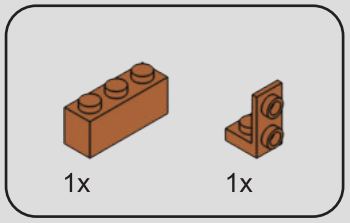

101

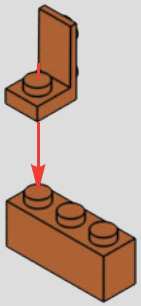

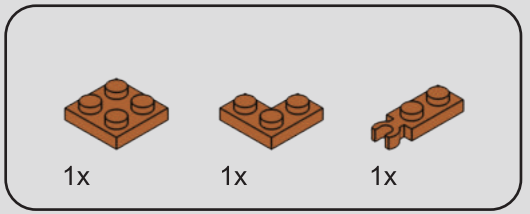

102

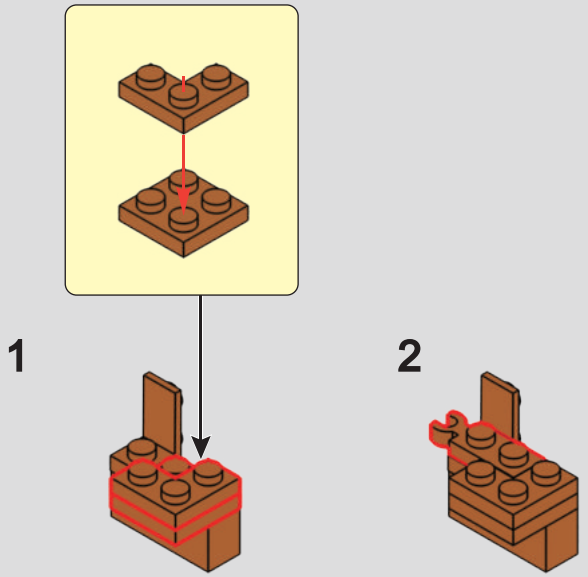

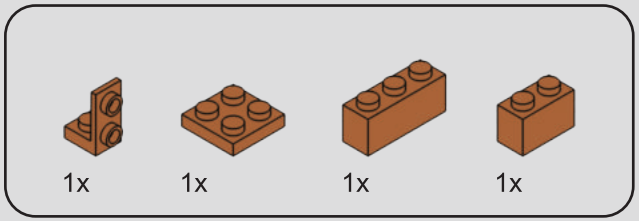

103

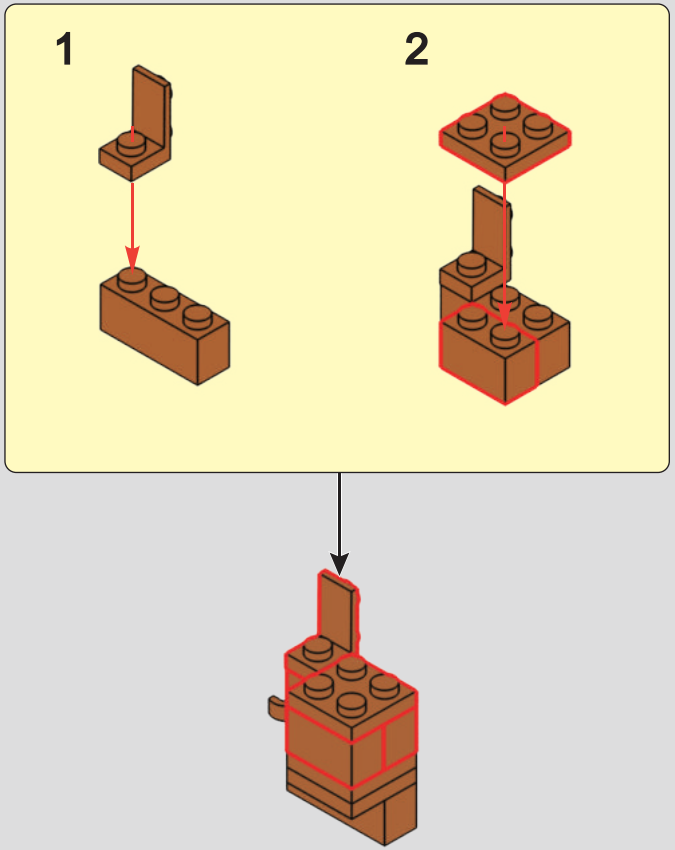

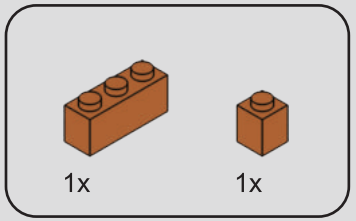

104

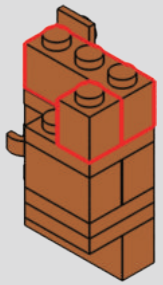

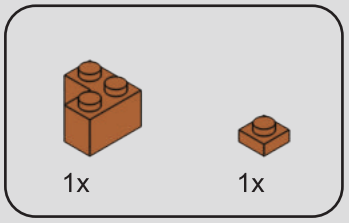

105

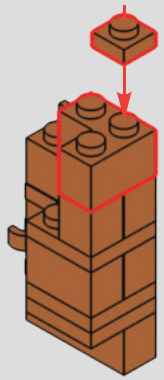

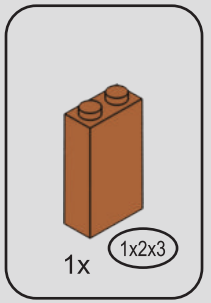

106

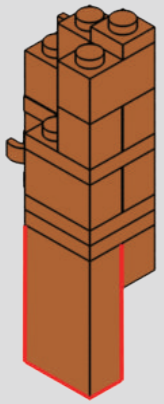

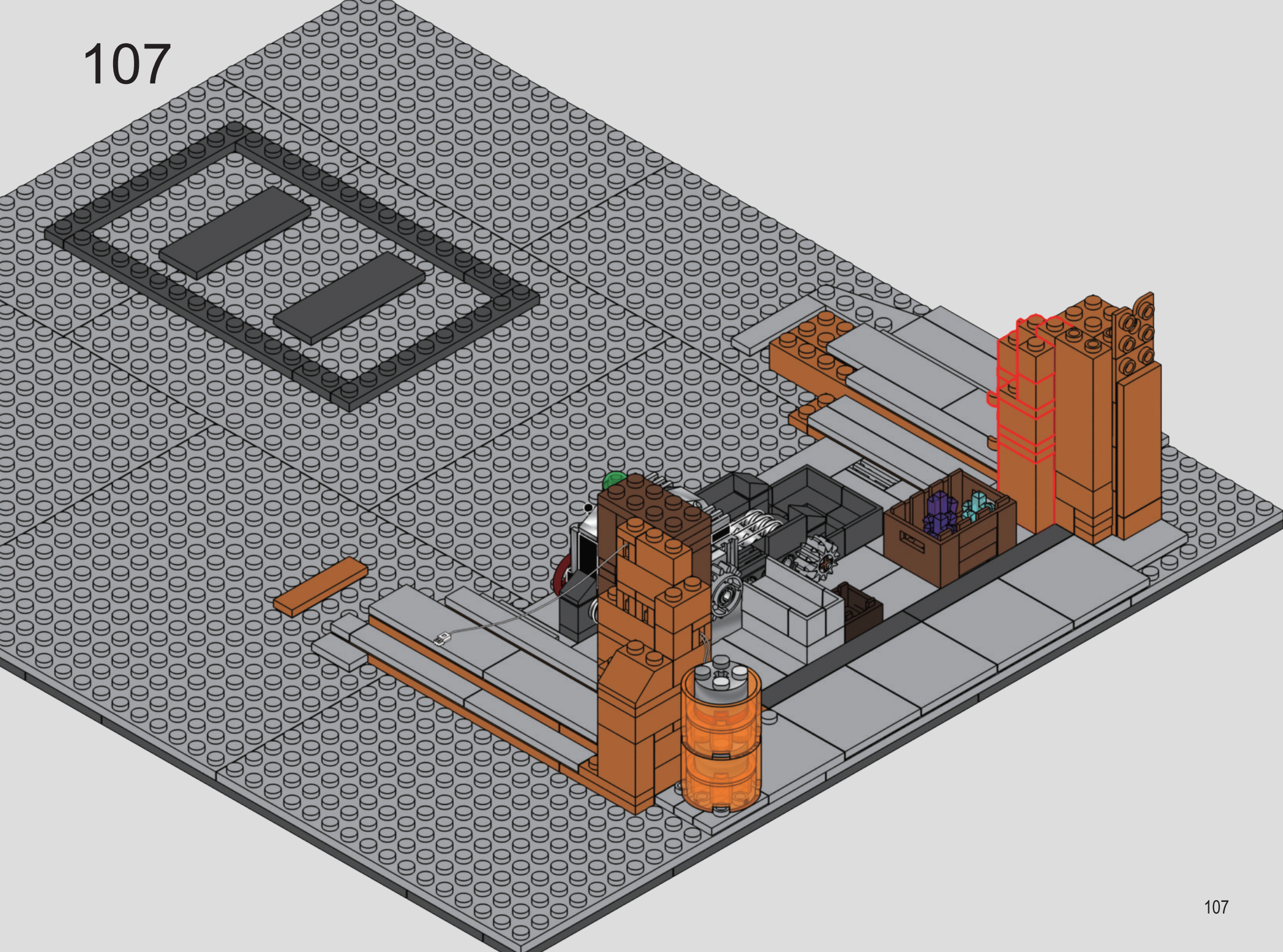

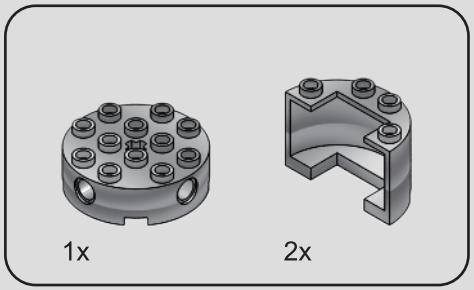

108

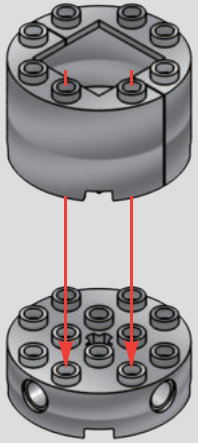

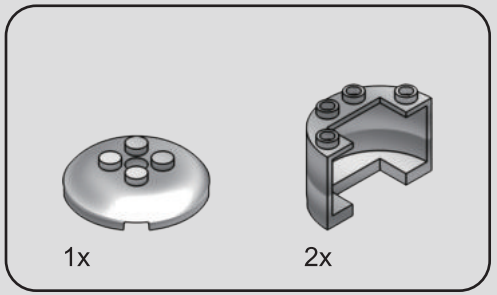

109

1

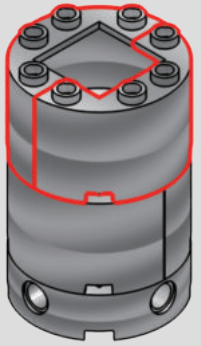

2

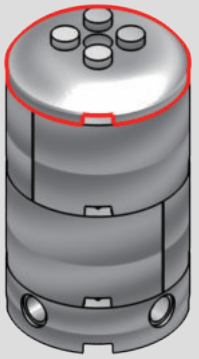

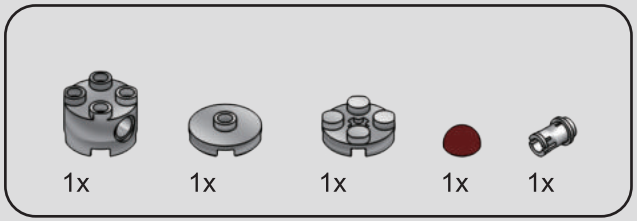

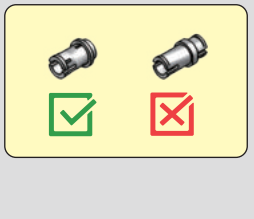

110

1

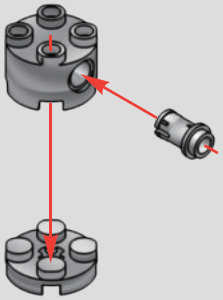

2



111

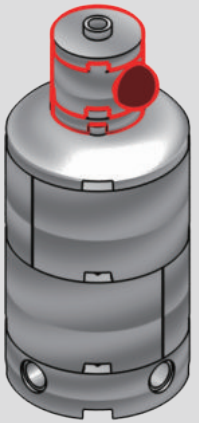

112

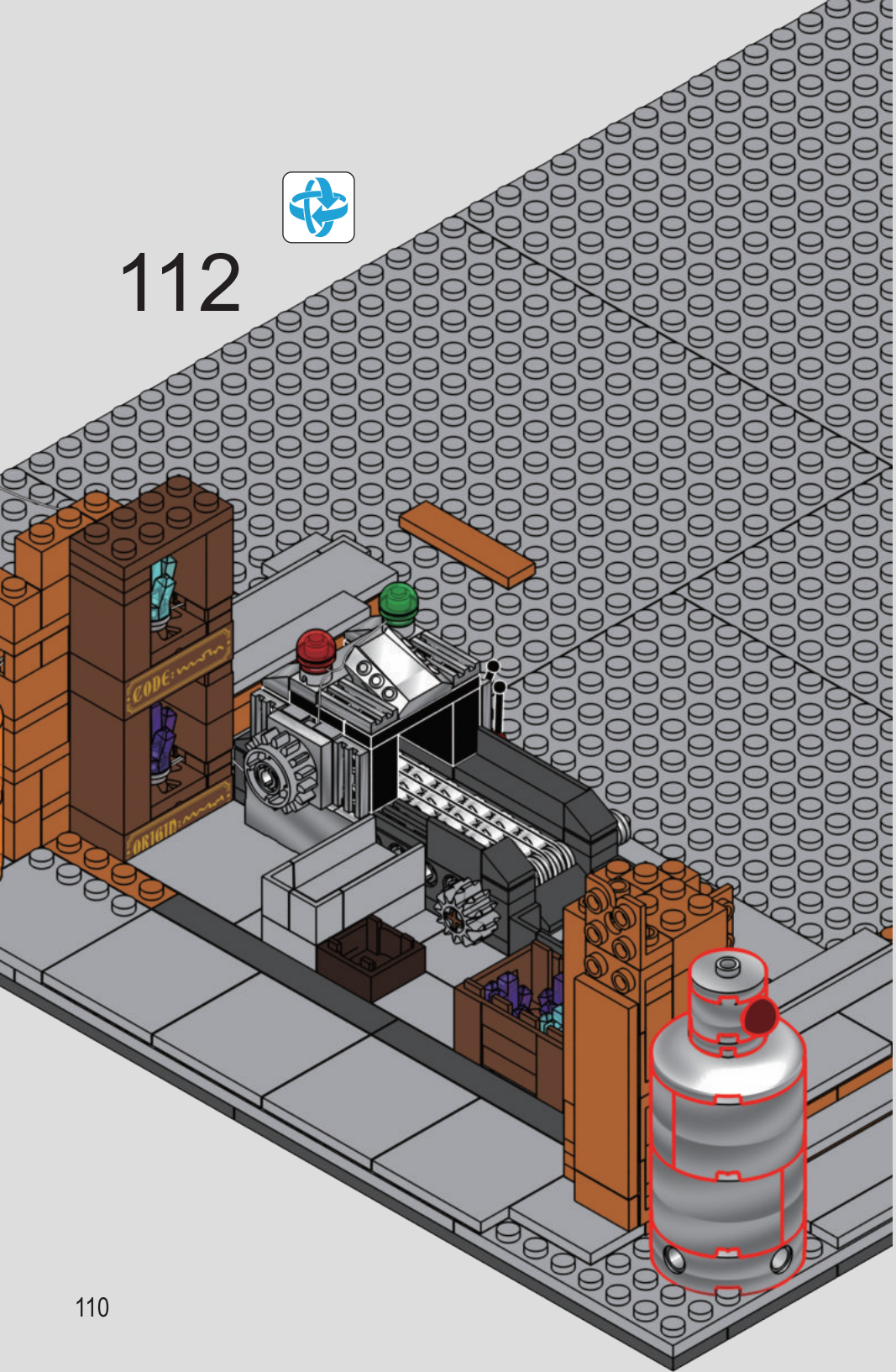

113

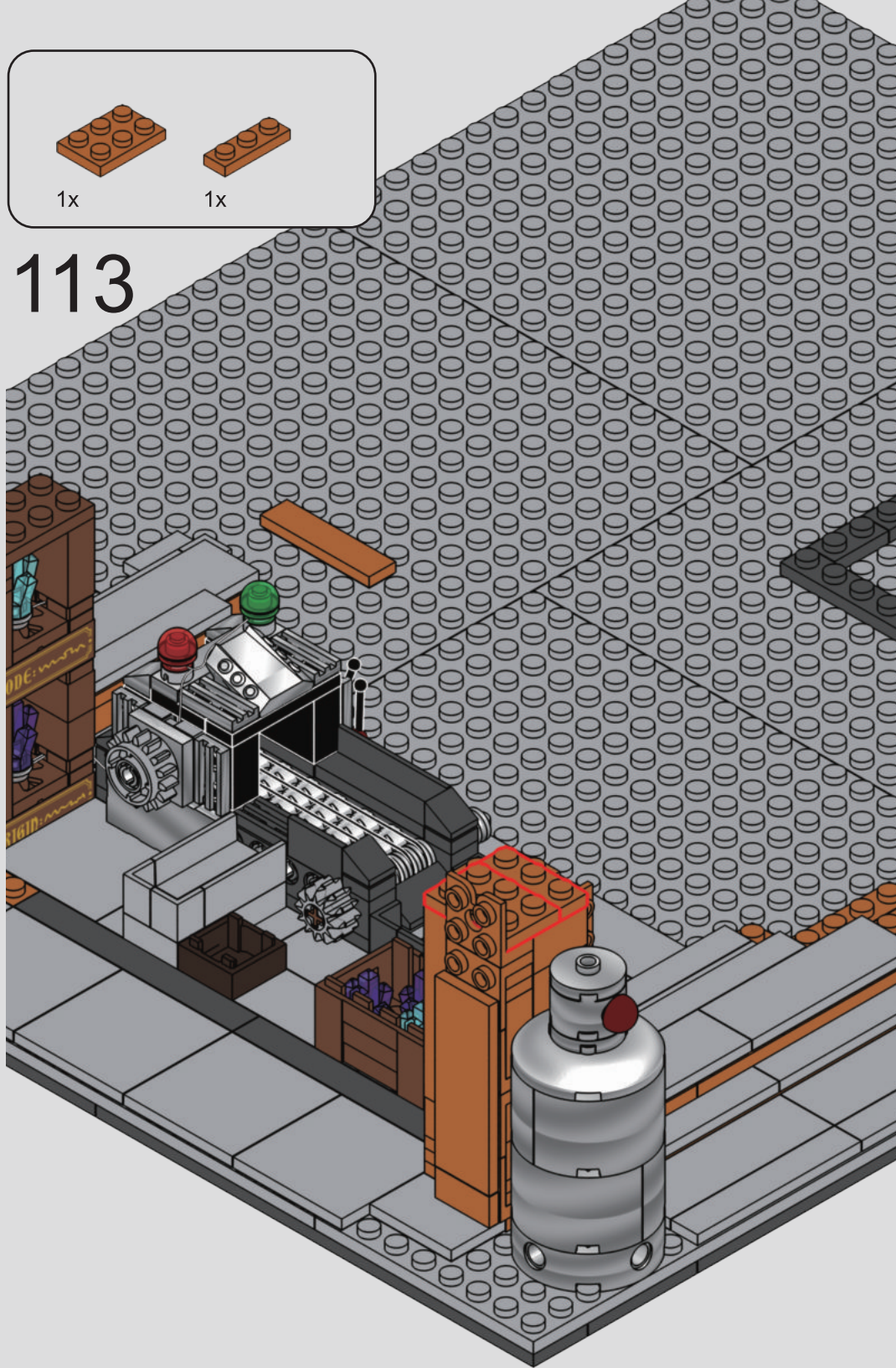

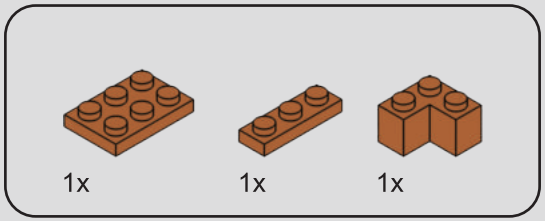

114

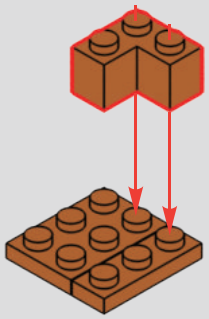

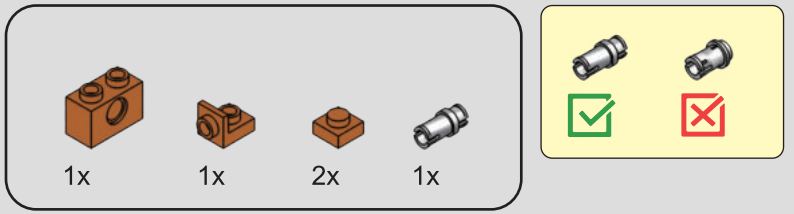

115

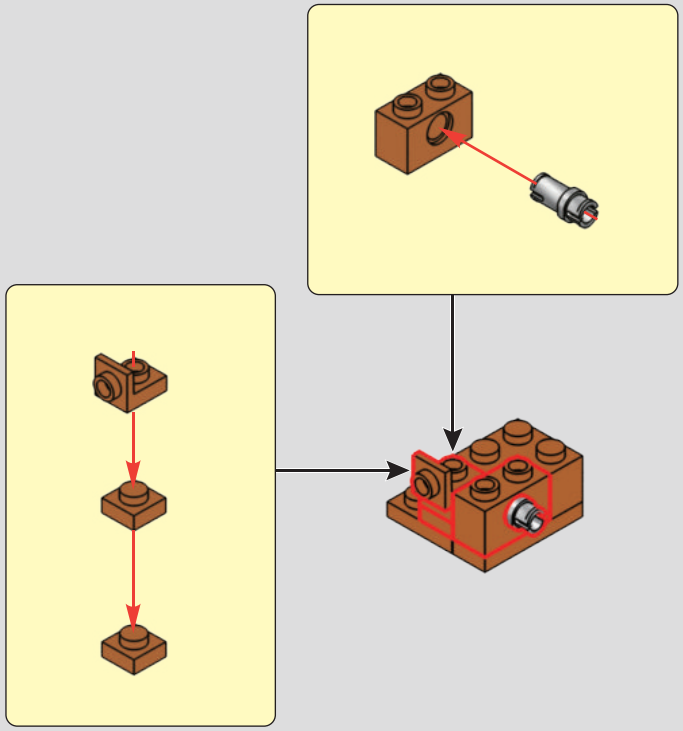

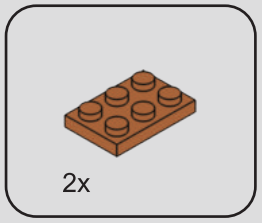

116

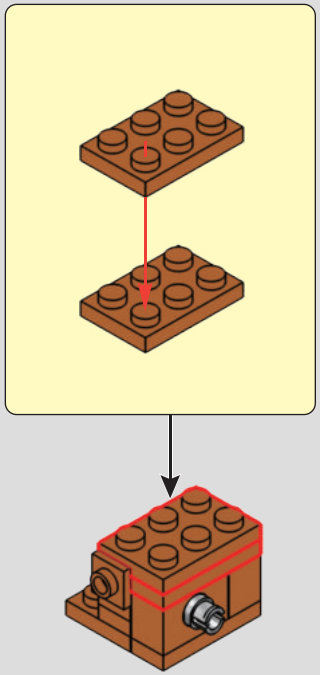

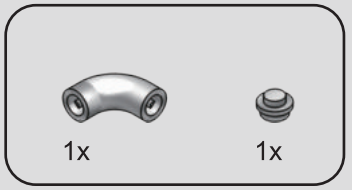

117

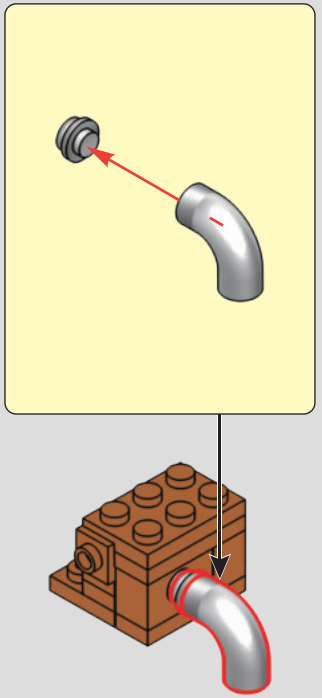

118

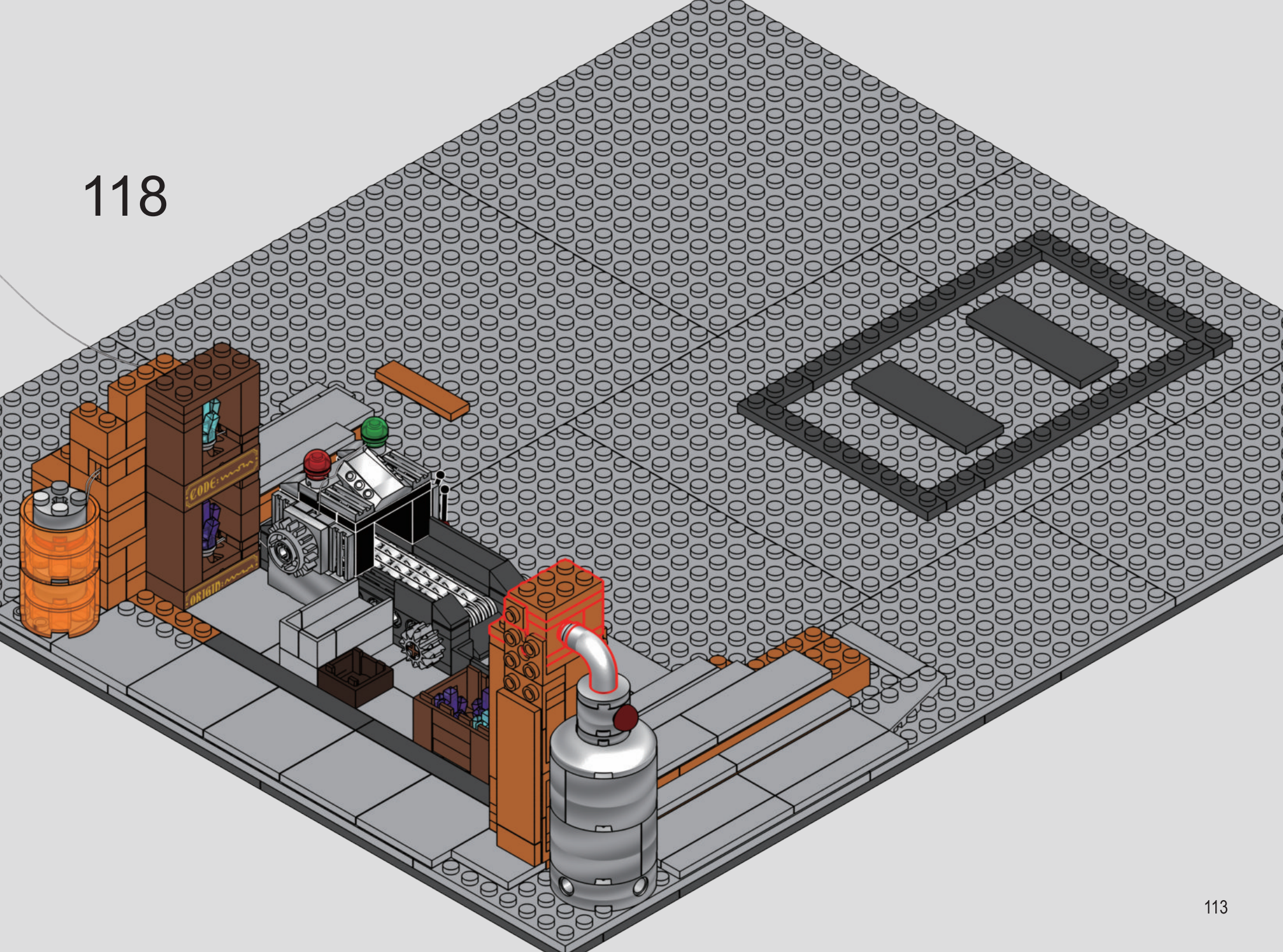

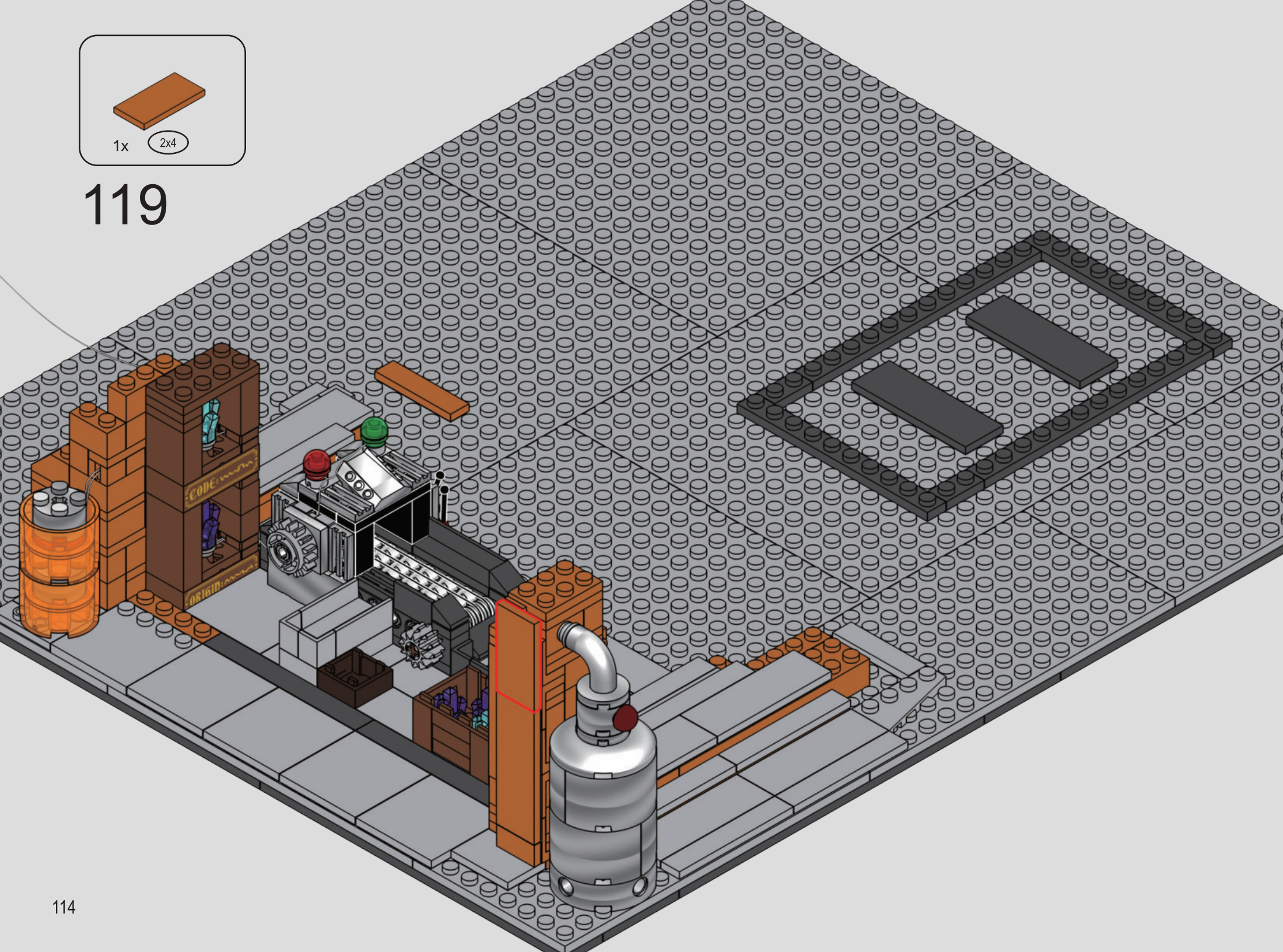
1x
2x4
119

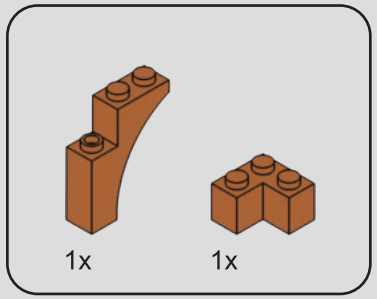

120

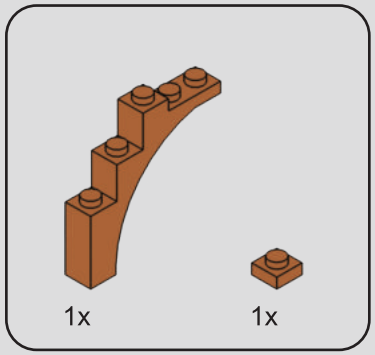

121

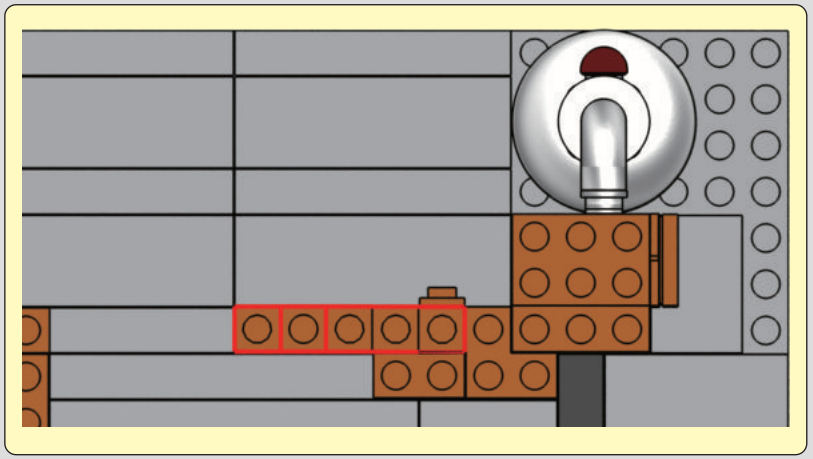

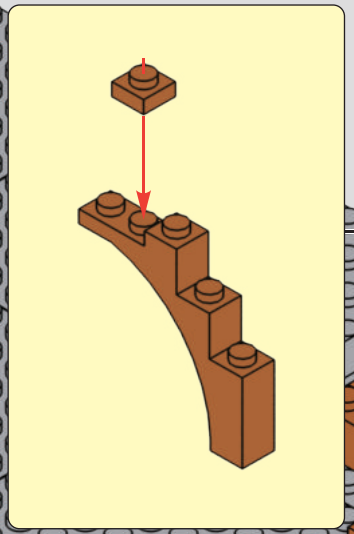

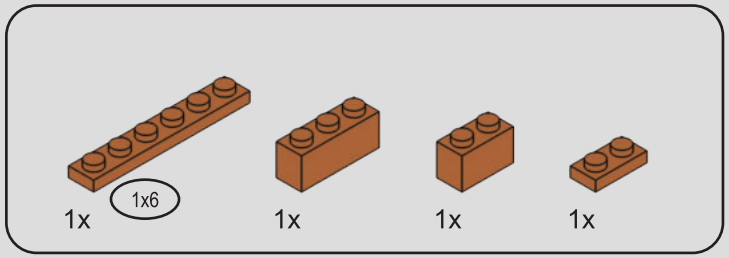

122

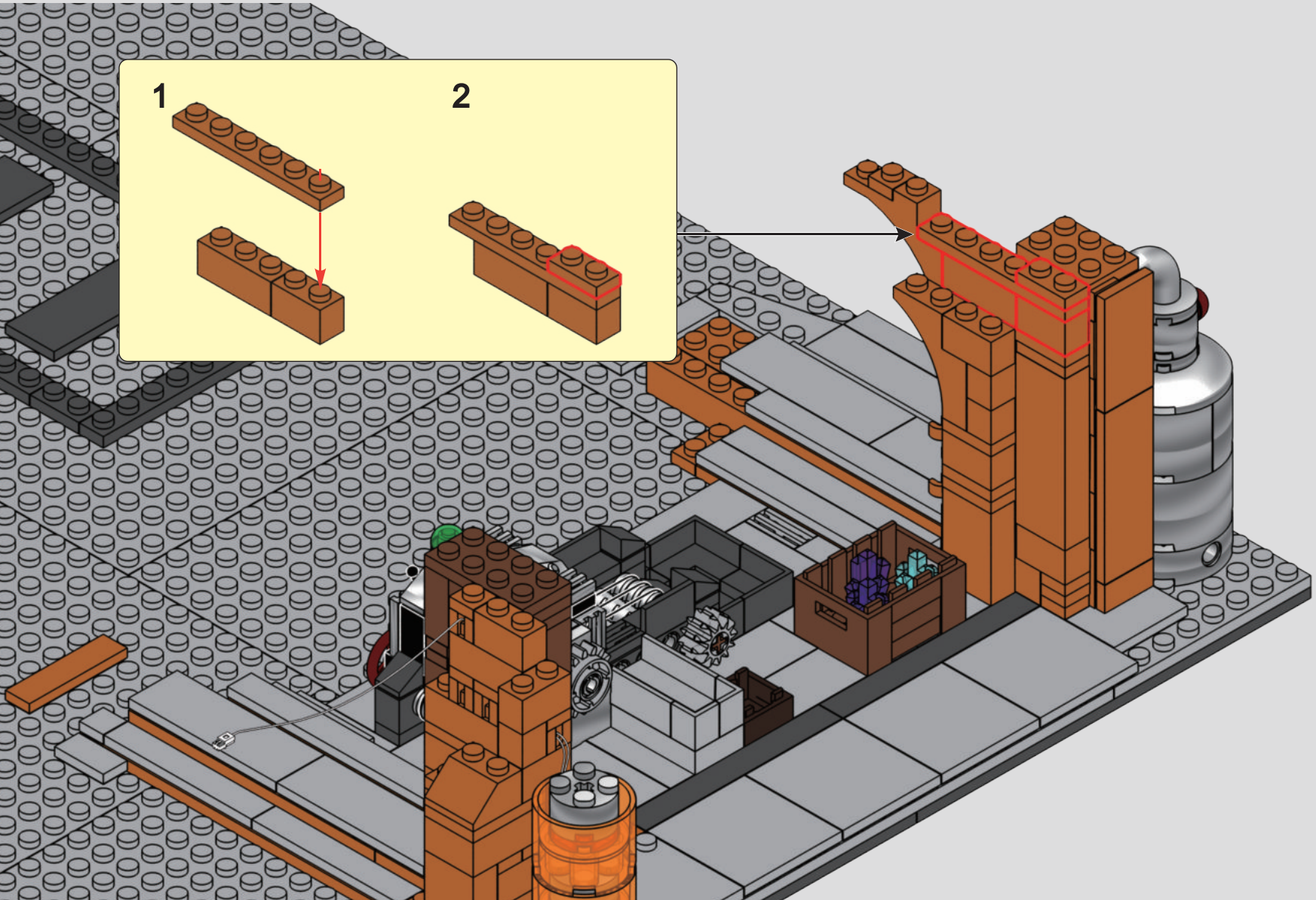

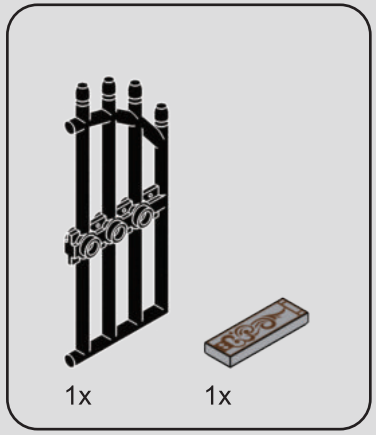

123

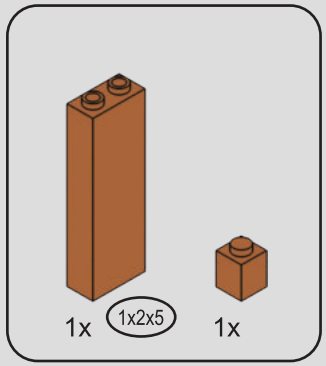

124

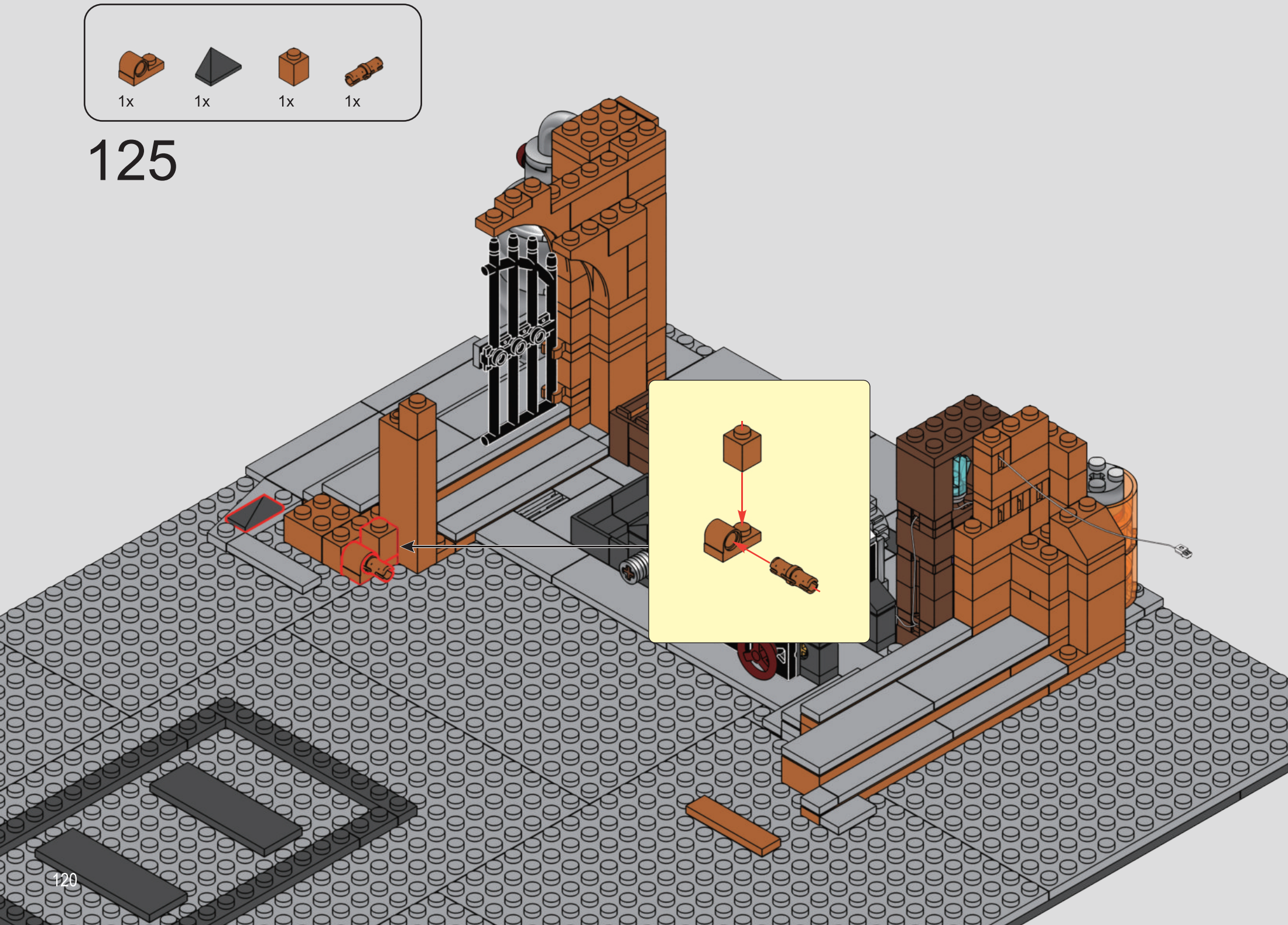
1x
1x
1x
1x
125

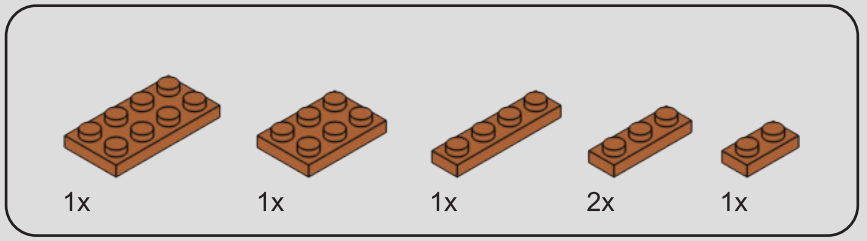

126

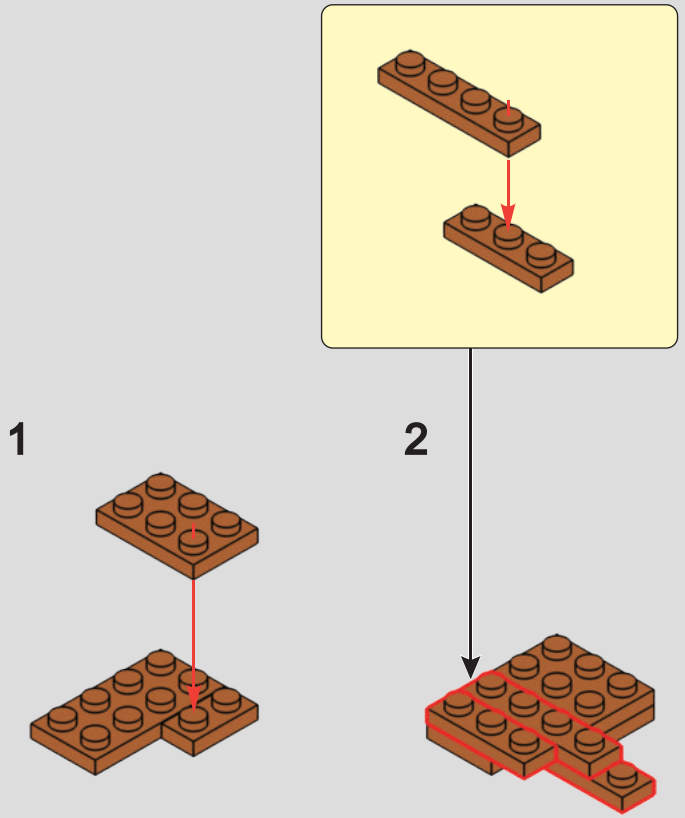

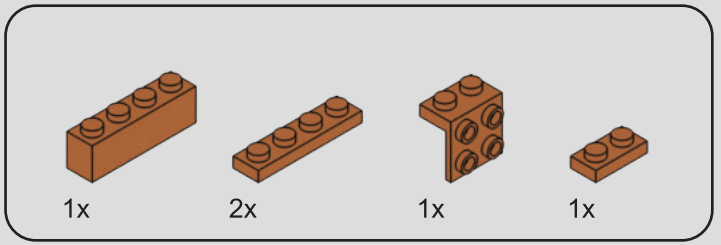

127

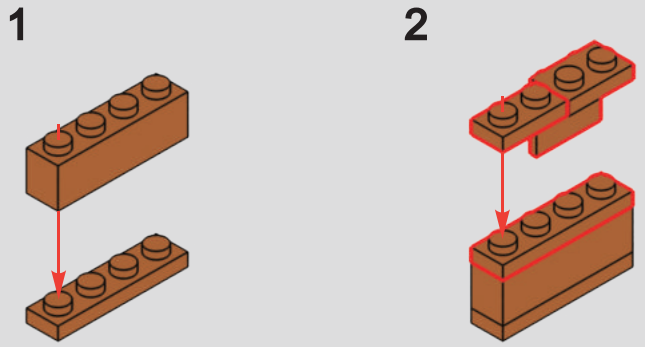

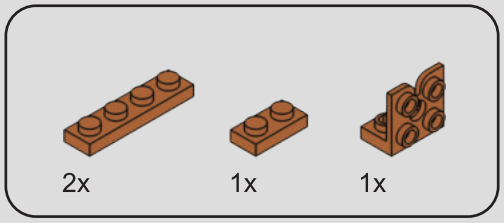

128

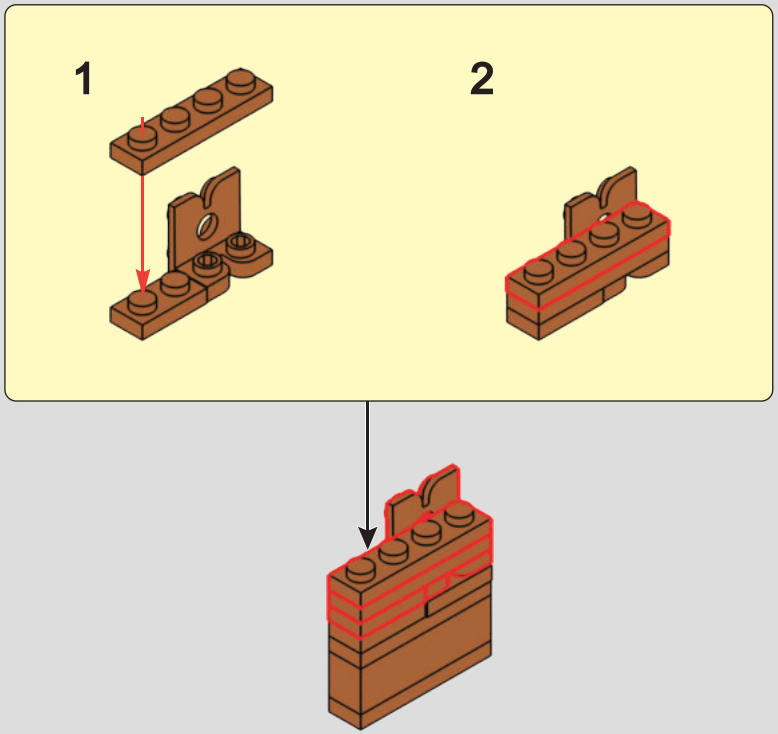

129

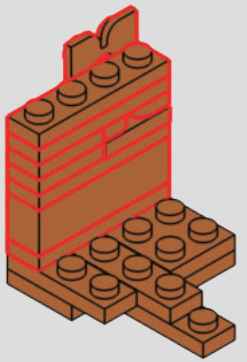

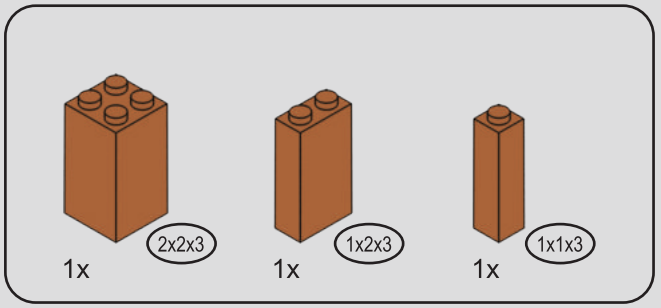

130

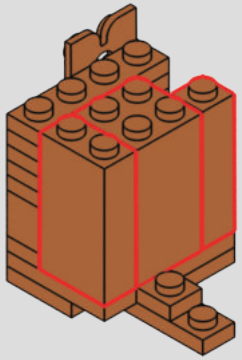

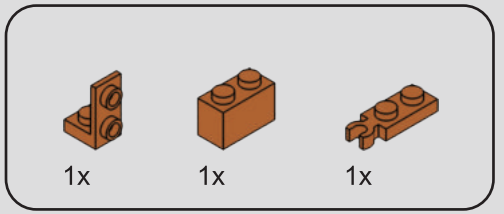

131

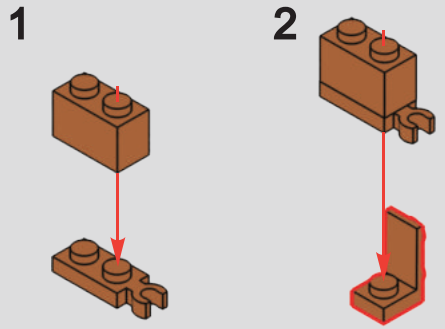

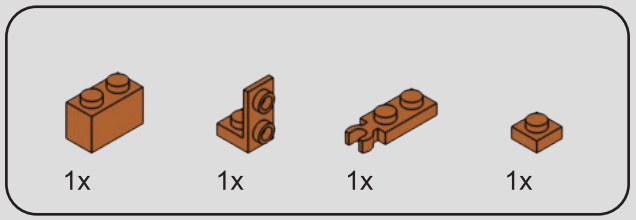

132

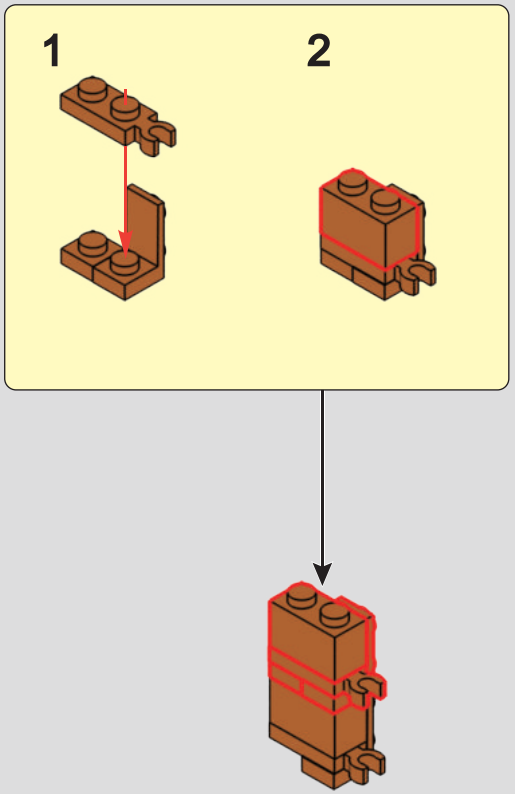

133

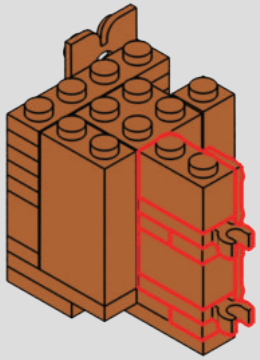

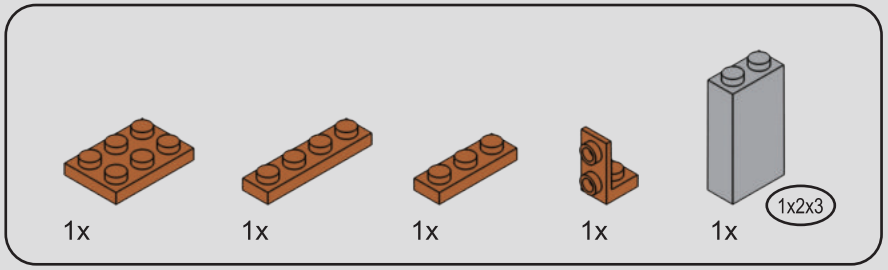

134

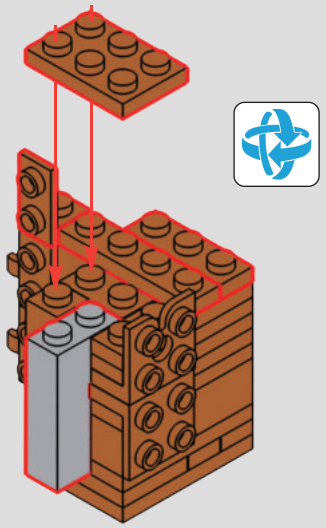

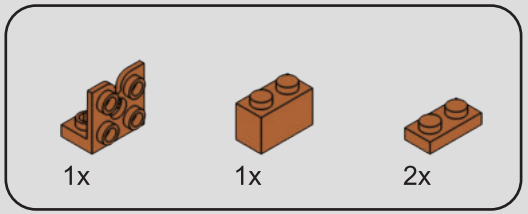

135

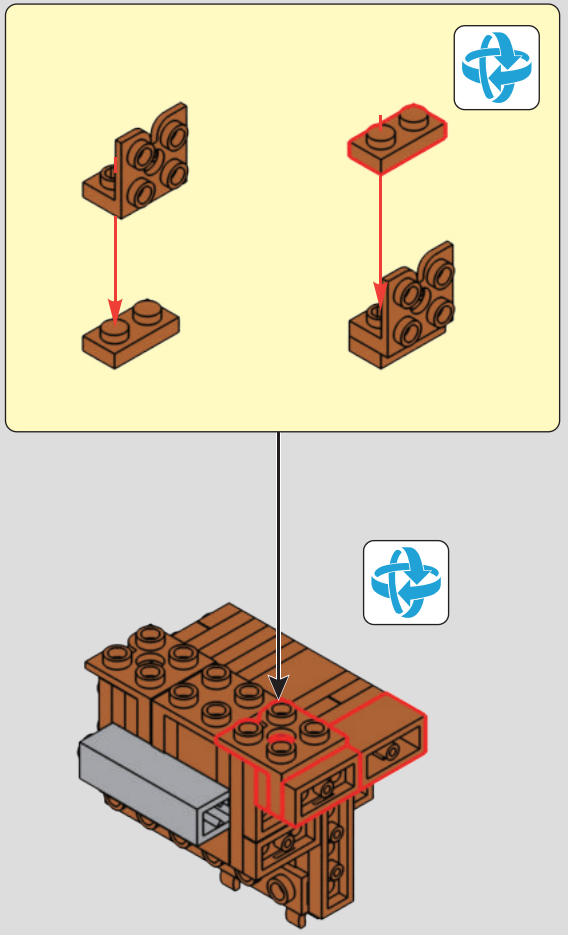

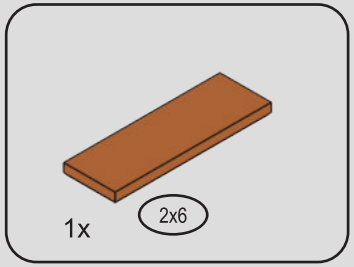

136

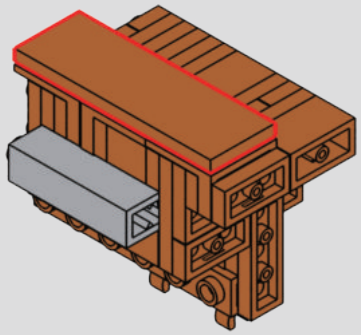

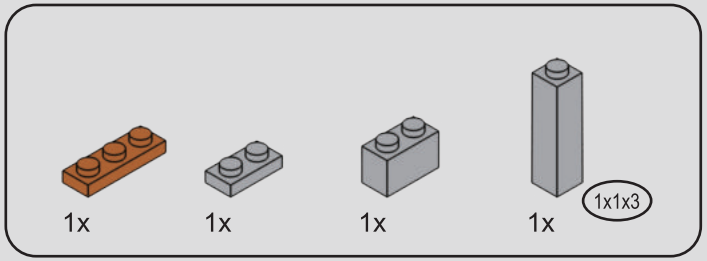

137

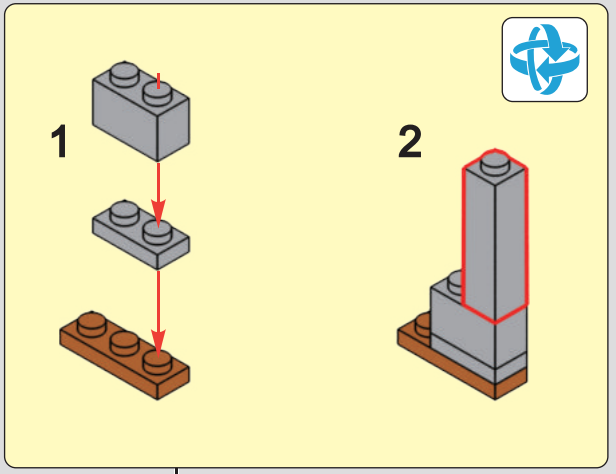

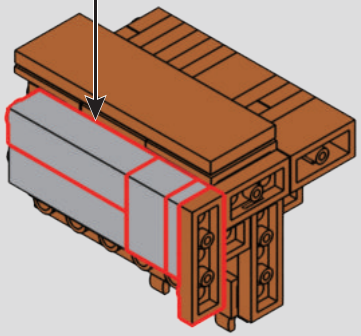

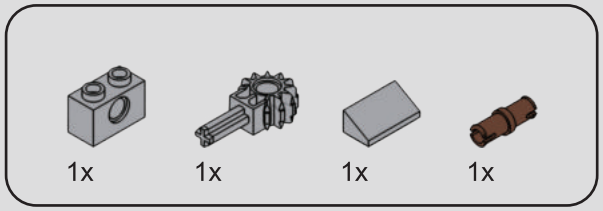

138

1

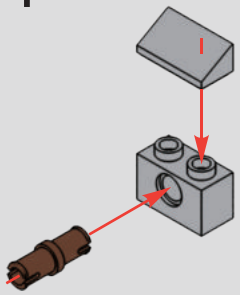

2

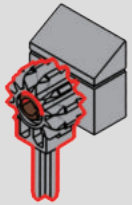

139



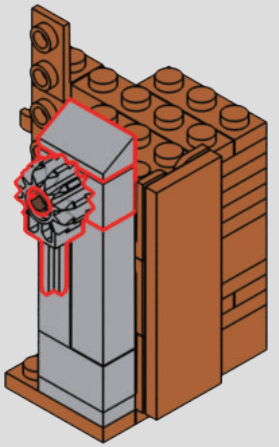

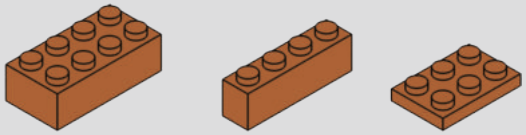

140

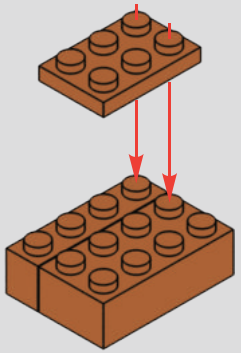

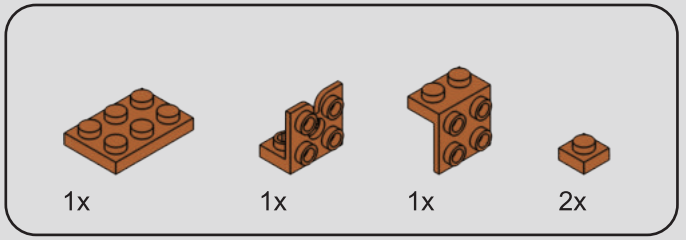

141

1

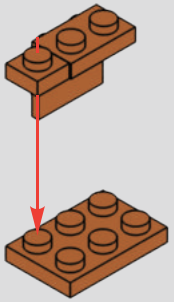

2

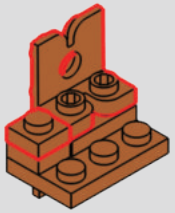

142



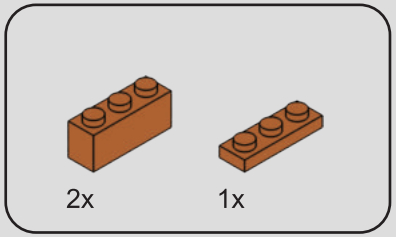

143

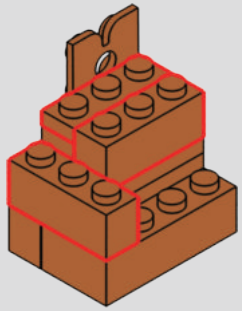

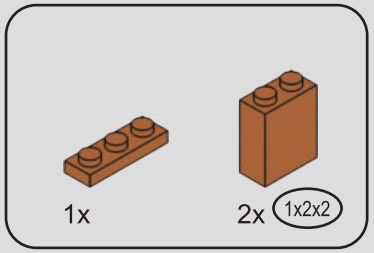

144

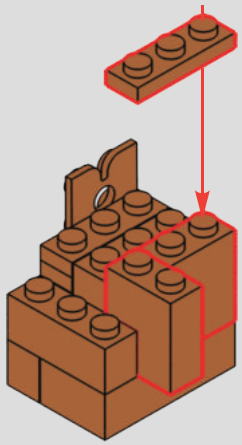

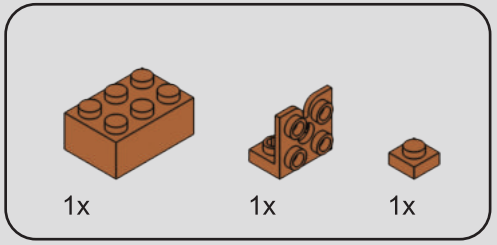

145

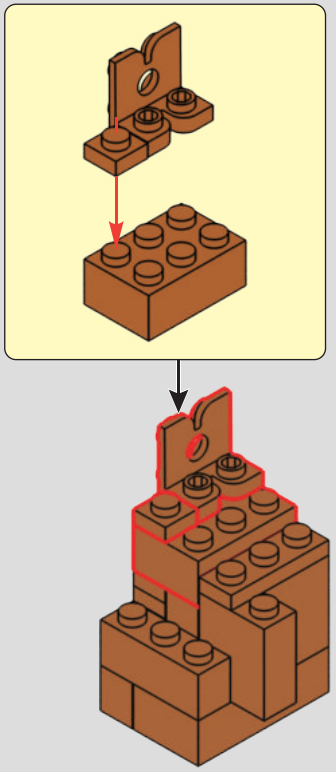

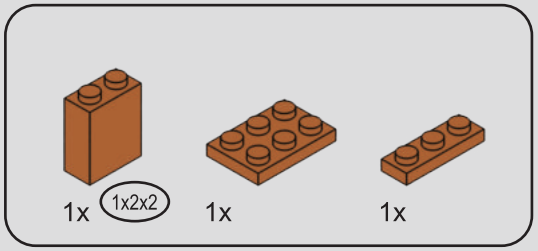

146

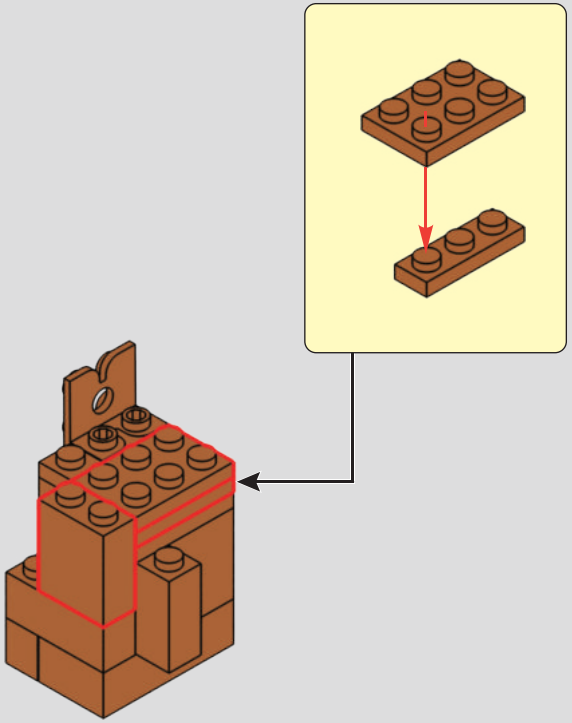

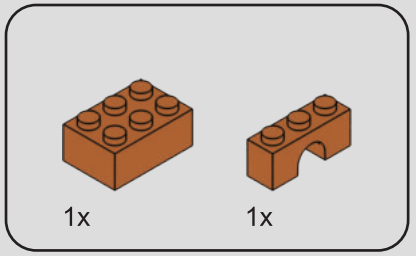

147

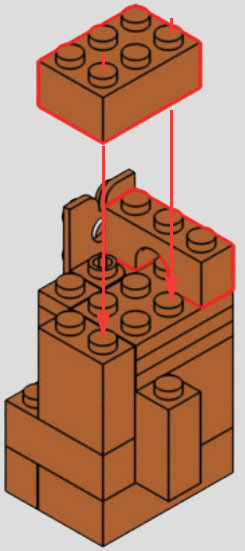

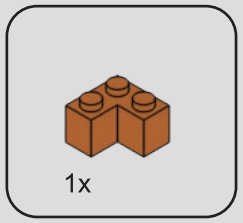

148

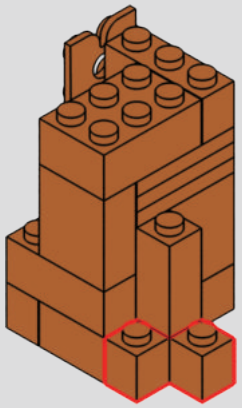

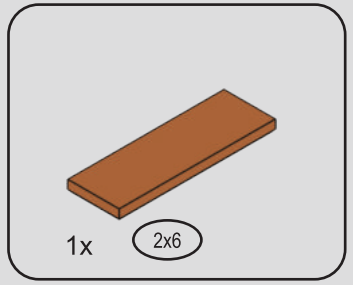

149

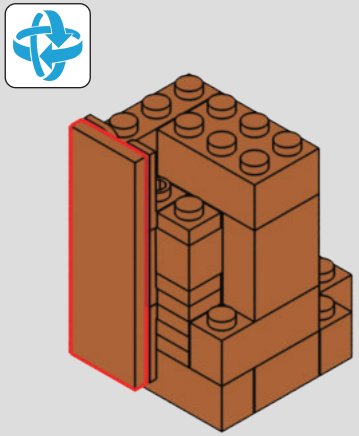

150

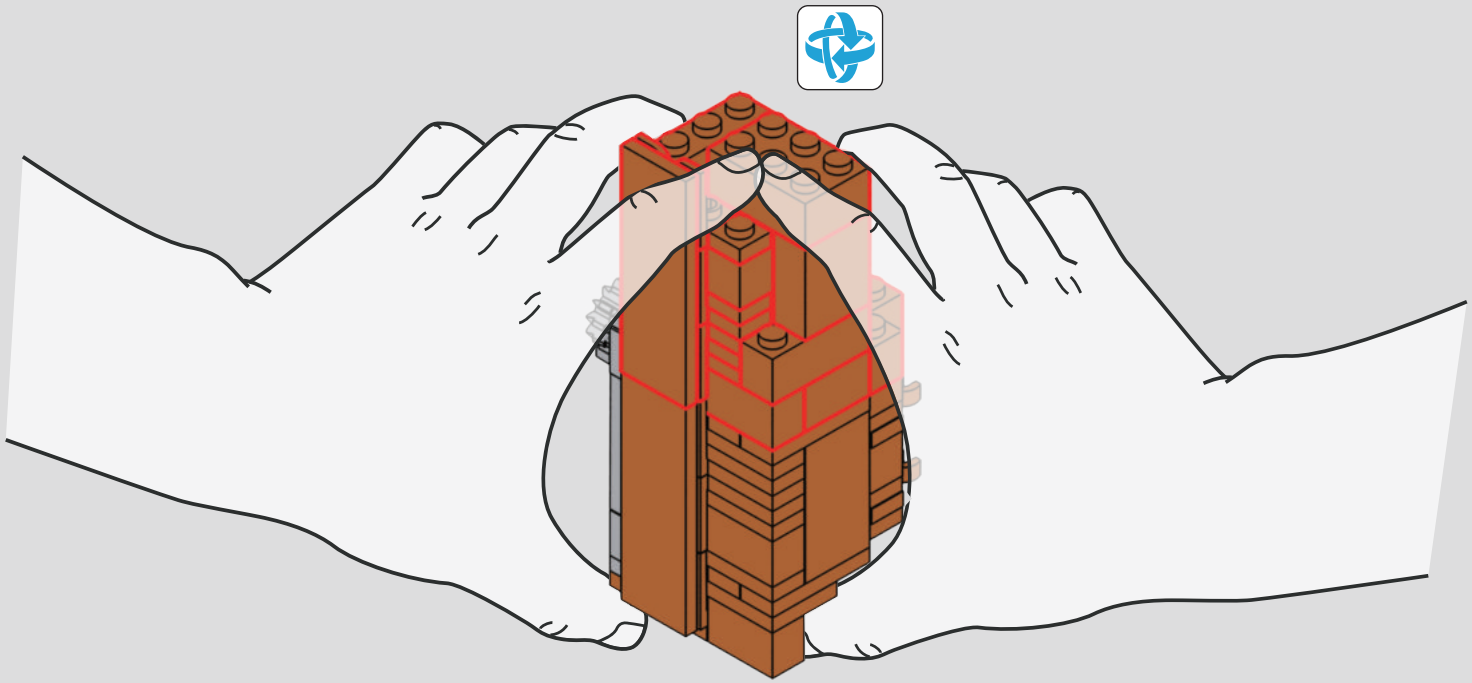

151

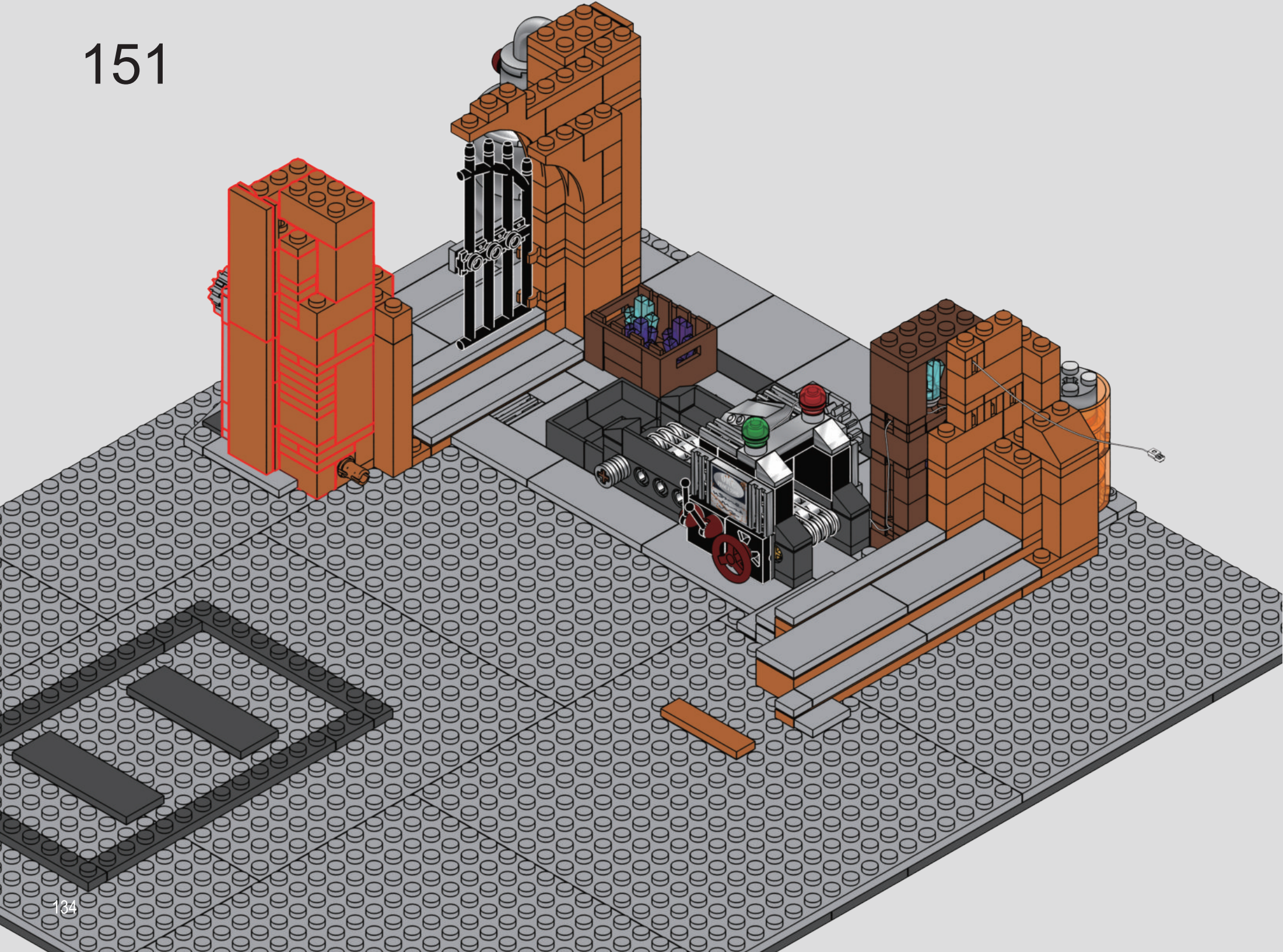

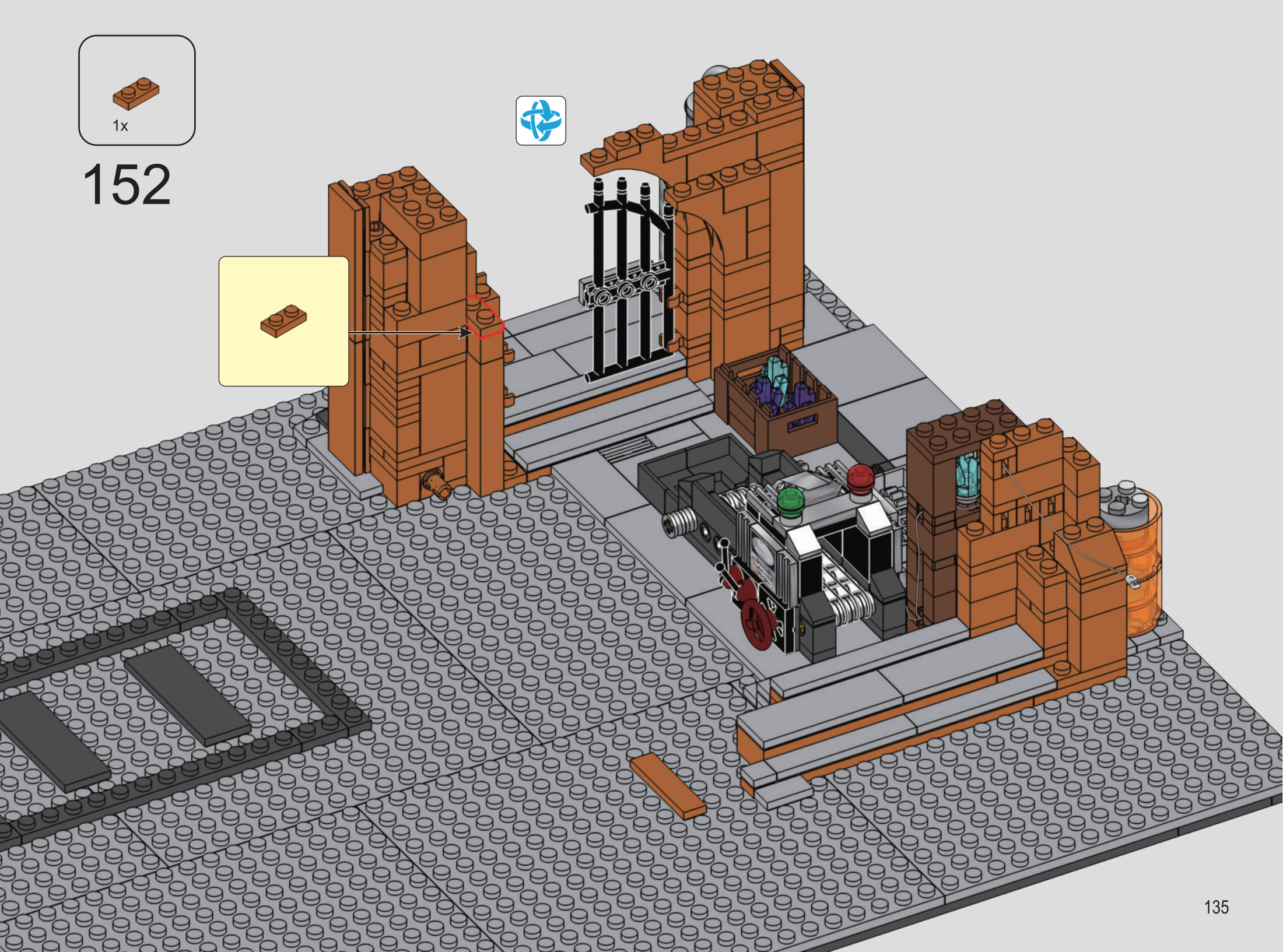
1x
152

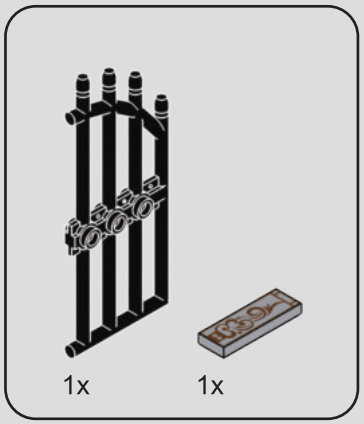

153

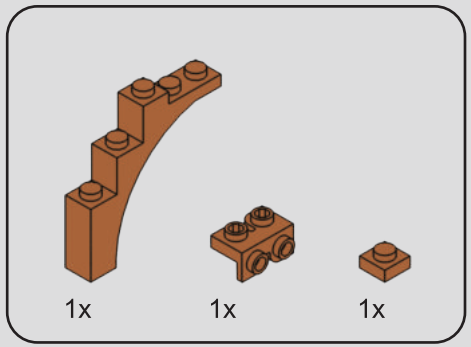

154

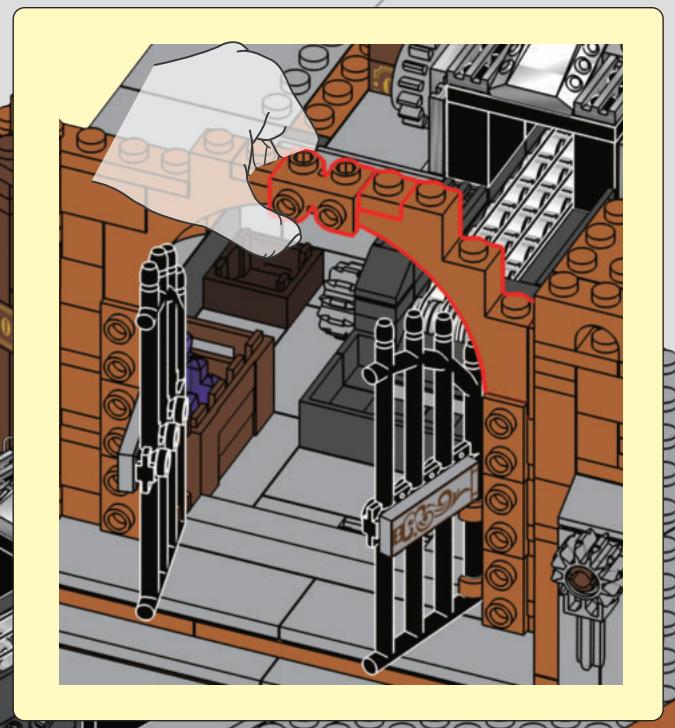

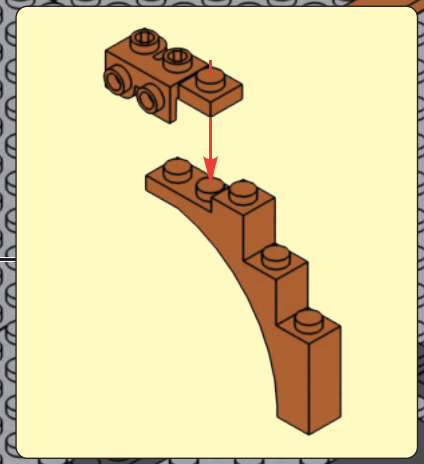

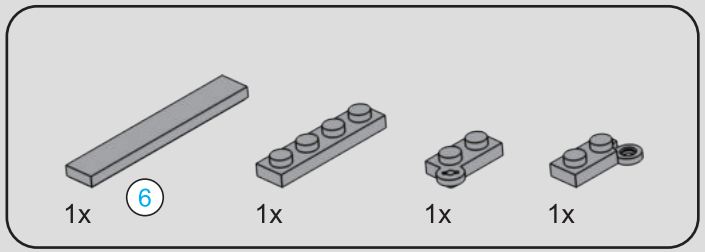

155



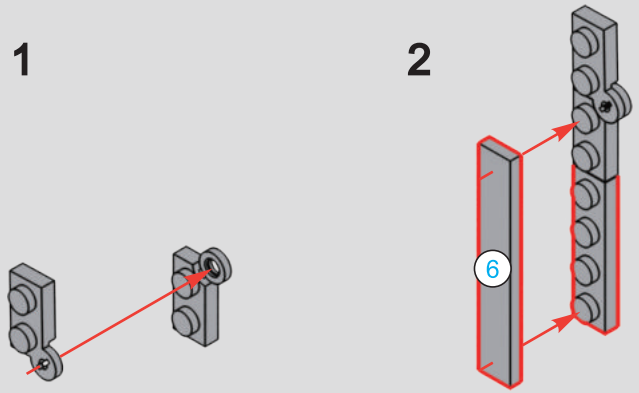

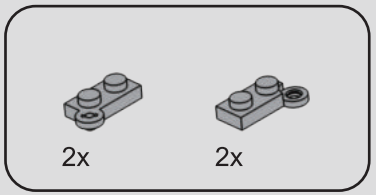

156

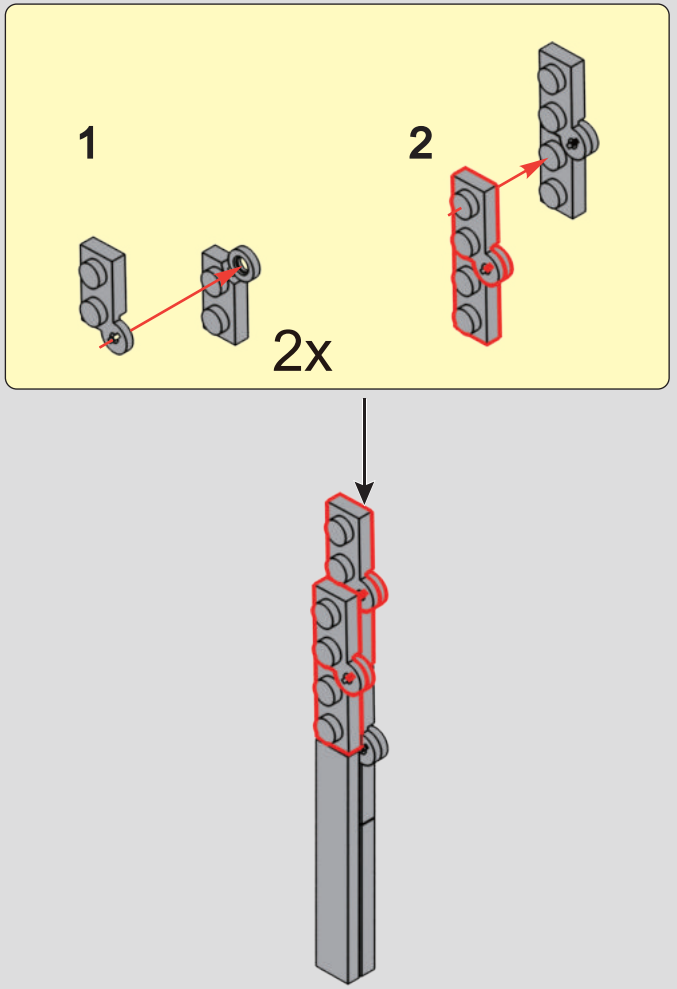

157



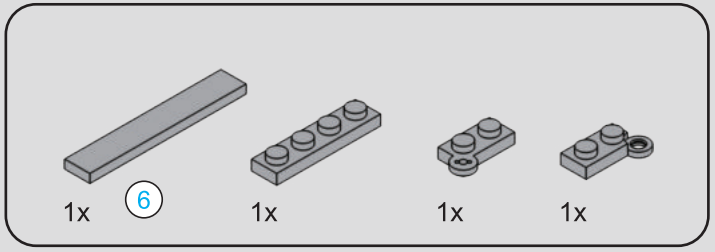

158



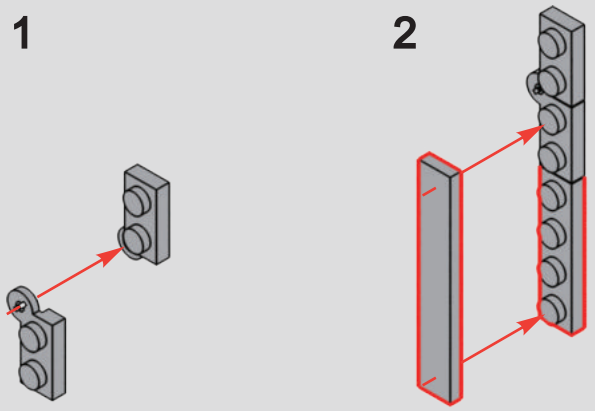

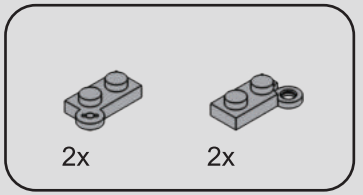

159

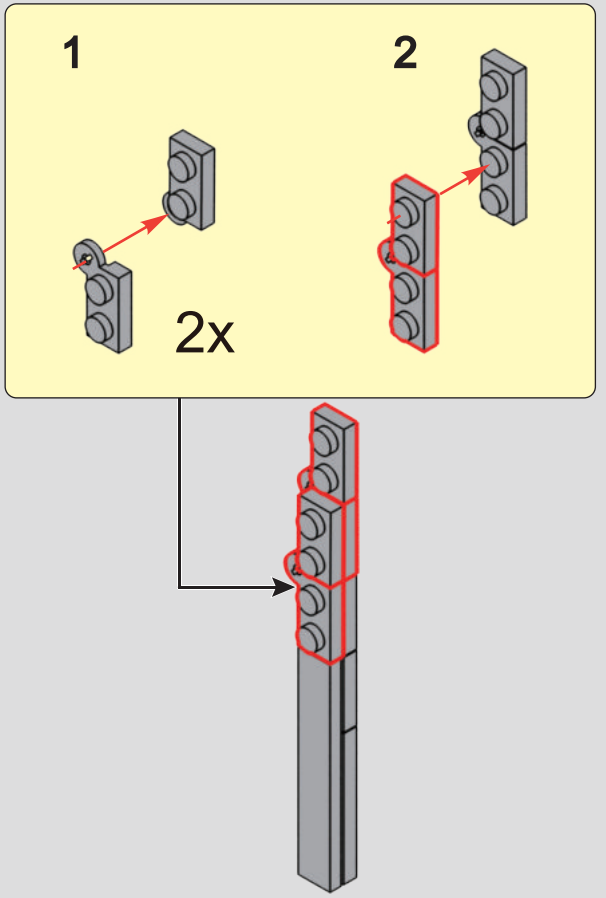

160

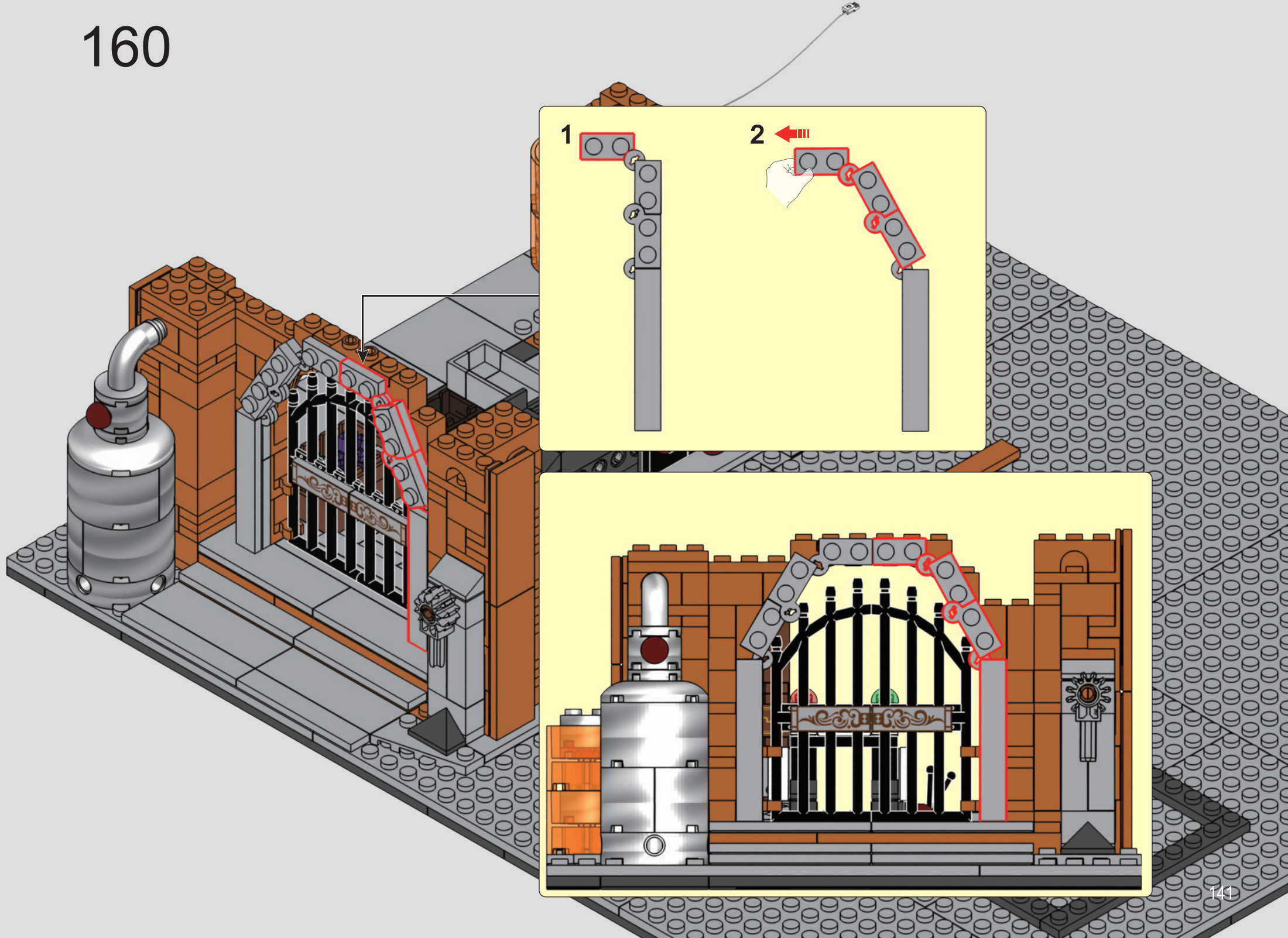

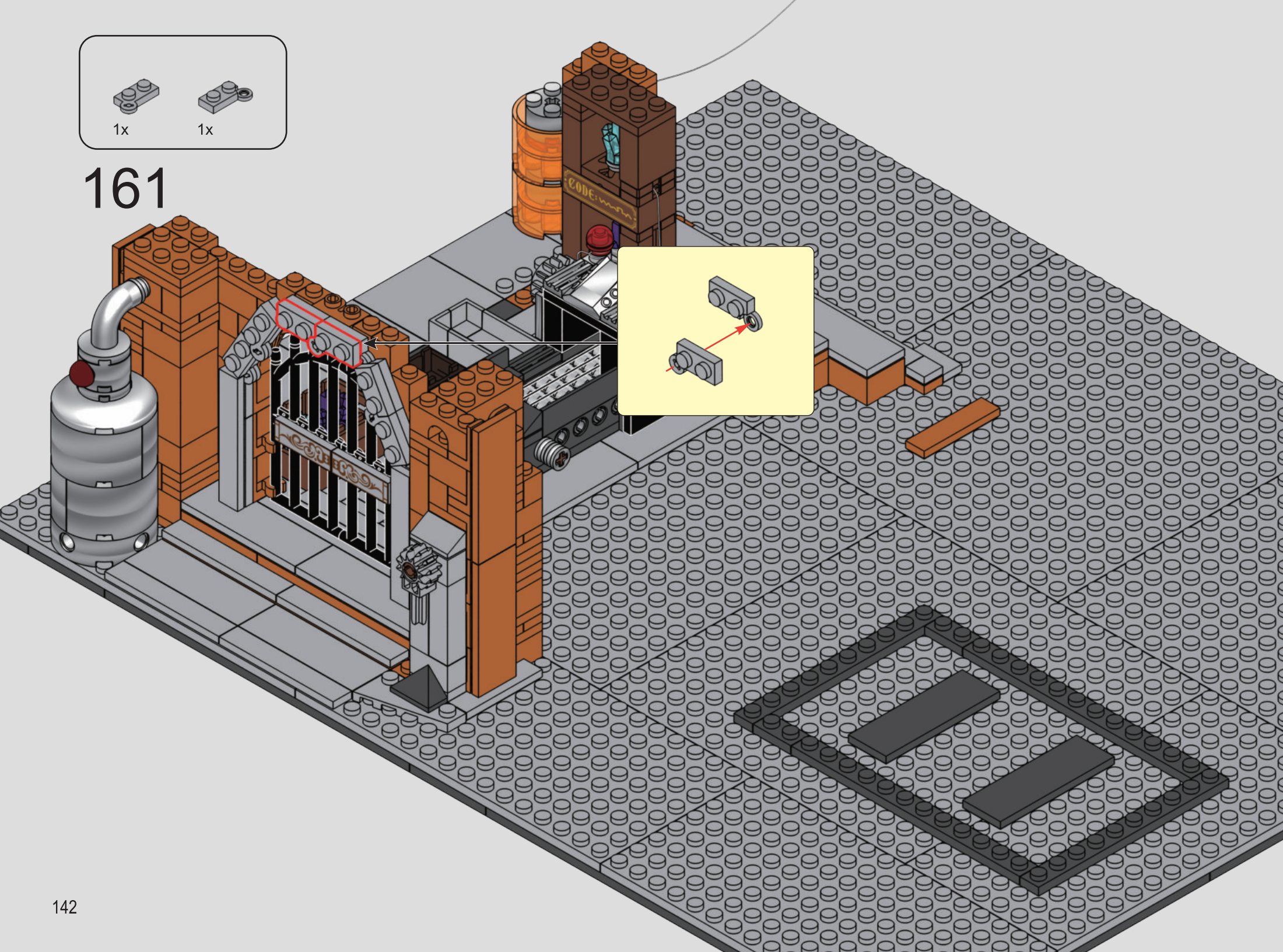
1x
1x
161
CODE:

162

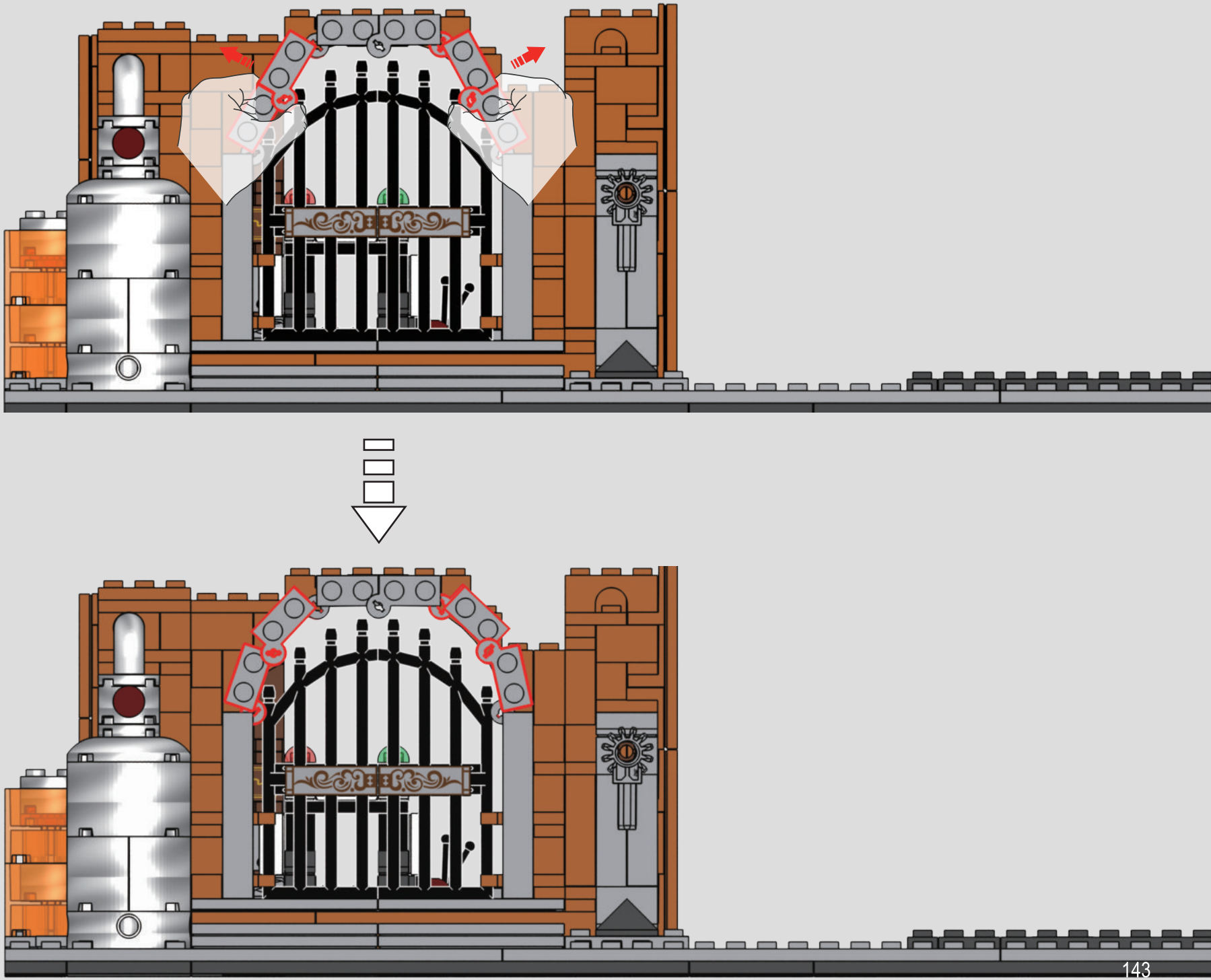

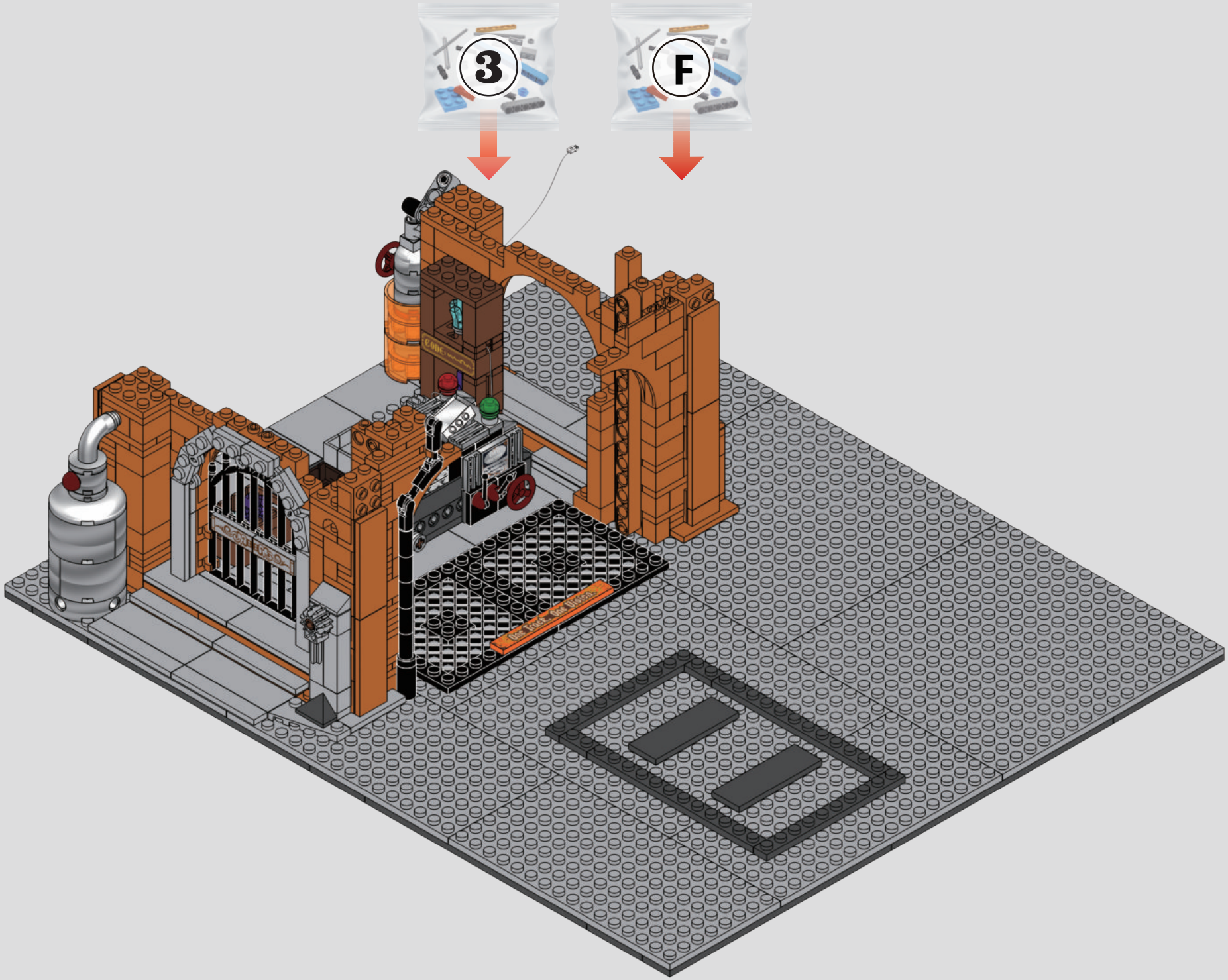
3
F

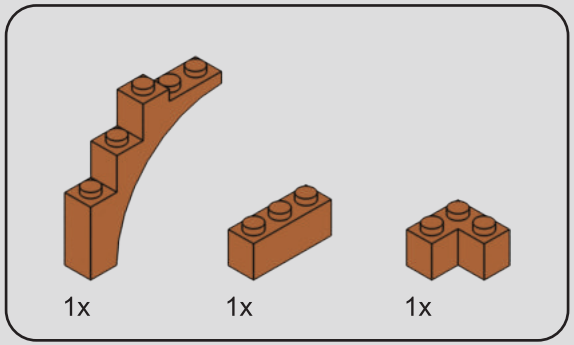

163

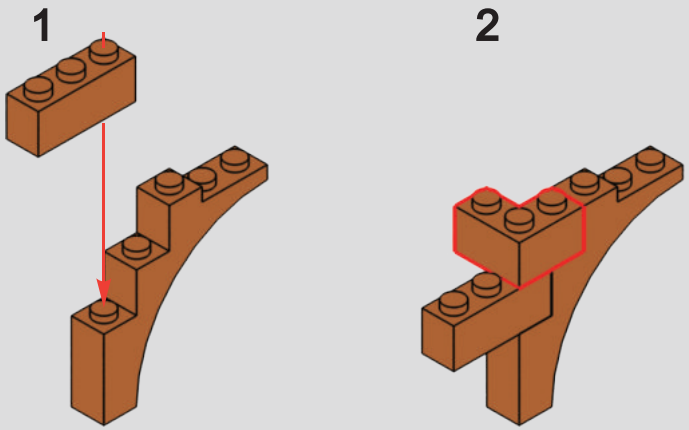

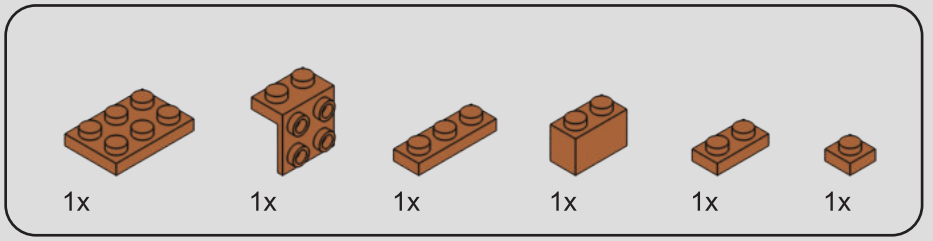

164

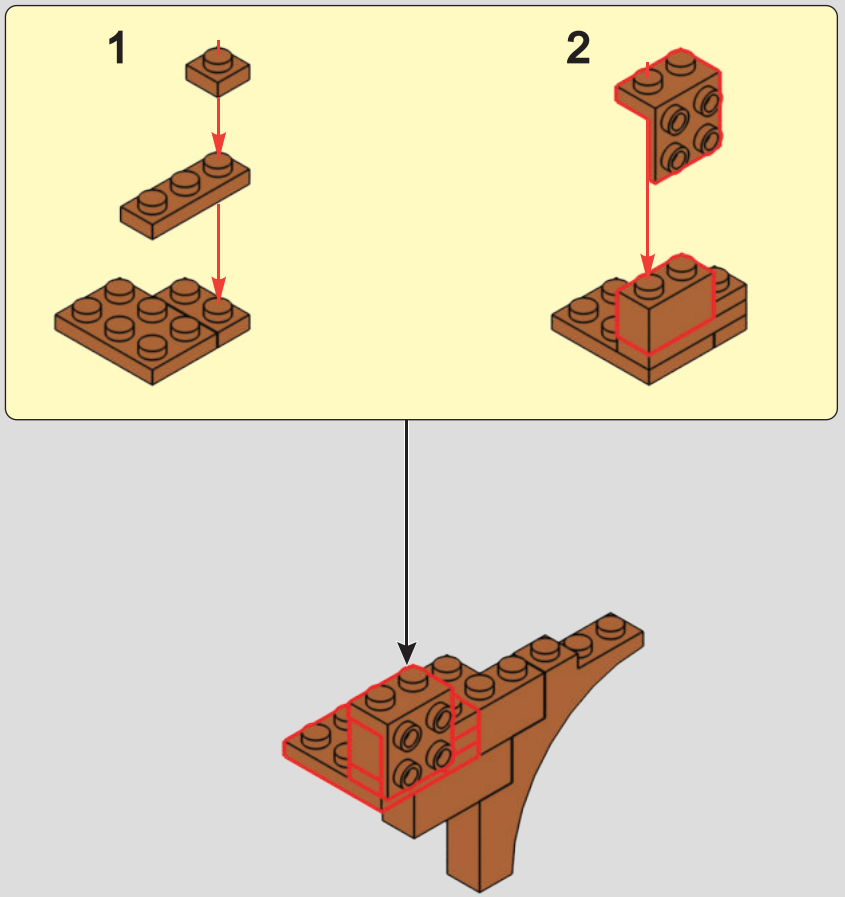

165



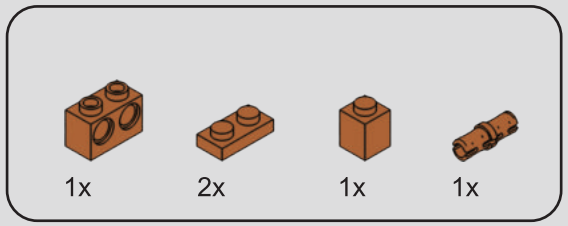

166

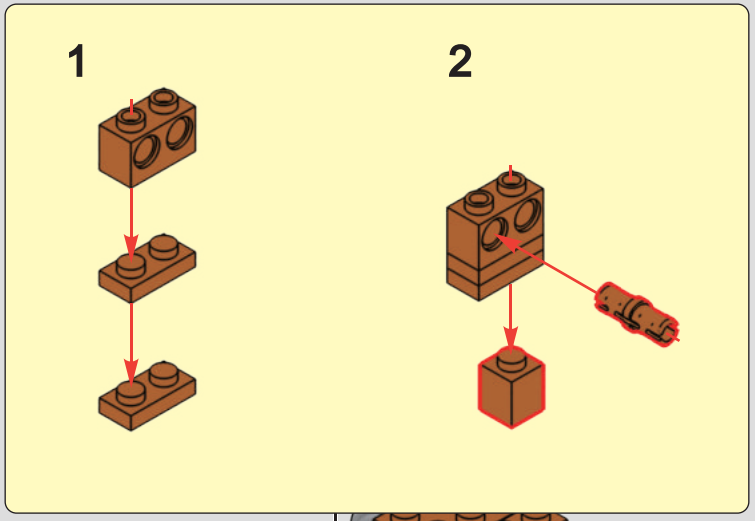

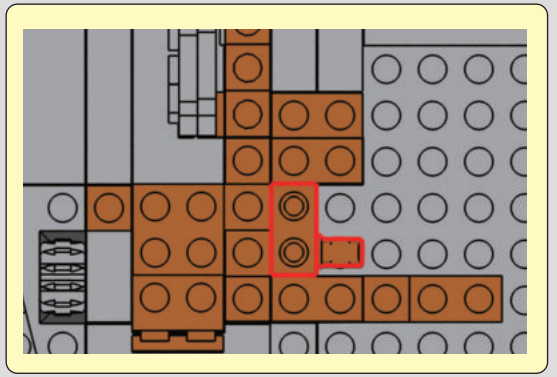



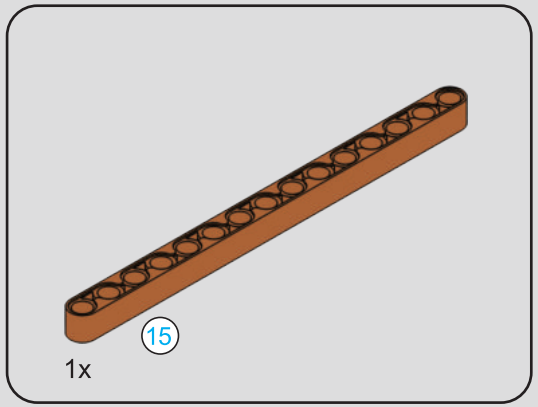

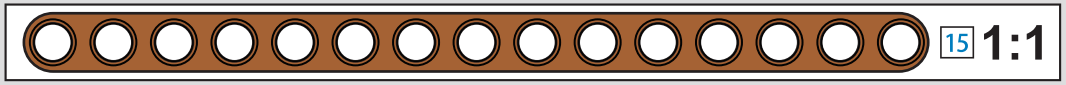

167

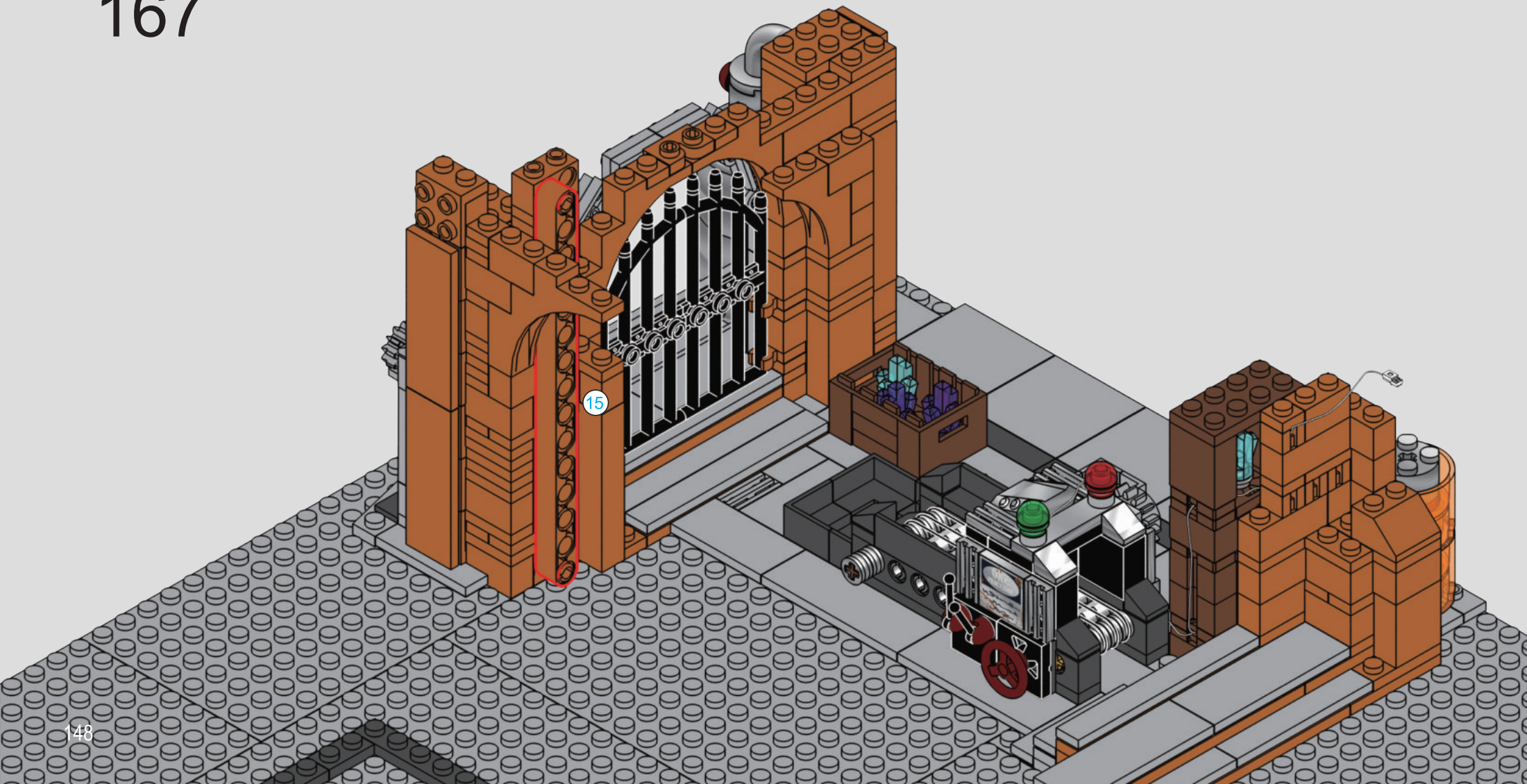

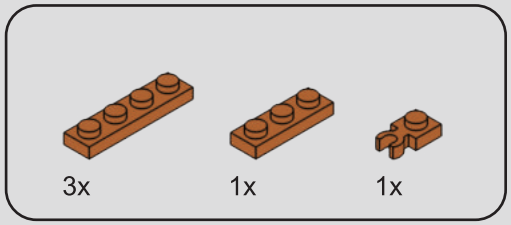

168

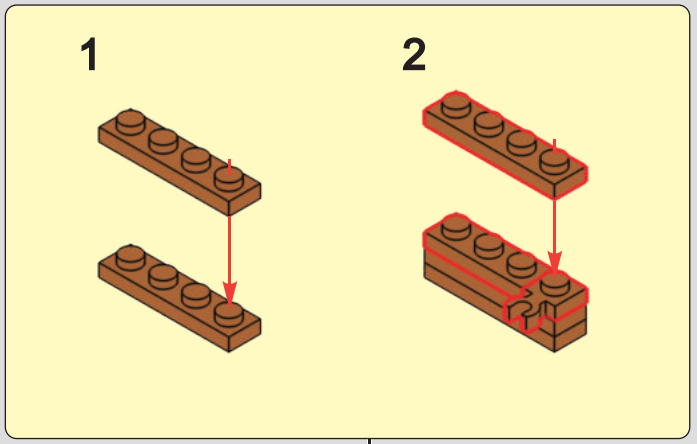

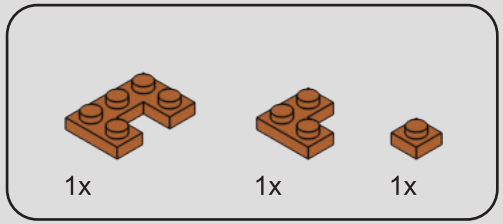

169

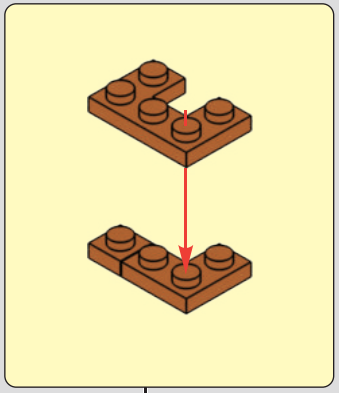

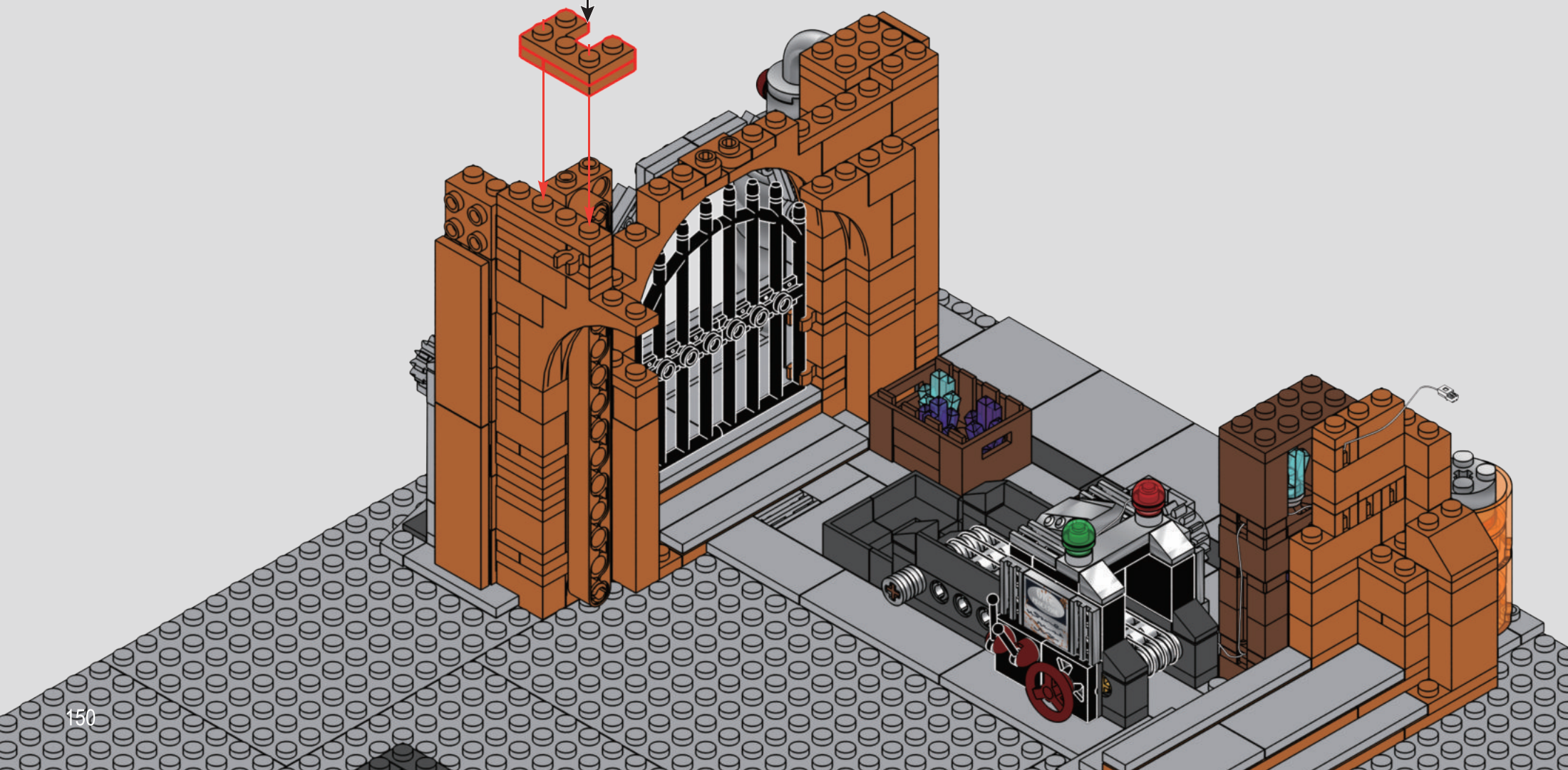

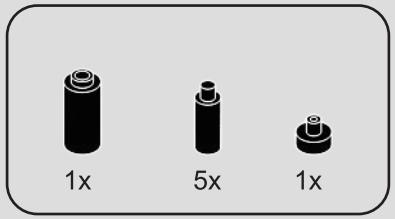

170

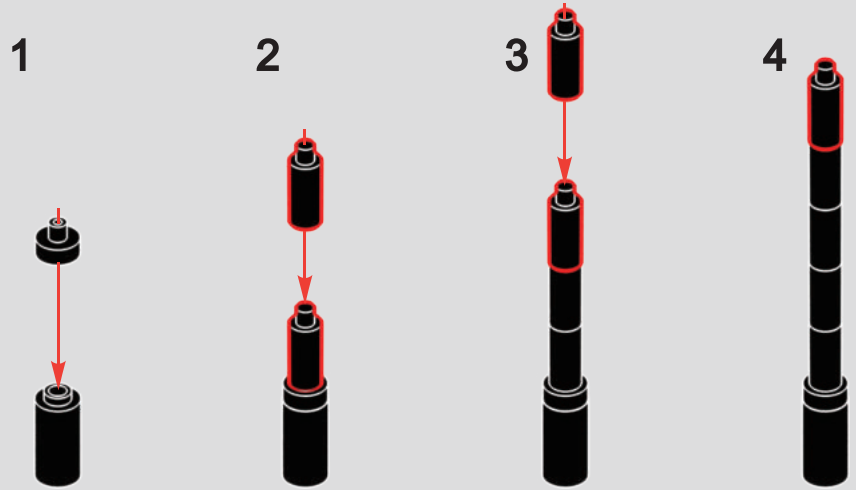

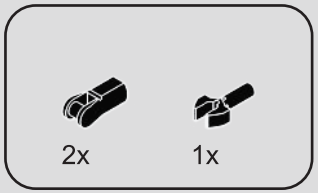

171

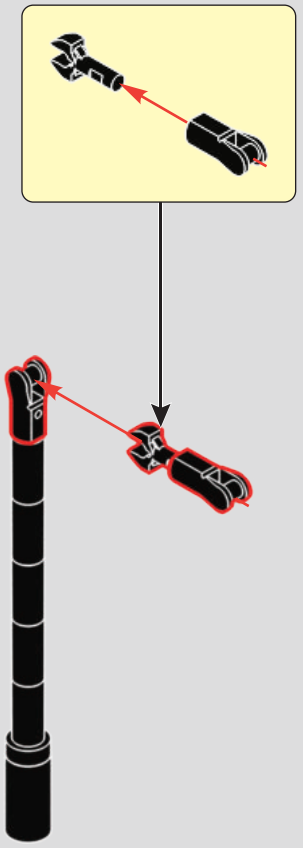

172

1

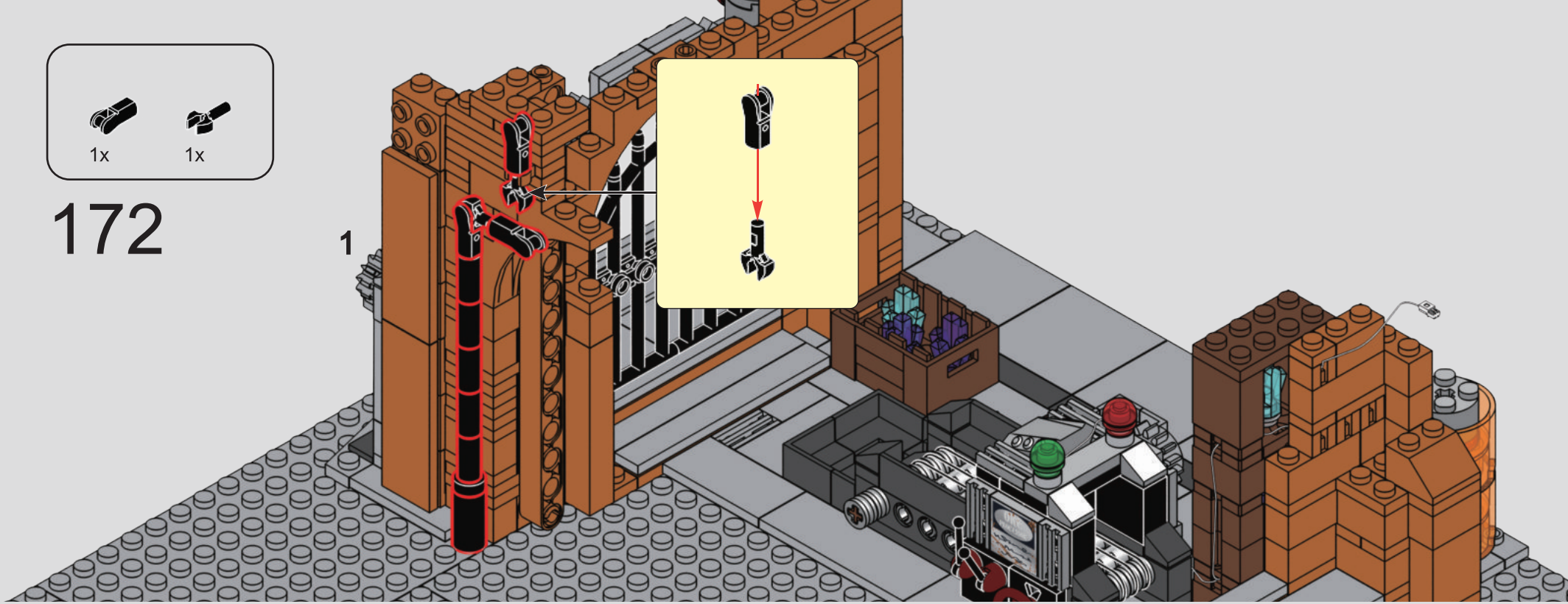

2



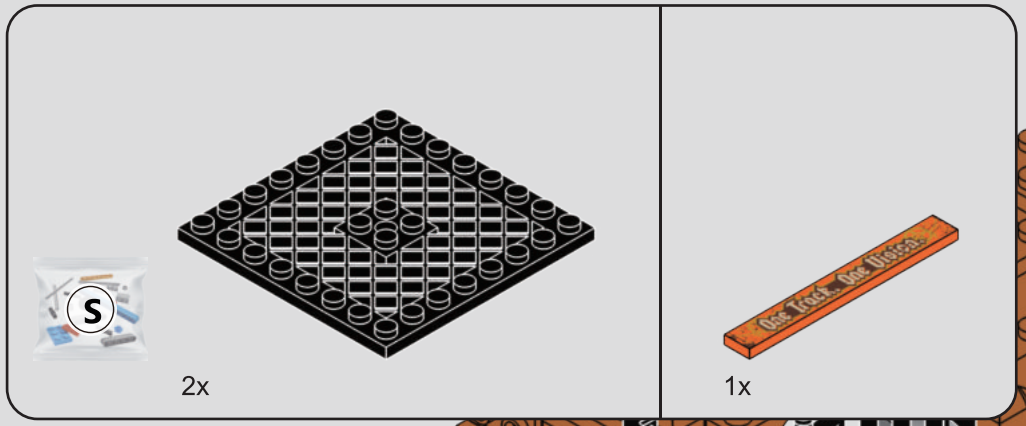

173

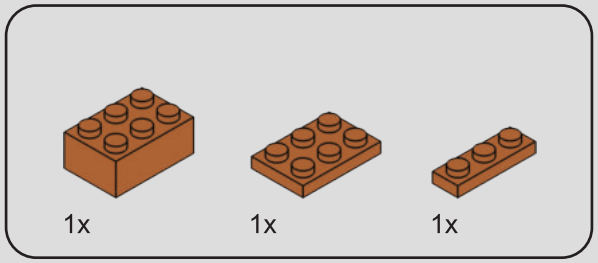

174

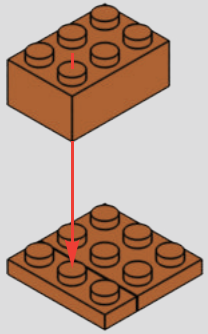

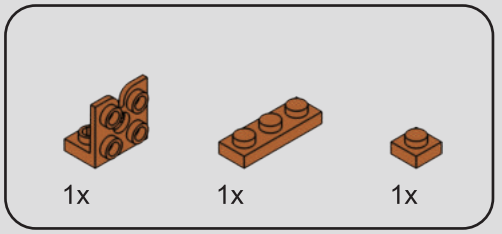

175

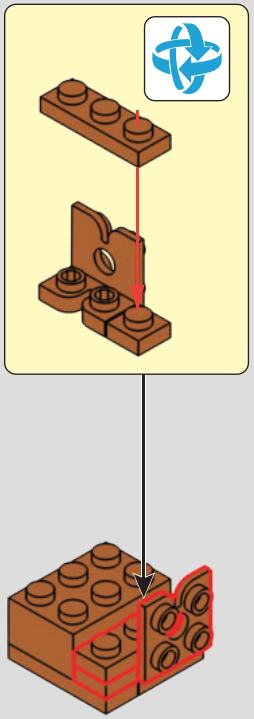

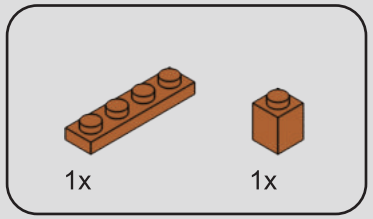

176

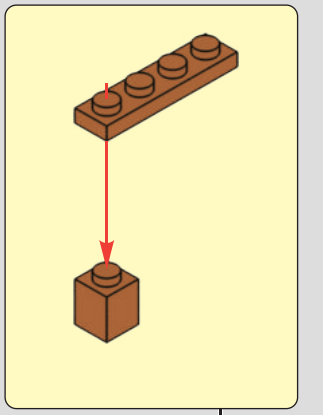

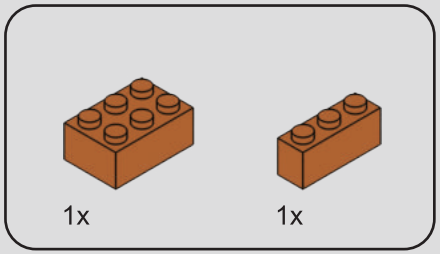

177

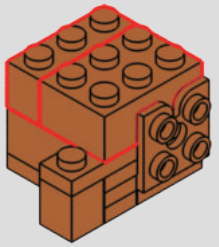

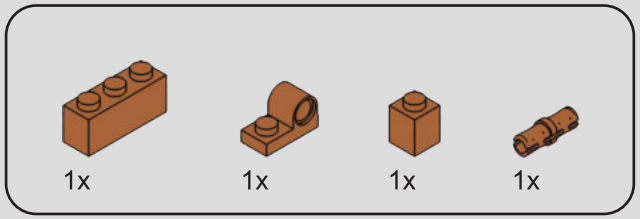

178

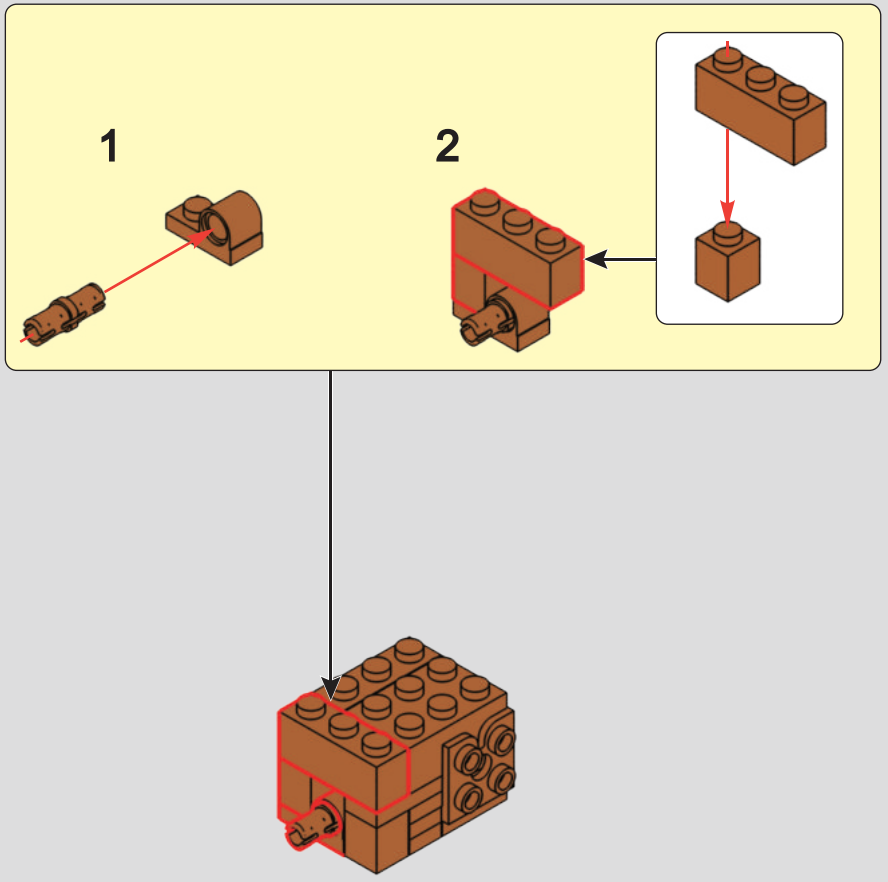

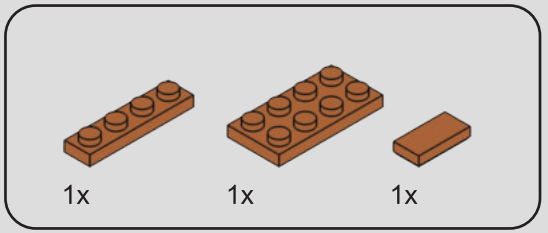

179

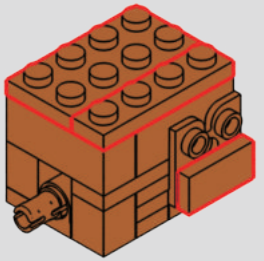

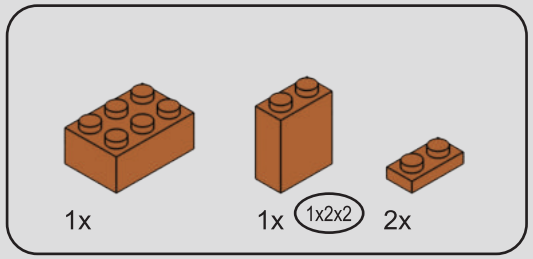

180

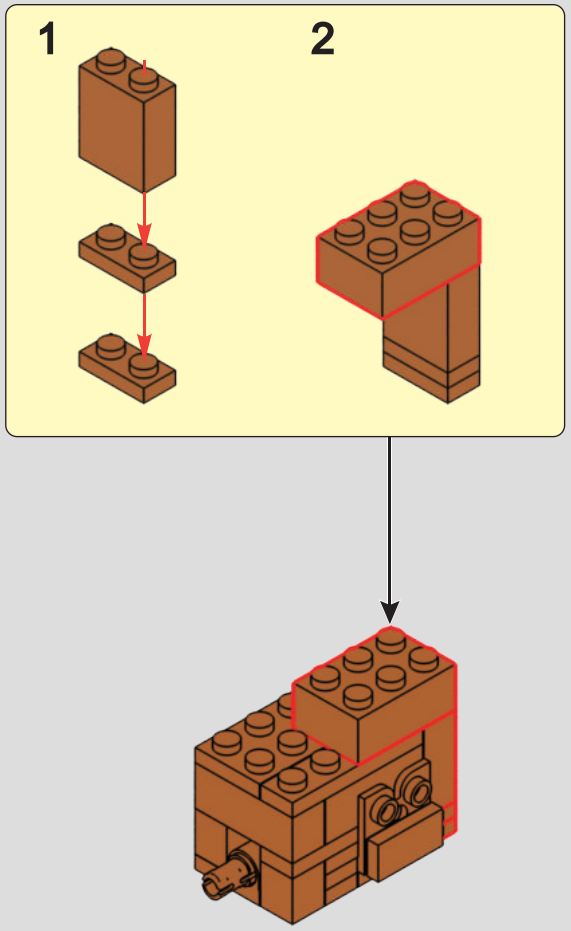

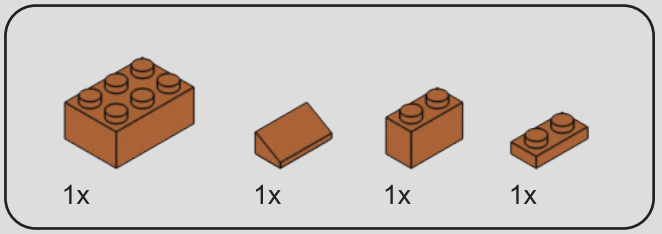

181

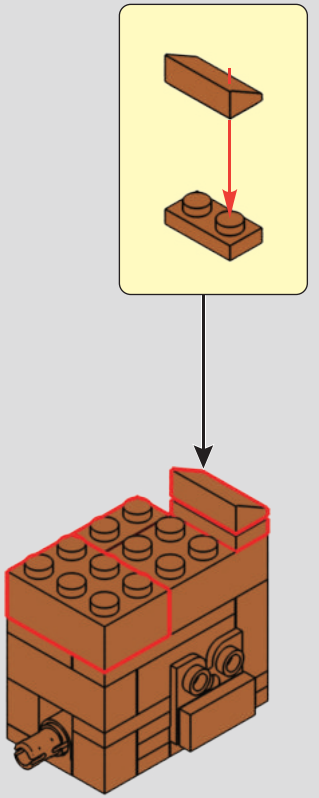

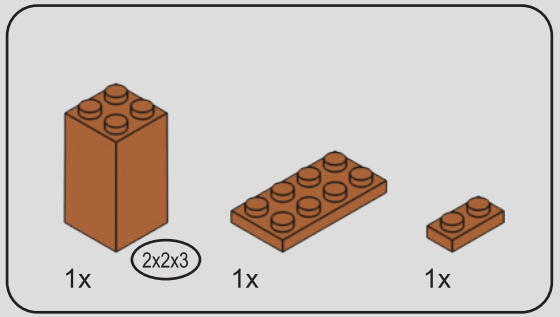

182

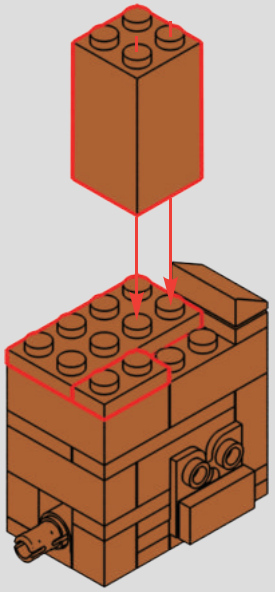

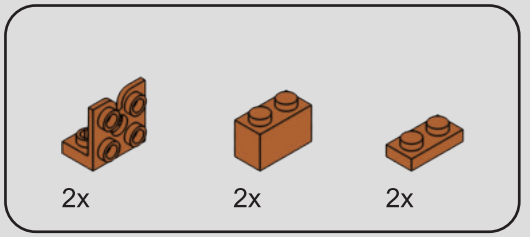

183

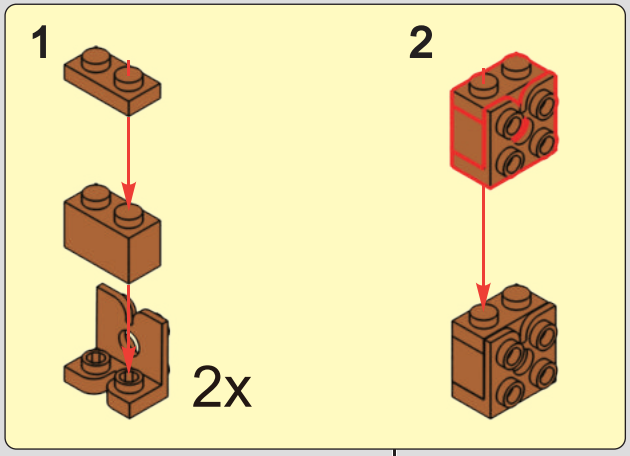

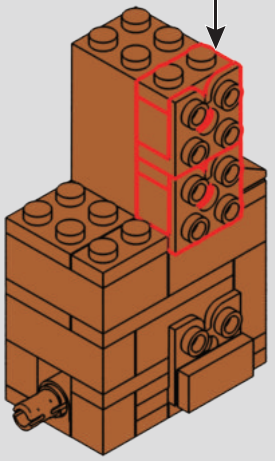

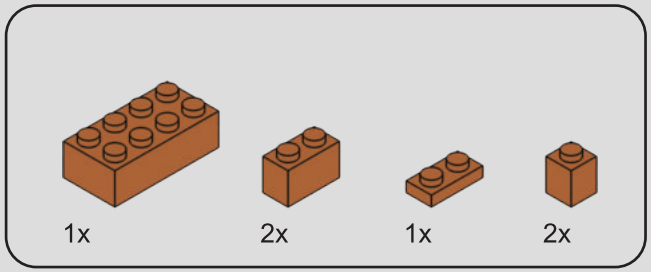

184

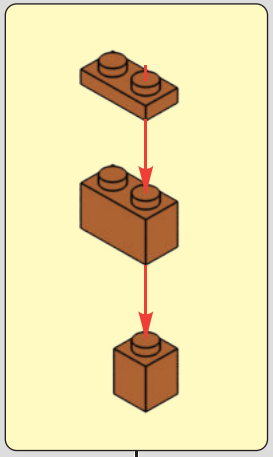

1

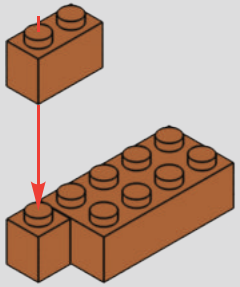

2

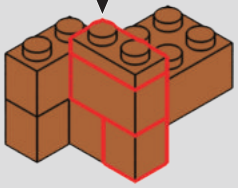

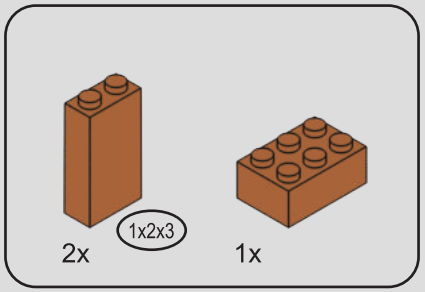

185

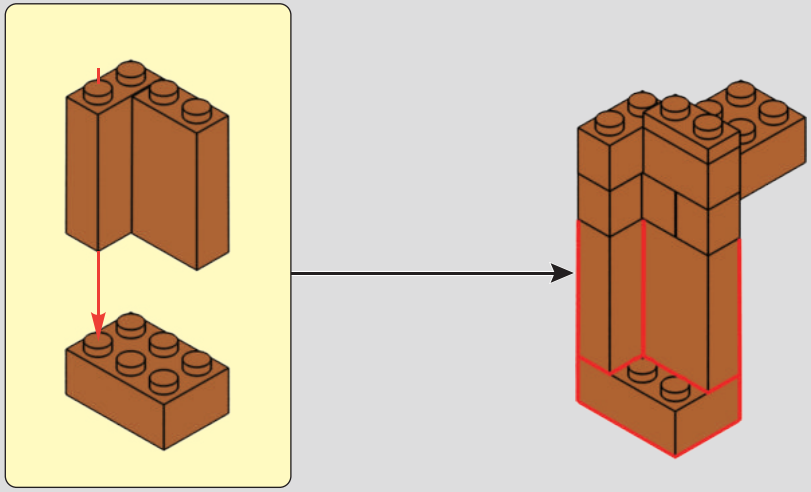

186

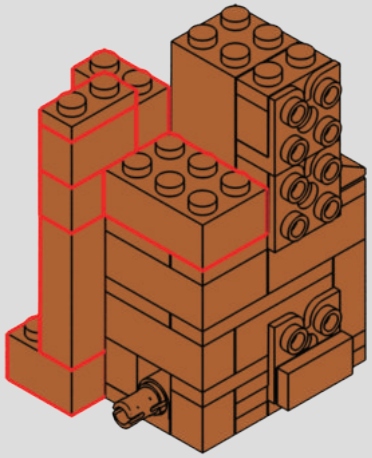

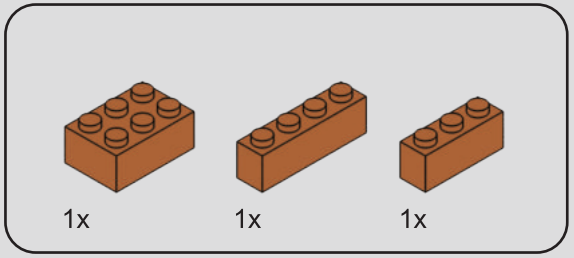

187

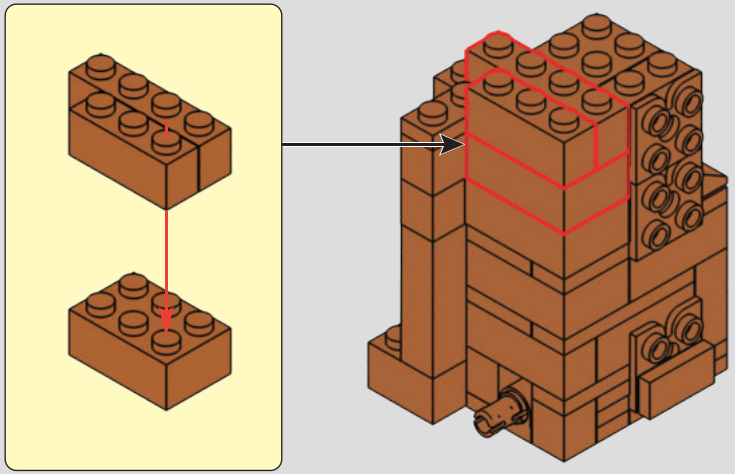

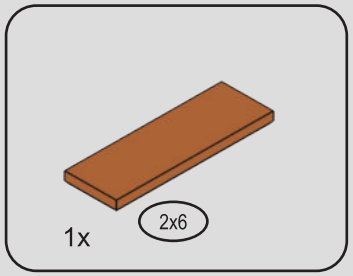

188

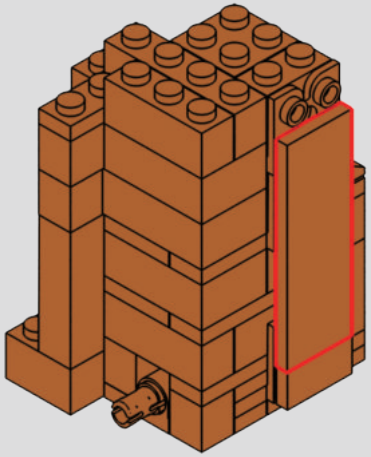

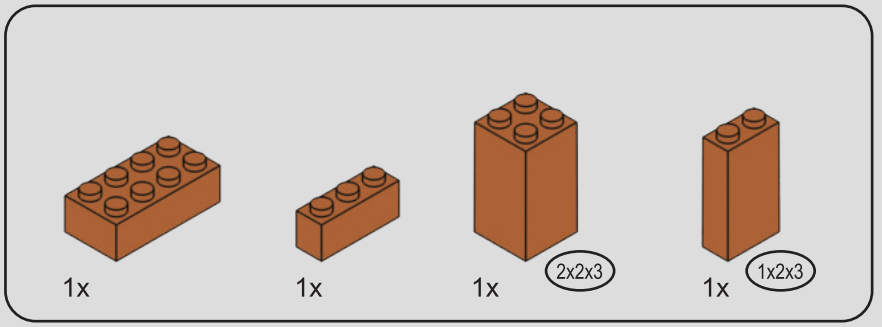

189

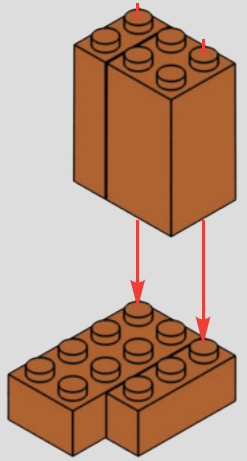

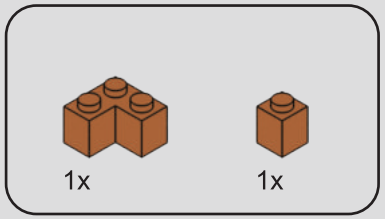

190

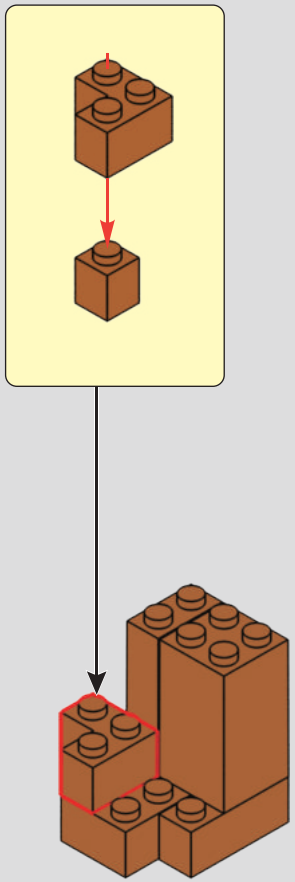

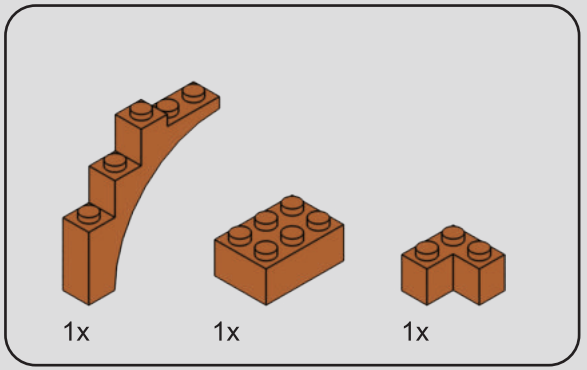

191

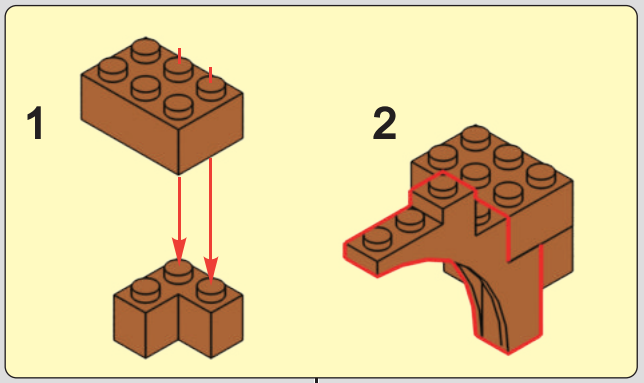

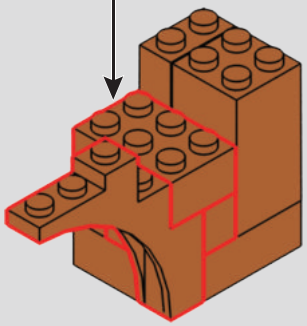

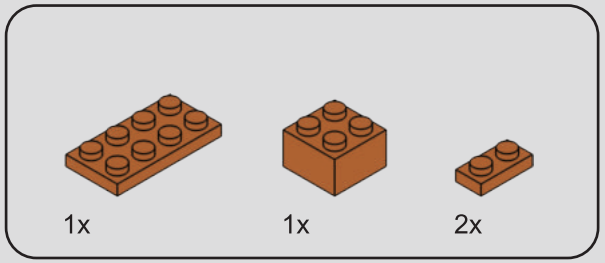

192

1

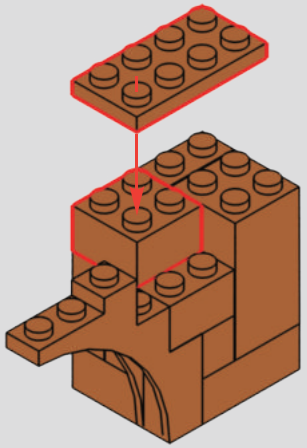

2

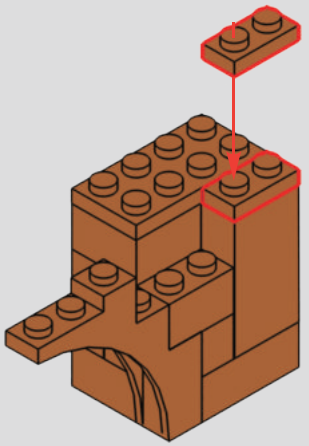

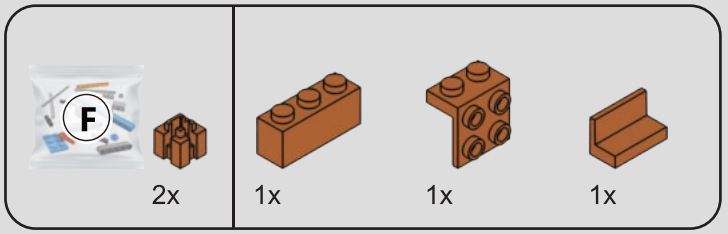

193

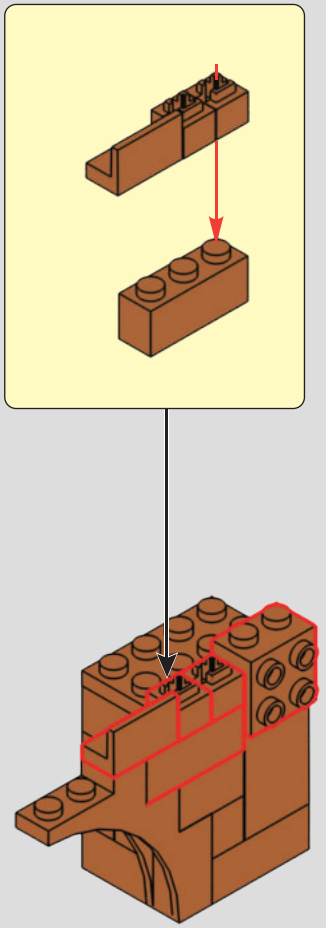

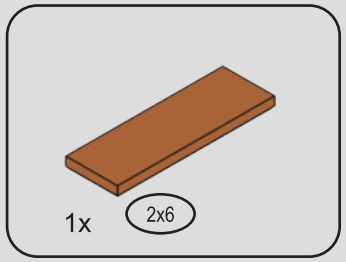

194

1

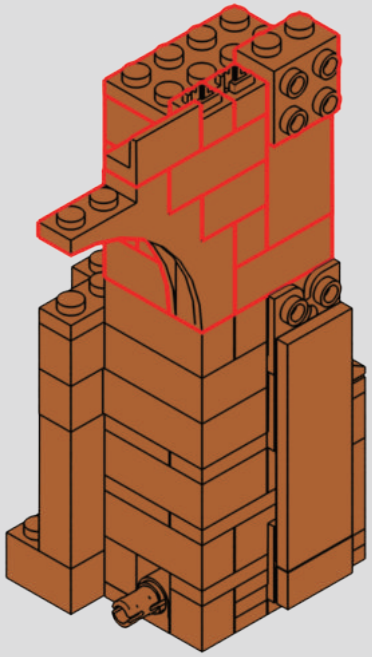

2

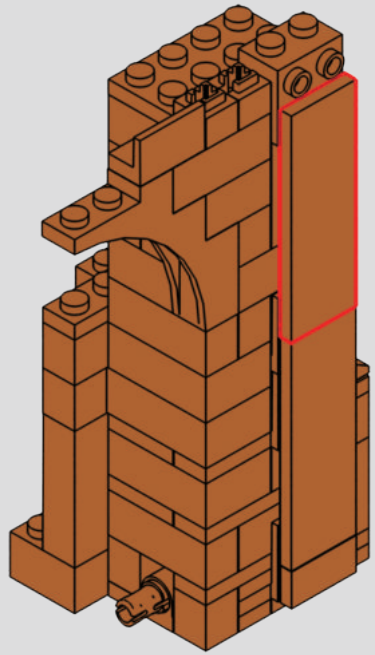

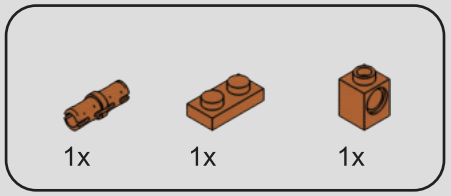

195

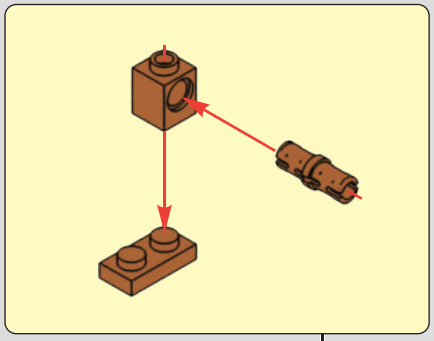

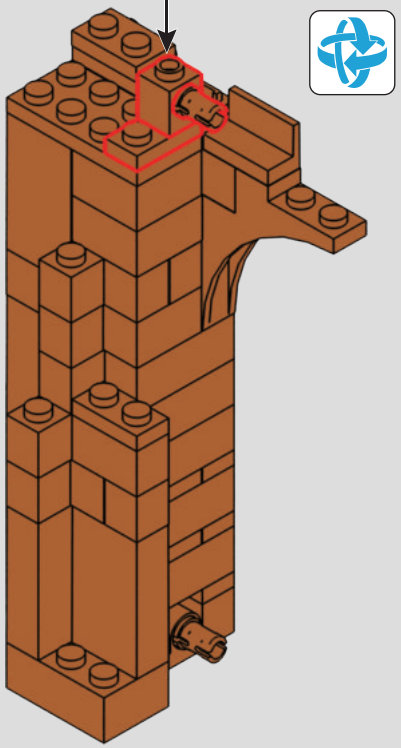

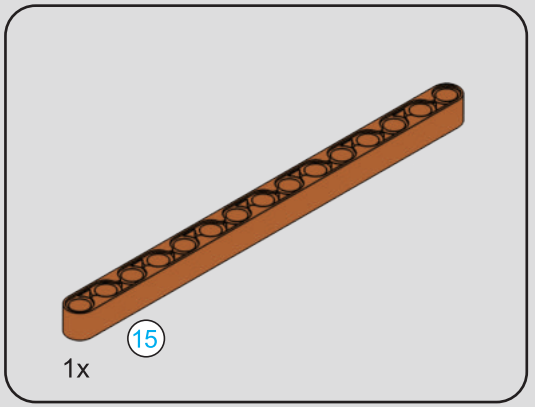

196

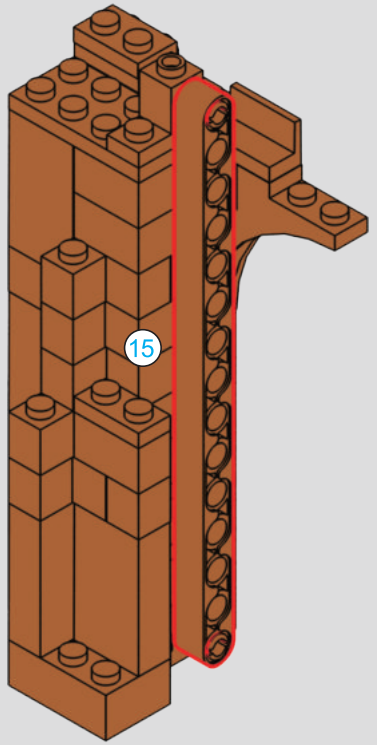

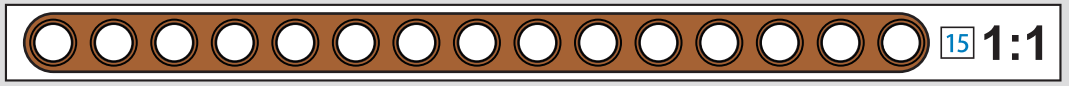

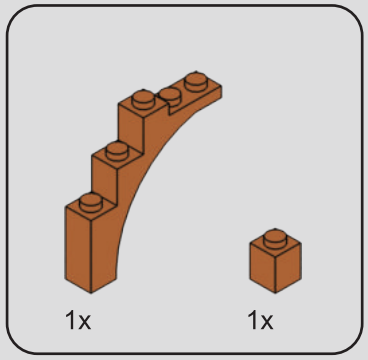

197

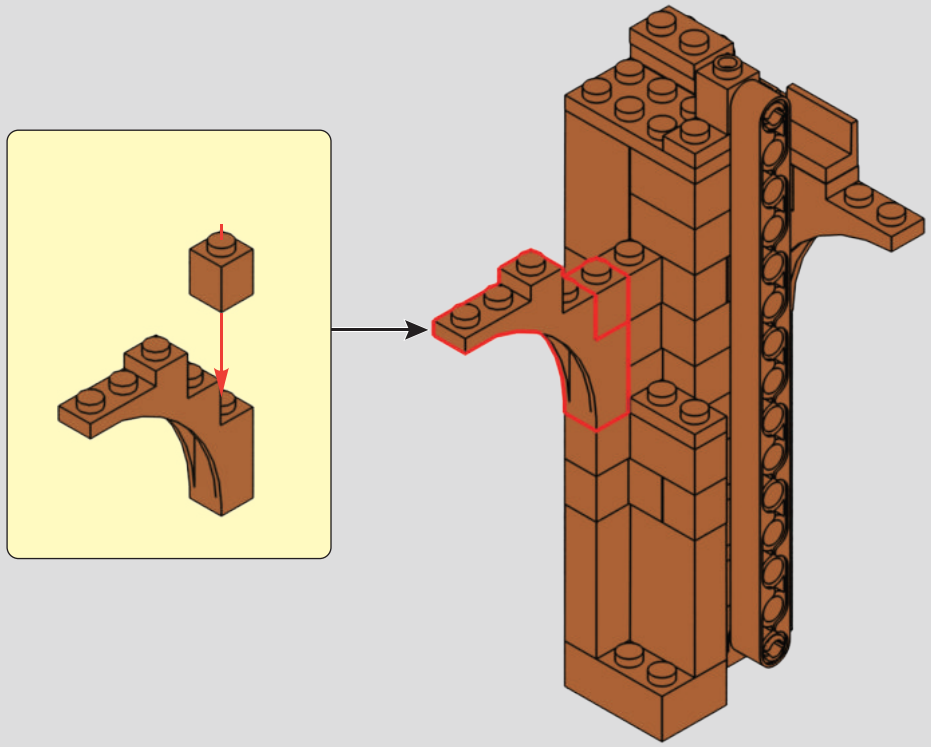

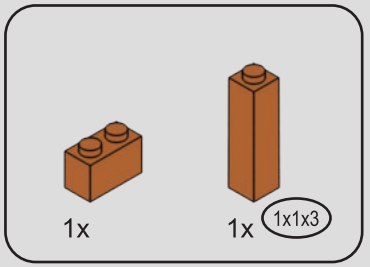

198

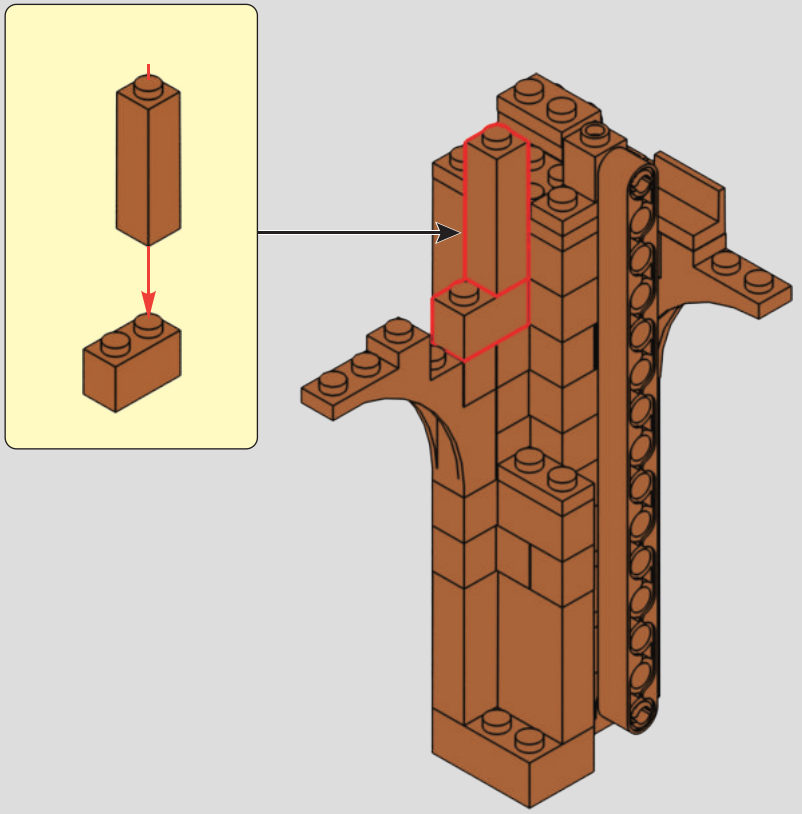

199

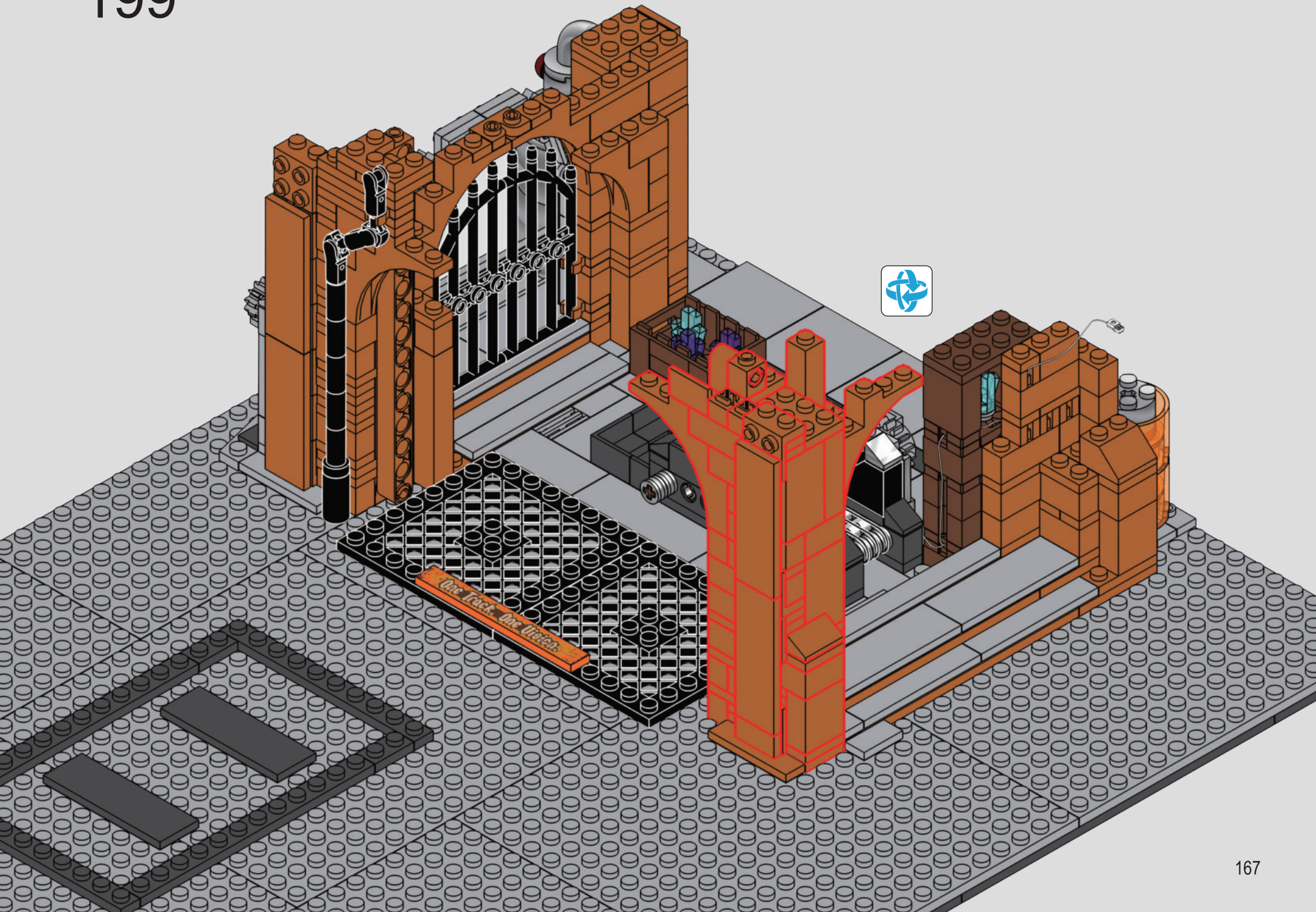

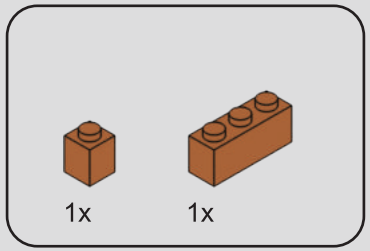

200

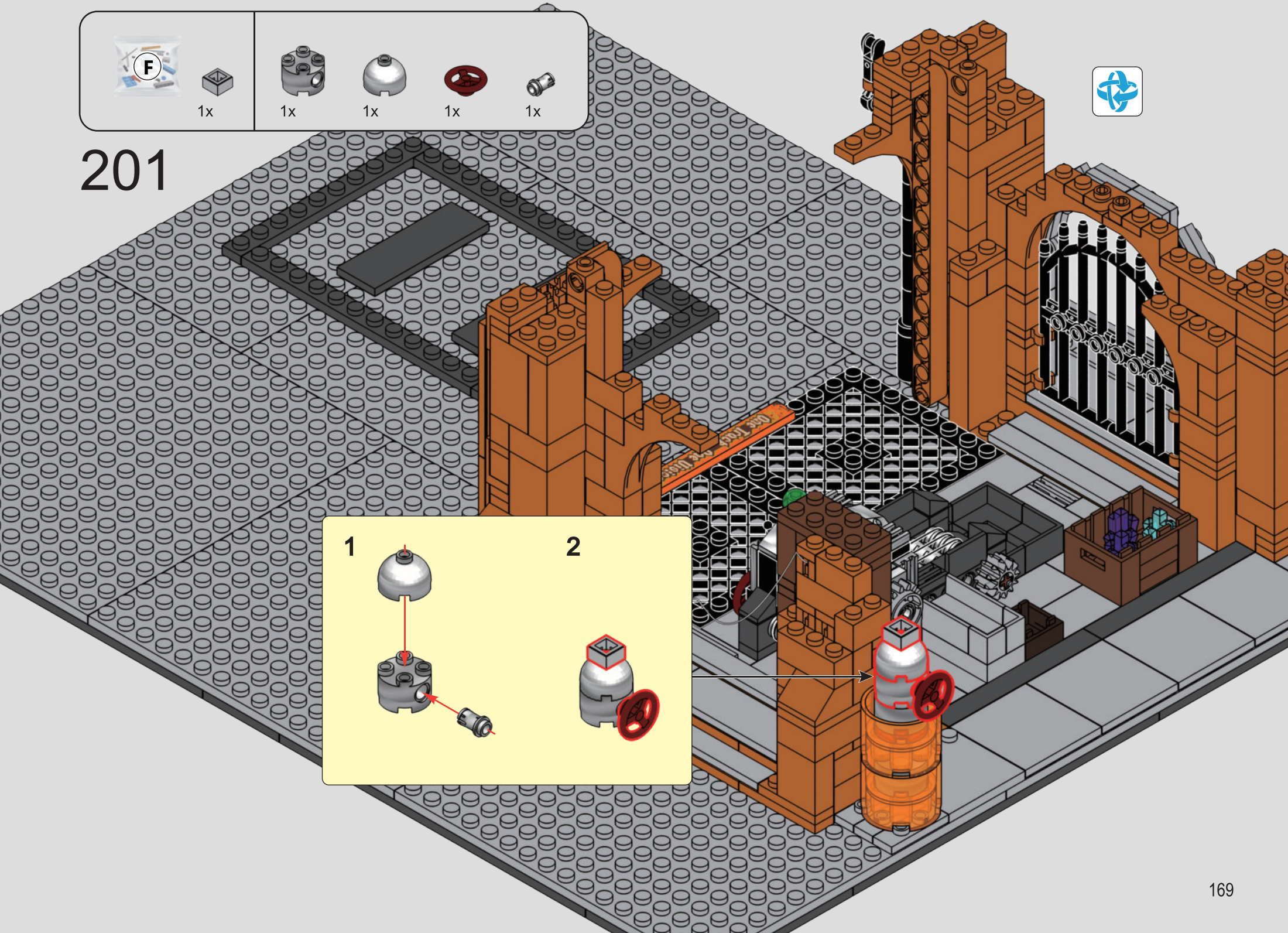
F
1x
1x
1x
1x
1x
201
1
2

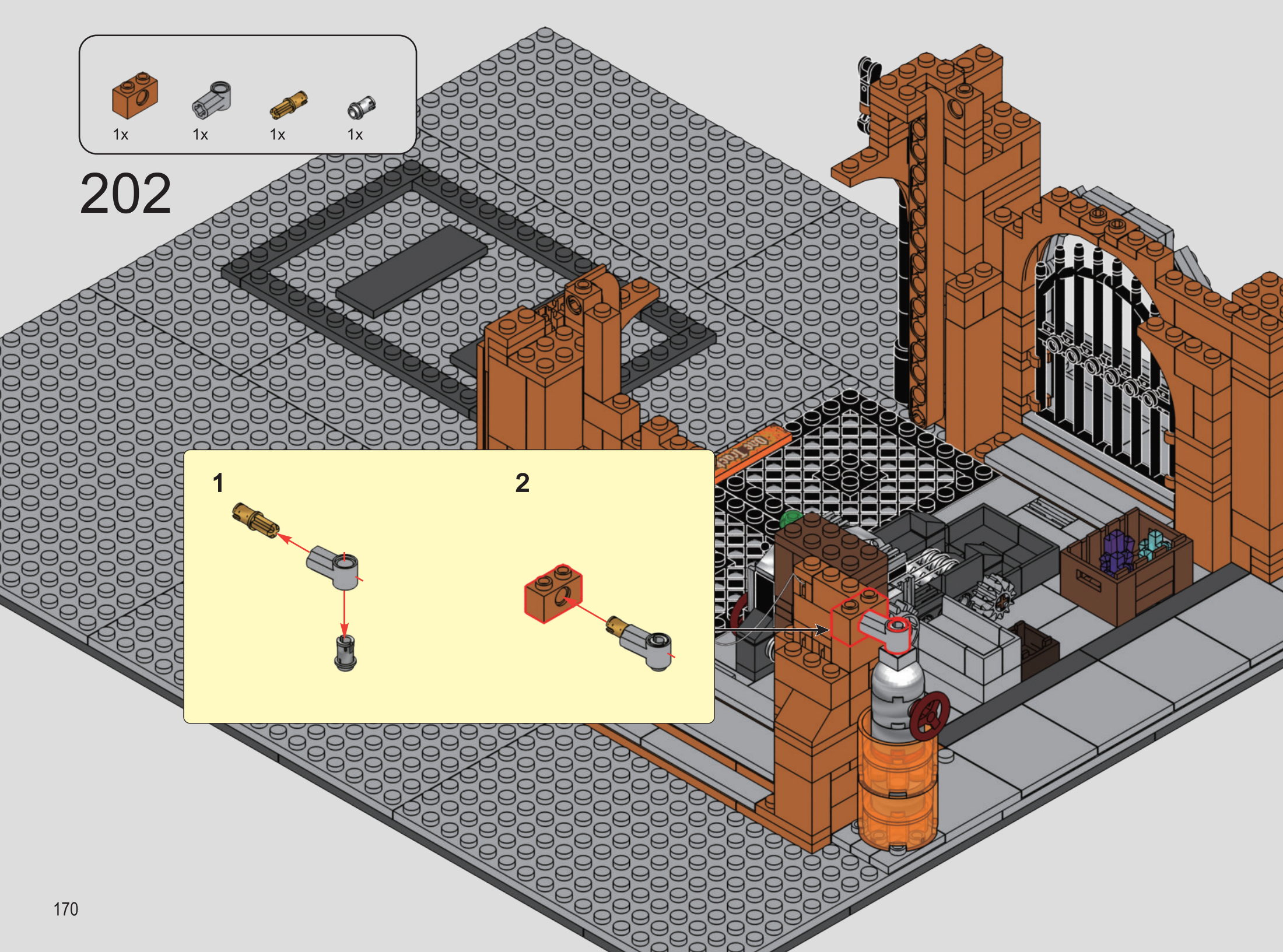
1x
1x
1x
1x
202
1
2

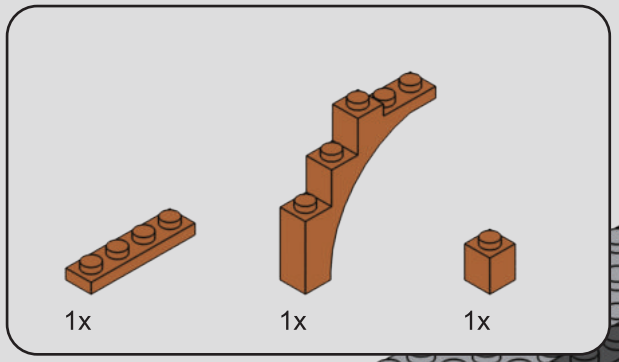

203

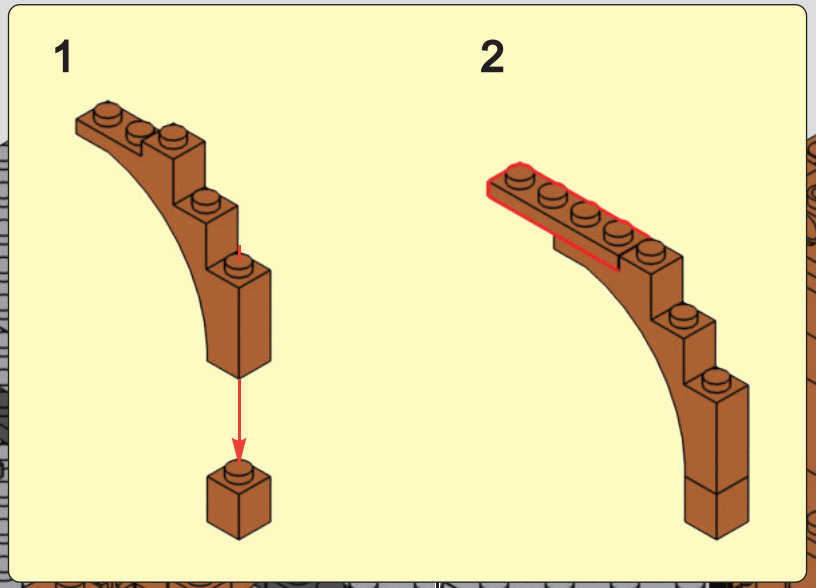

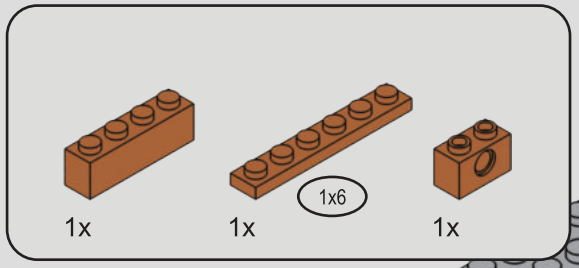

204

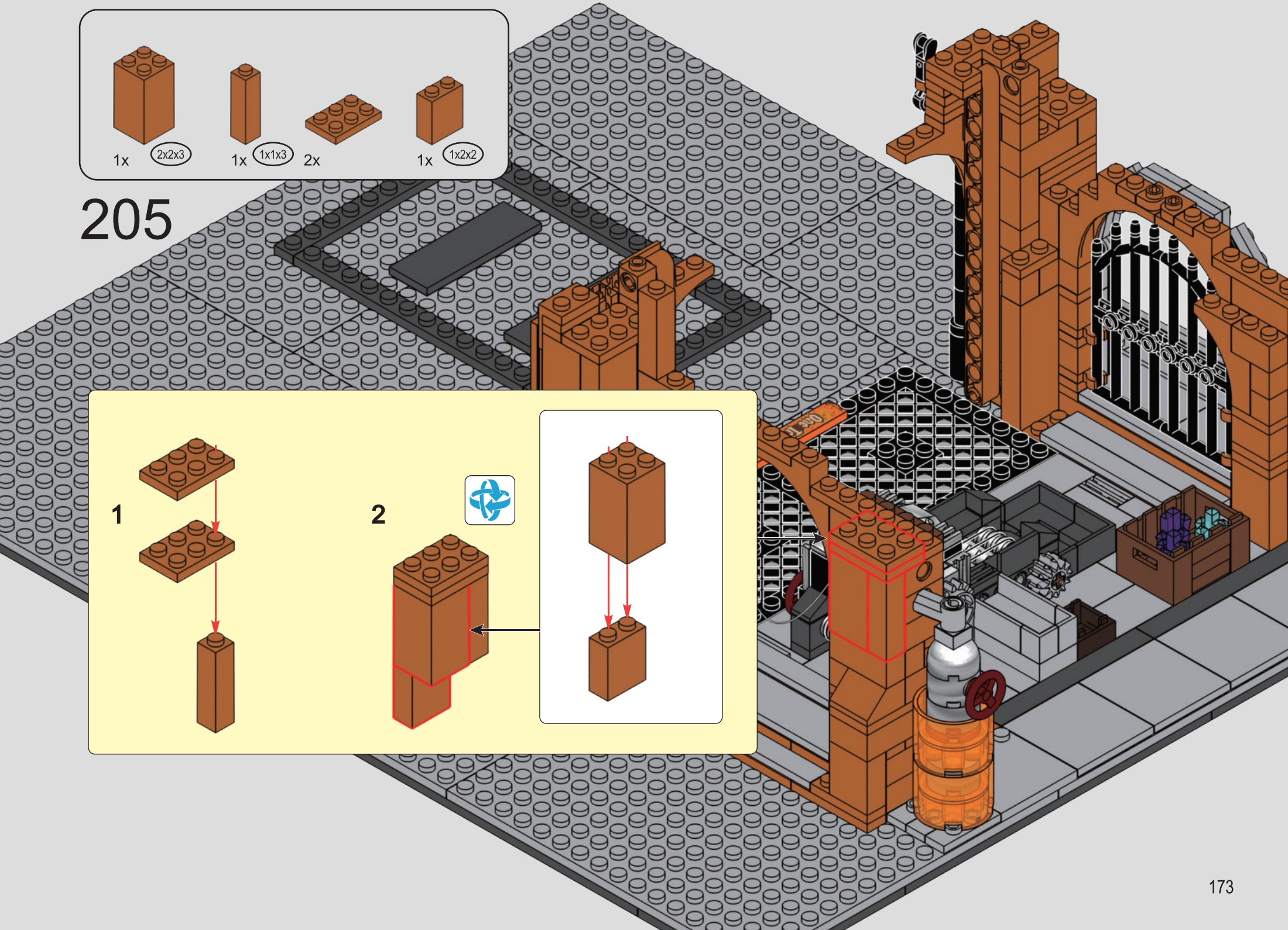
1x
2x2x3
1x
1x1x3
2x
1x
1x2x2
205
1
2

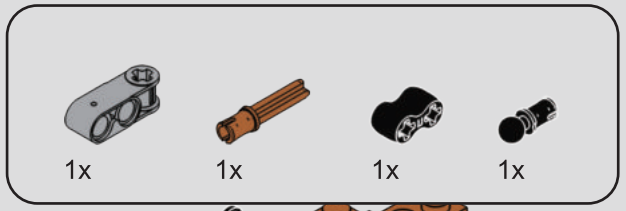

206

1

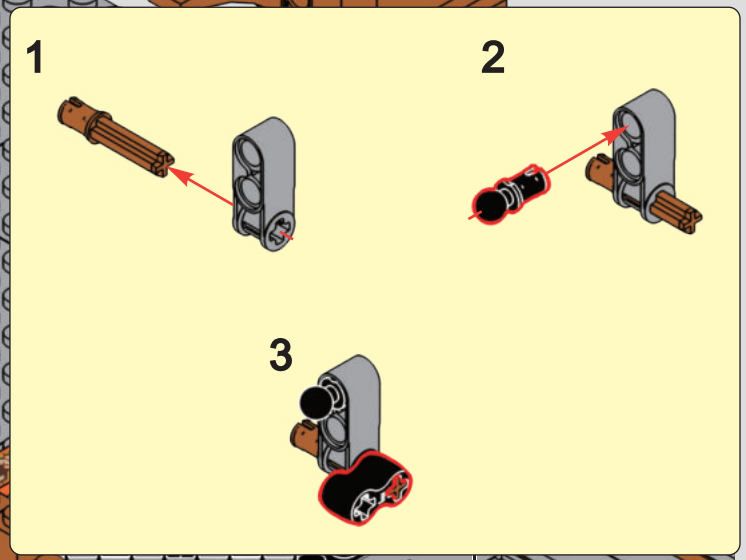

2

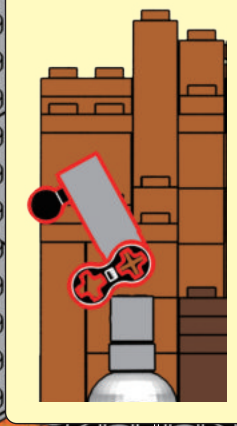

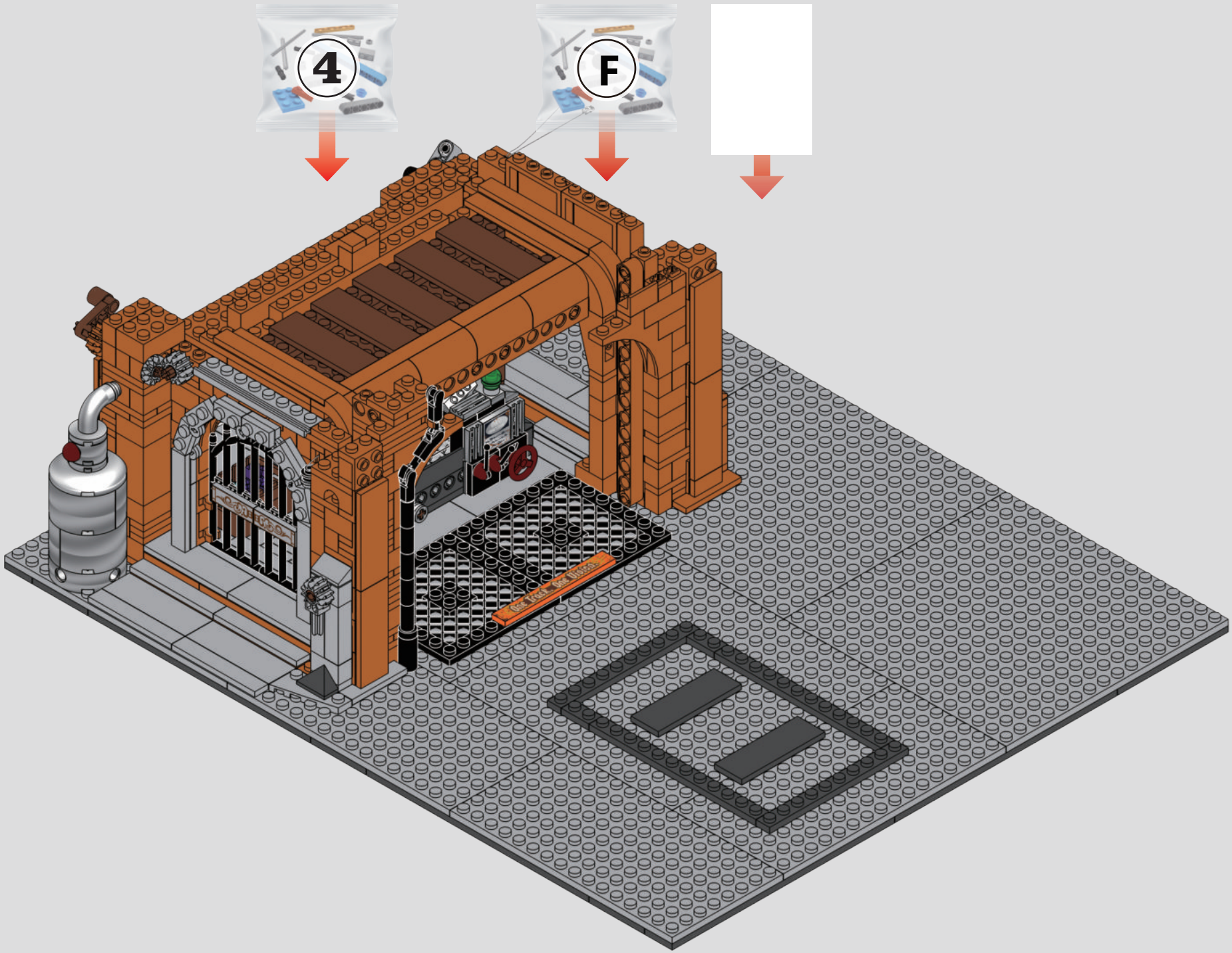
4
F

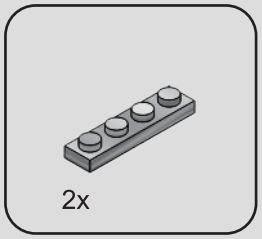

207

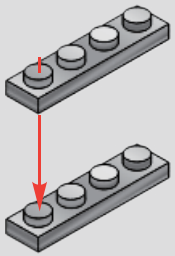

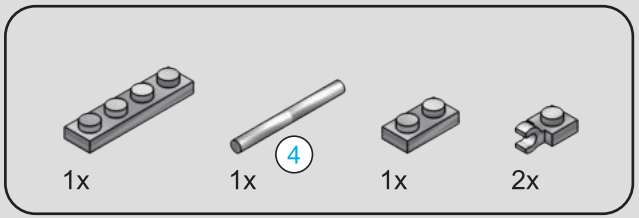

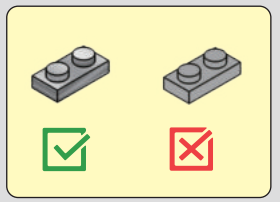

208



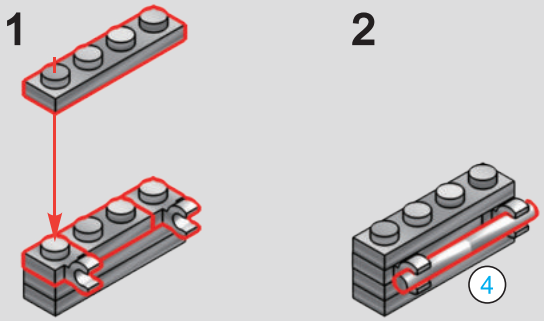

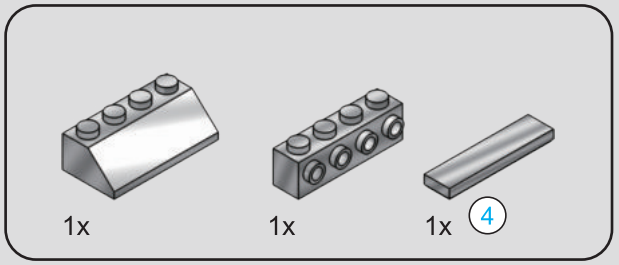

209



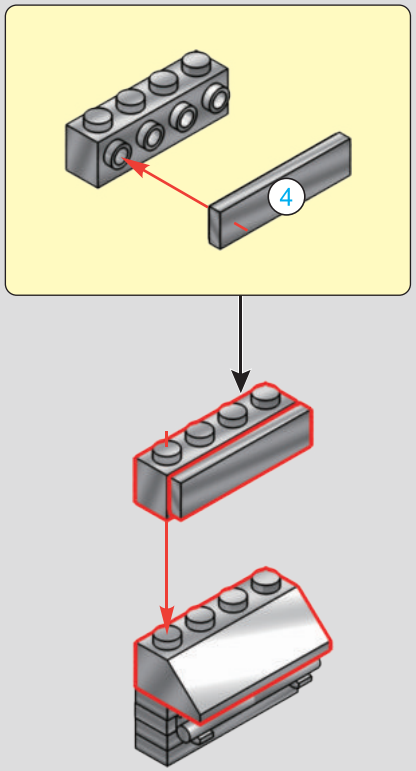

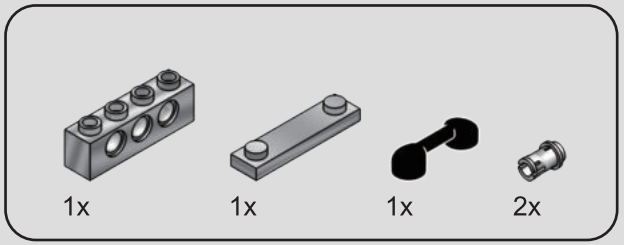

210

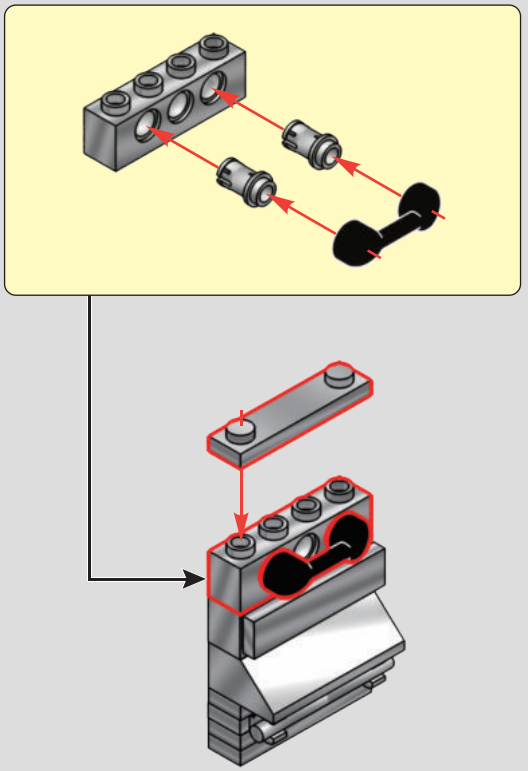

211

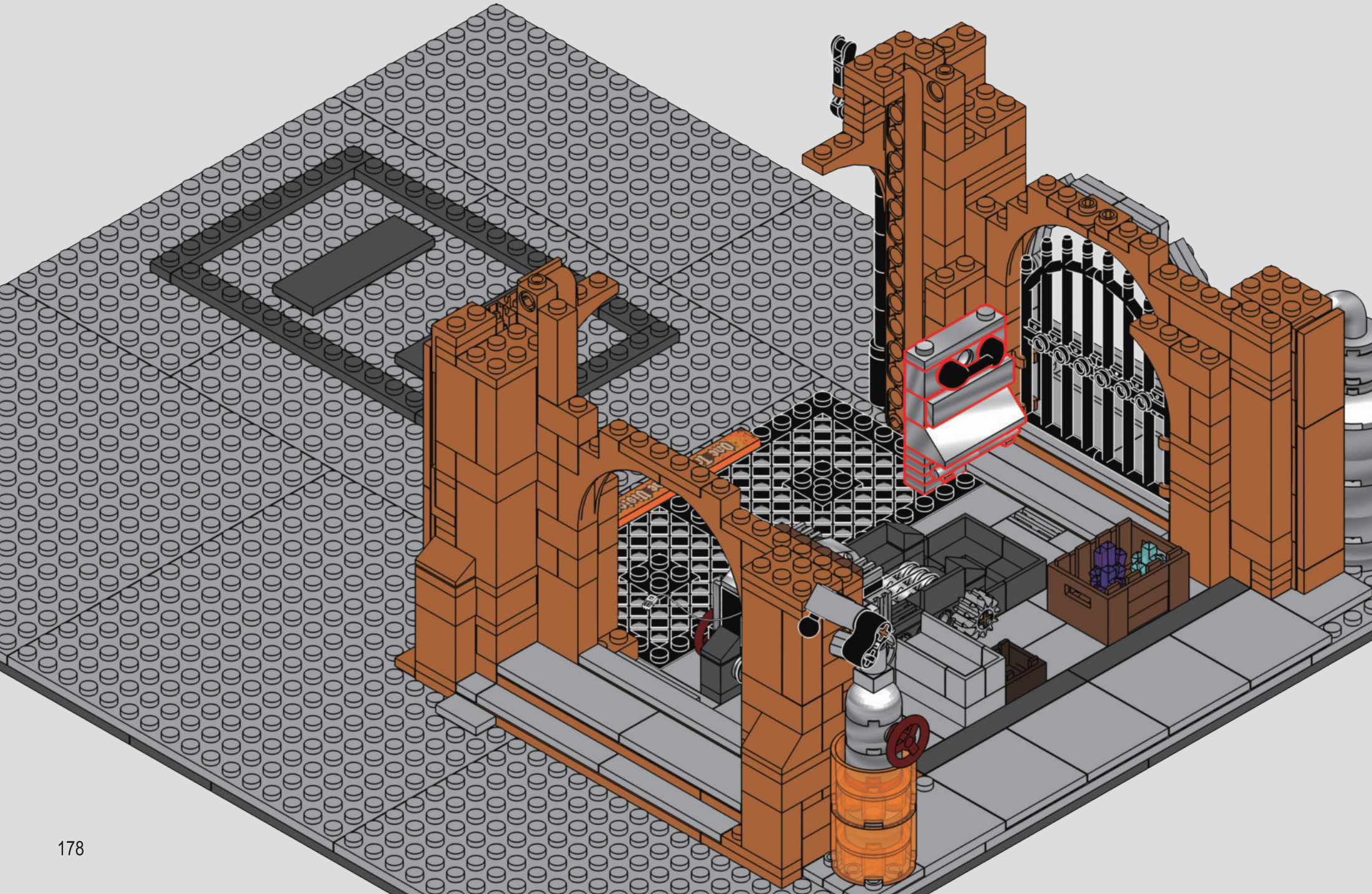

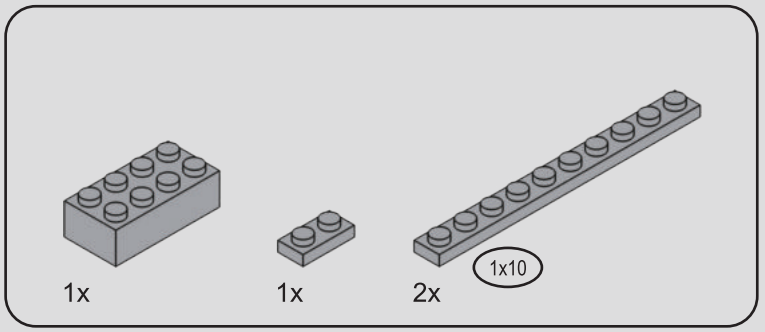

212

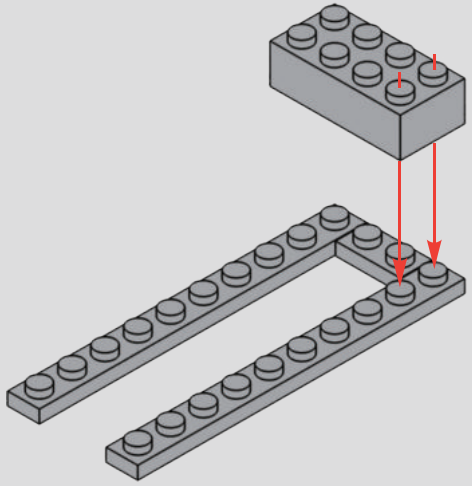

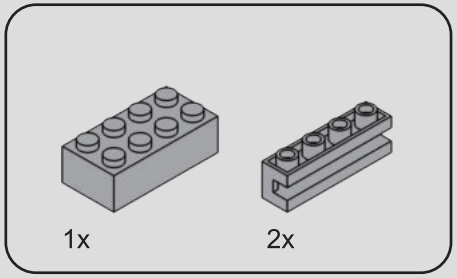

213

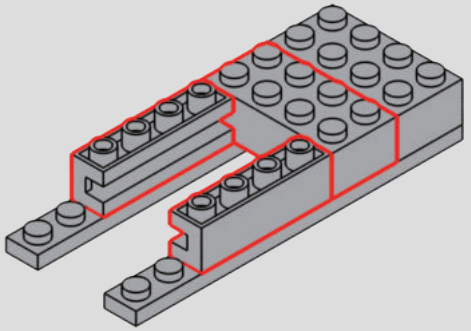

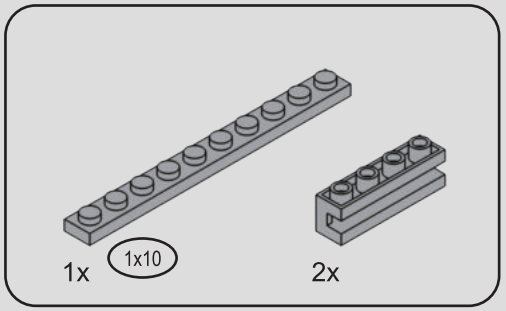

214

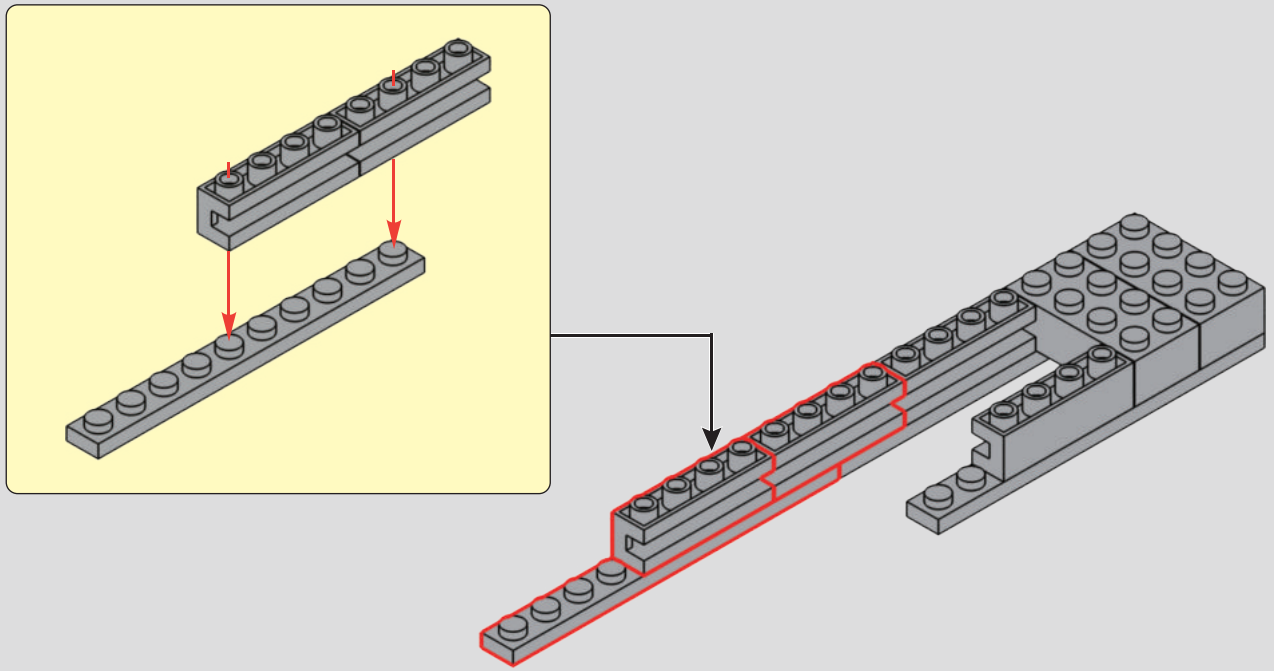

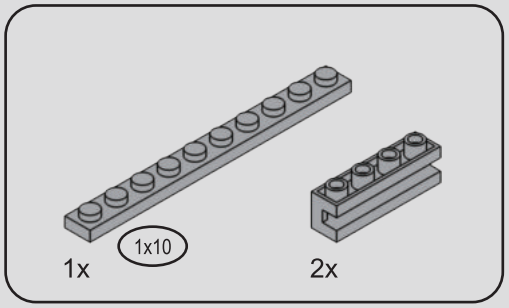

215

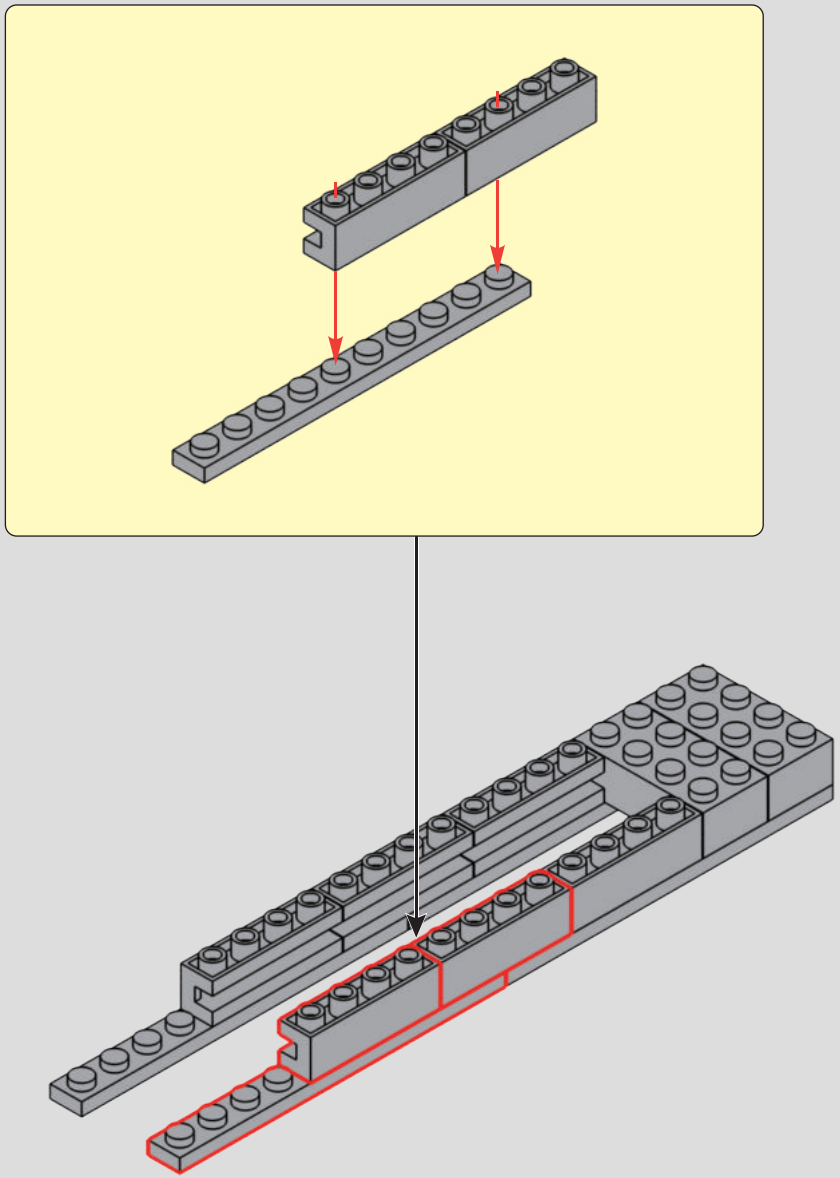

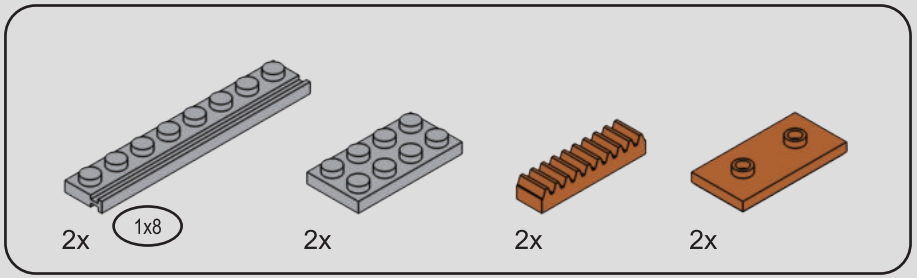

216

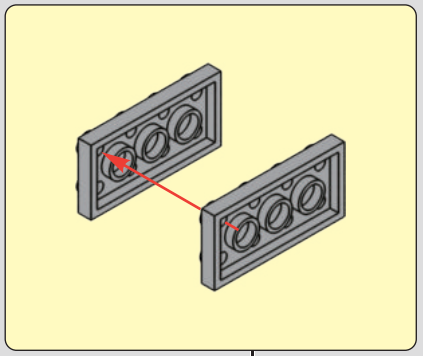

1

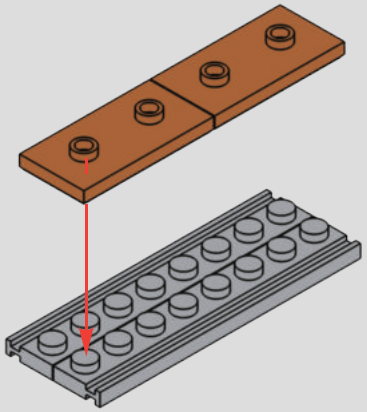

2

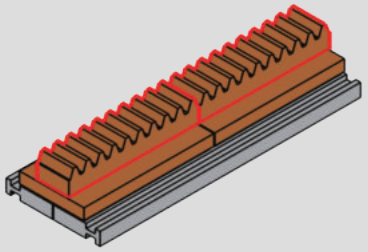

3

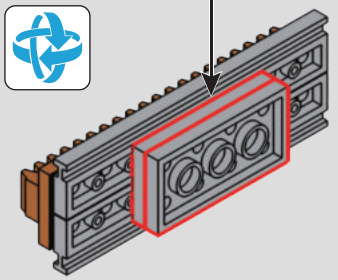

217

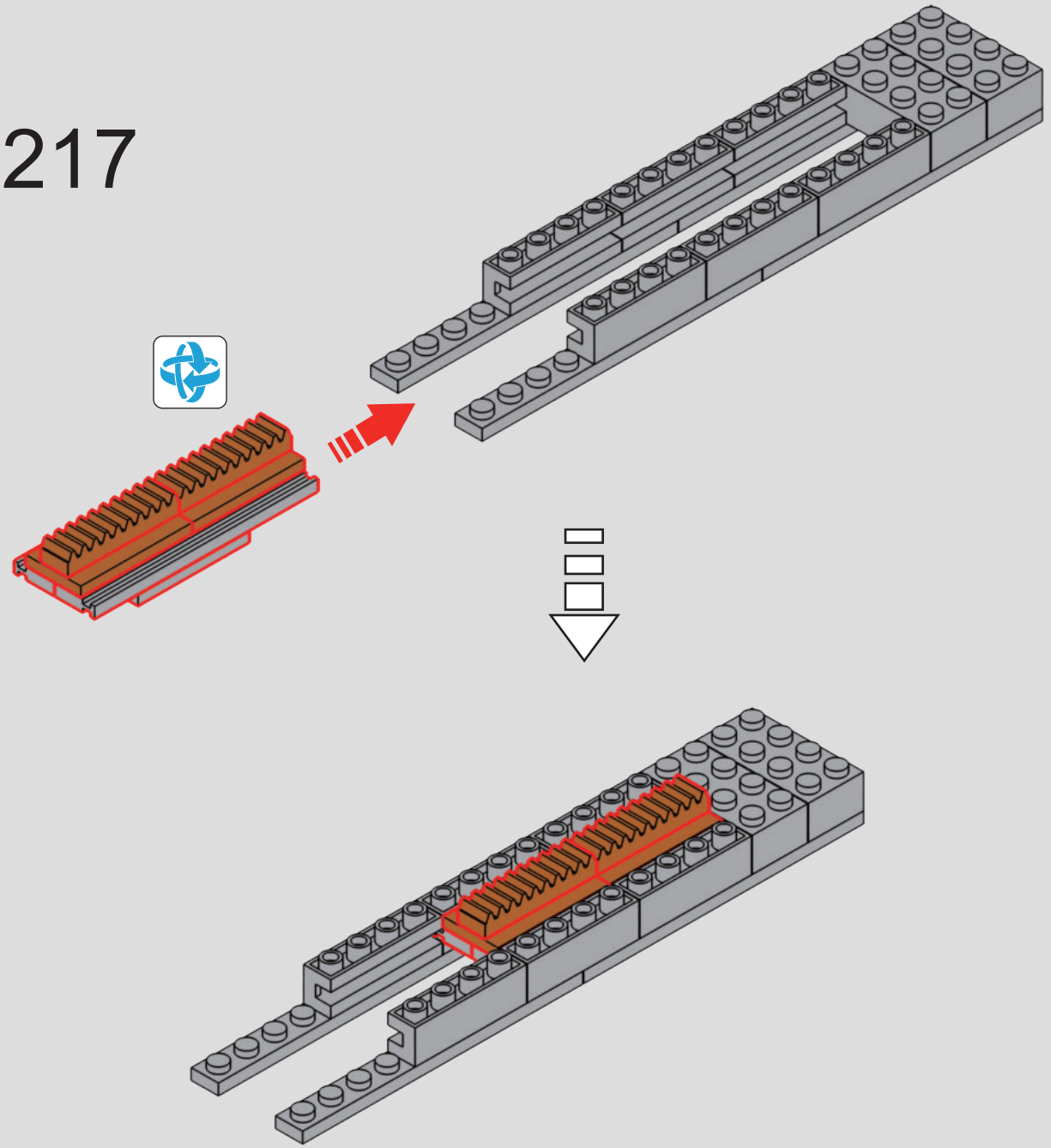

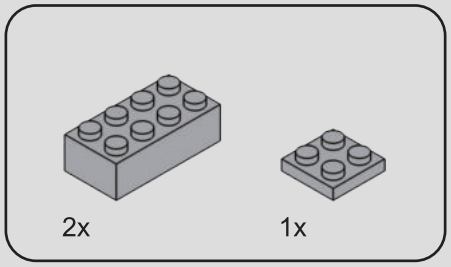

218

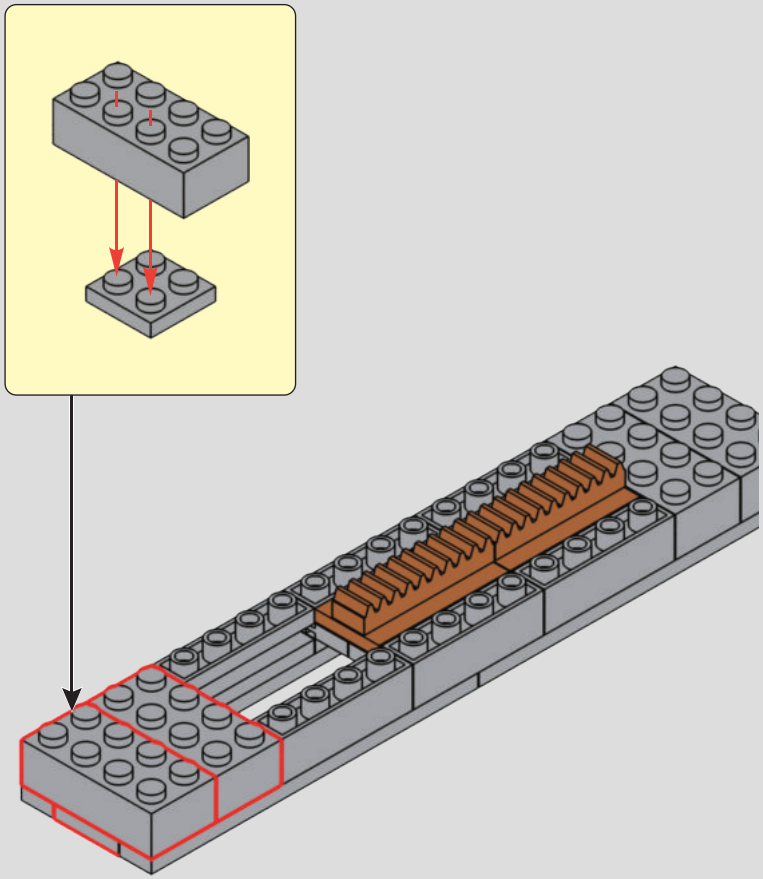

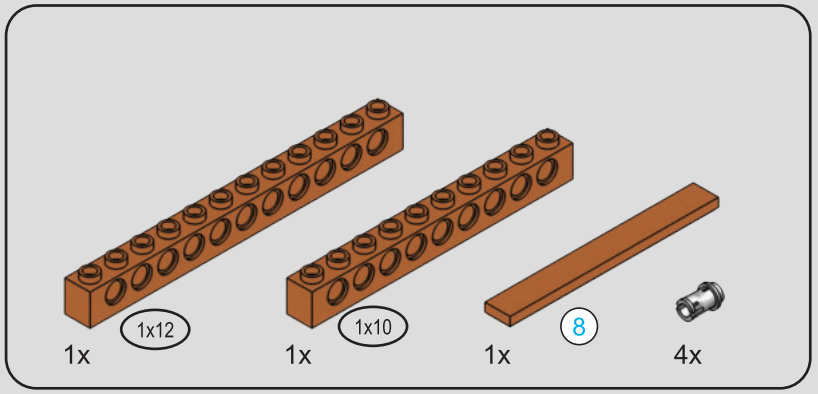

219

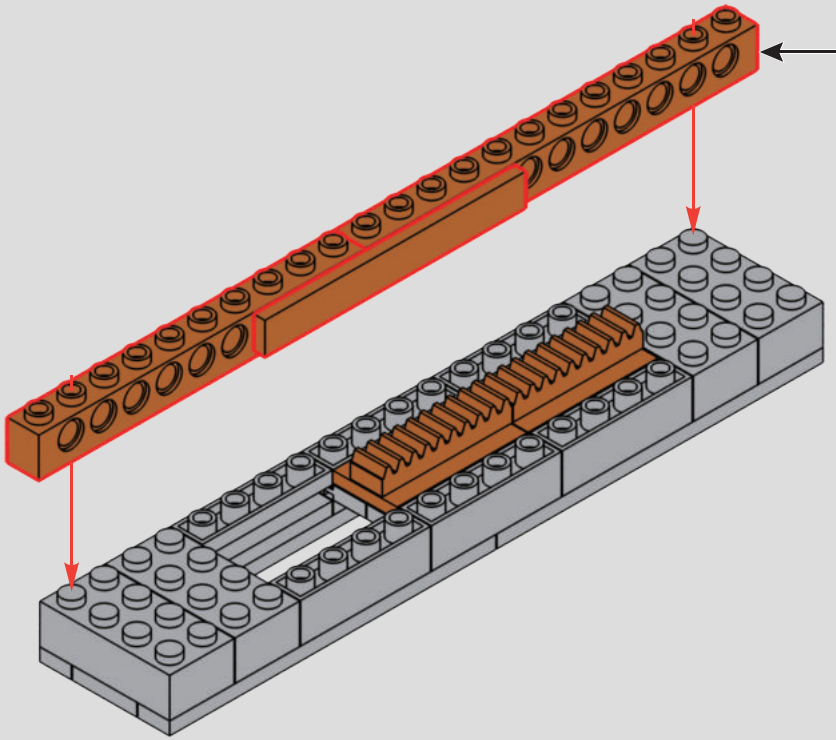

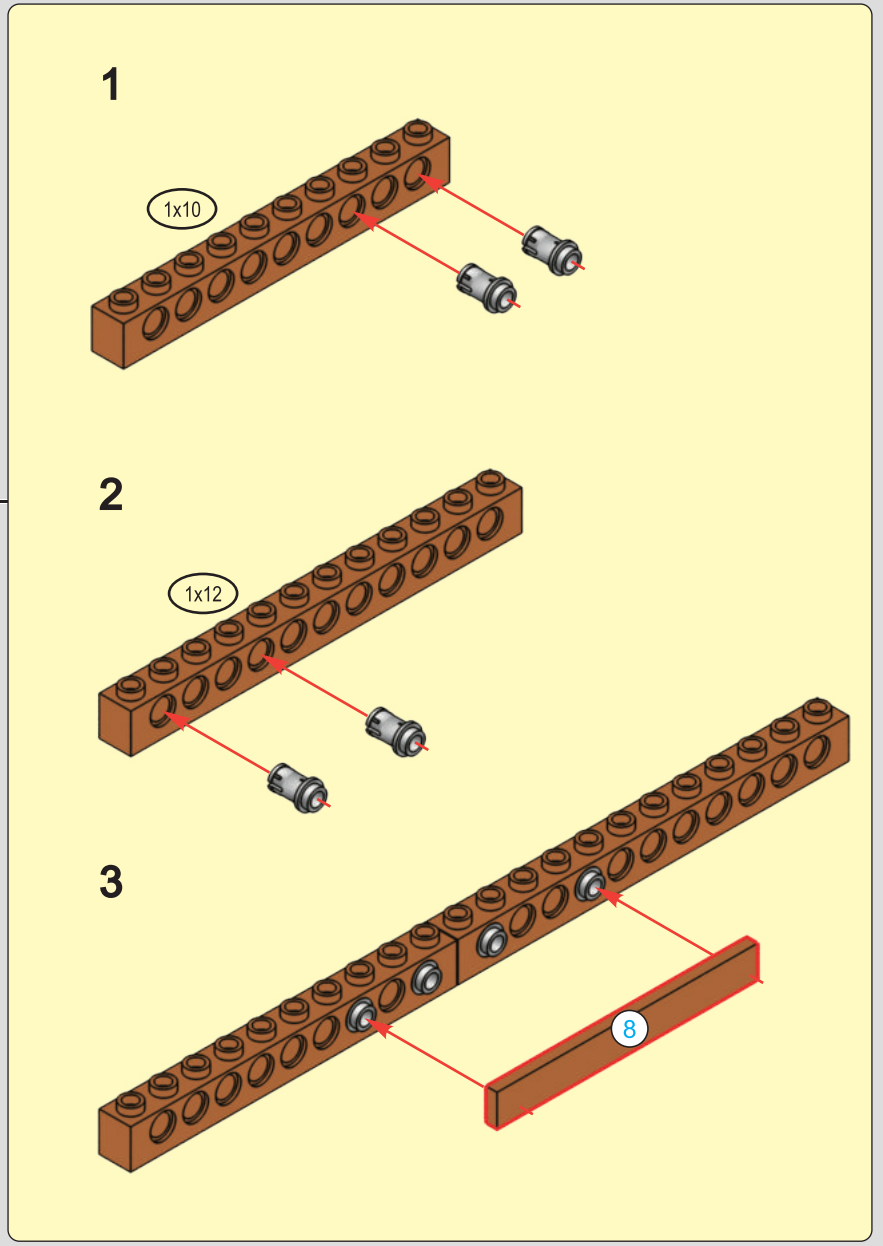



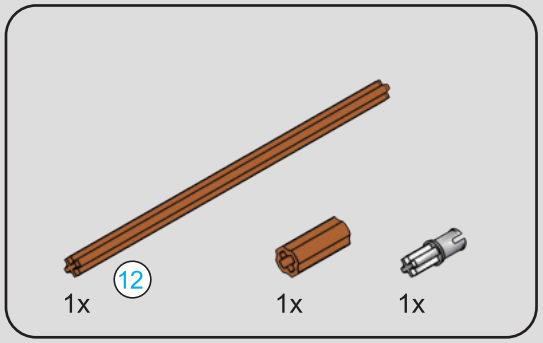

220

1

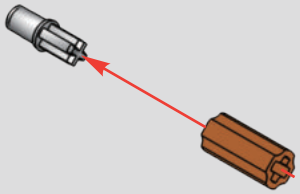

2

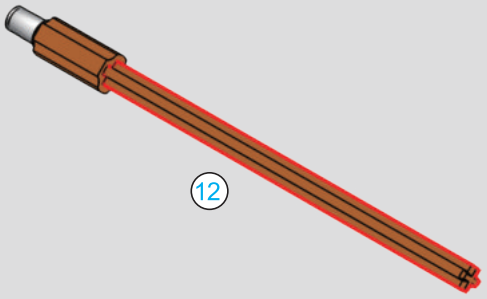





221

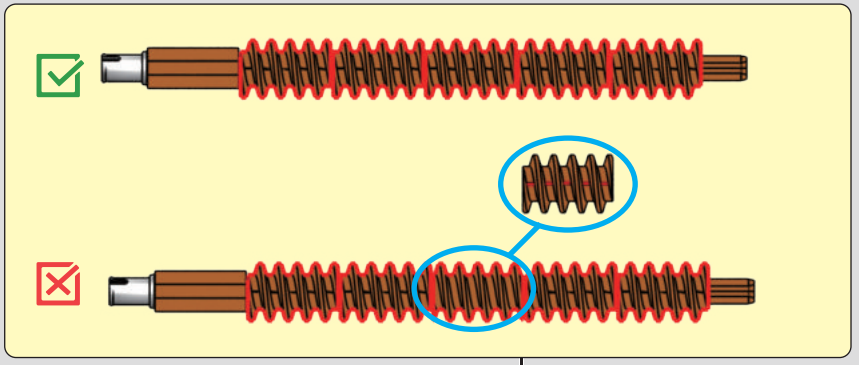

1

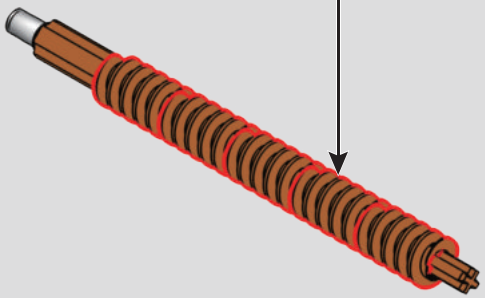

2

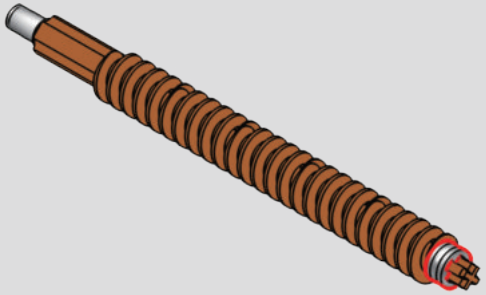

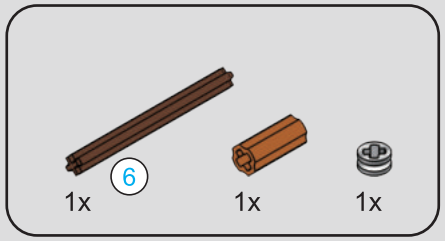

222

1

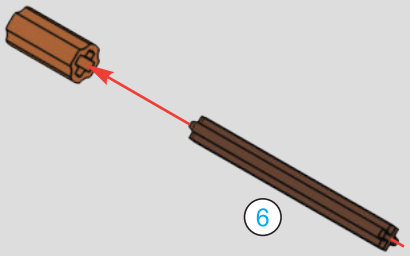

2

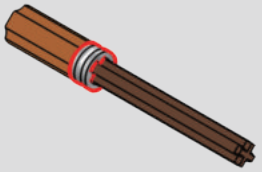



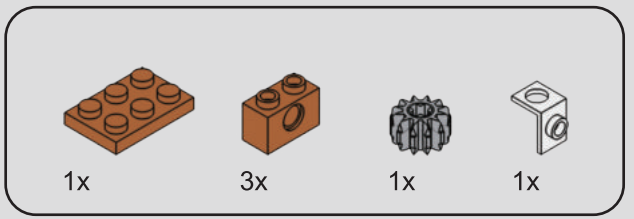

223

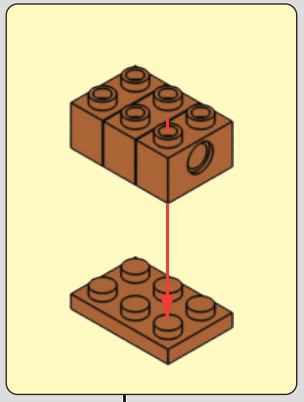

1

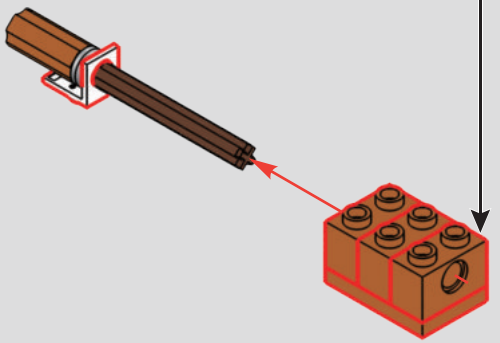

2

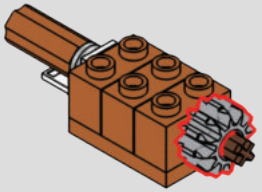

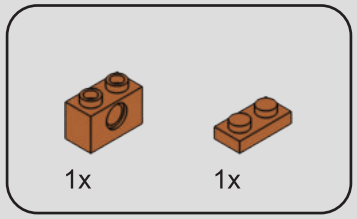

224

1

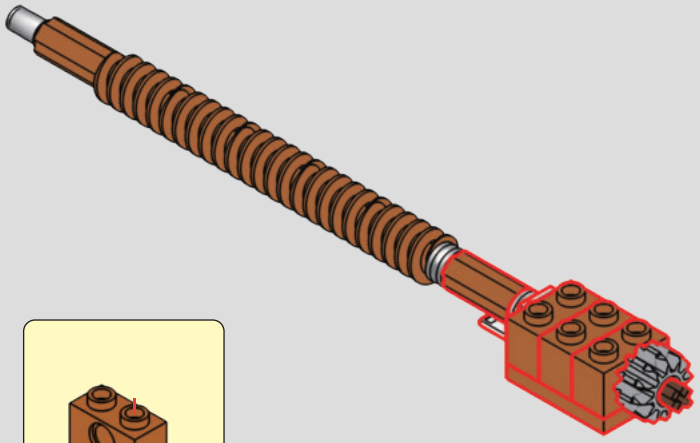

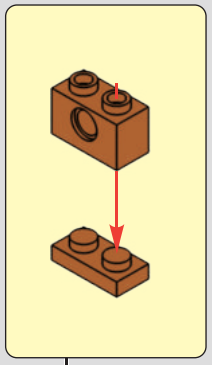

2

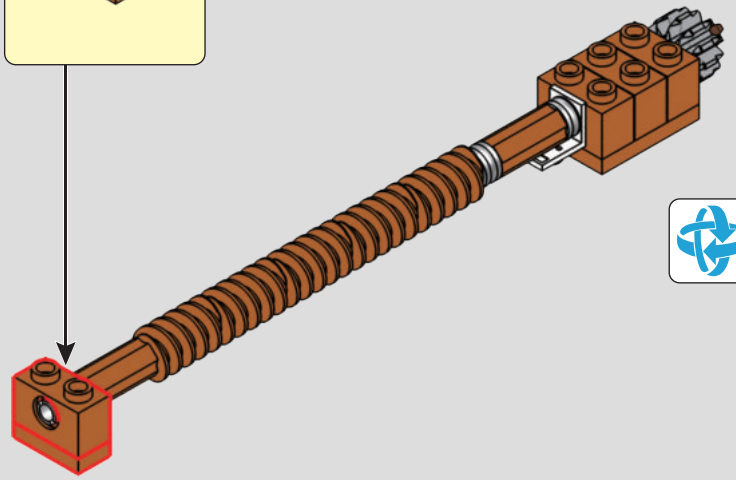

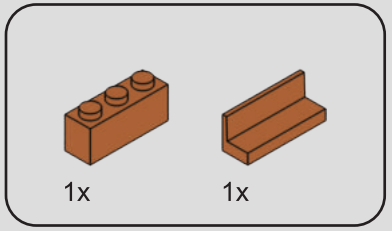

225

1

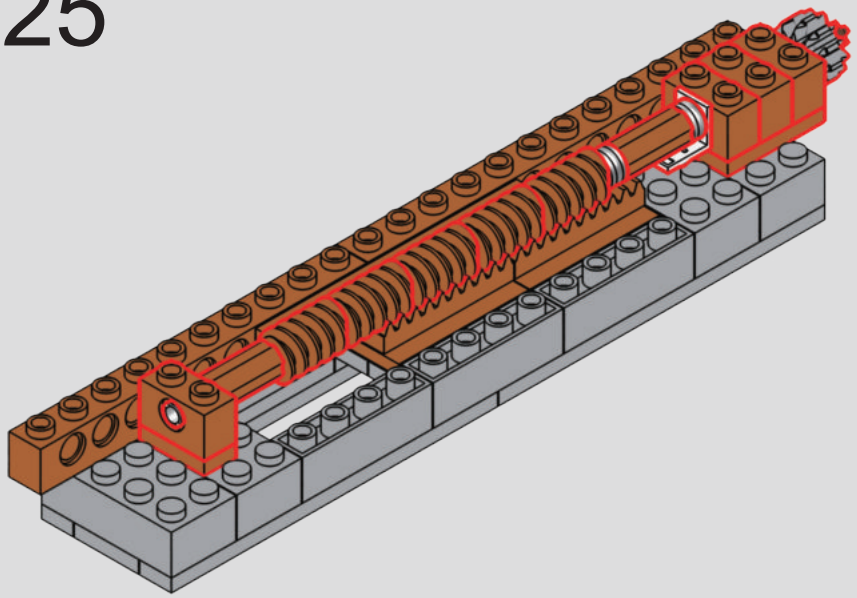

2

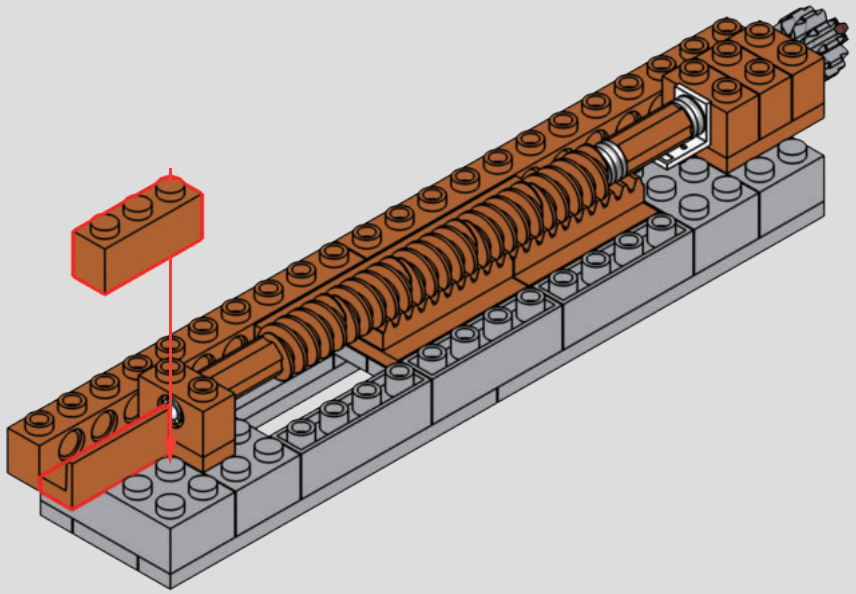

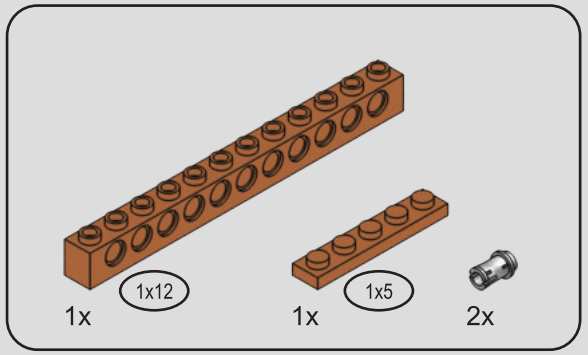

226

1

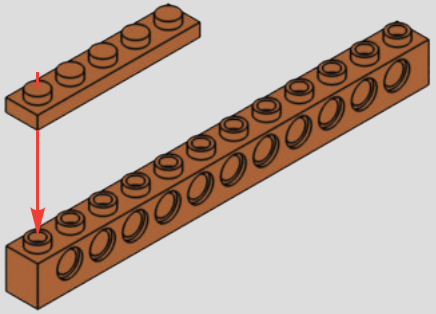

2

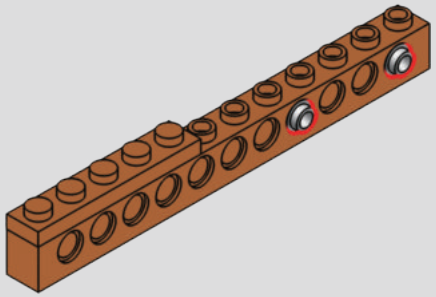

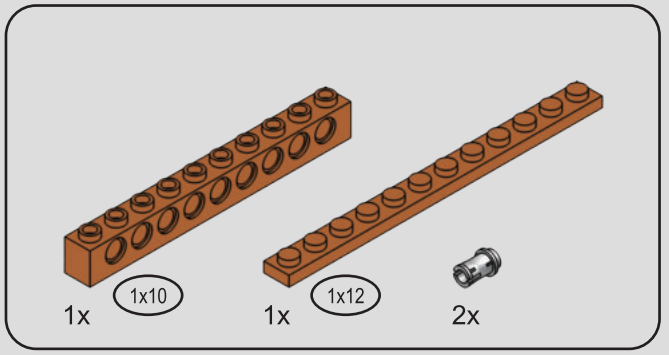

227

1

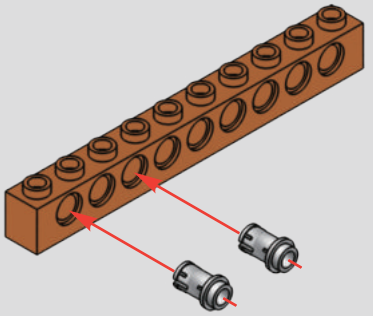

2

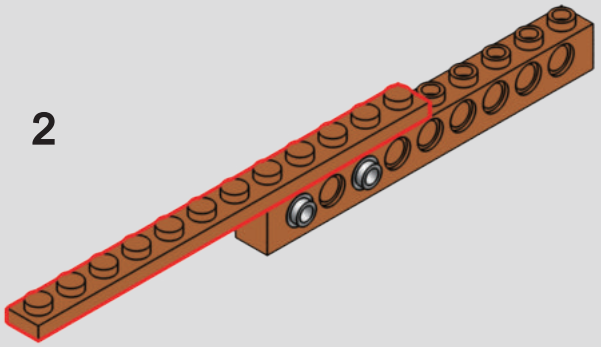

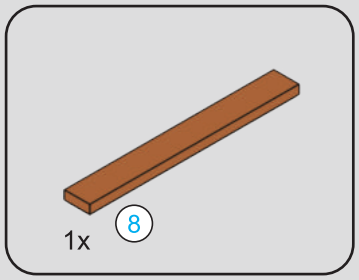

228

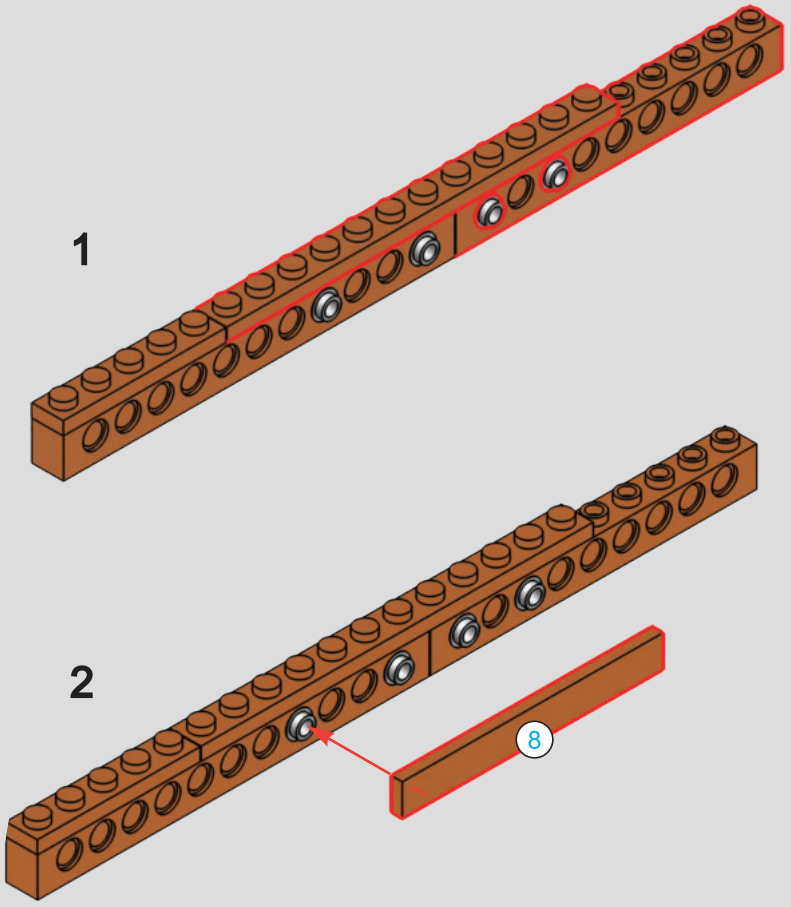



229

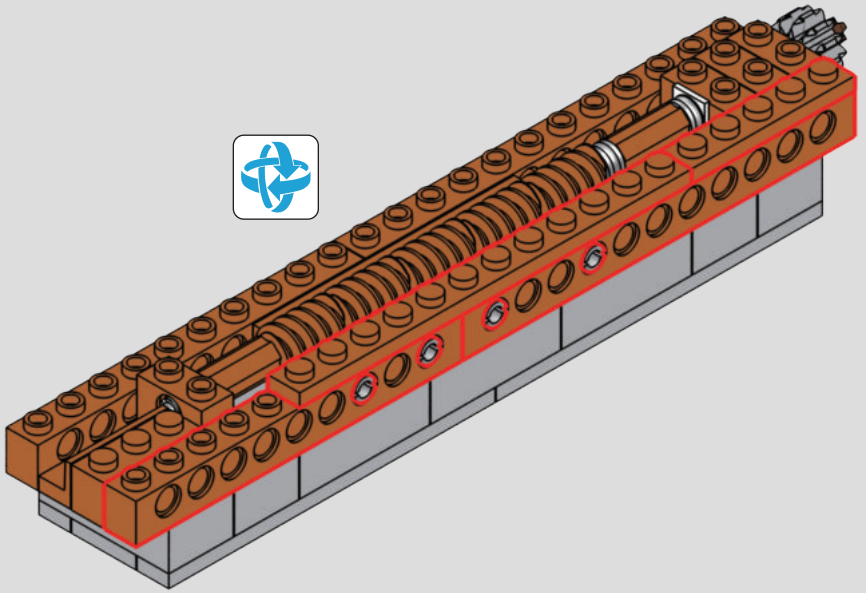

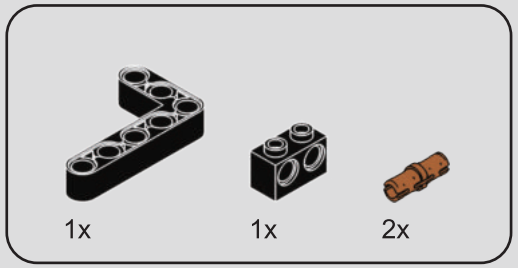

230

1

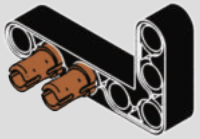

2

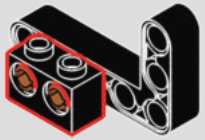

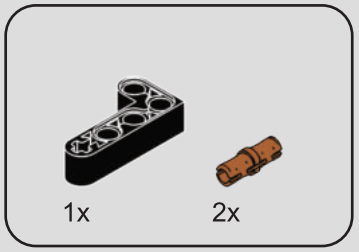

231

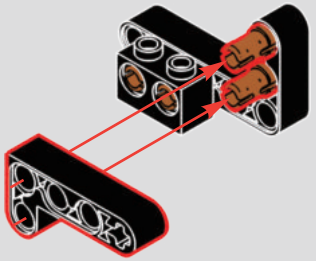

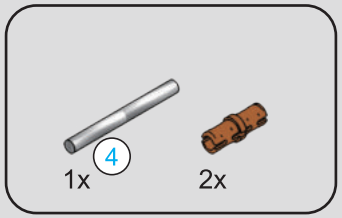



232

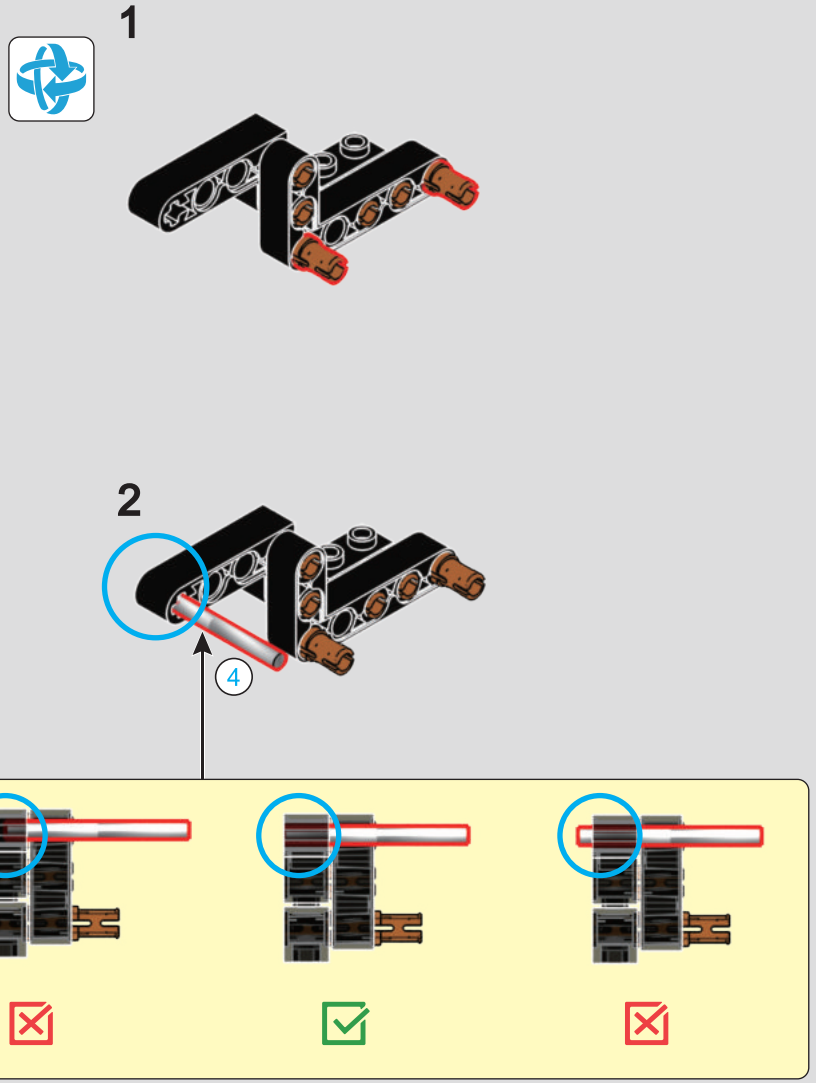

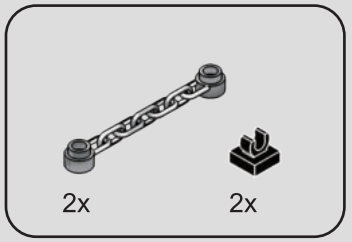

233

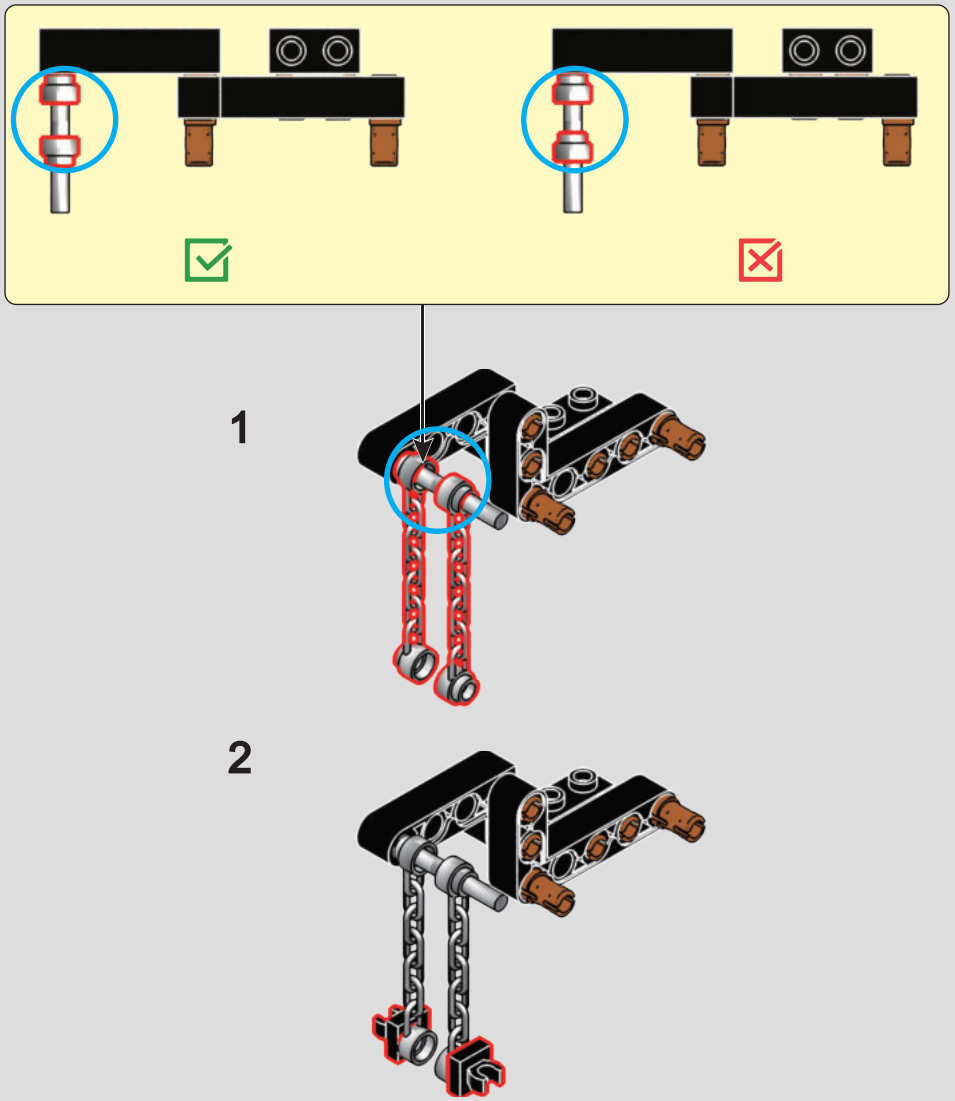

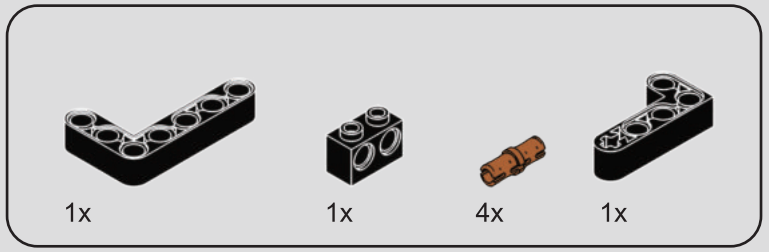

234

1

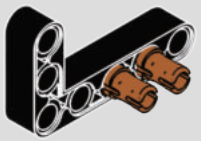

2

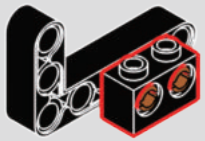

3

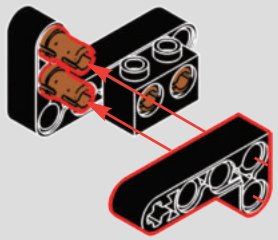

235

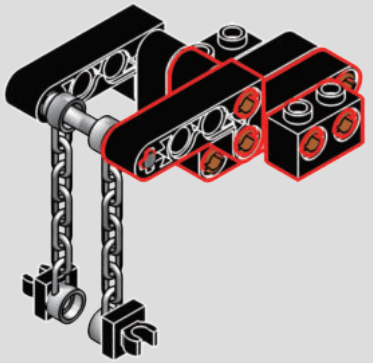



1x

236

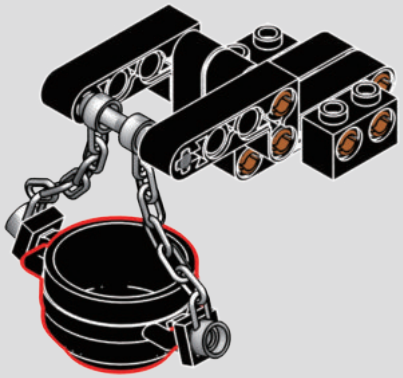

237

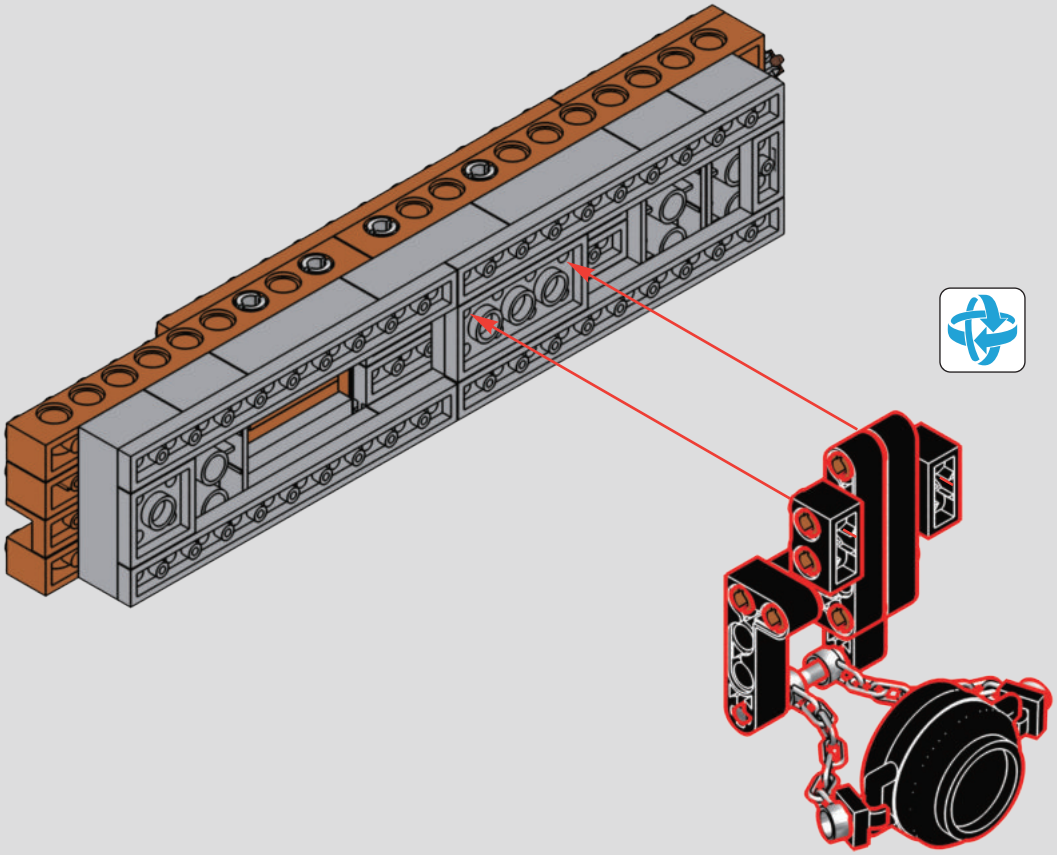

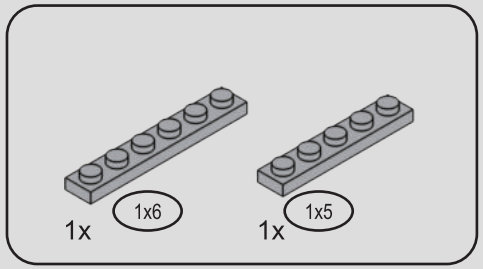

238

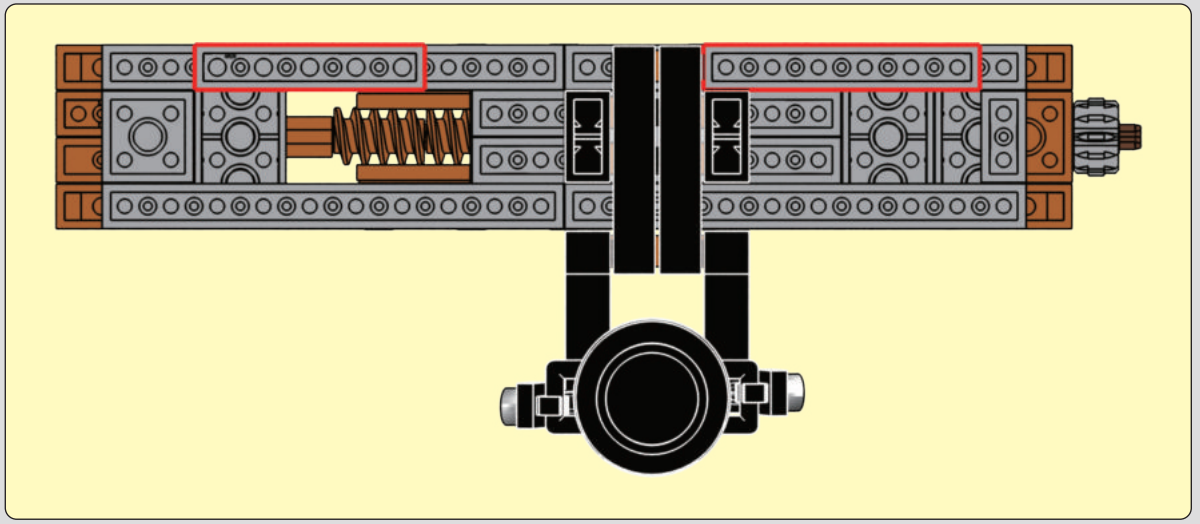

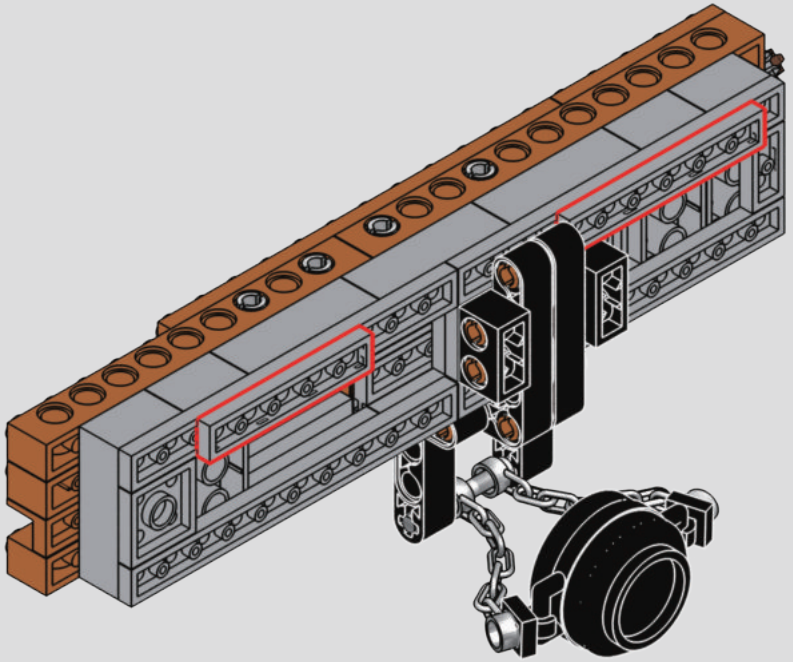

239

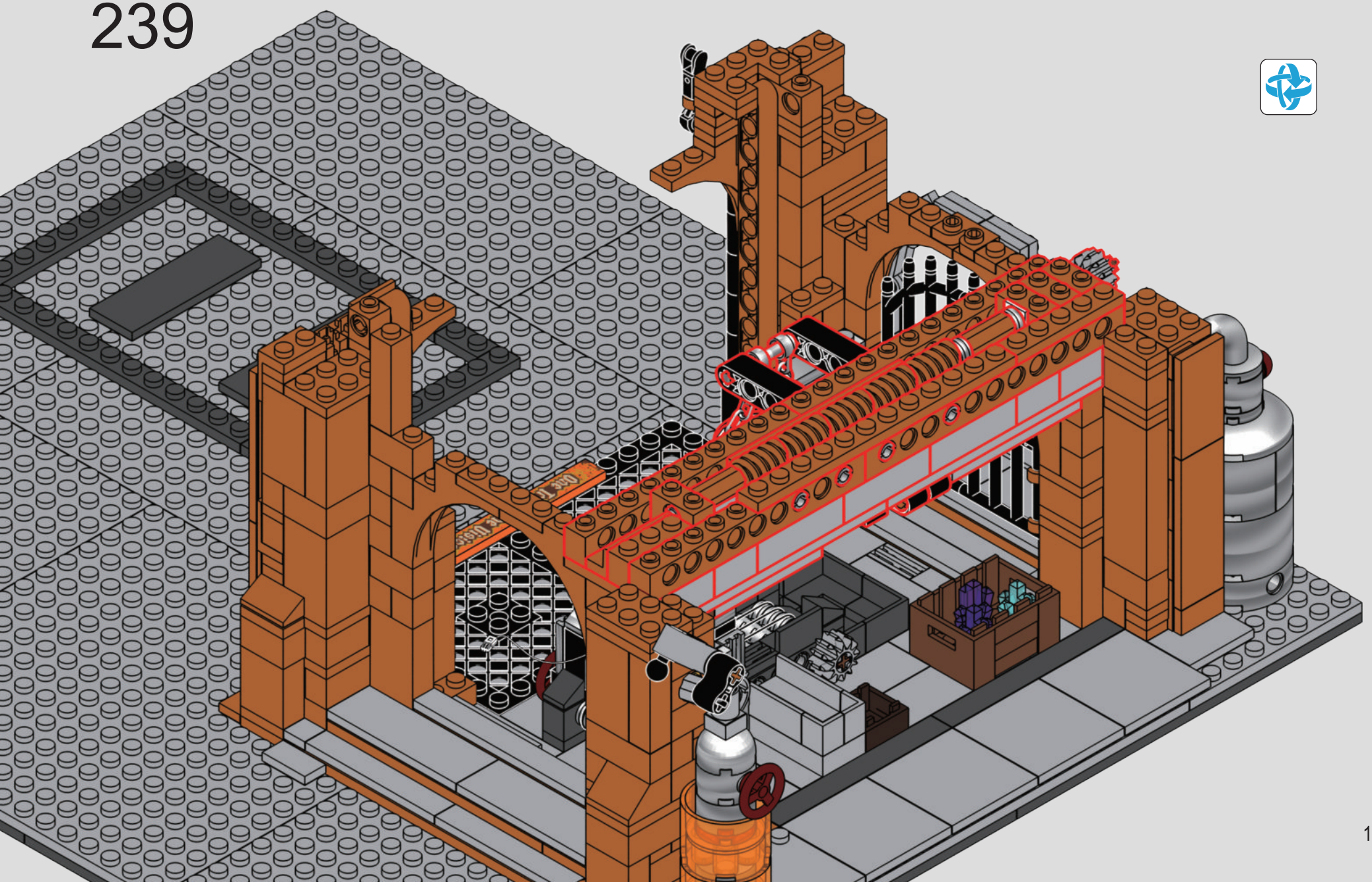

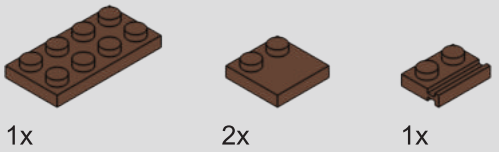

240

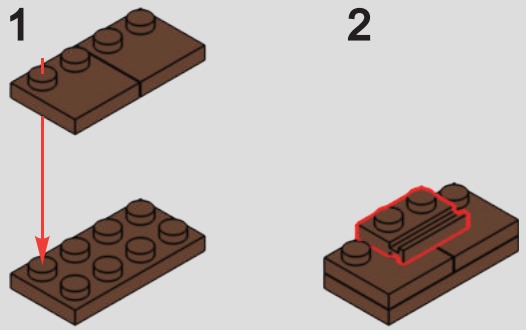

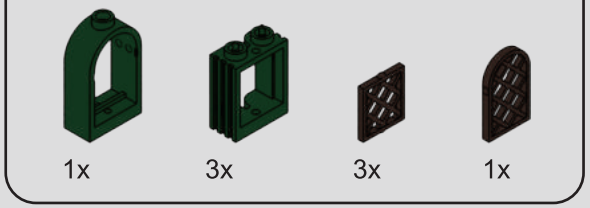

241

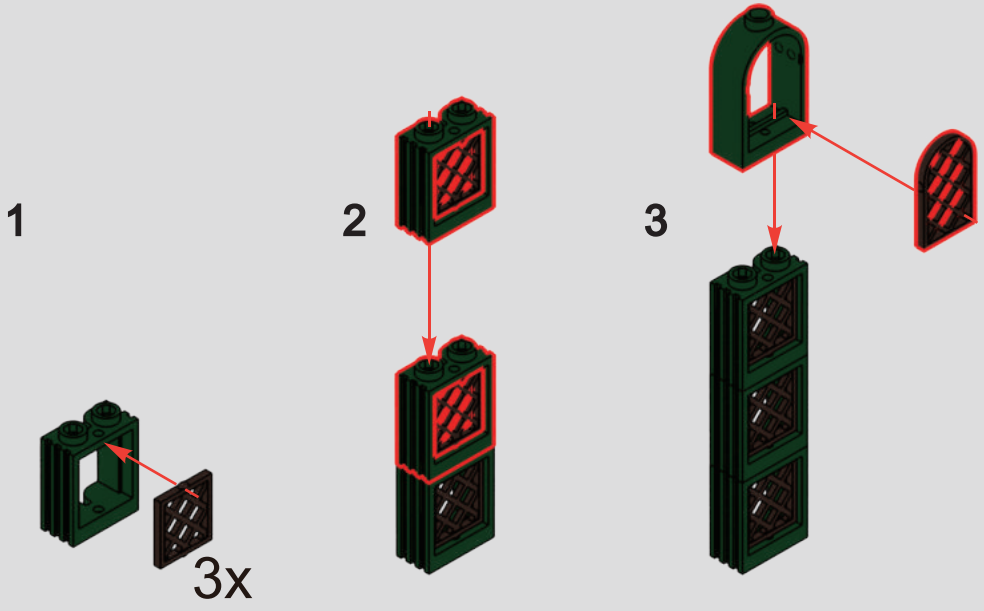

242



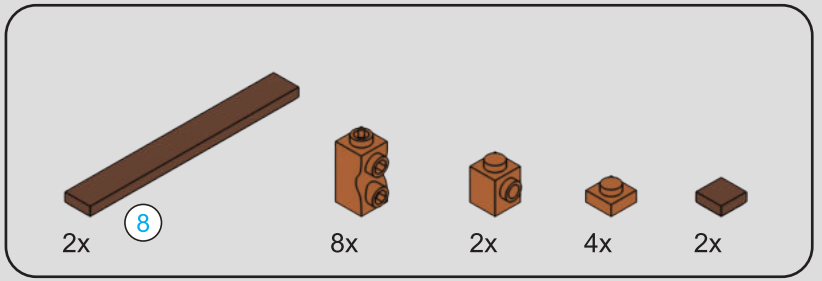

243



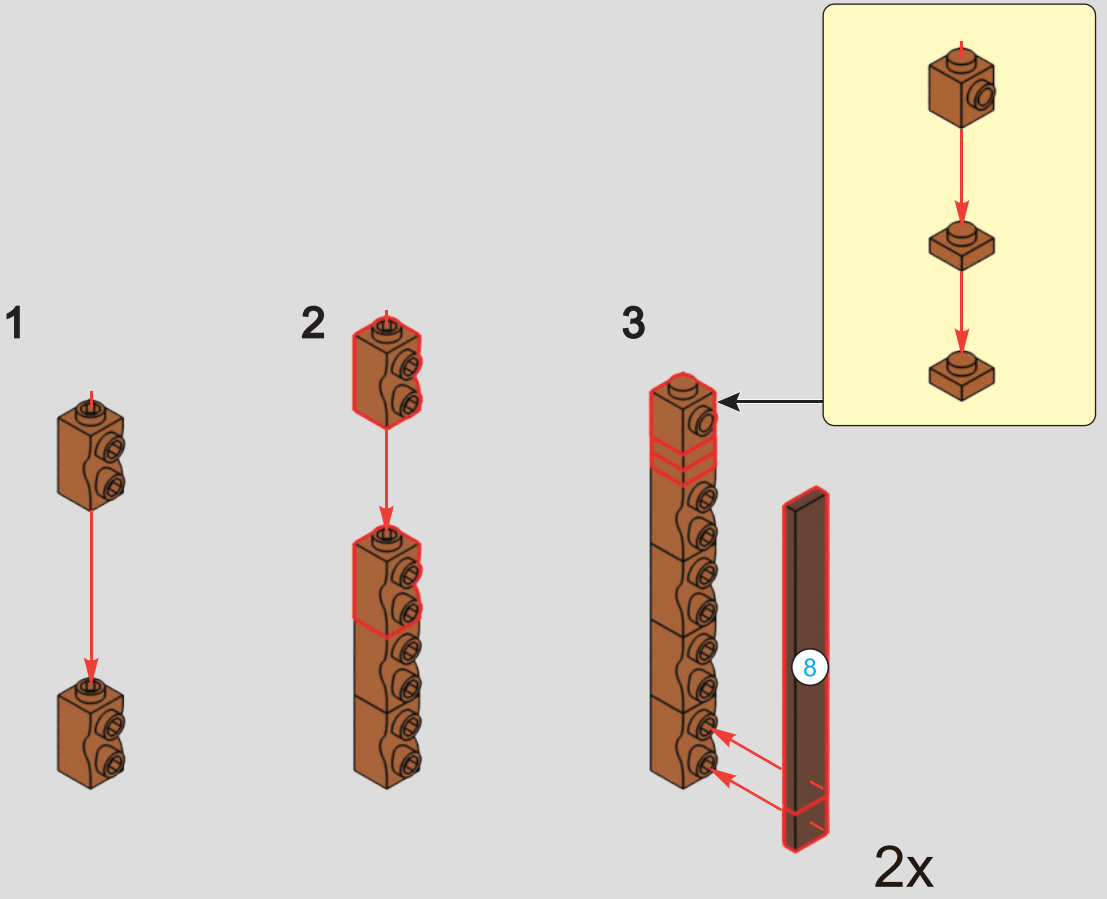

244



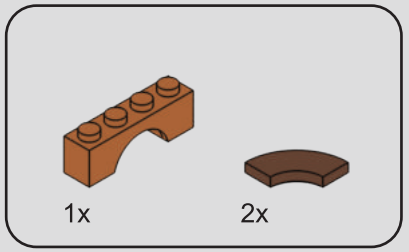

245

1



2



246

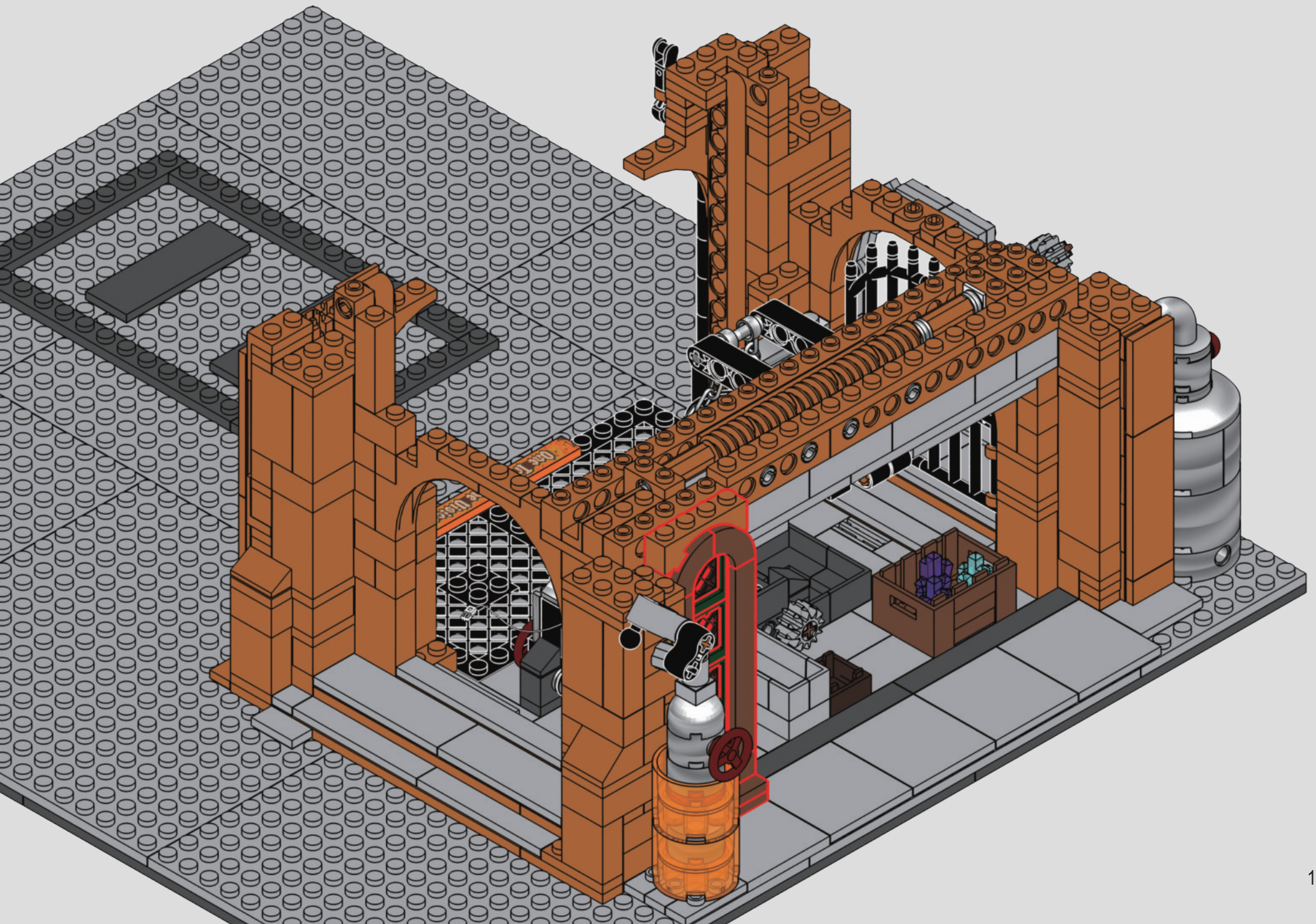

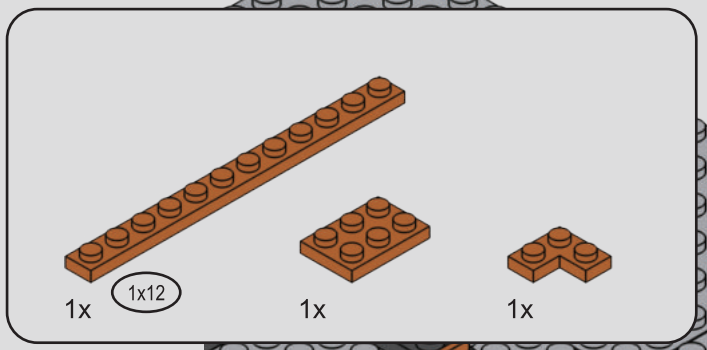

247



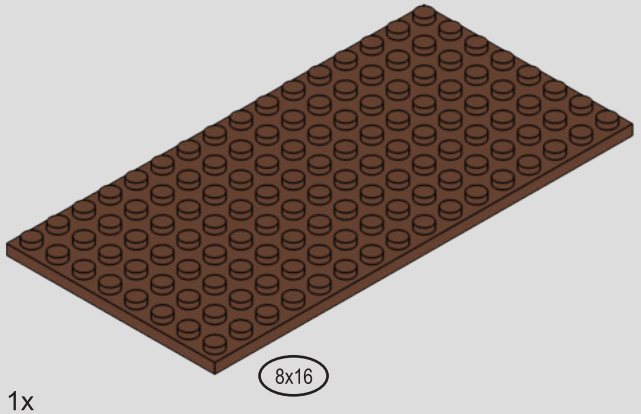

1x

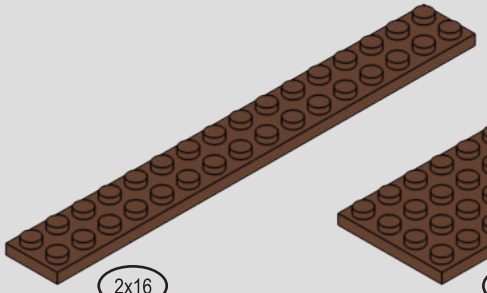

2x



1x

248

1

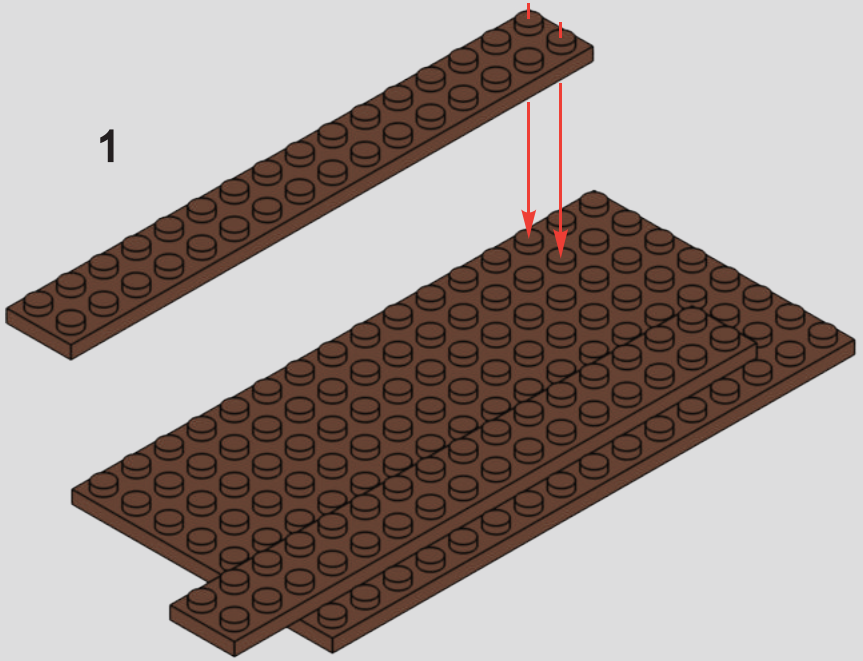

2

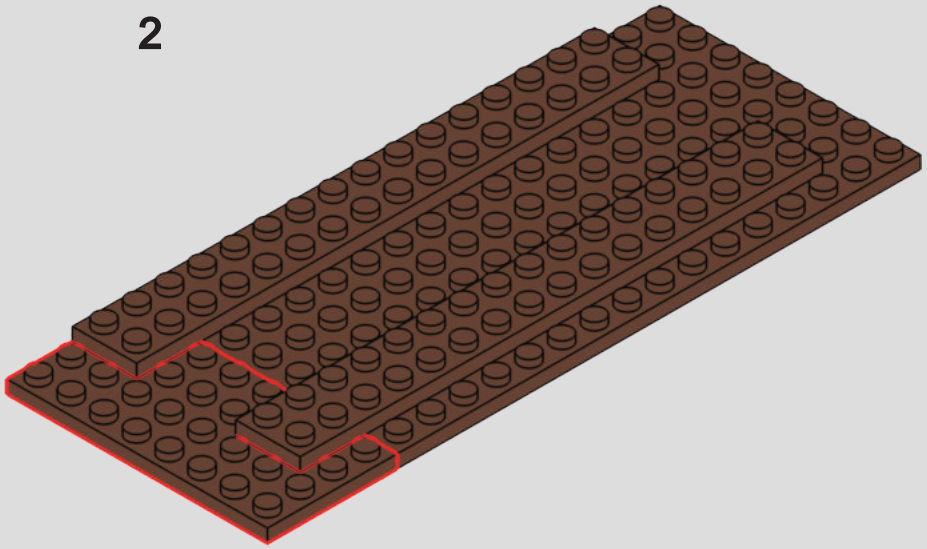

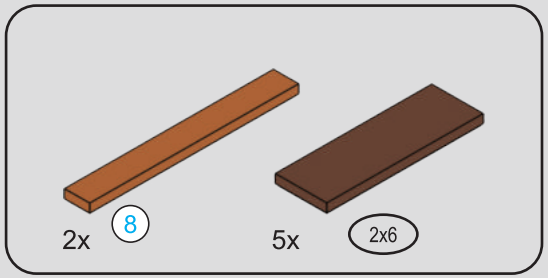



249

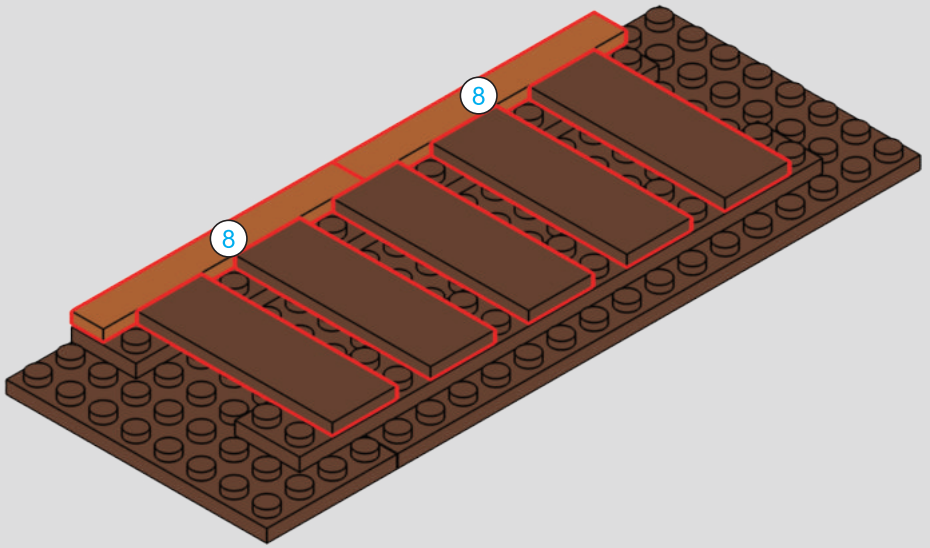

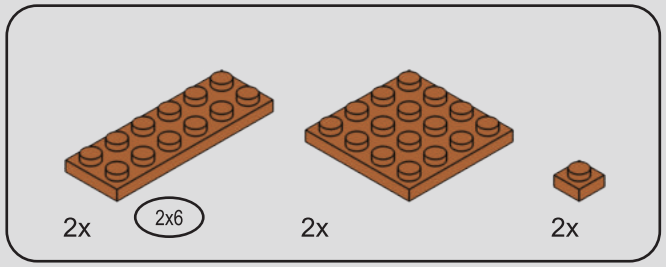

250

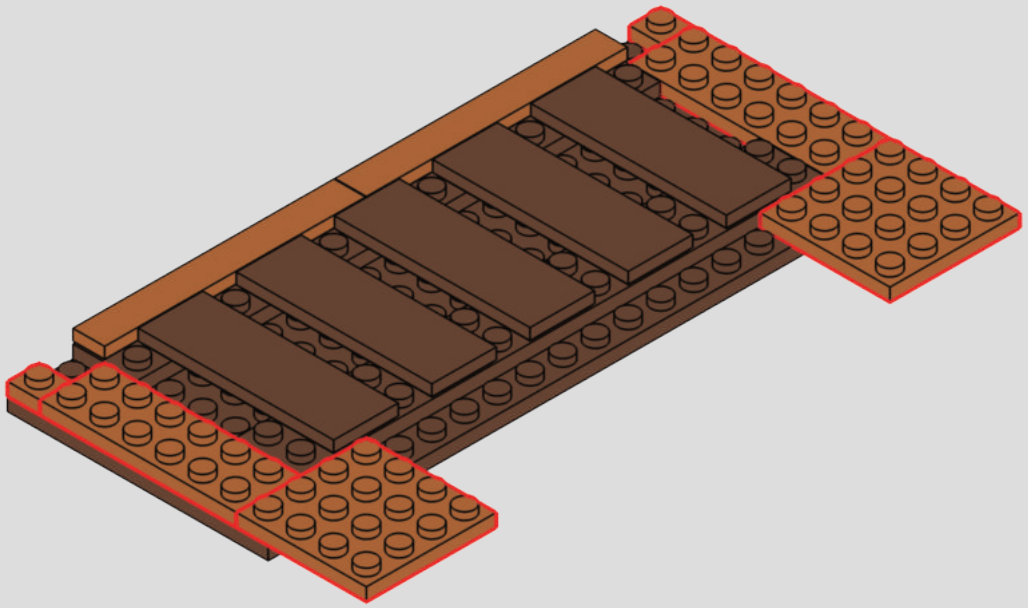

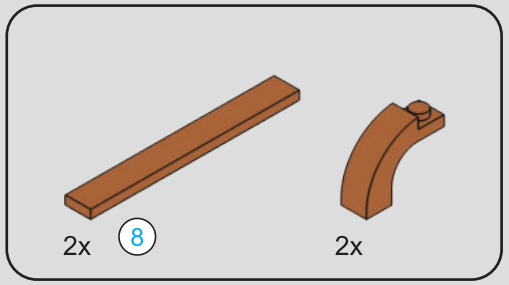



251

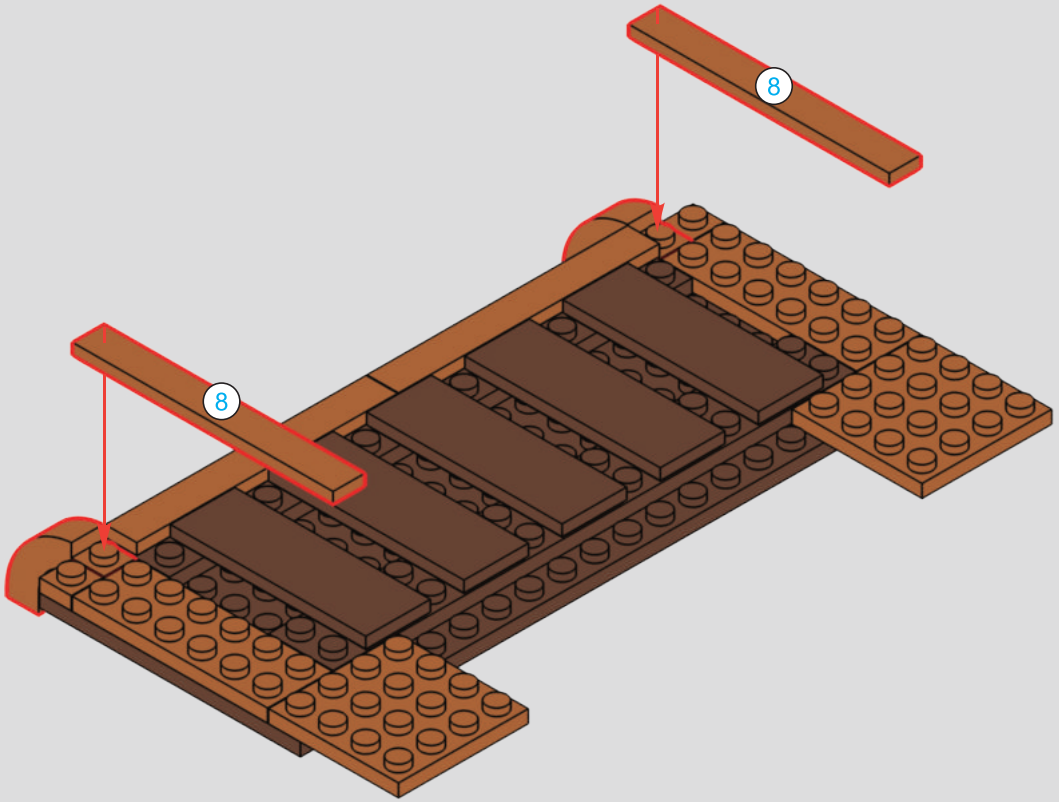

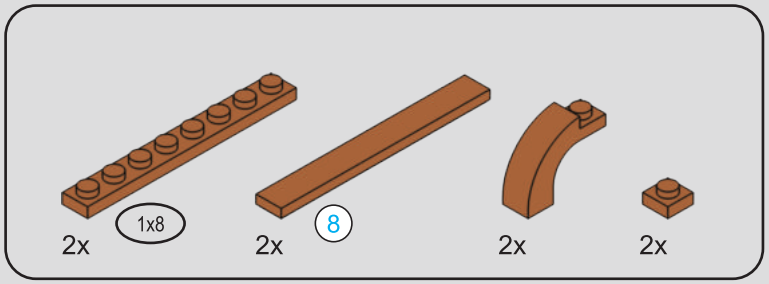

252

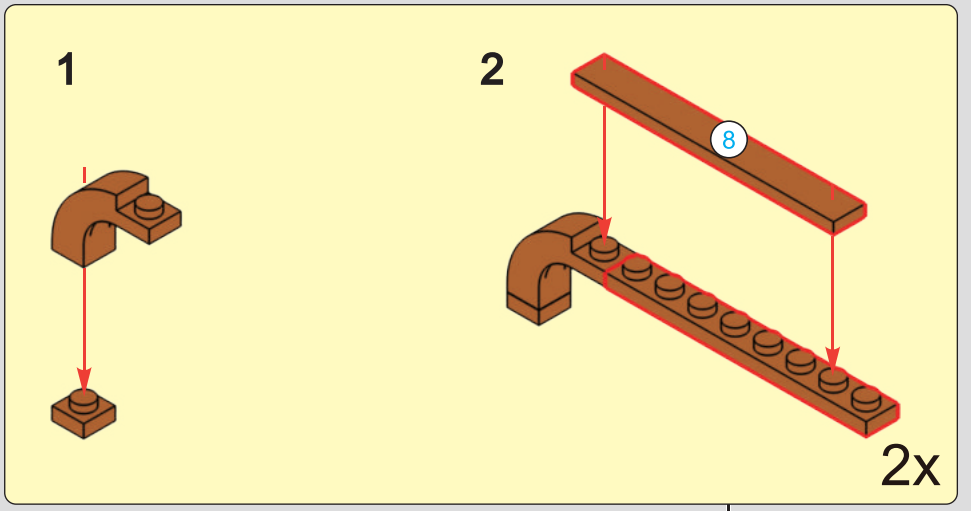

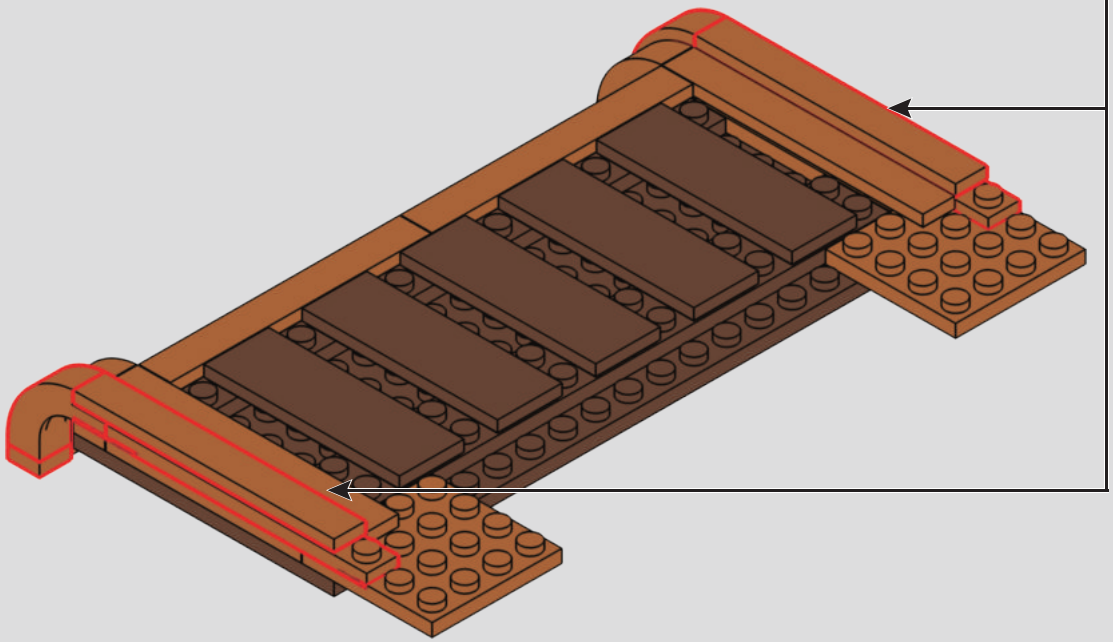



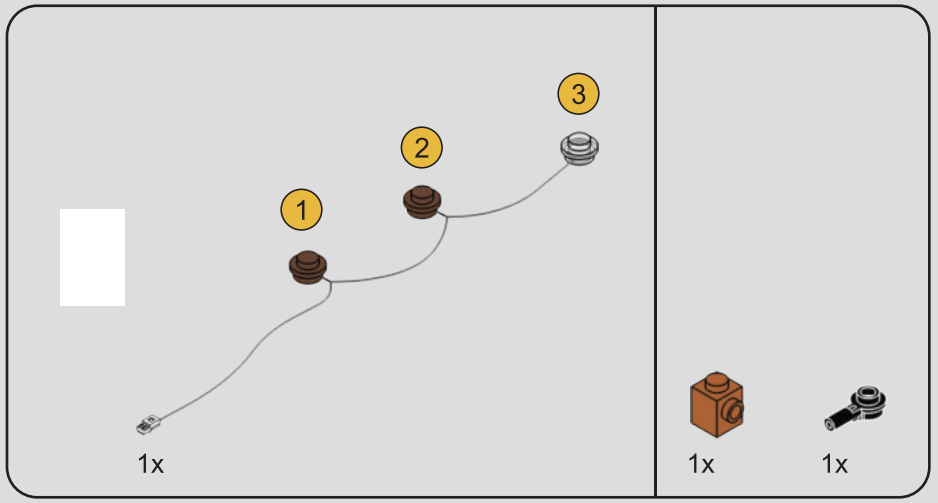

253

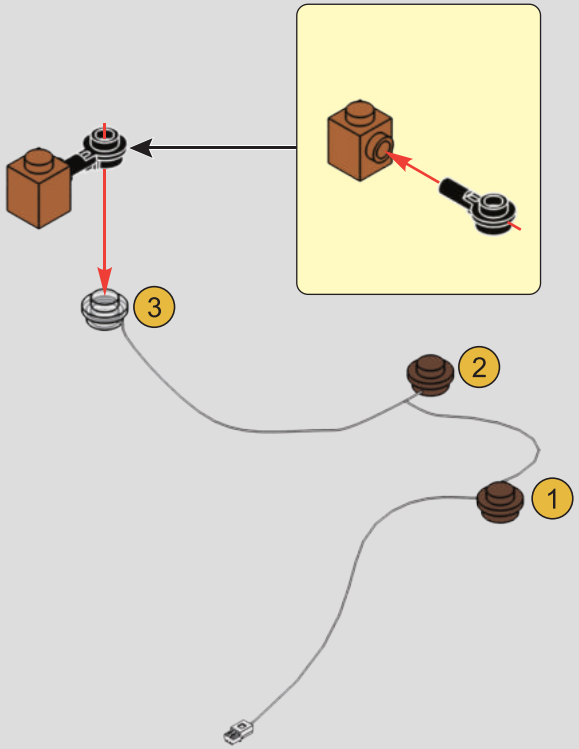

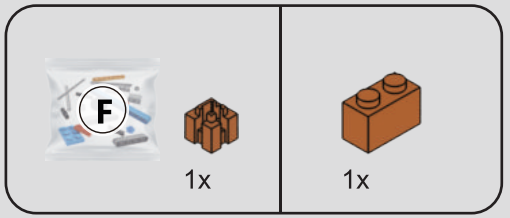

254

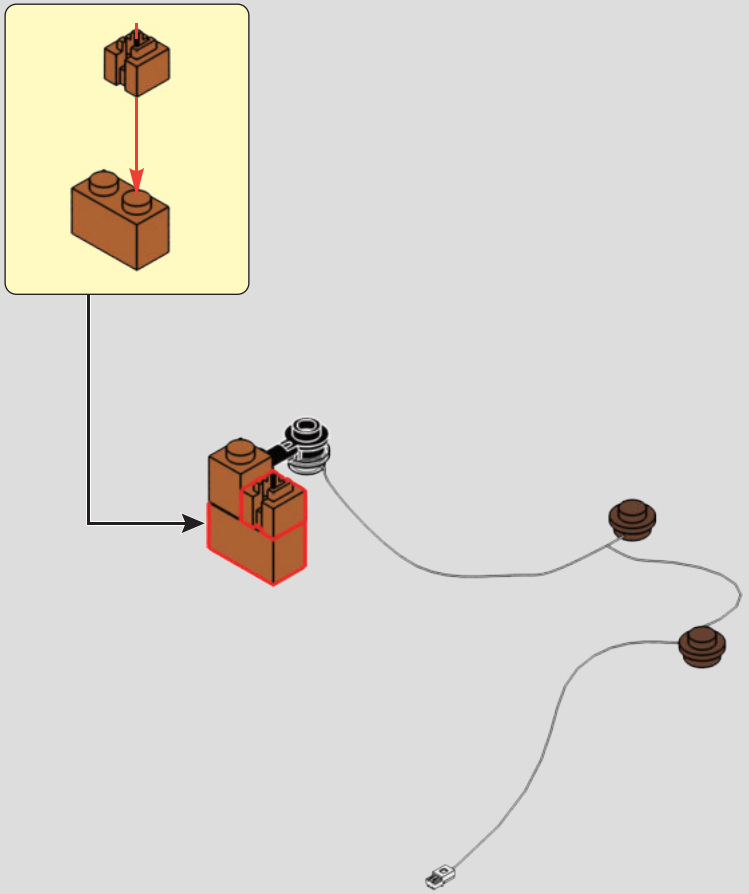

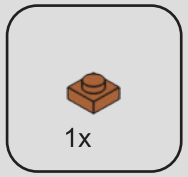

255

1

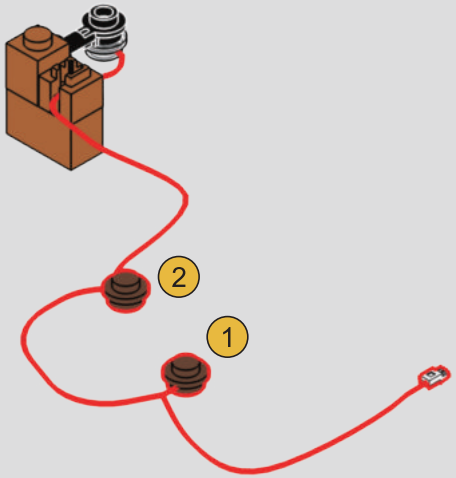

2

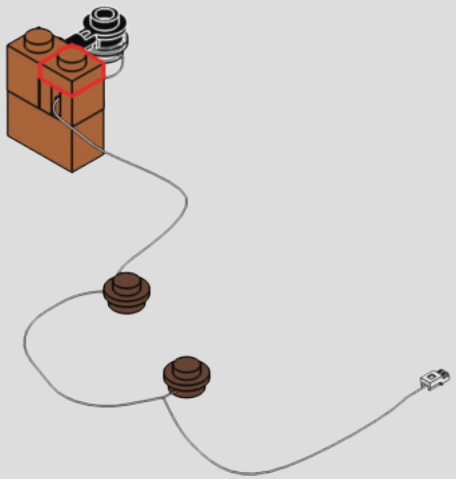

256

1

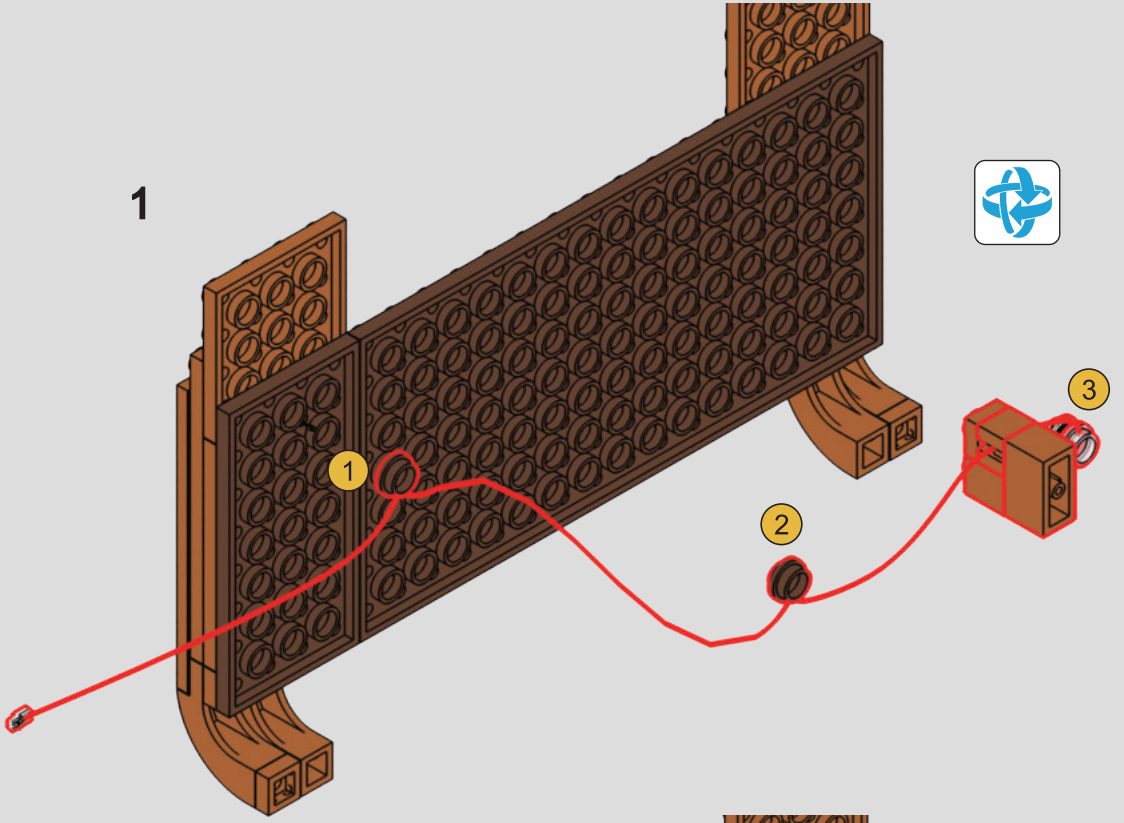

2

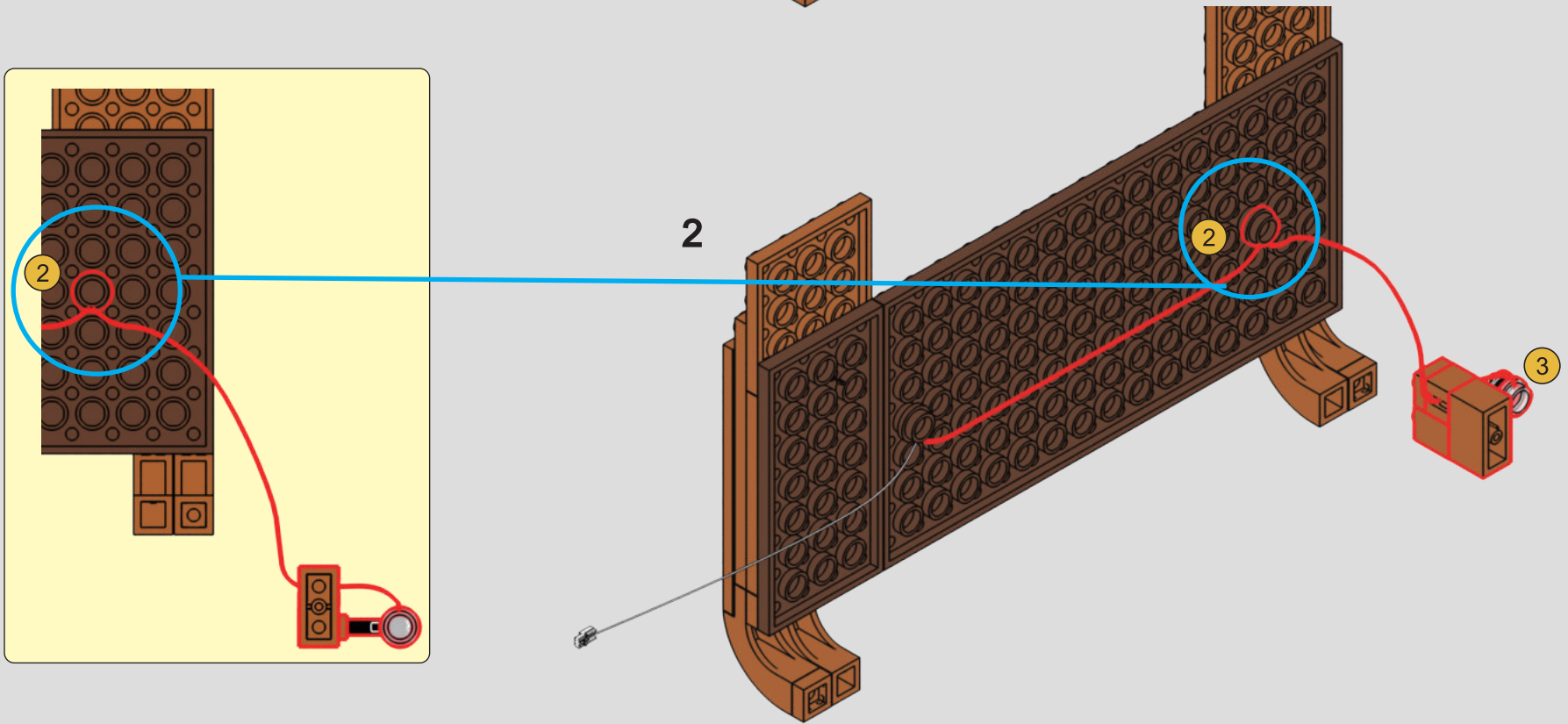



257

1

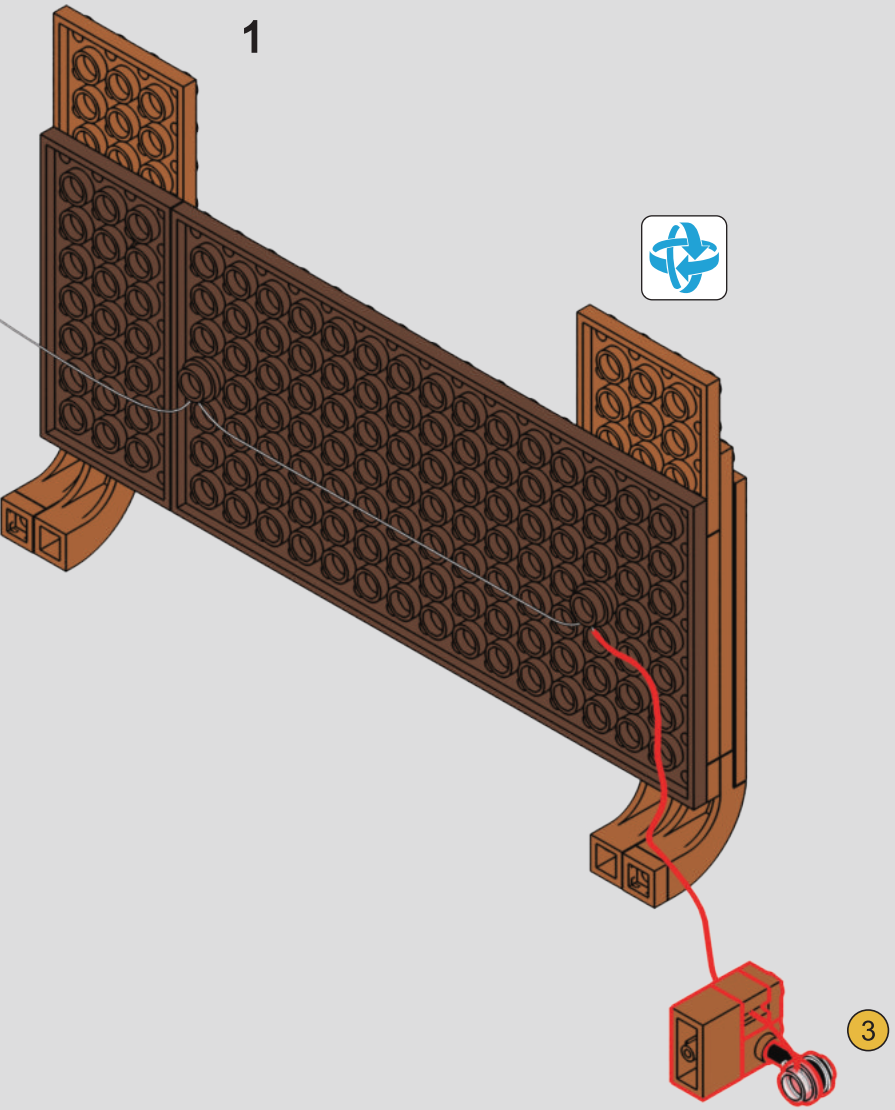

2

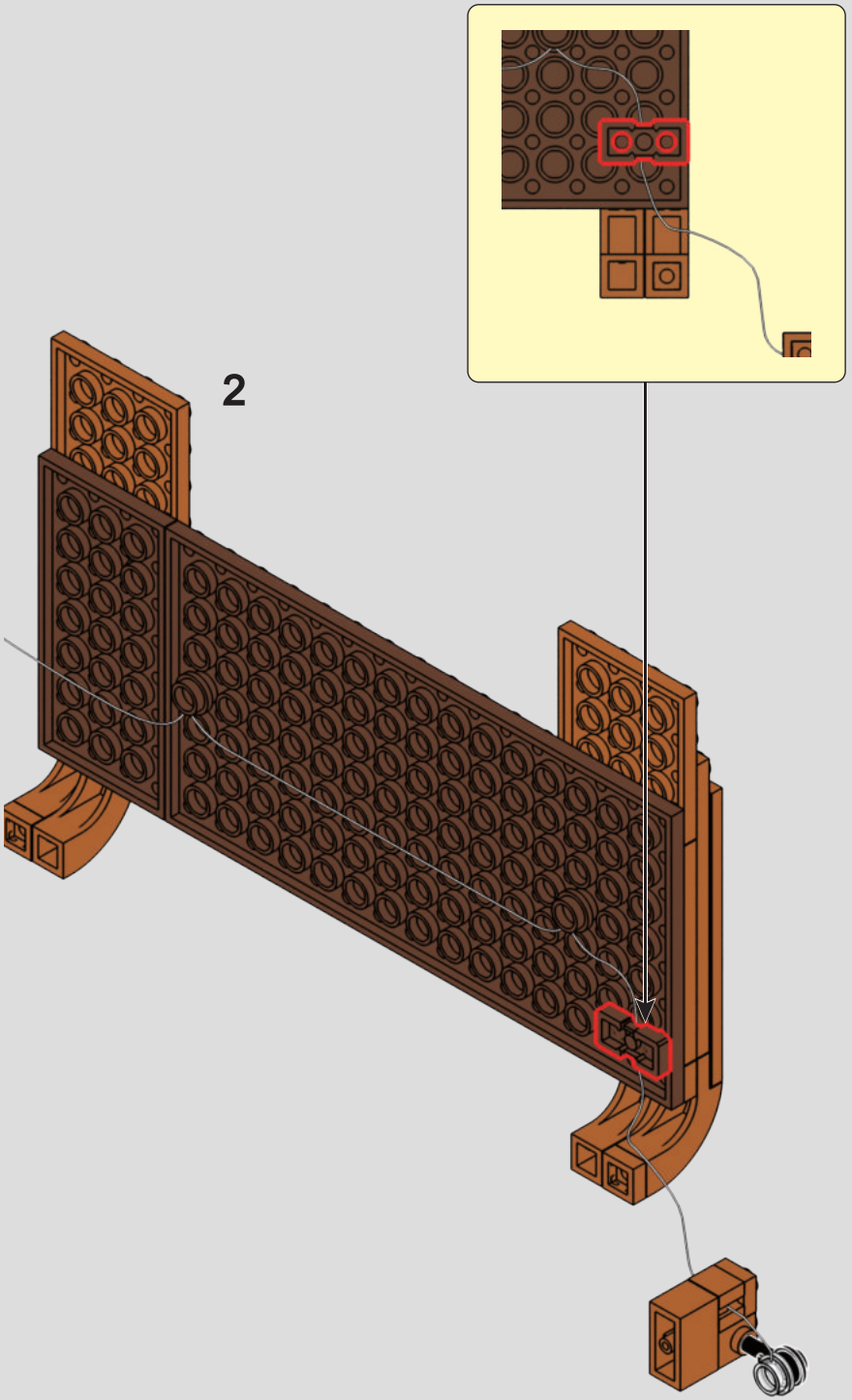

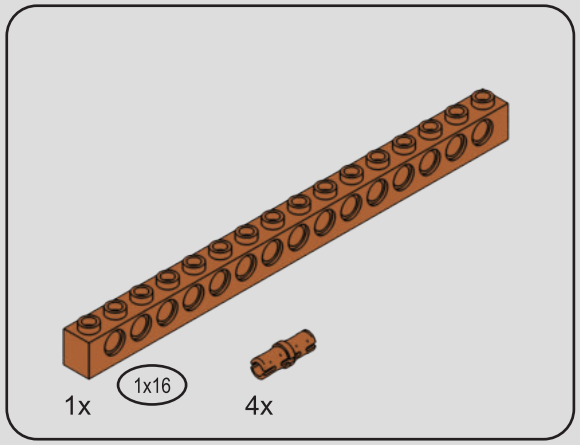

258

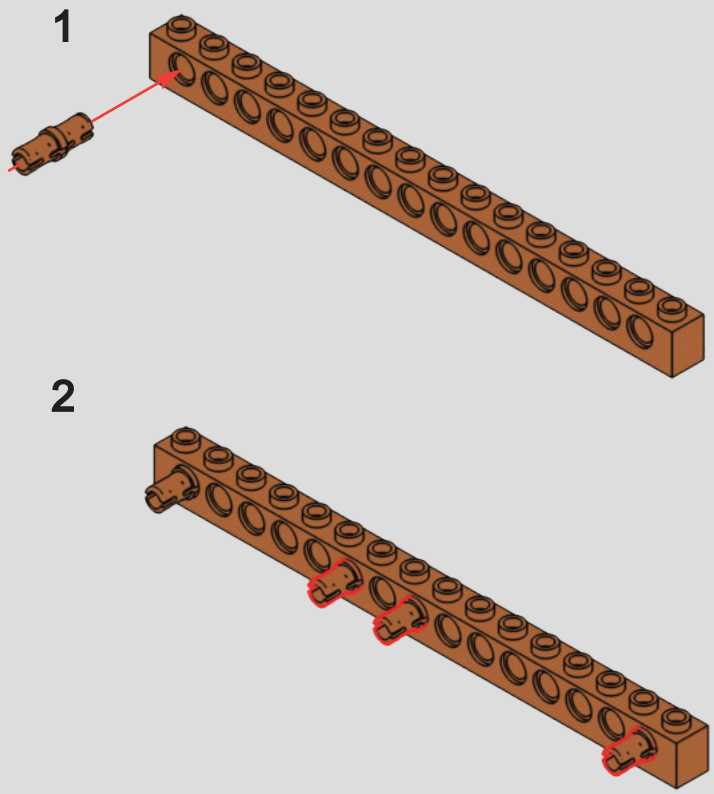

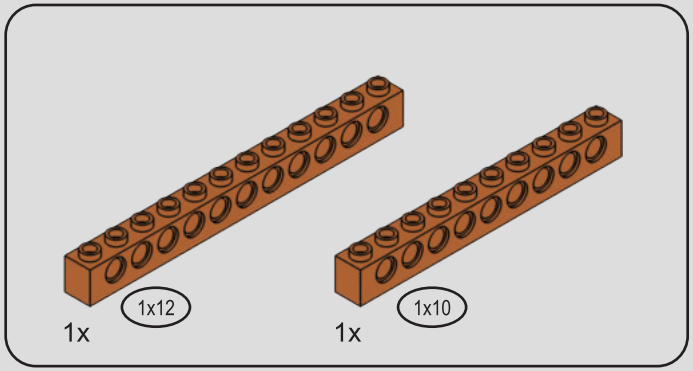

259

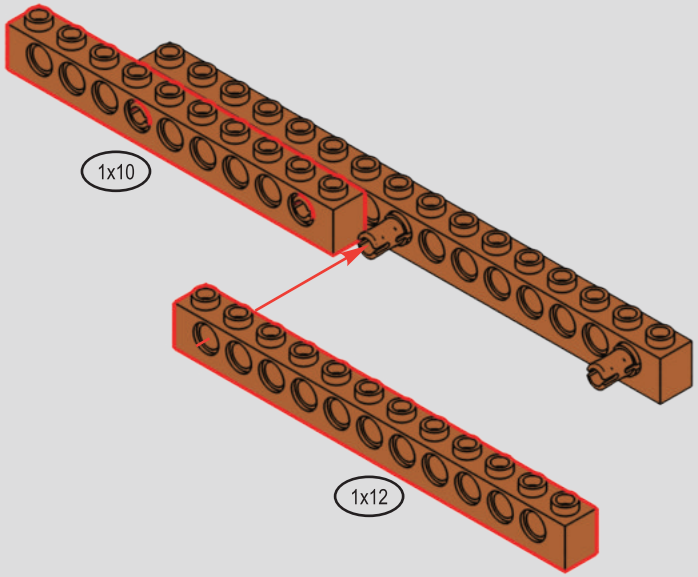

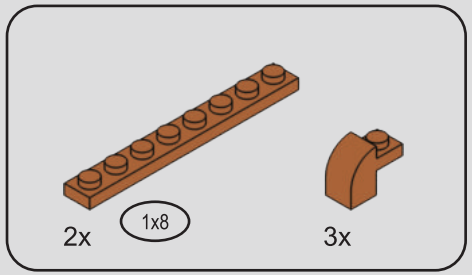

260

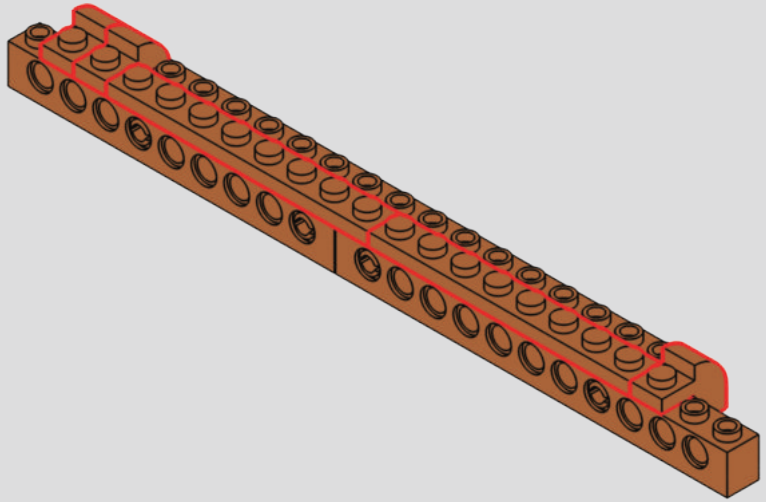

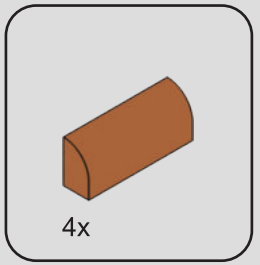

261

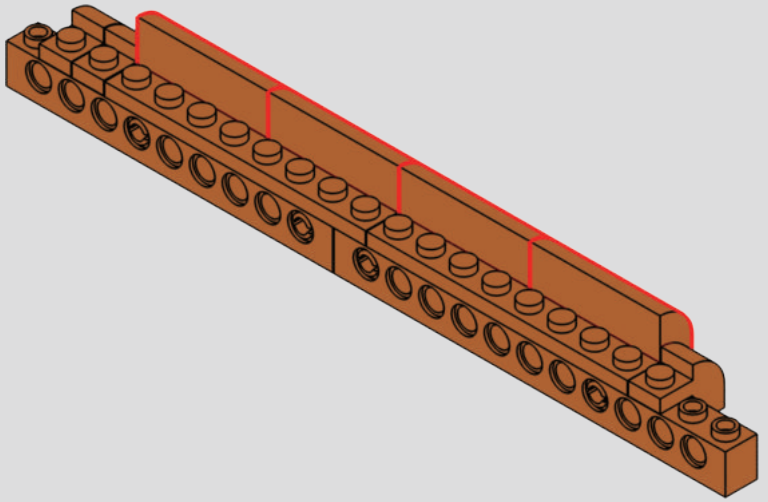

262

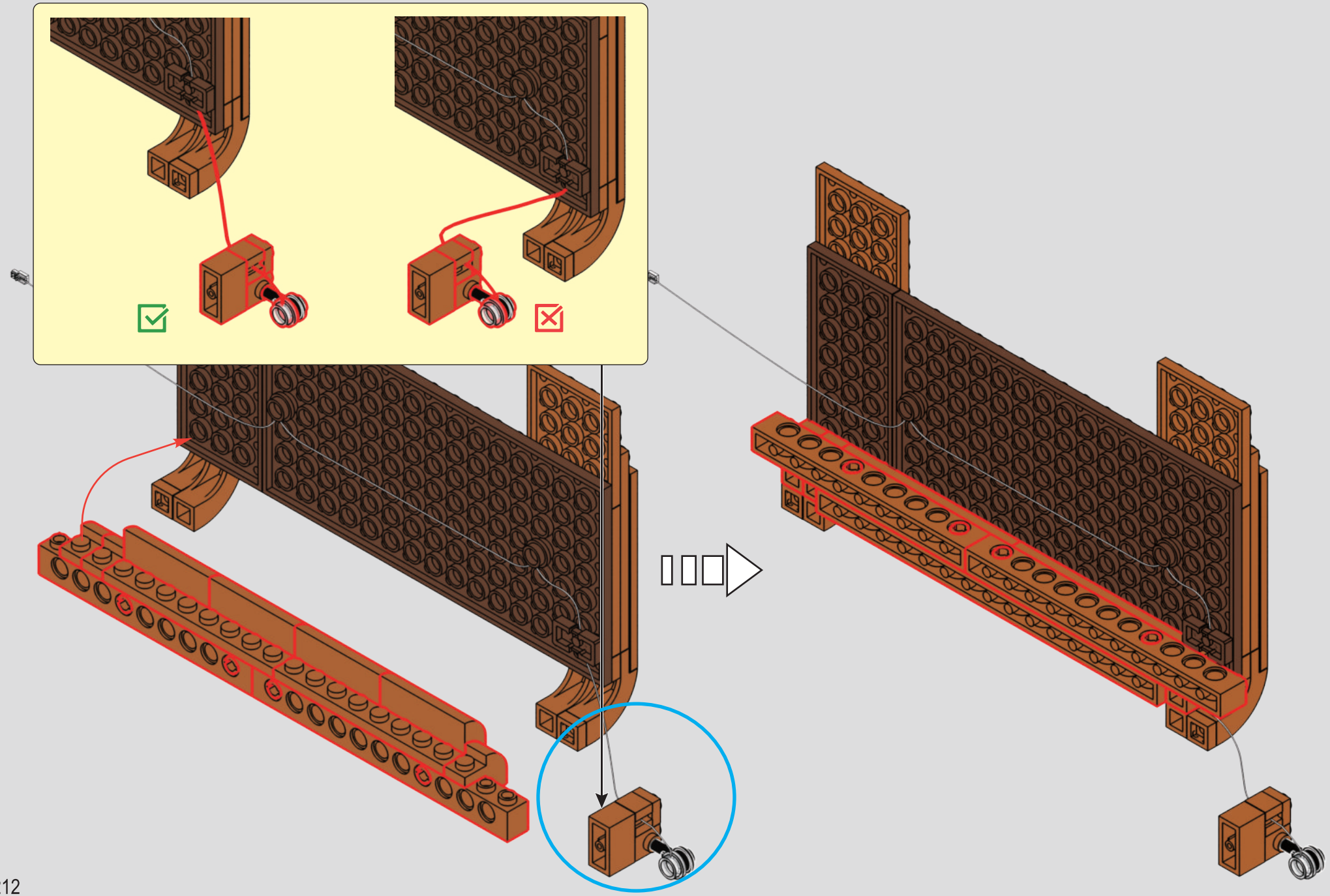

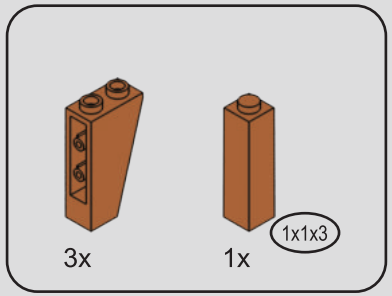

263

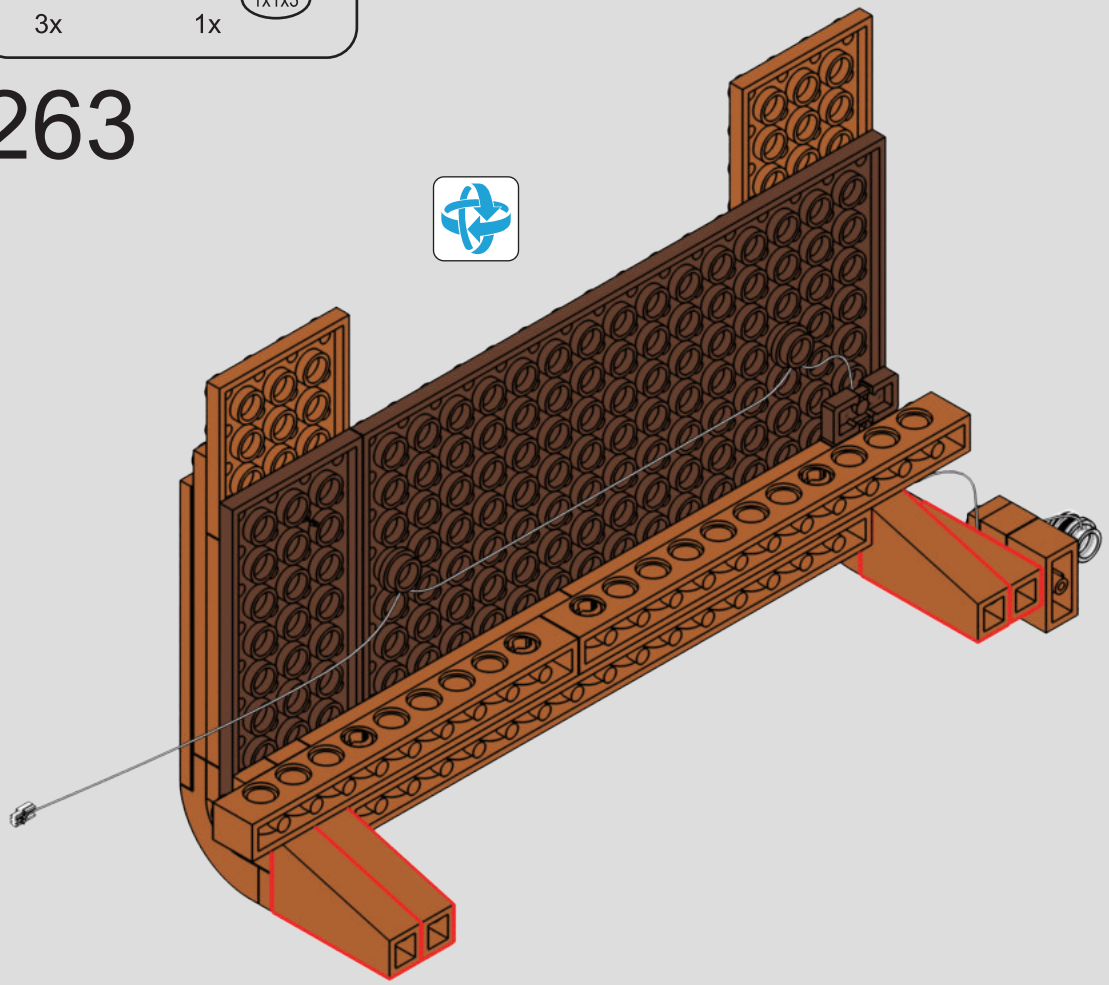

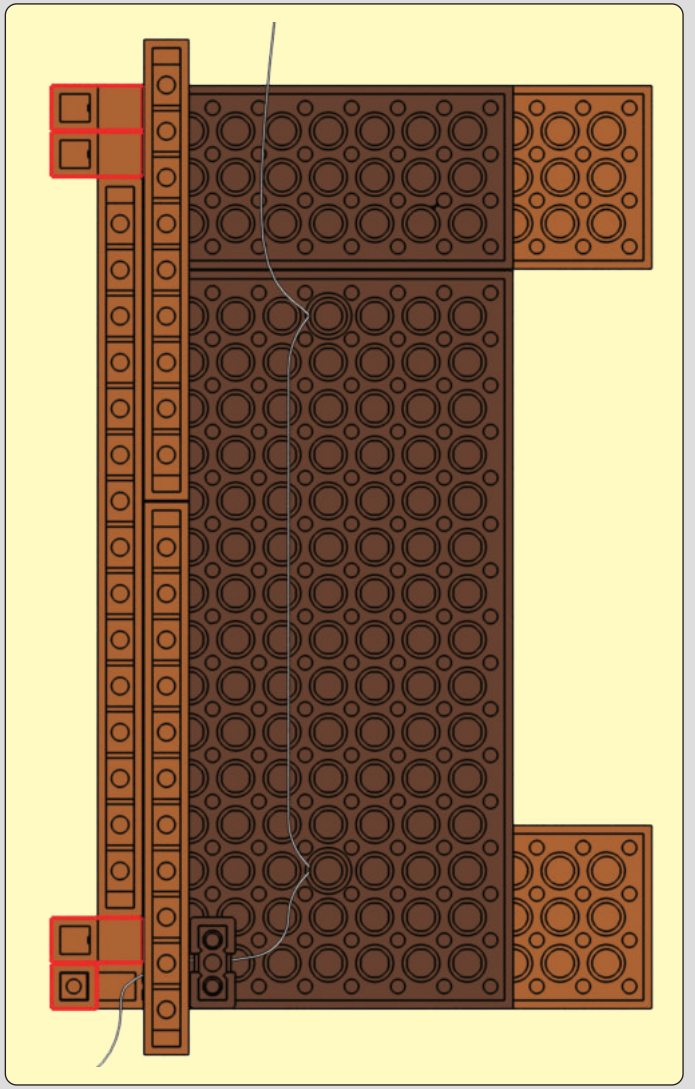

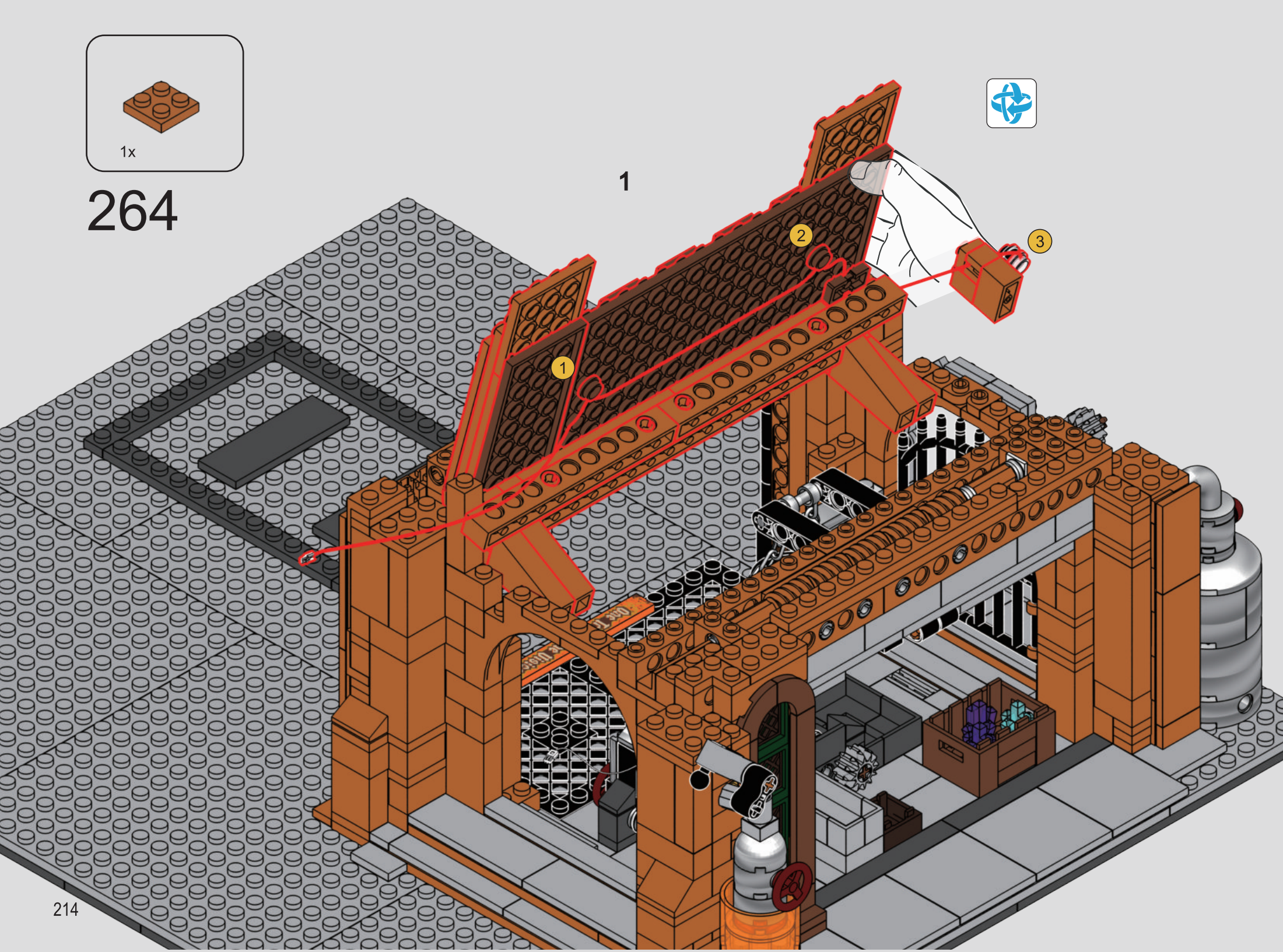
1x
264
1
1
2
3

2

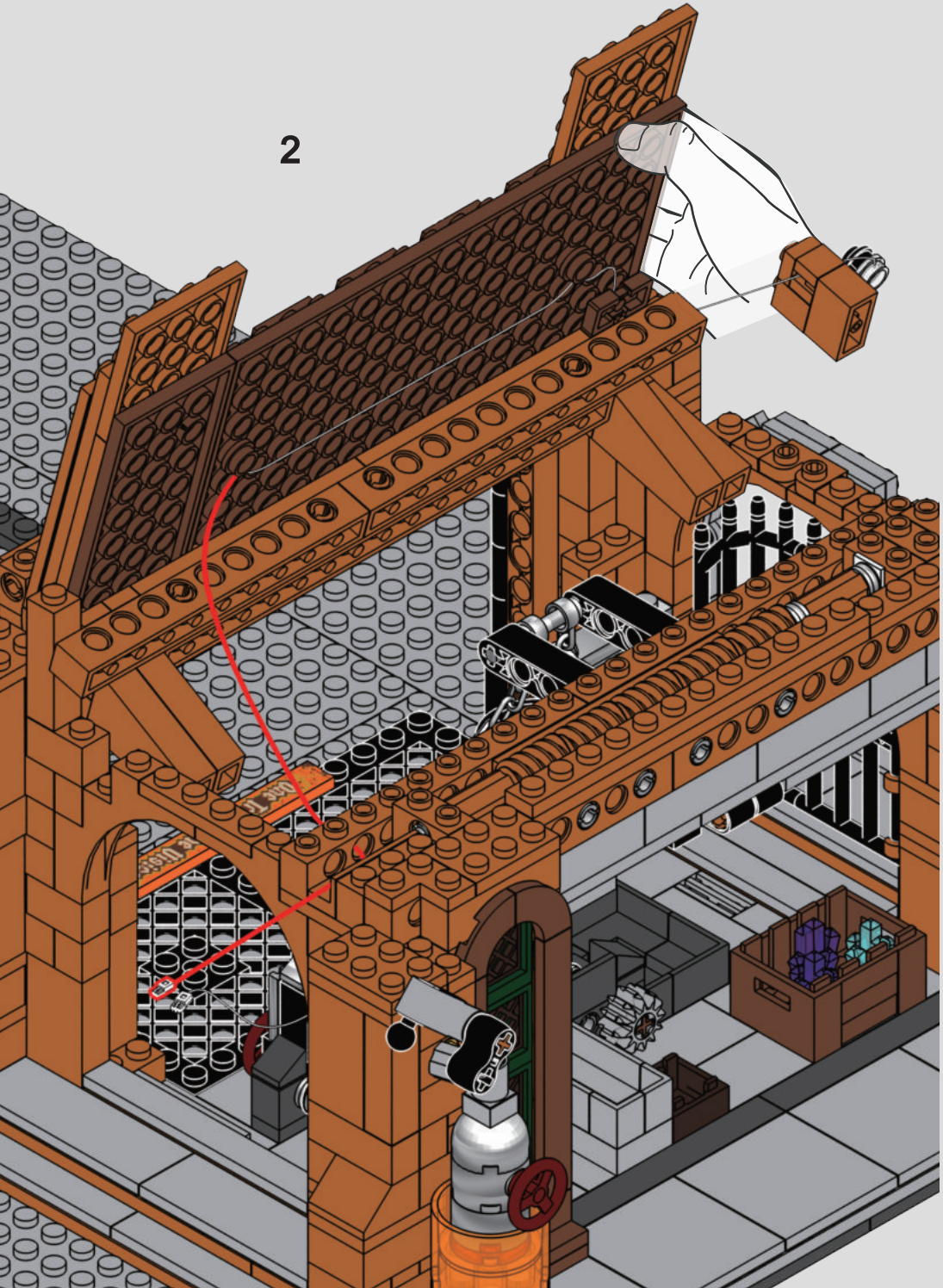

3

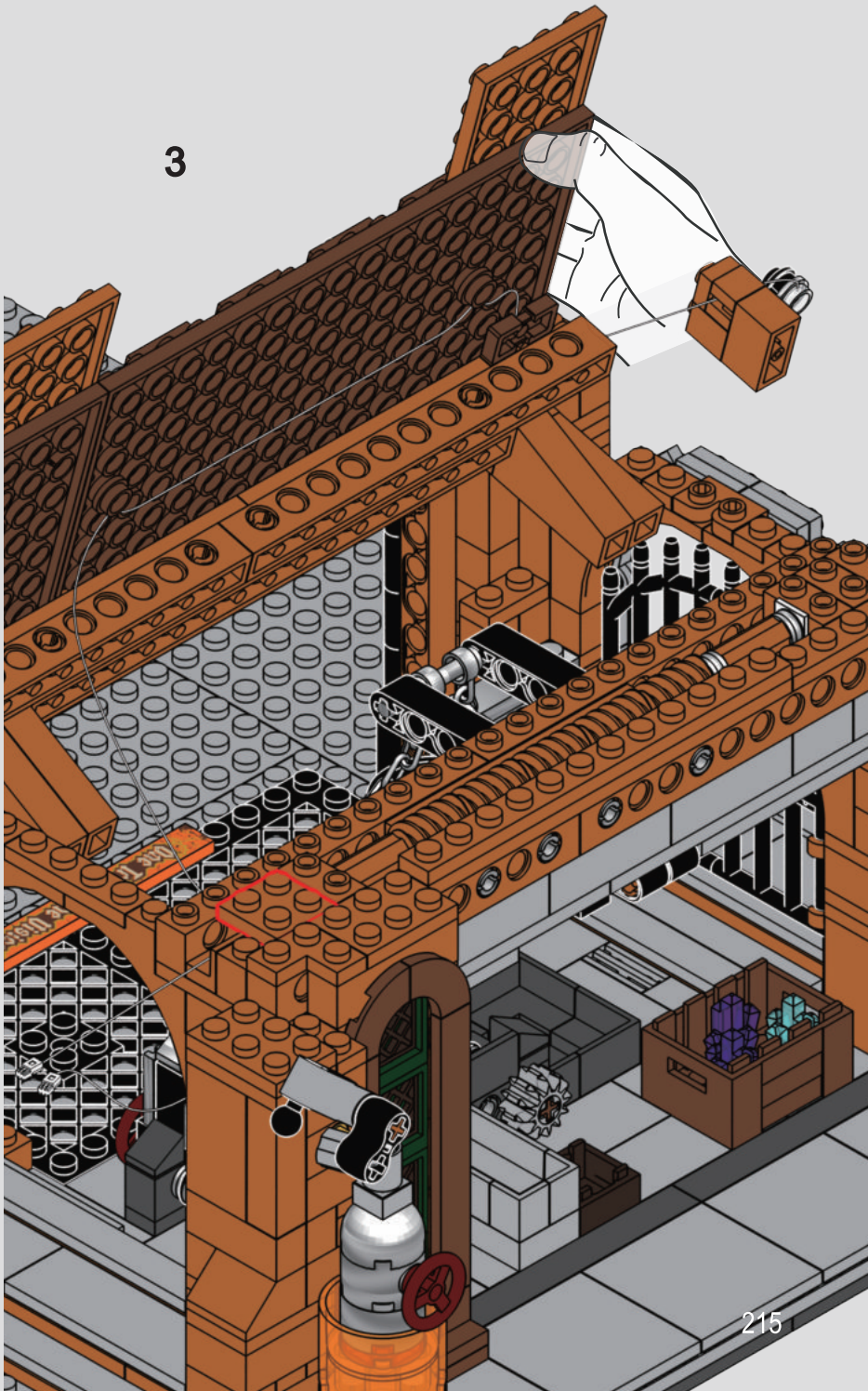

265

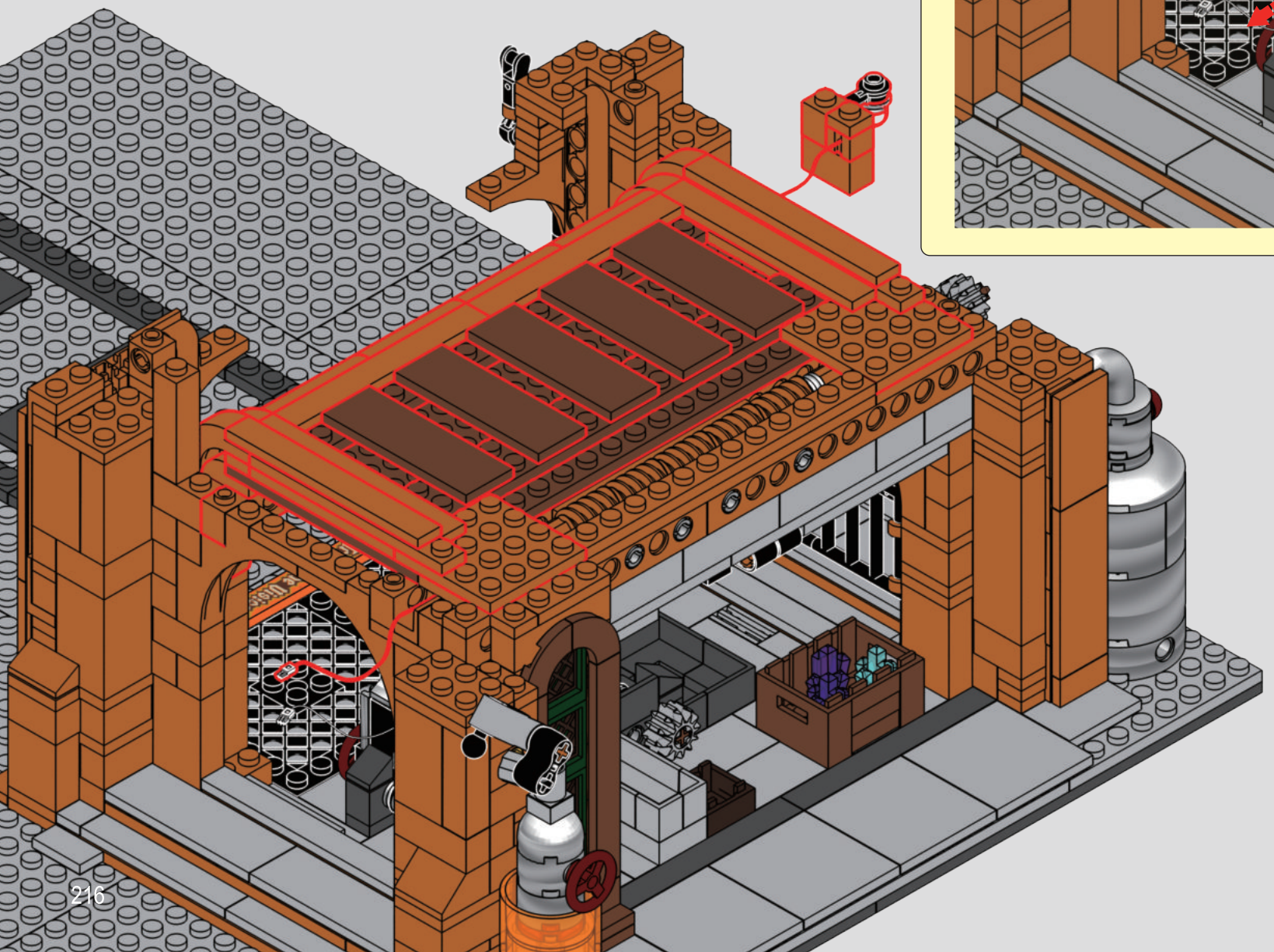

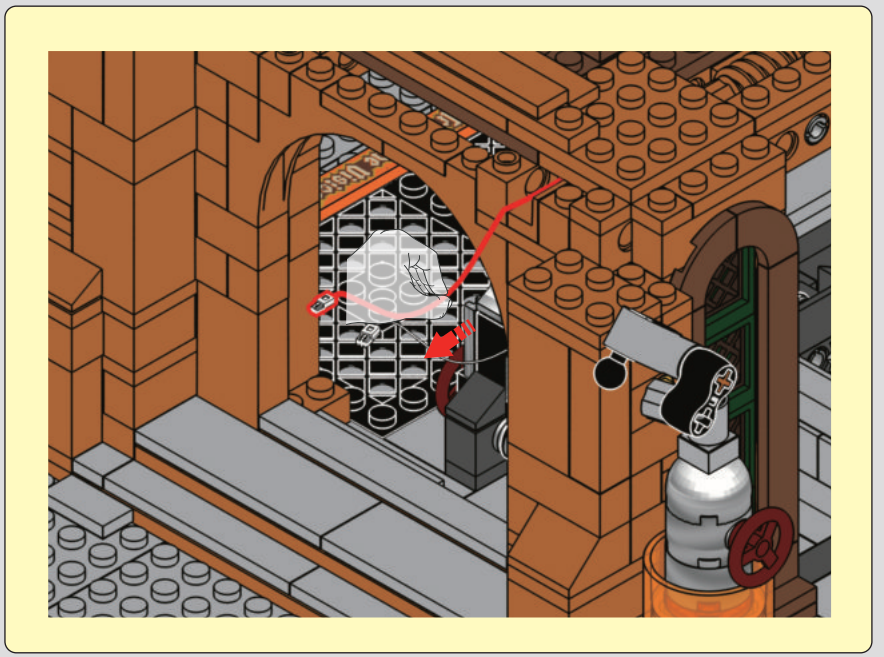

Attention
注意

检查图中蓝色区域的位置是否压实，避免影响机关运作。
Check the location of the blue area in the diagram for compaction to avoid interfering with the operation of the organ.

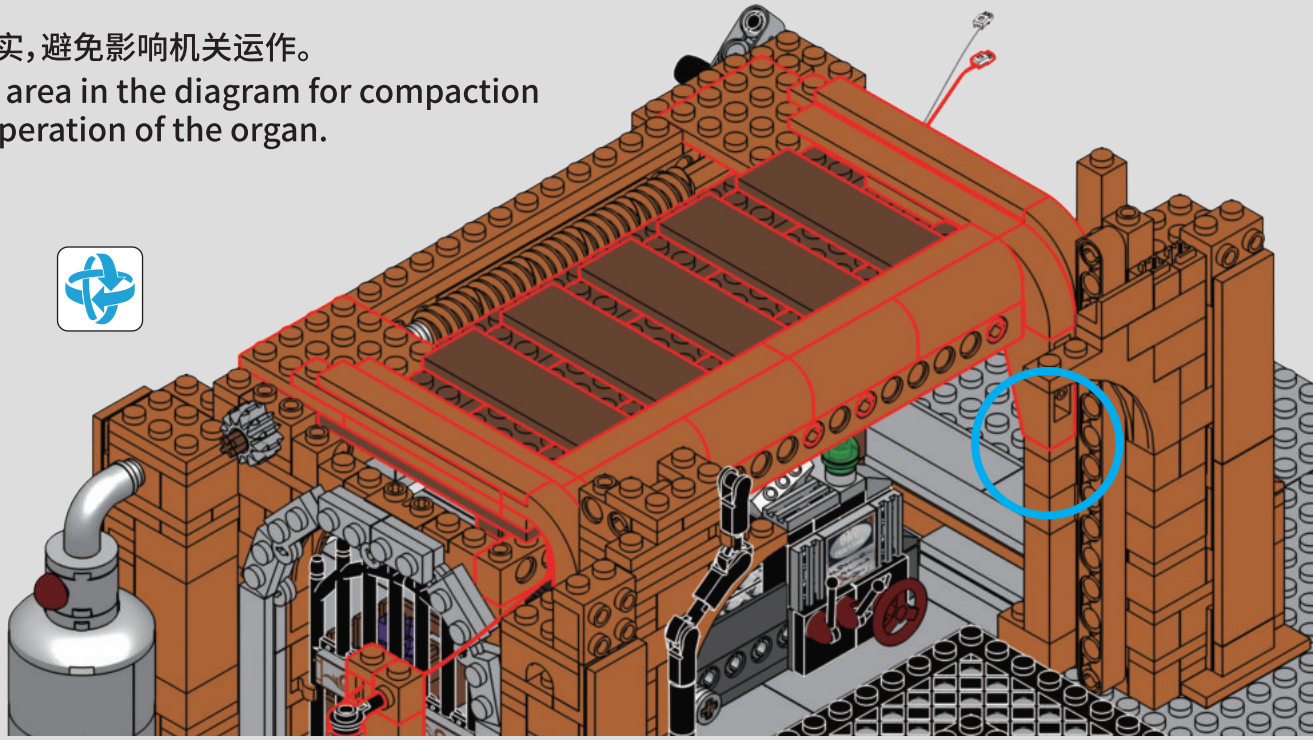

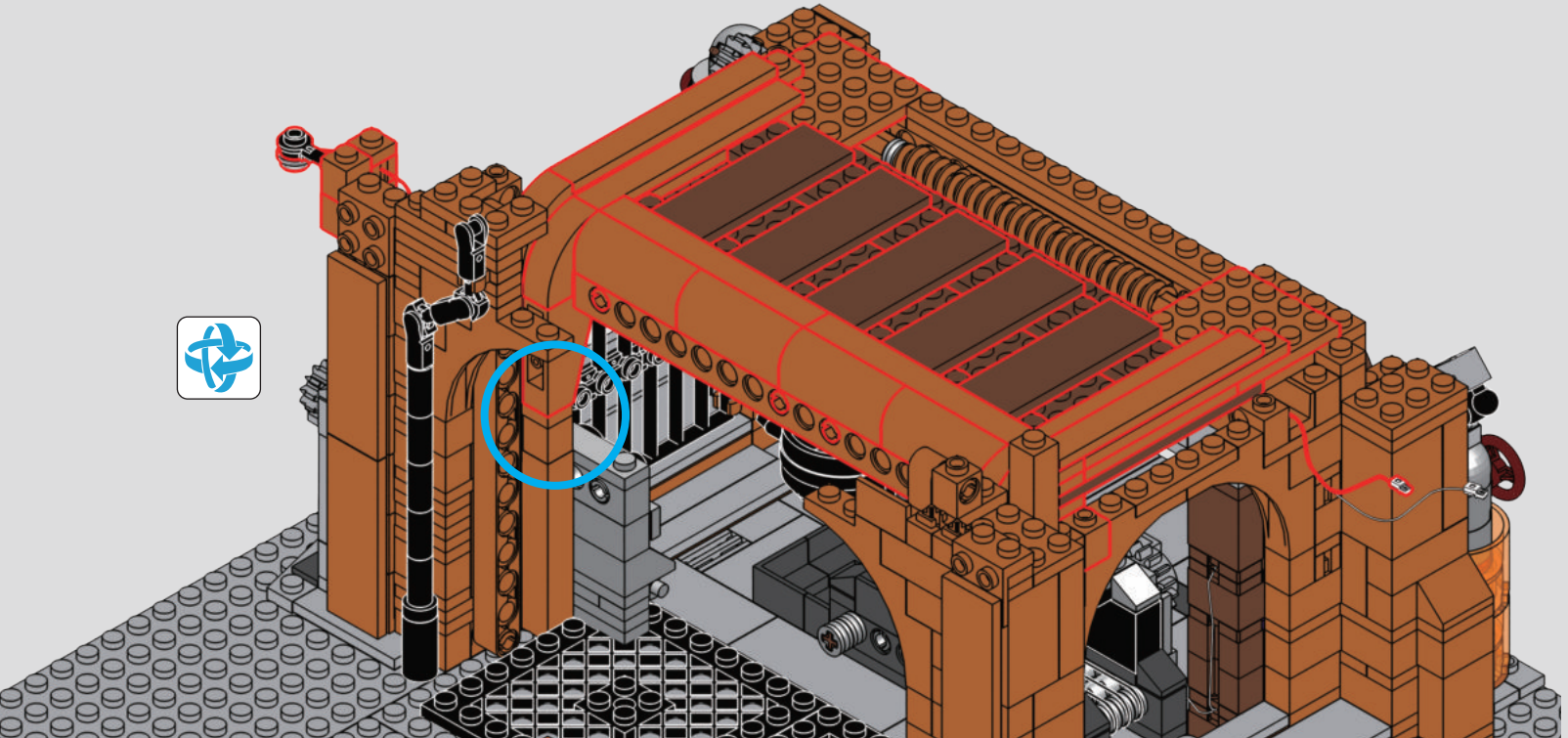

266

1

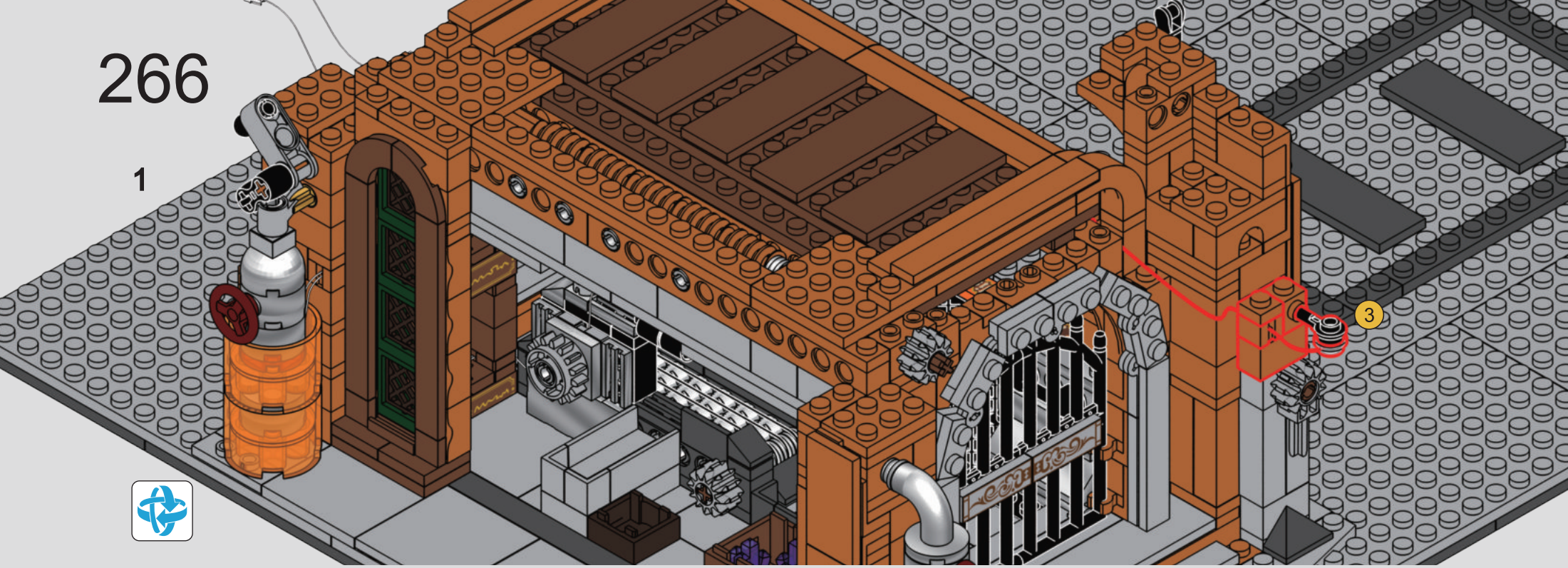

2

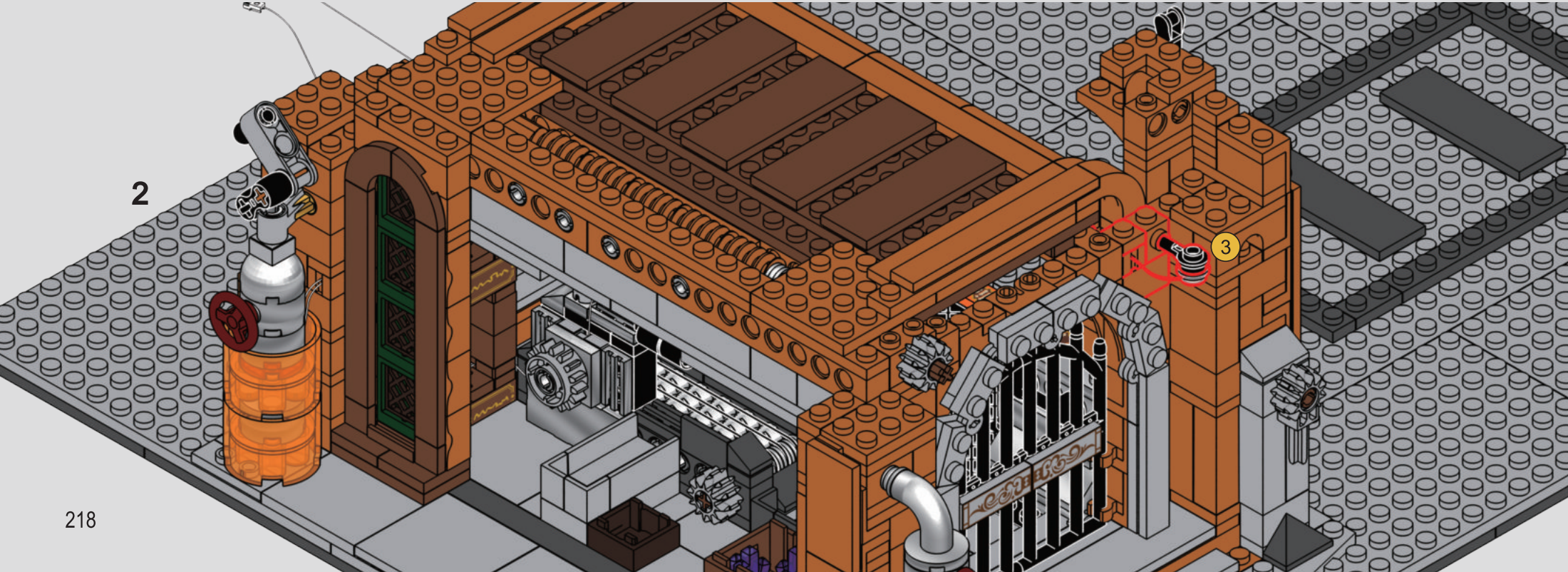

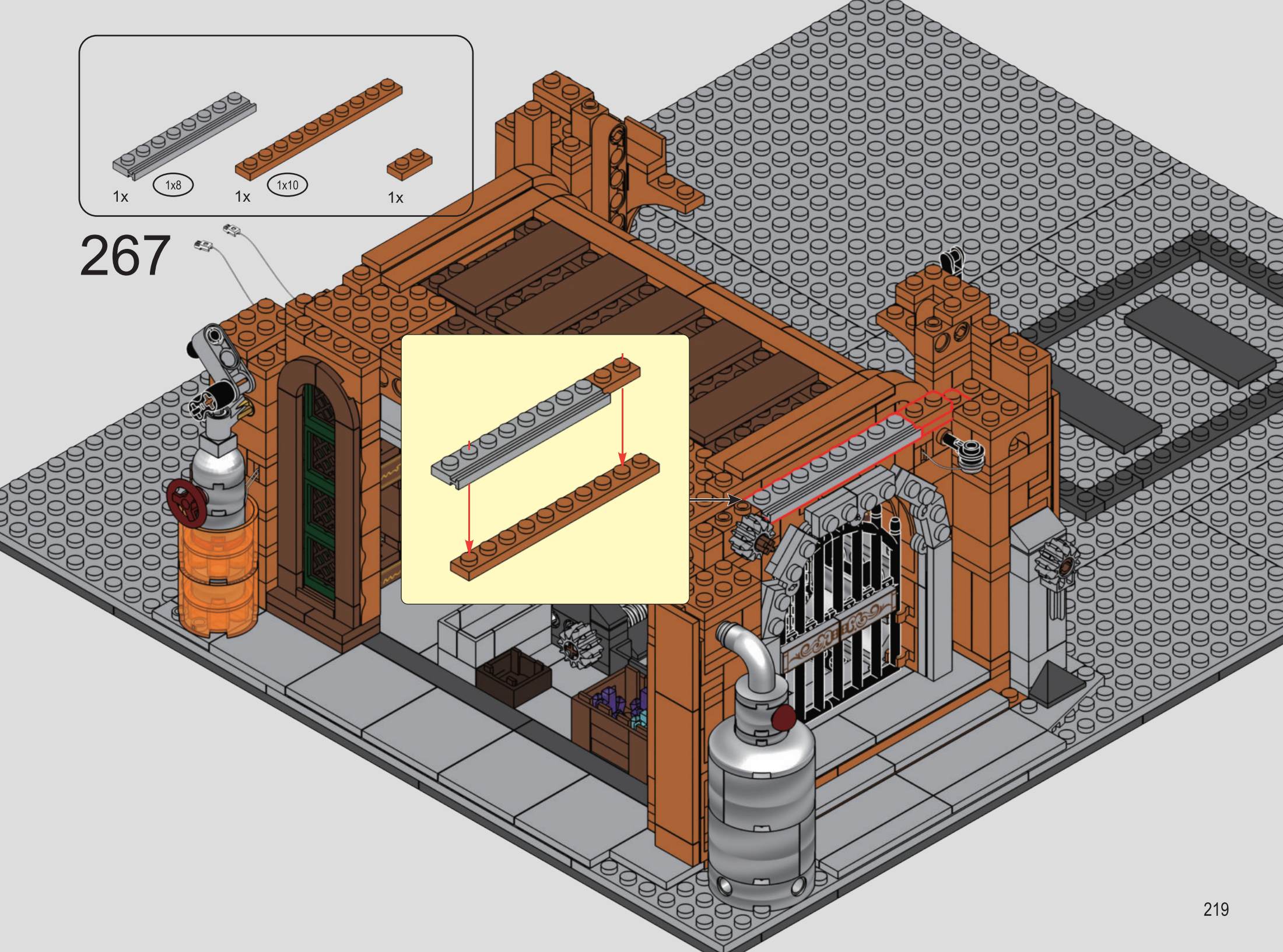

267

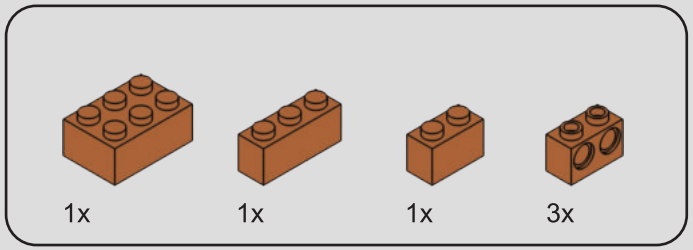

268

1

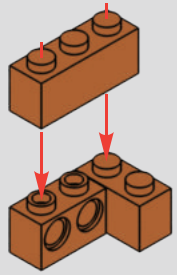

2

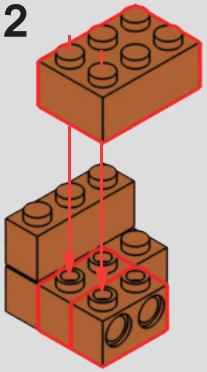

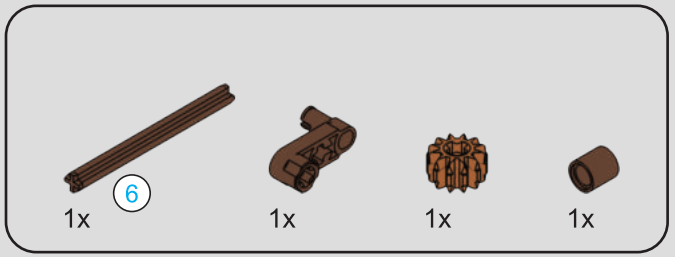

269

1

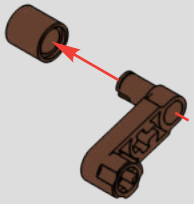

2

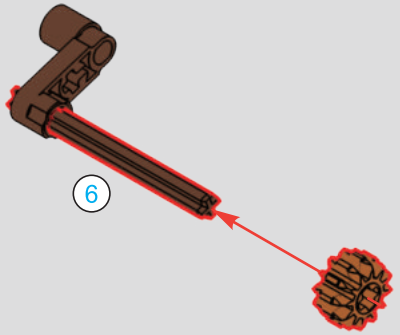

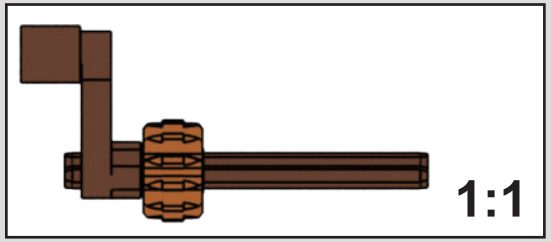

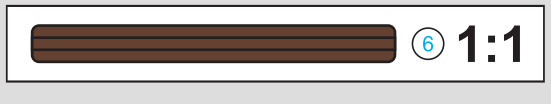

1x

270

1

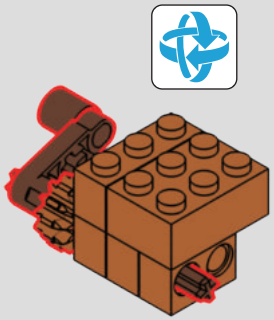

2

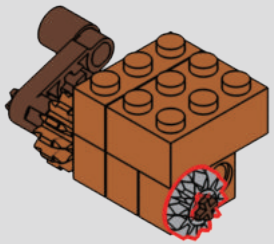

271

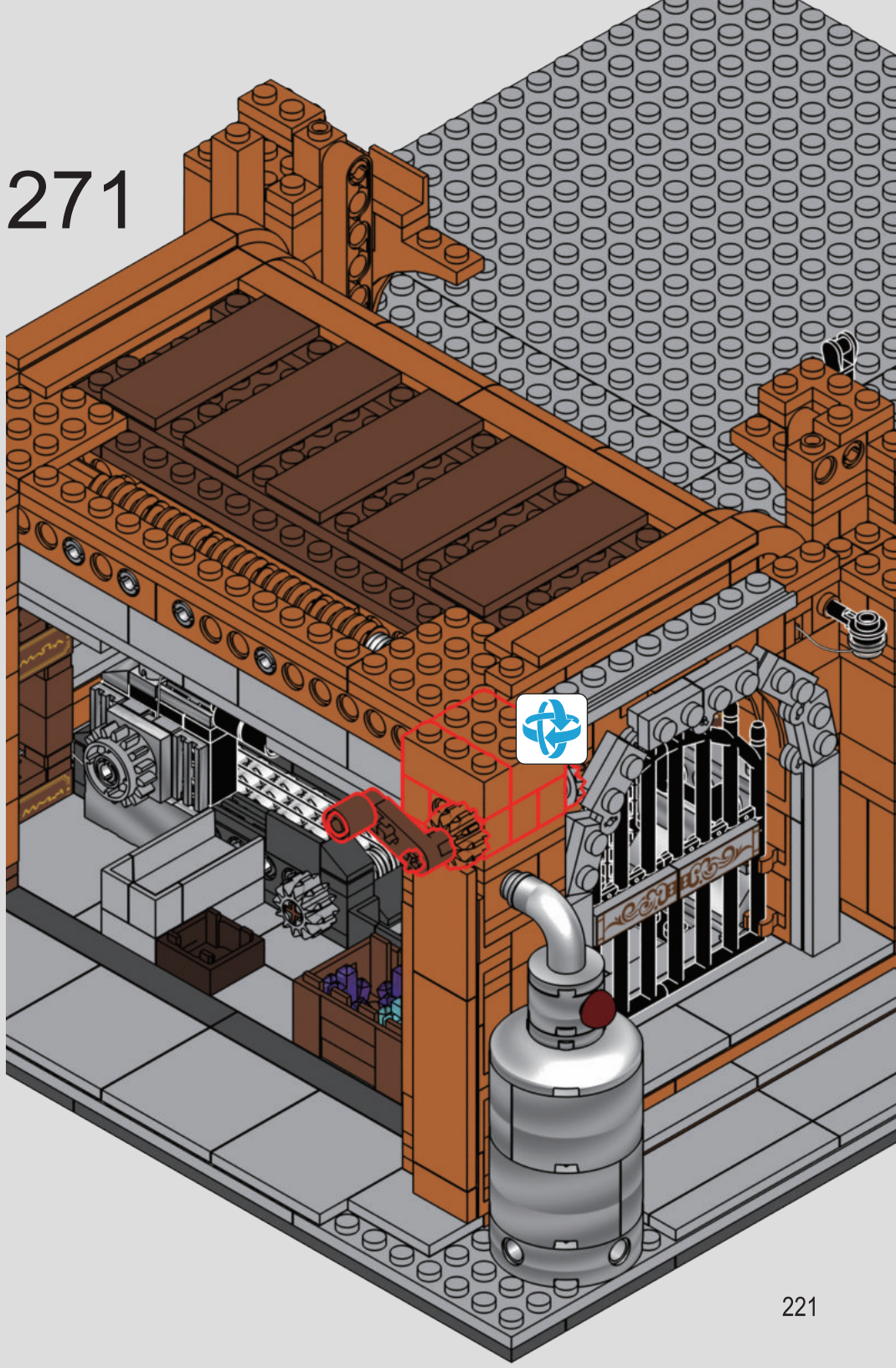

Please turn part 1 to check that part 2 is functioning properly in the blue area.
请转动零件1以检查零件2在蓝色区域内是否正常运行。

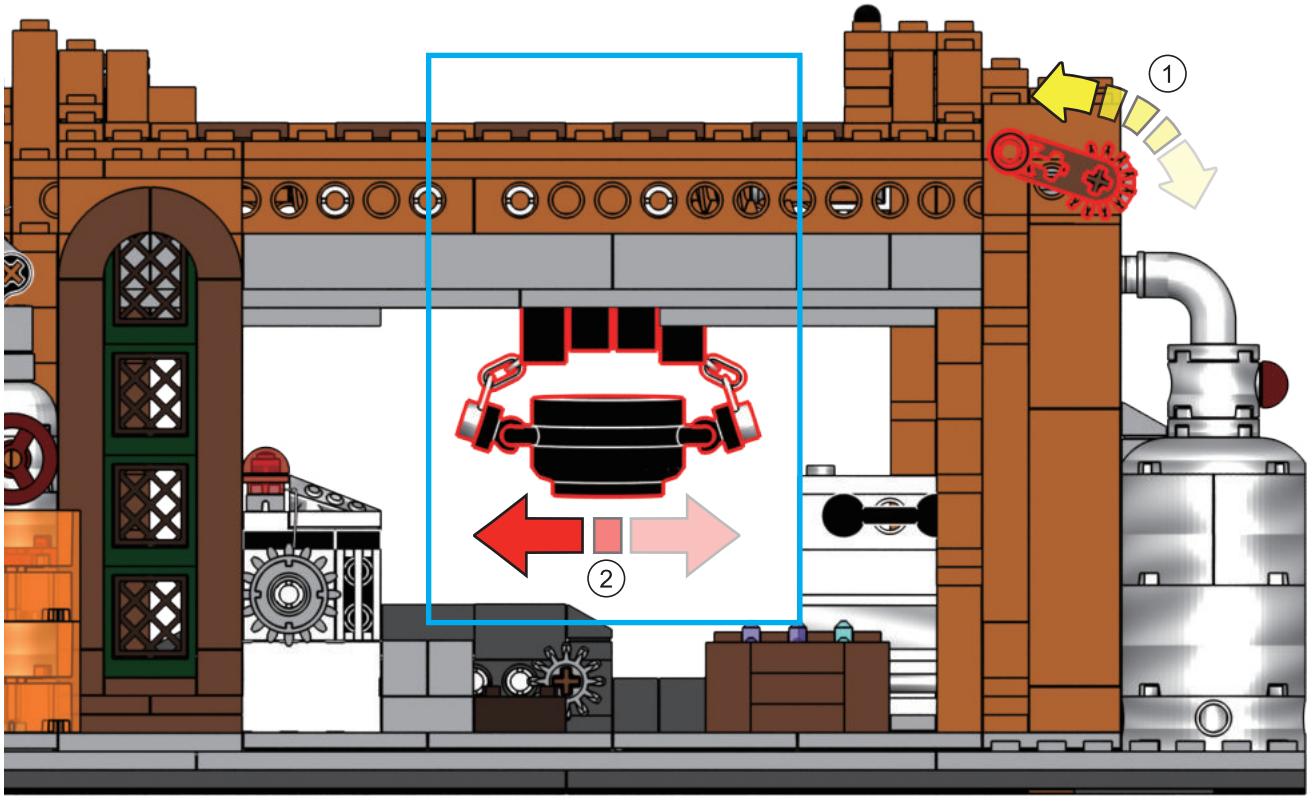

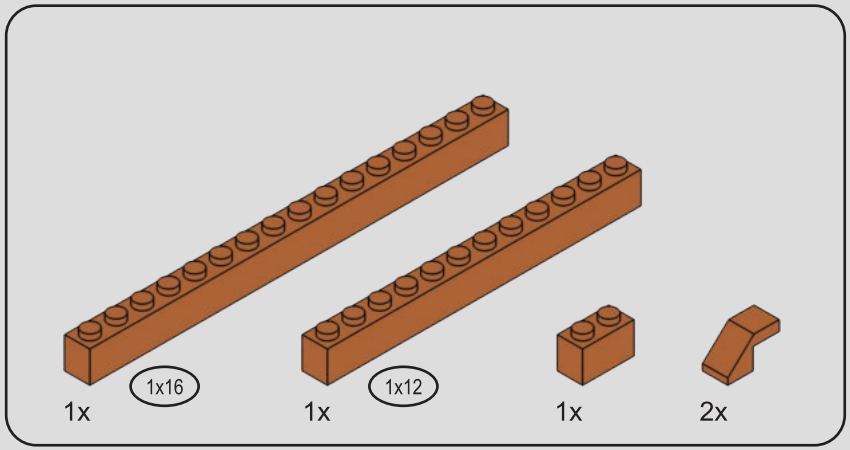

272

1

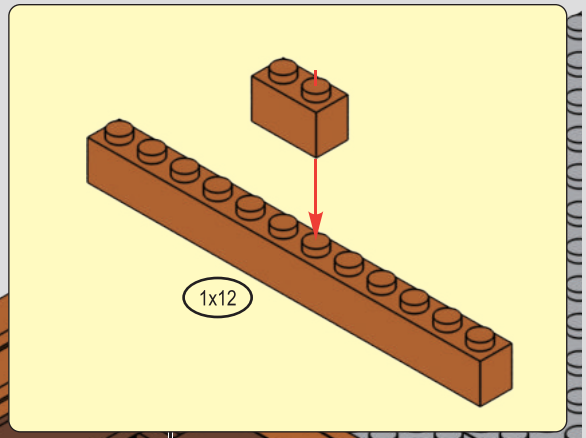

2

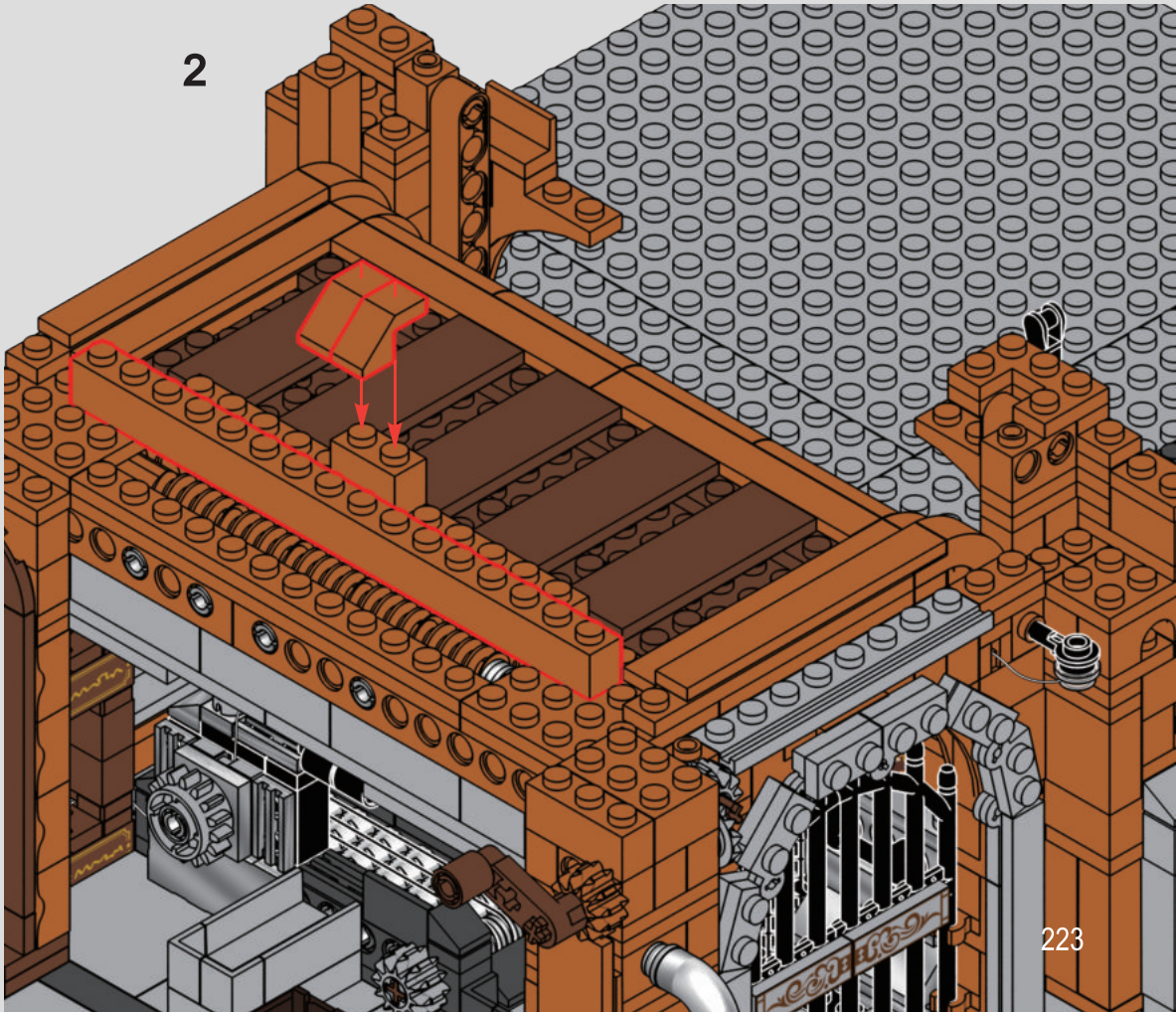

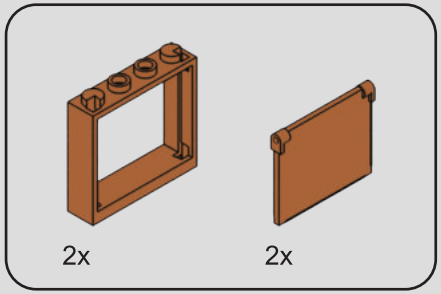

273

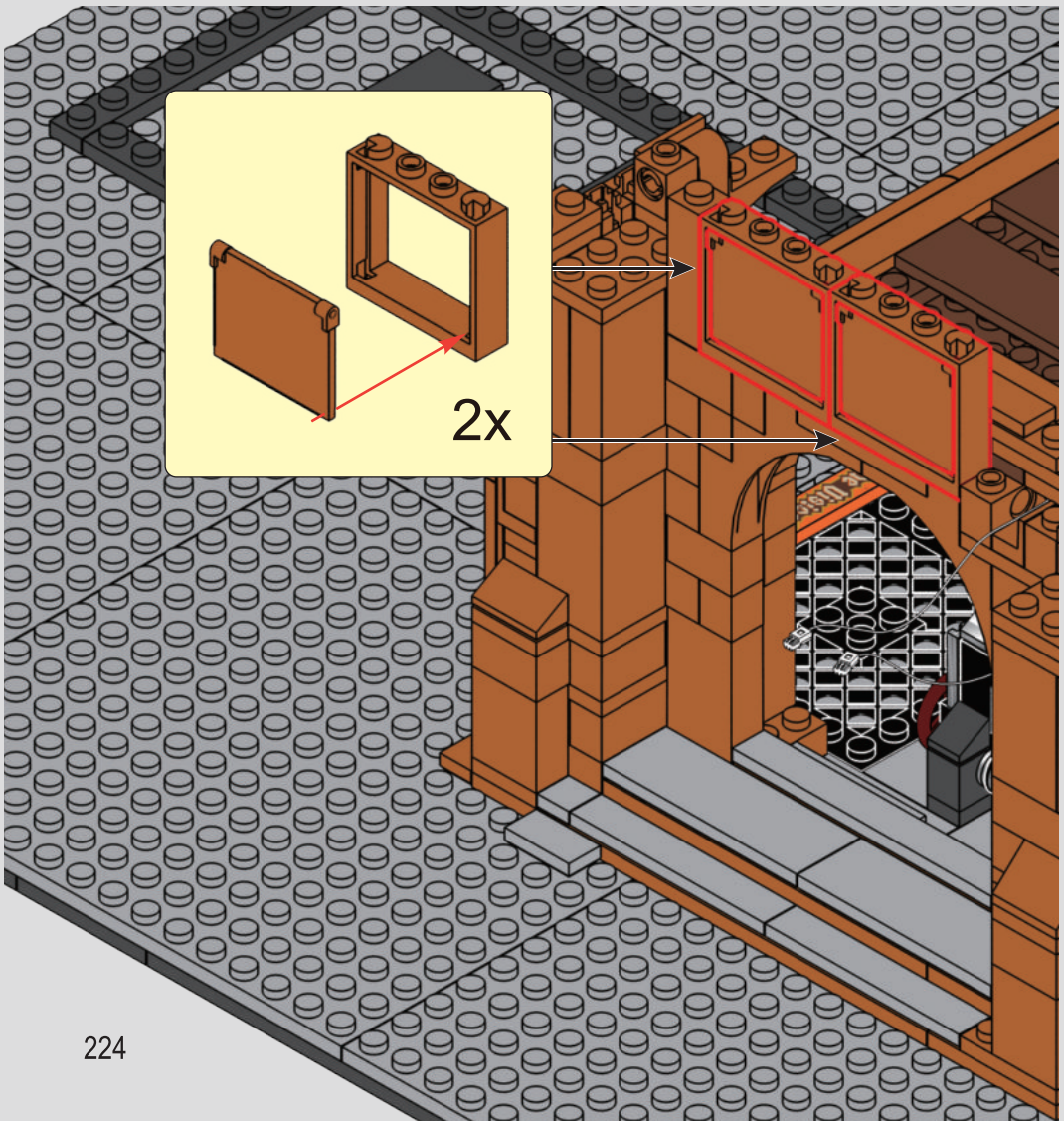

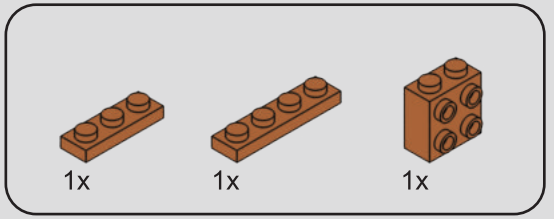

274

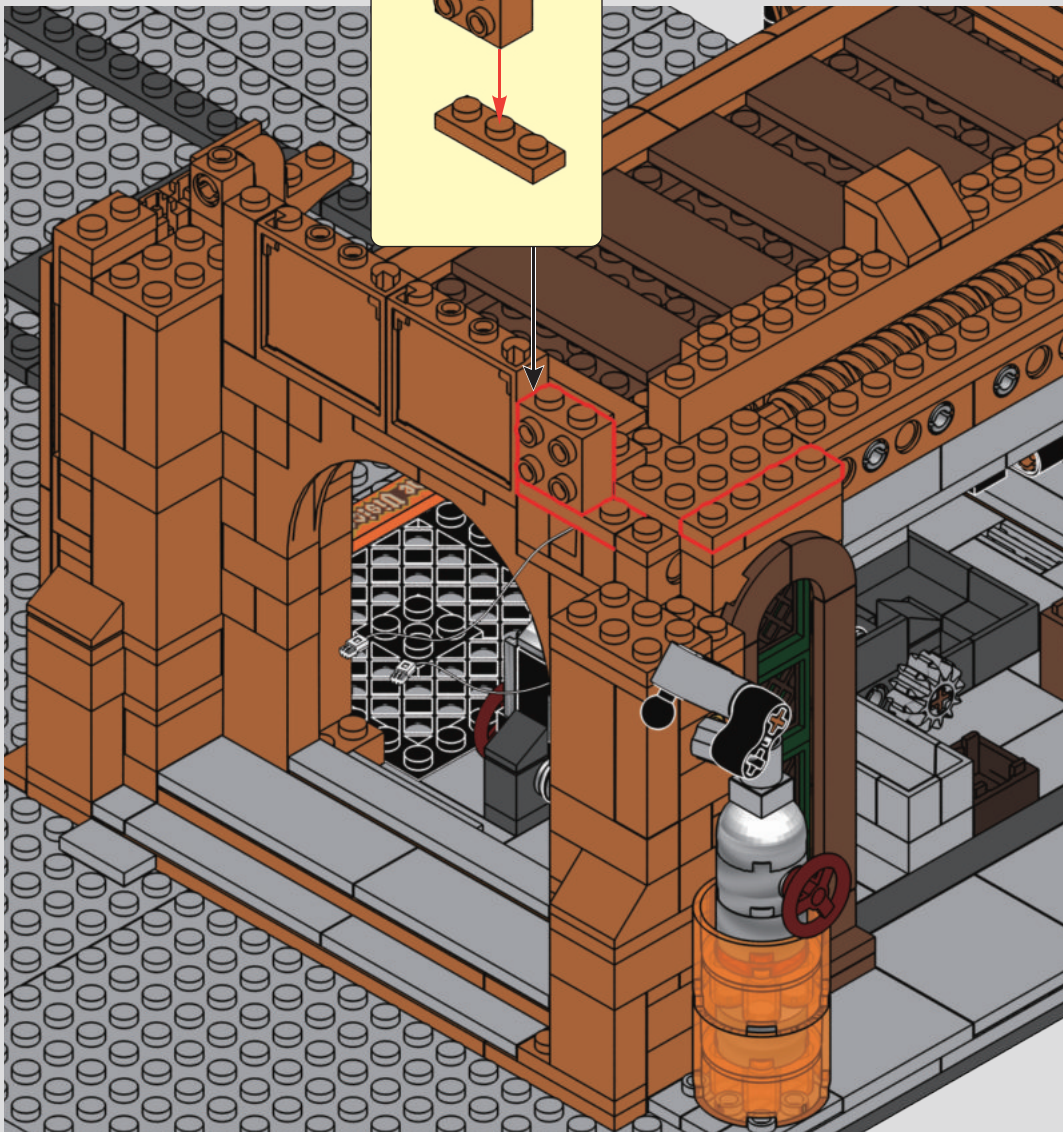

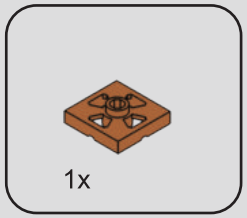

275

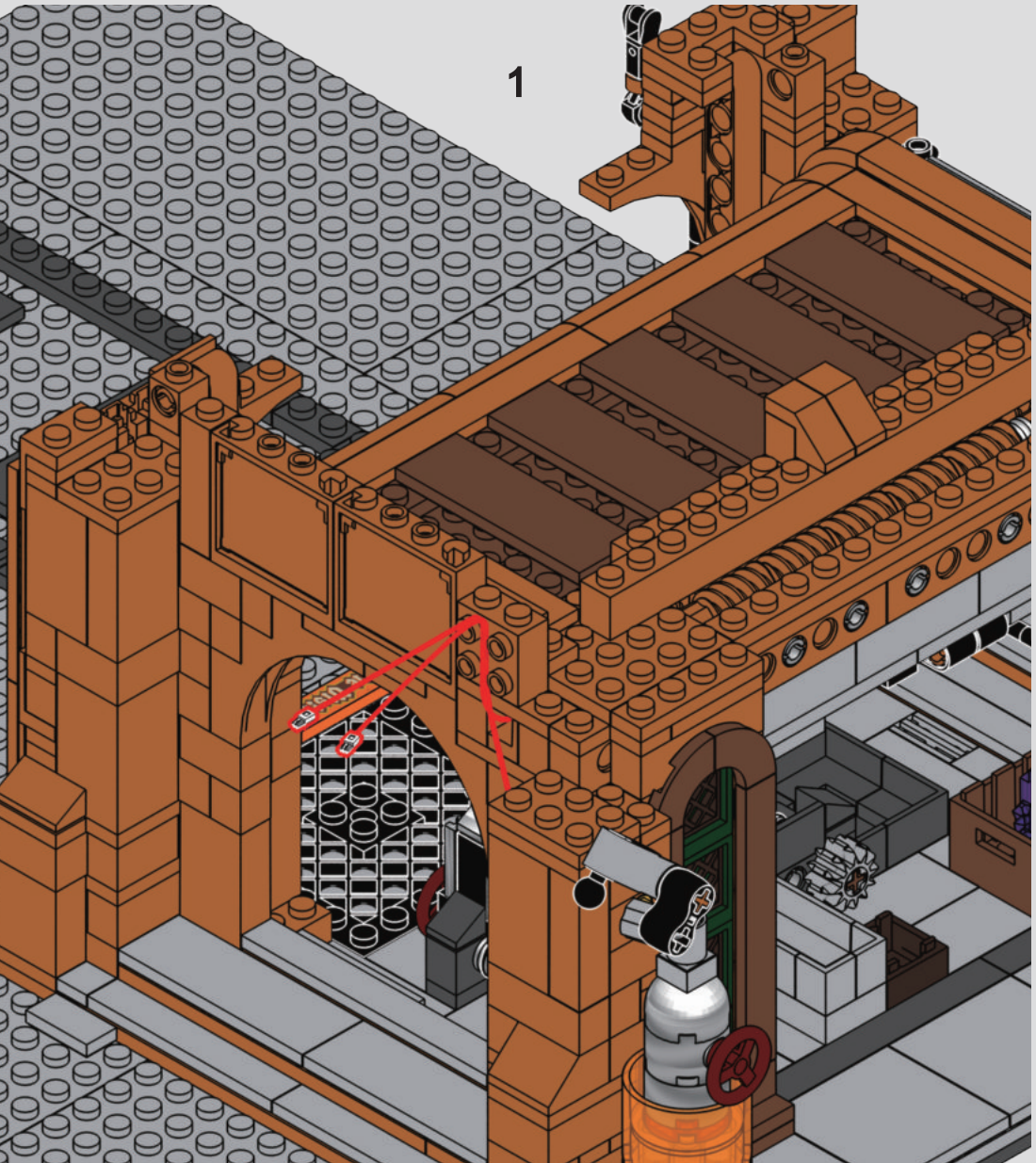

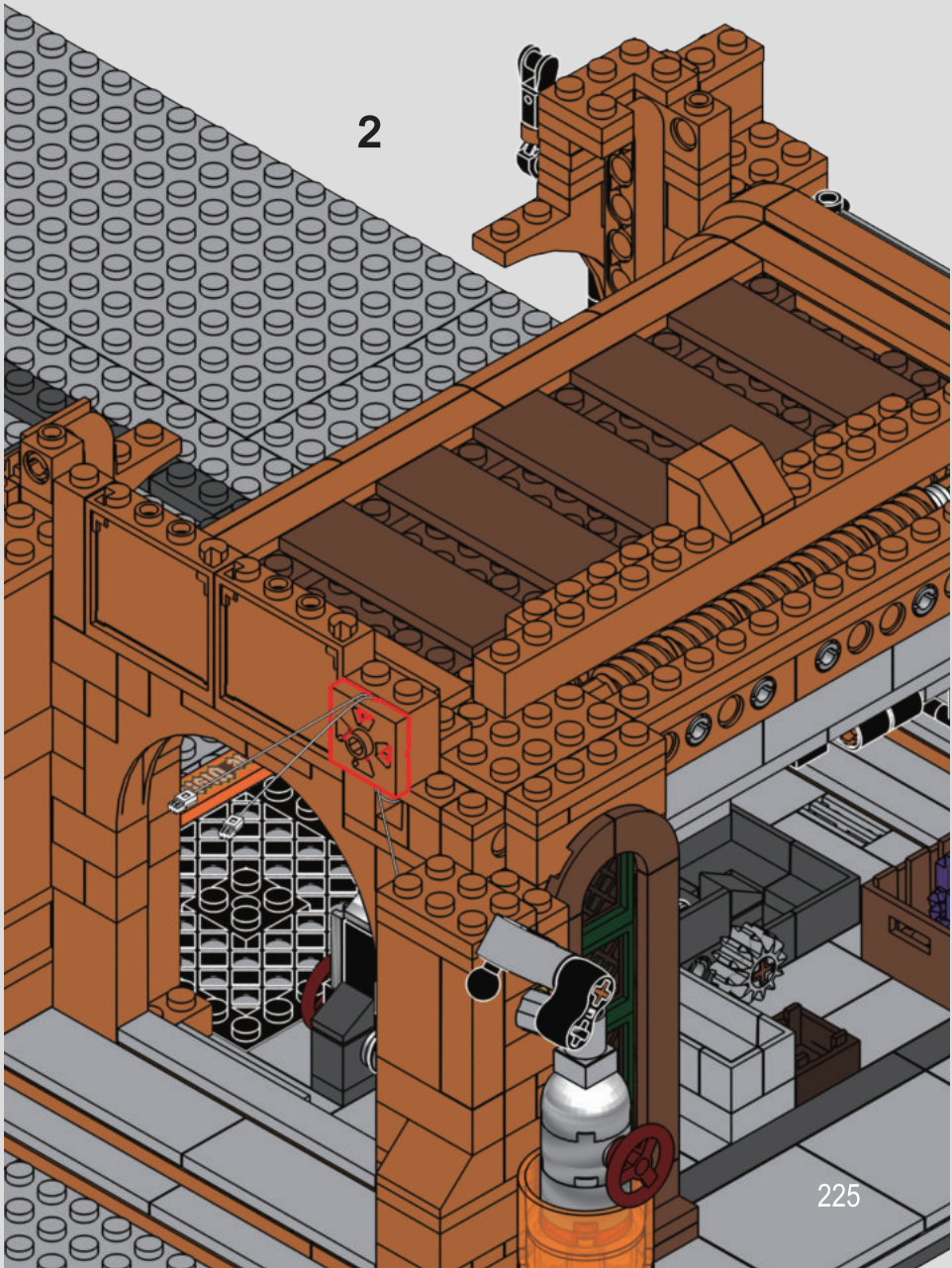

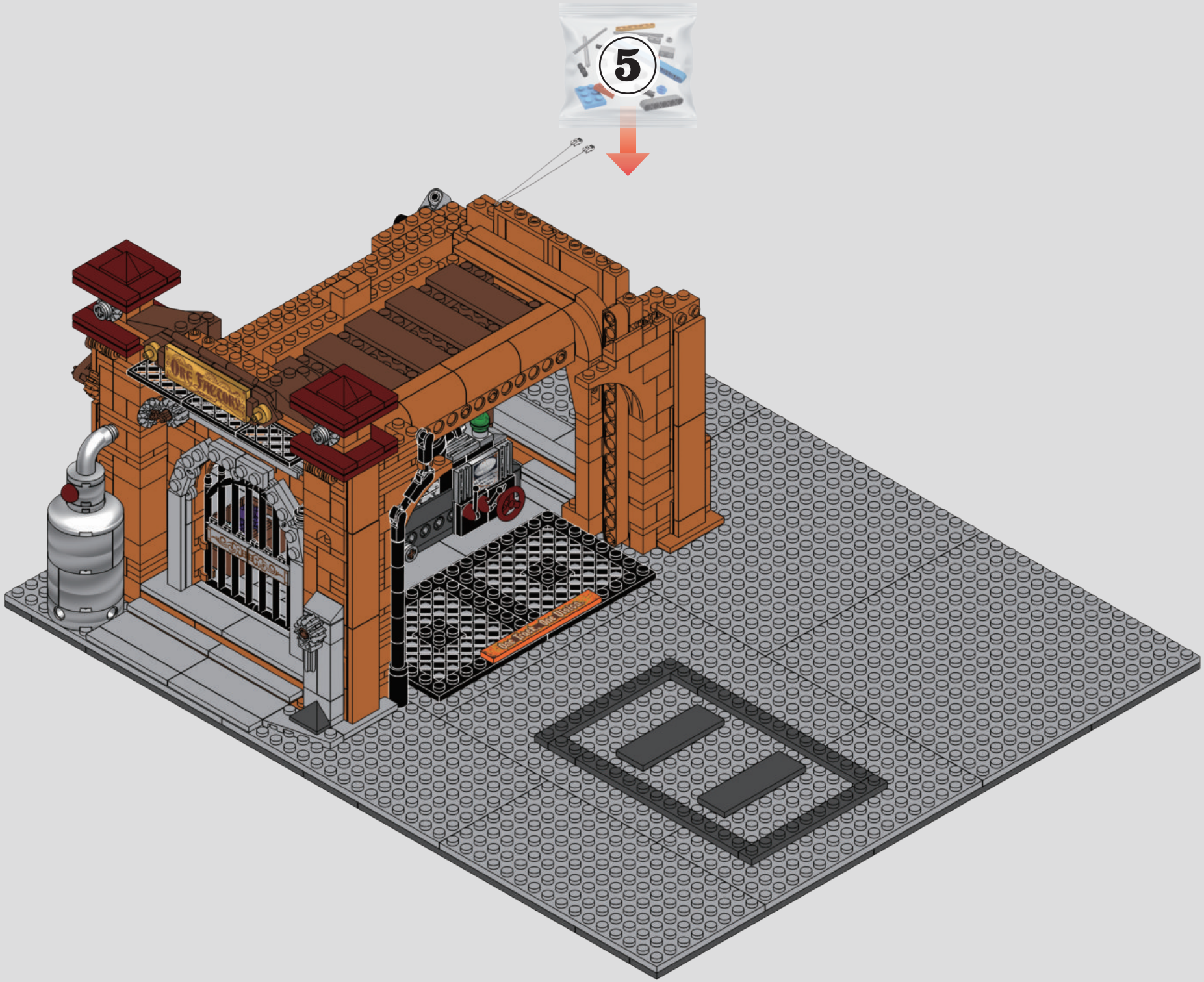
5

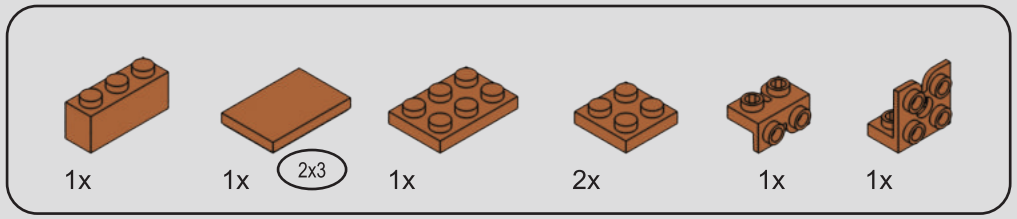

276

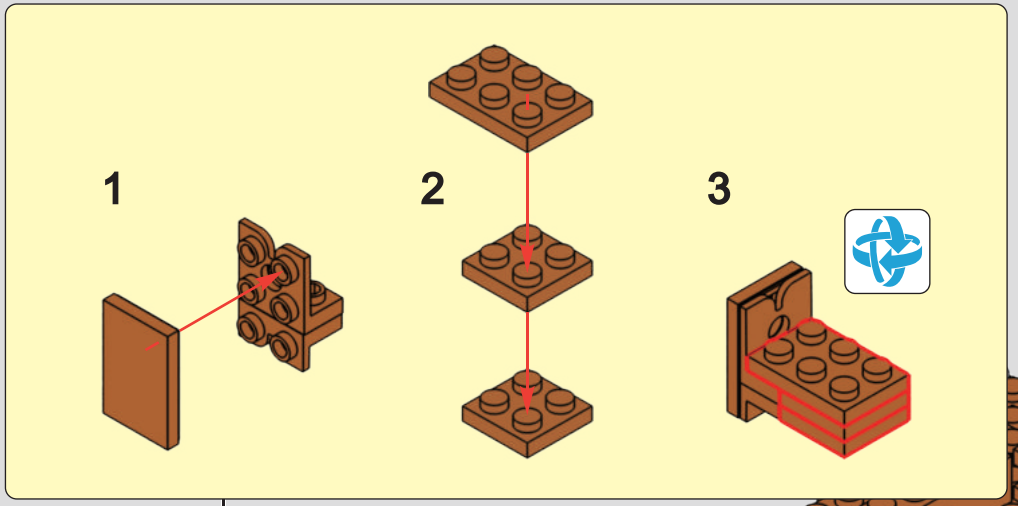

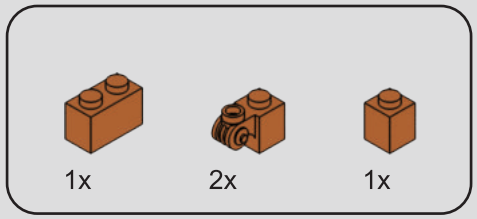

277

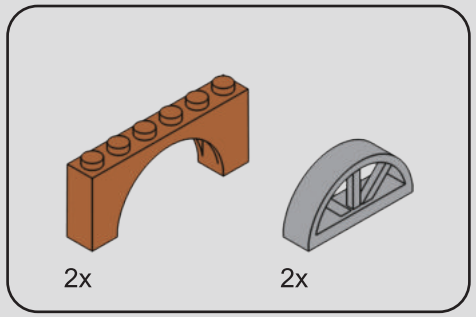

278

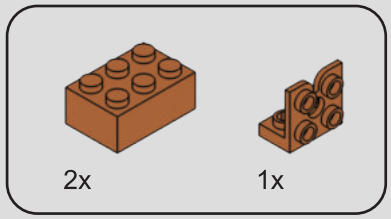

279

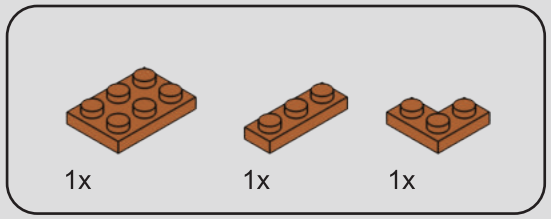

280

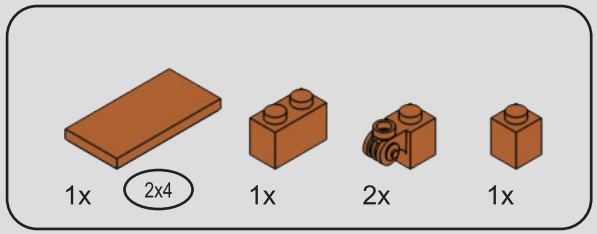

281

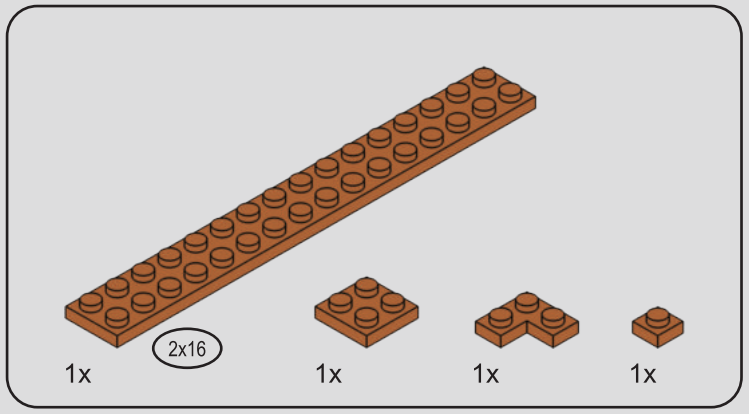

282

1

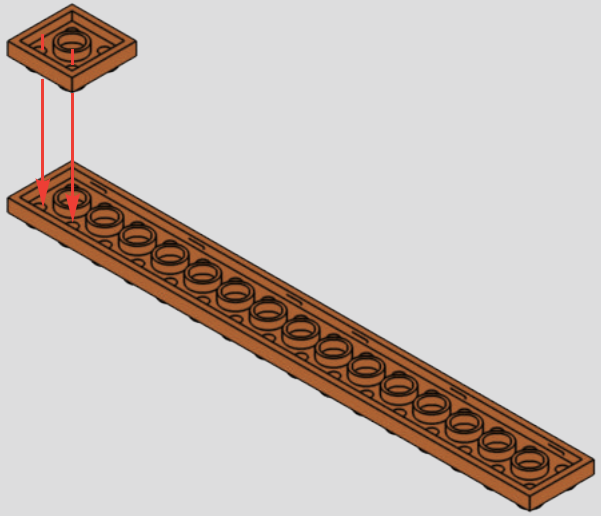

2

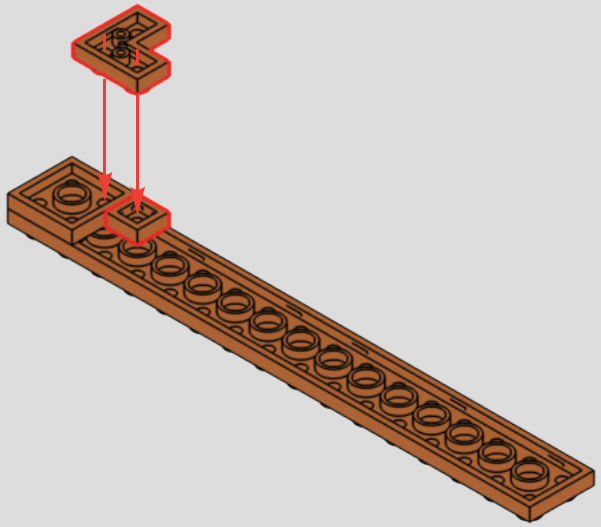

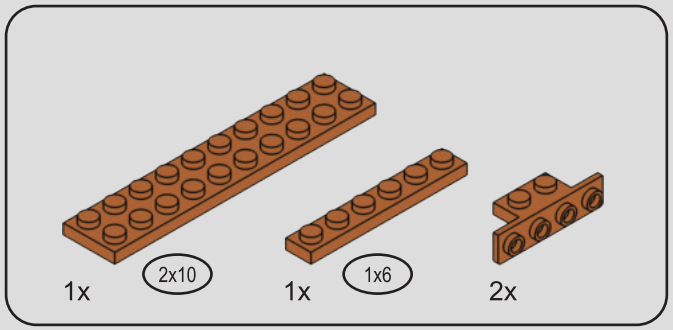

283

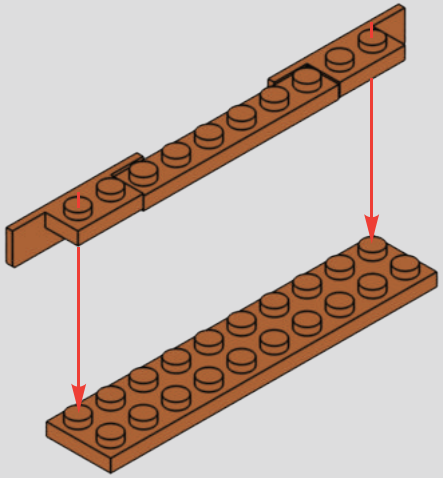

284

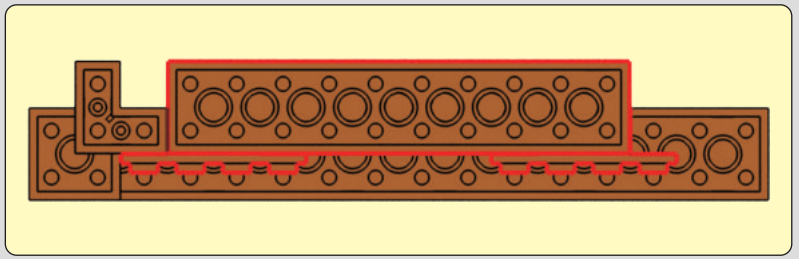

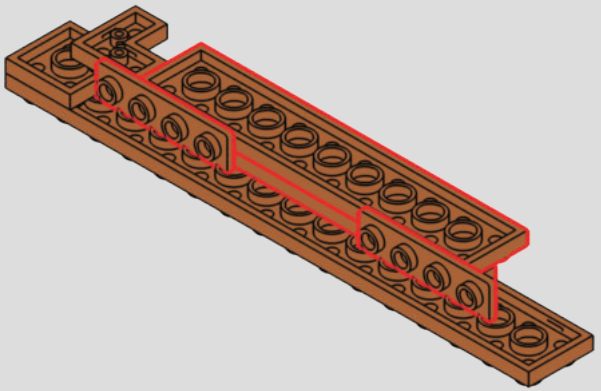

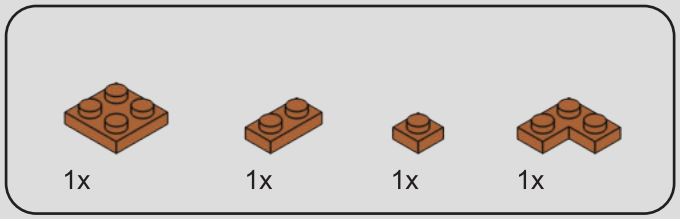

285

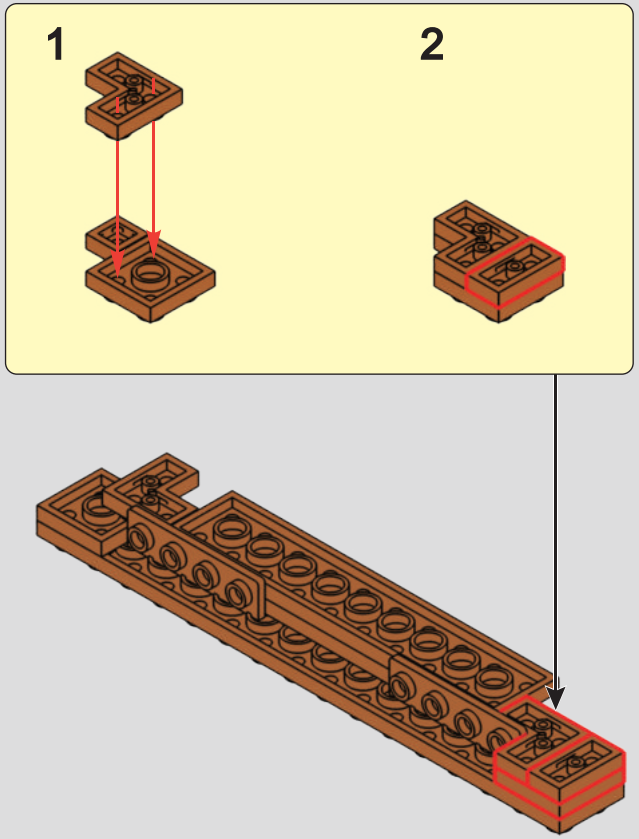

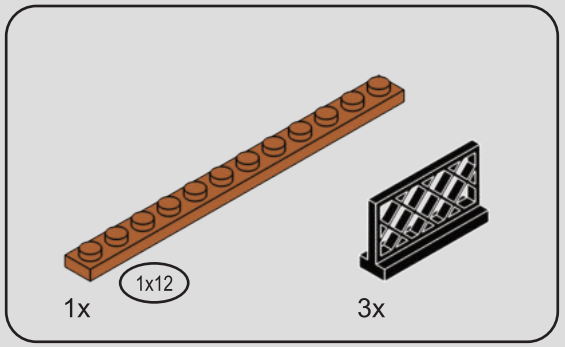

286

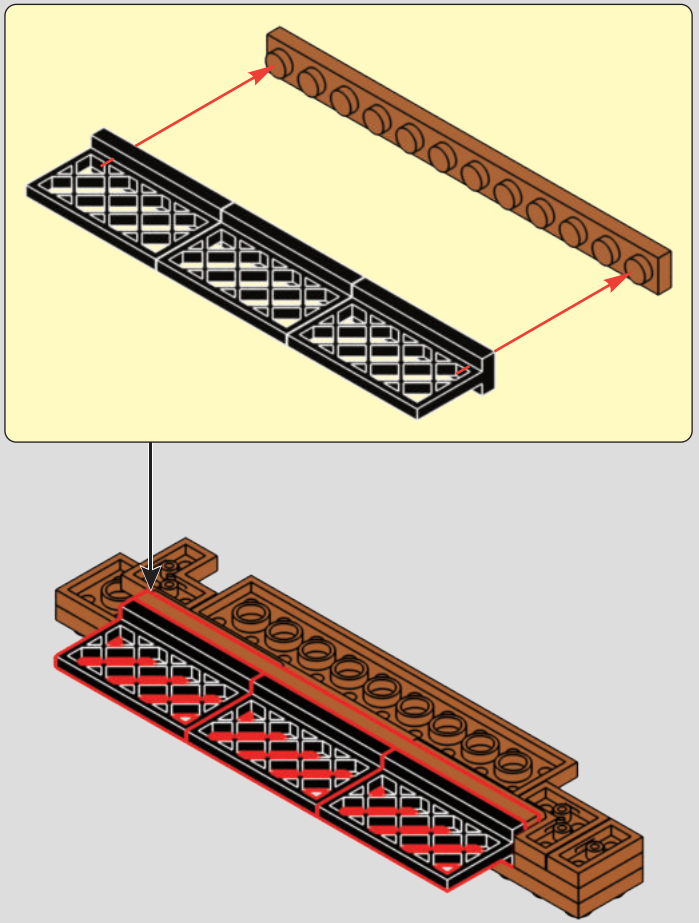

287



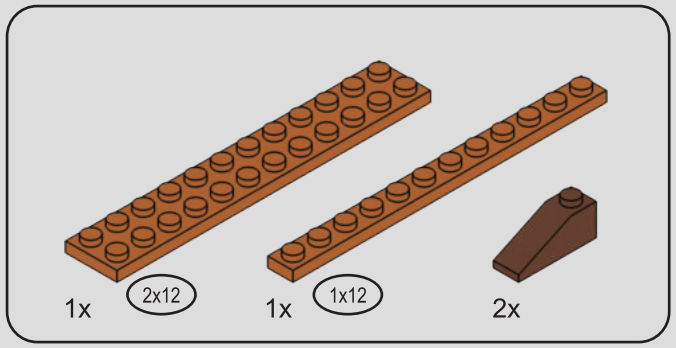

288

1

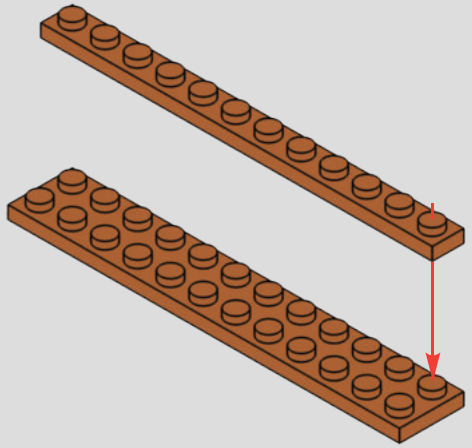

2

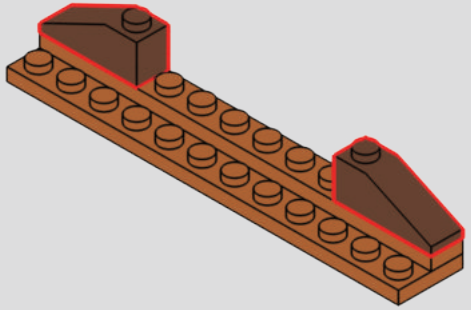

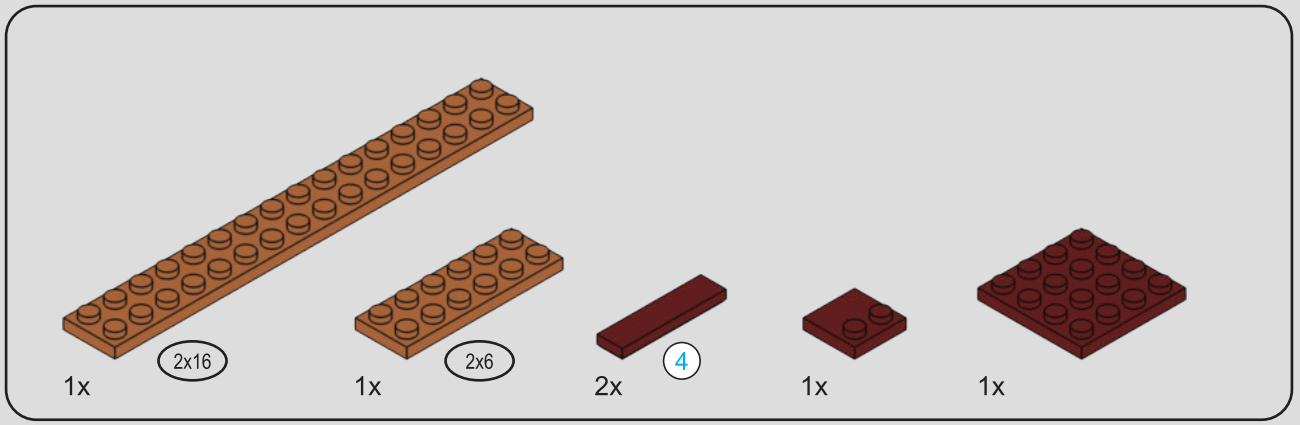



289

1

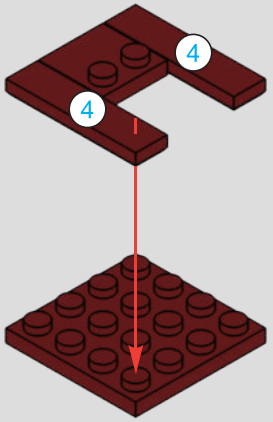

2

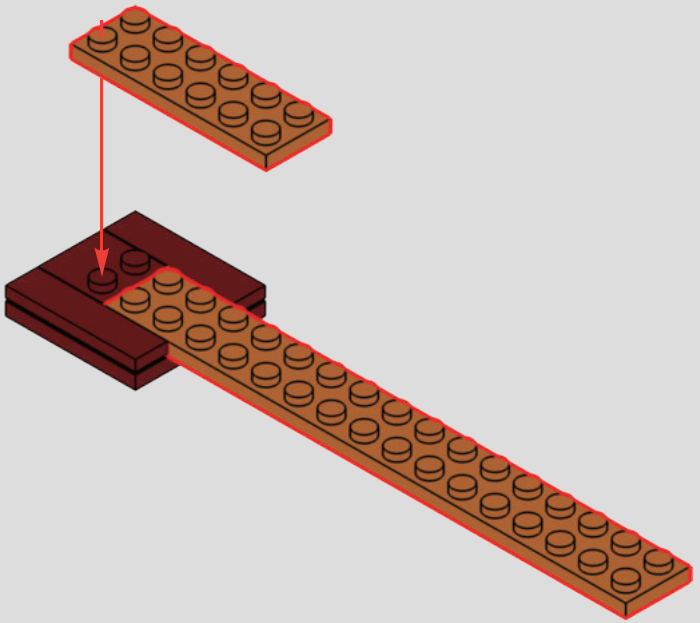

290

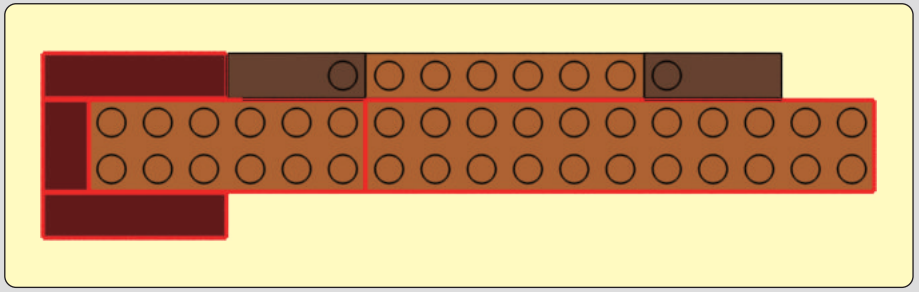

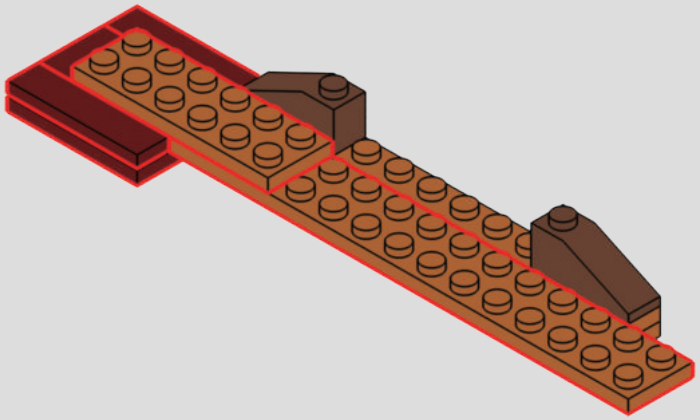

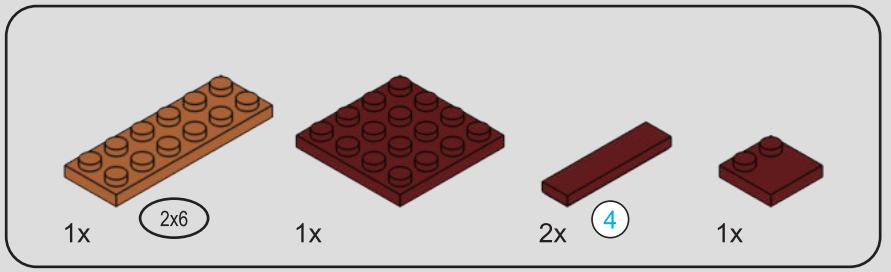

291

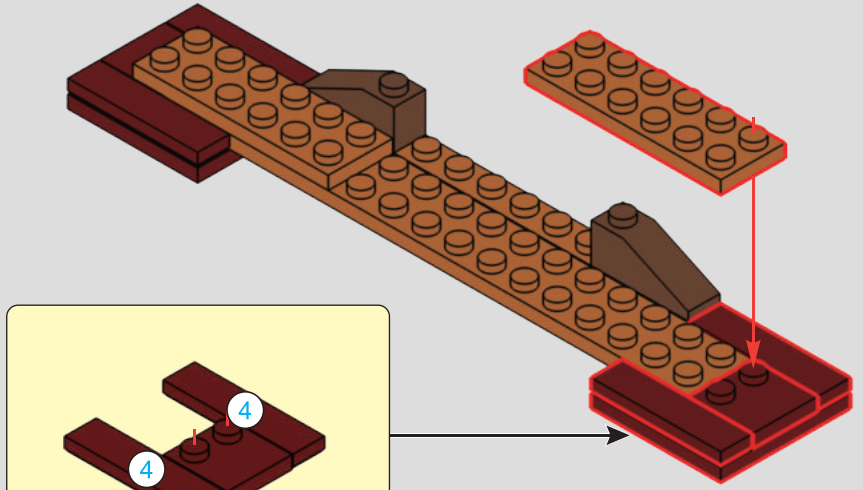



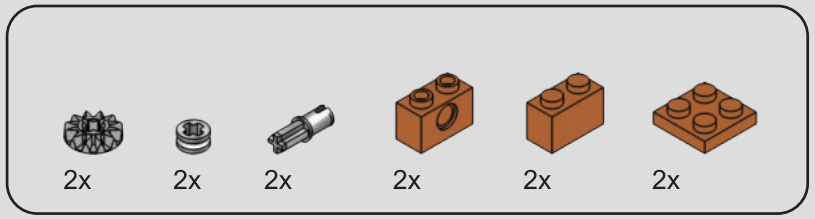

292

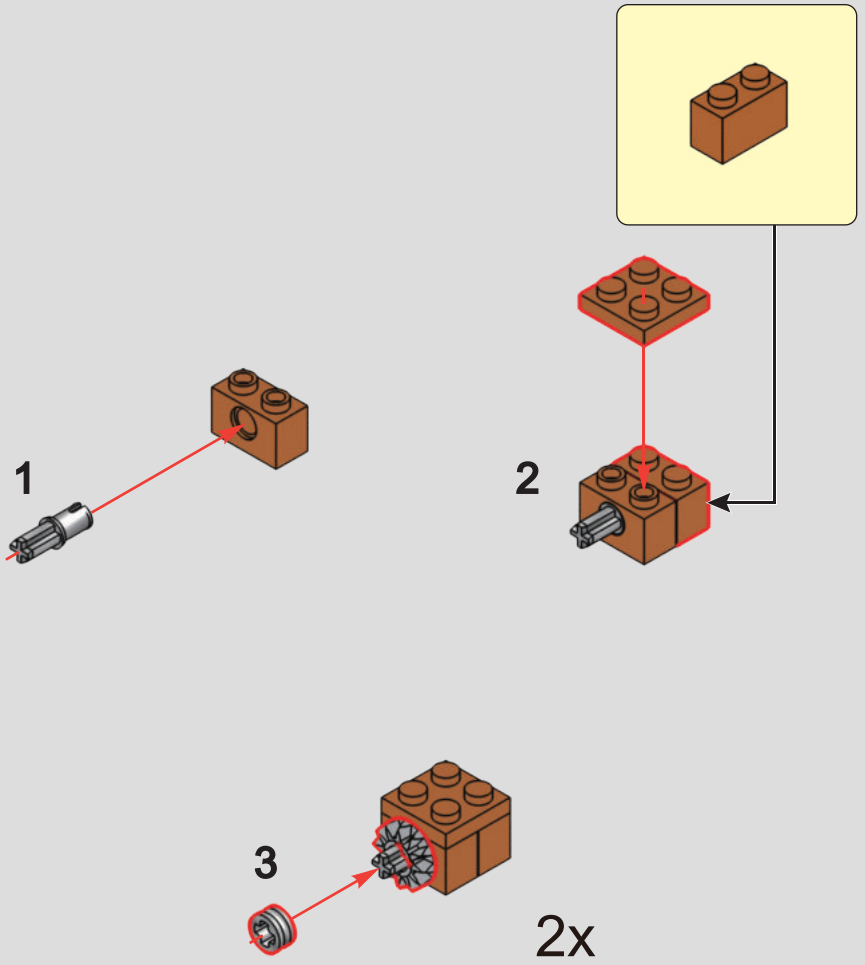

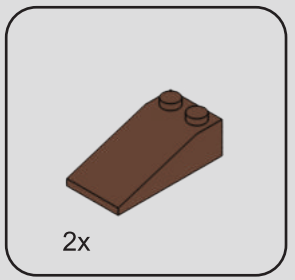

293

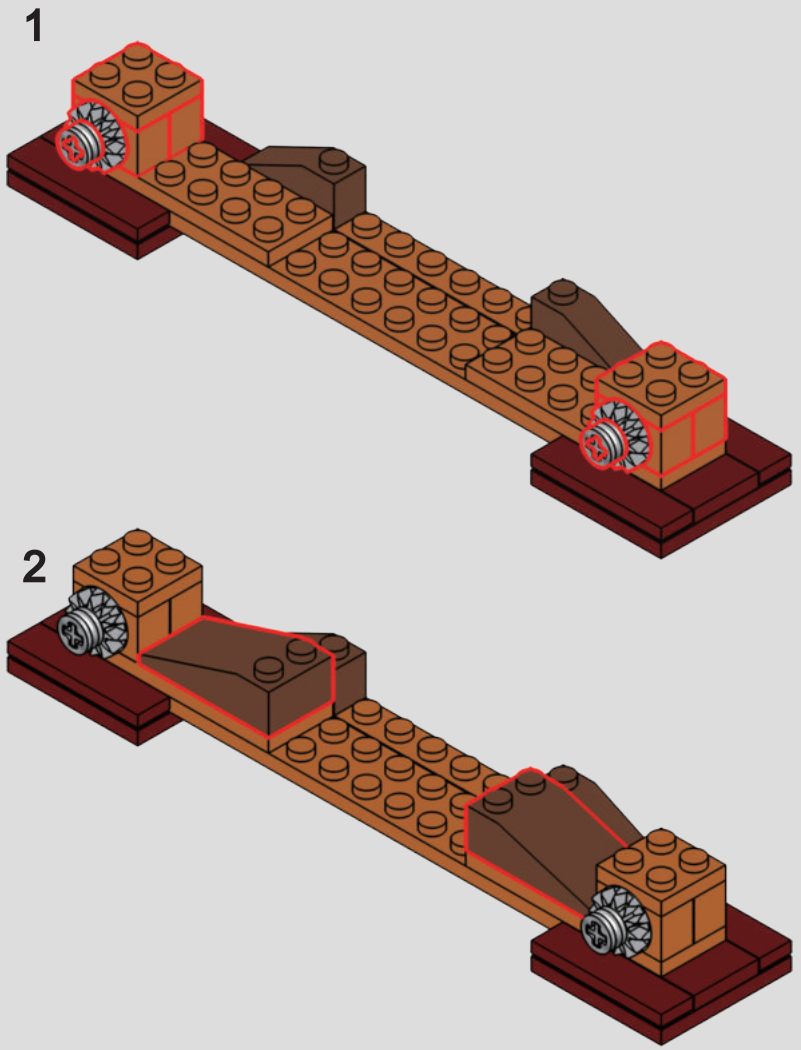

294

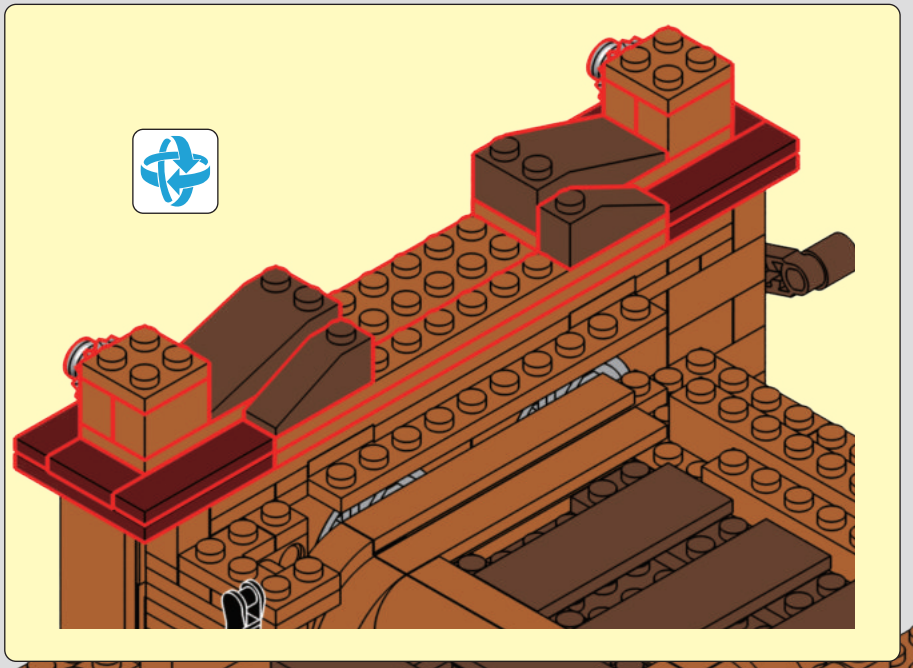

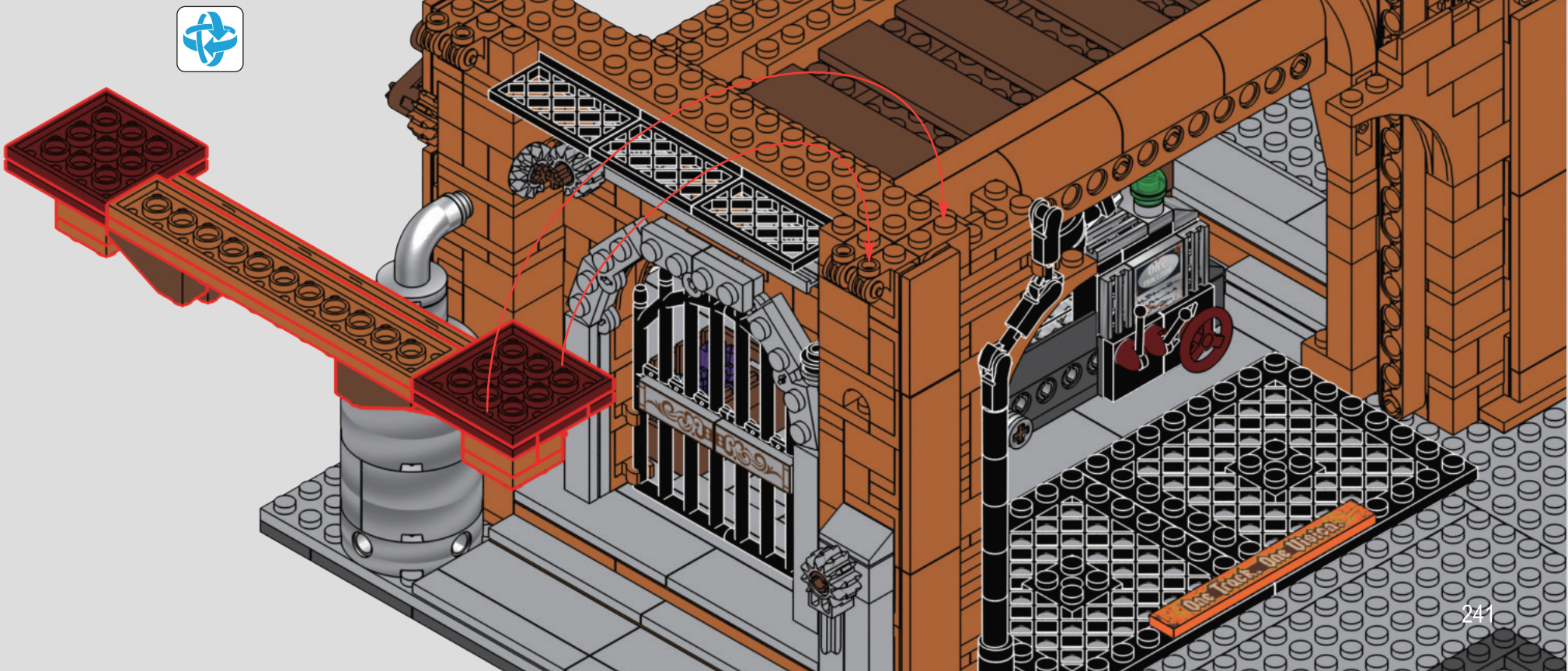

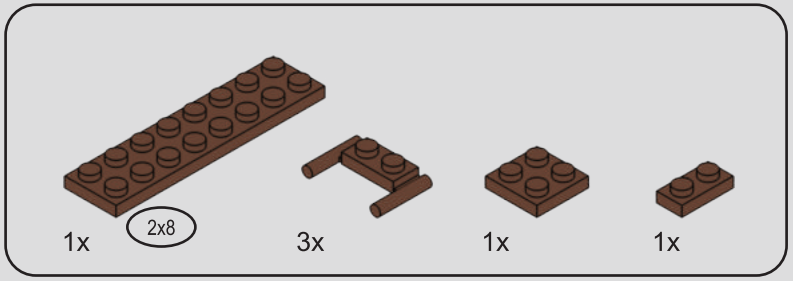

295

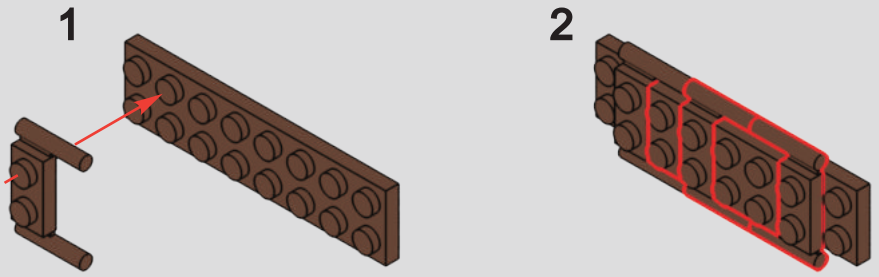



296



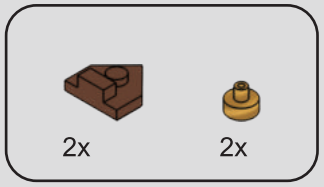

297

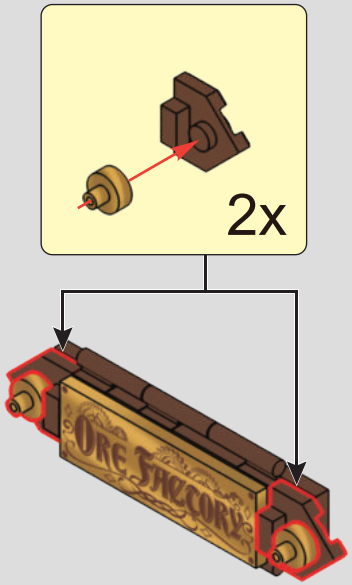

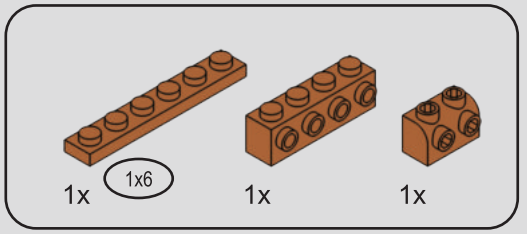

298

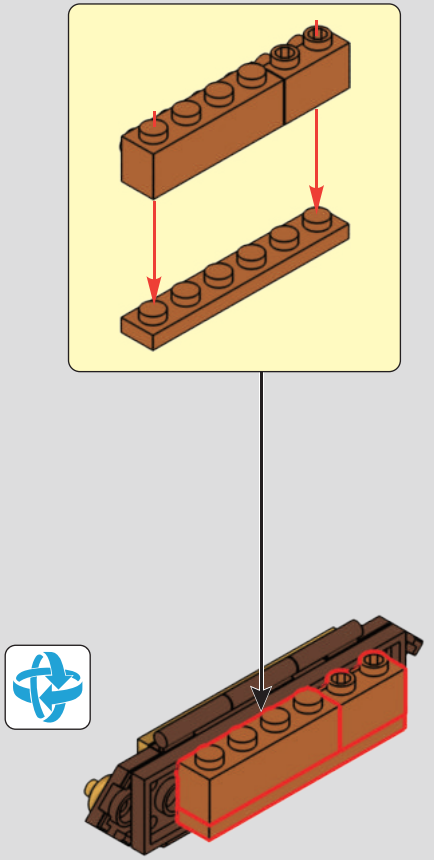

299

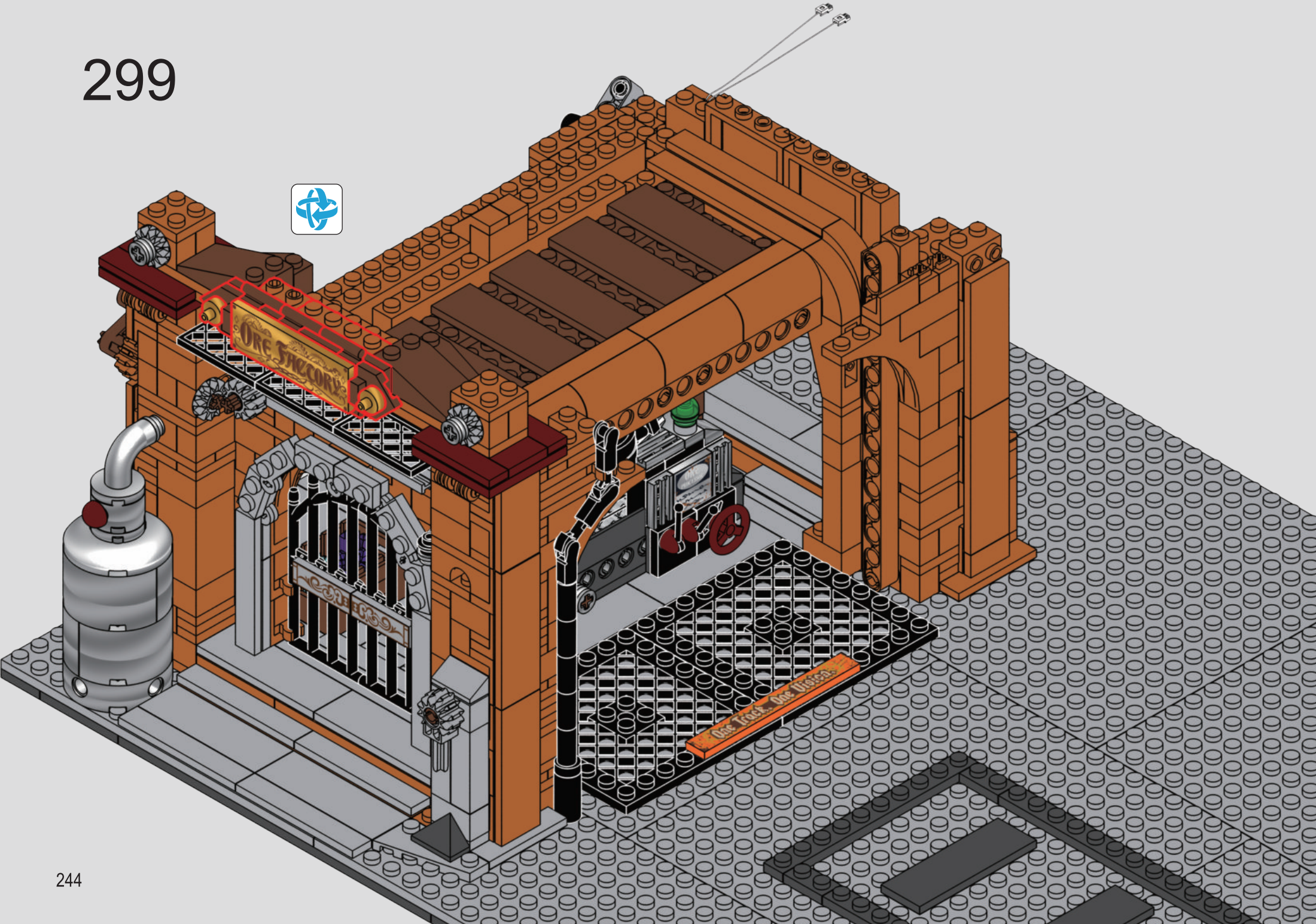

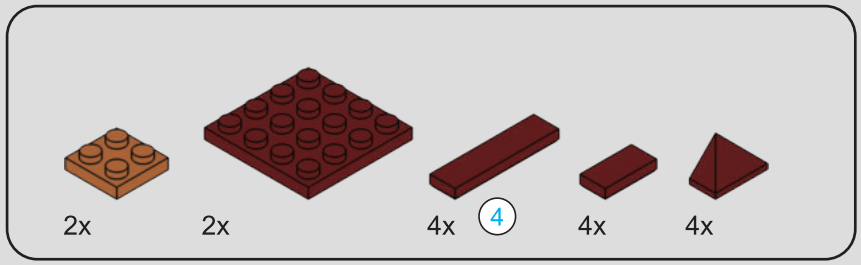



300

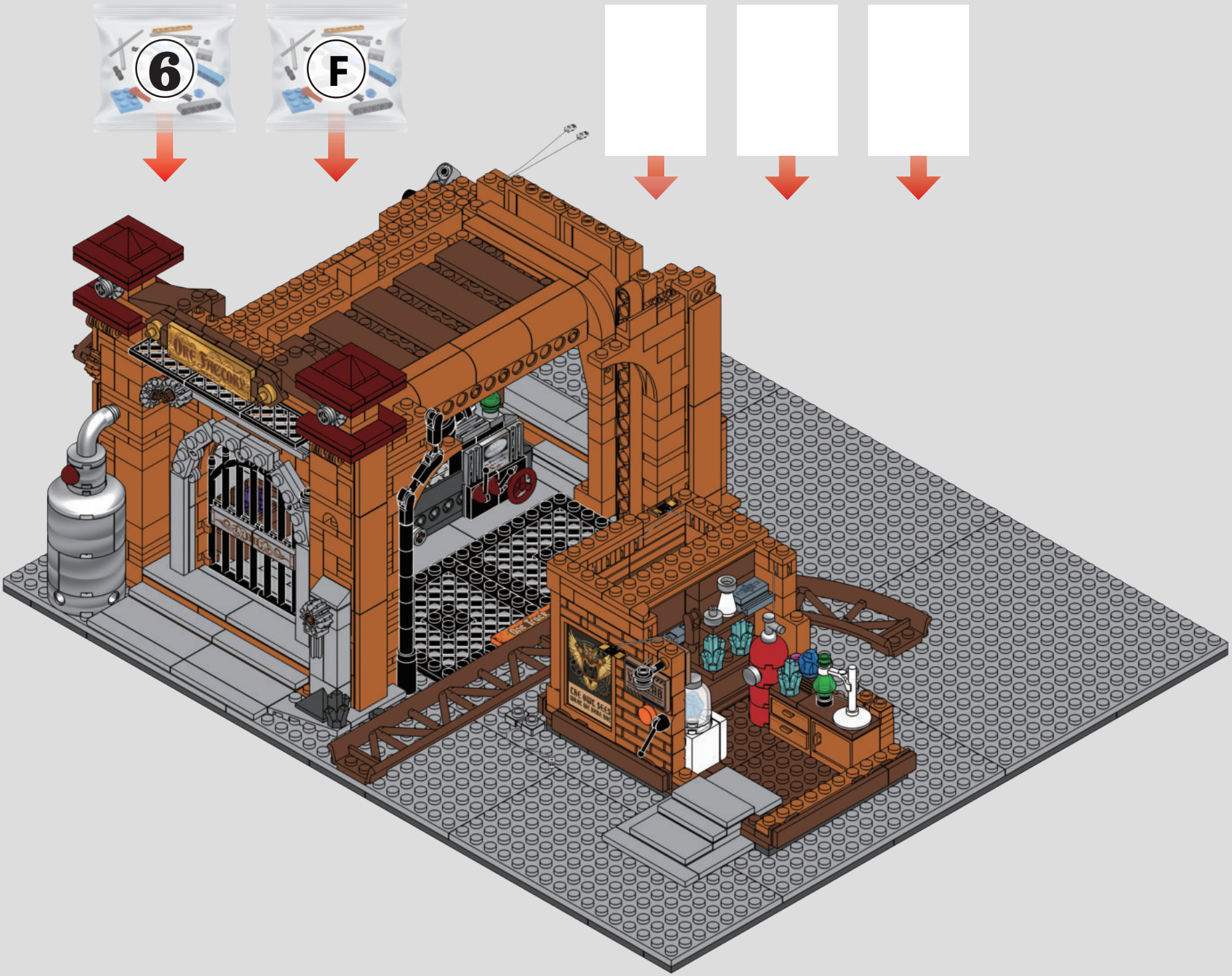
6
F
ORE FACTORY

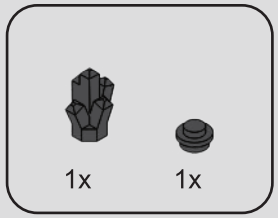

301

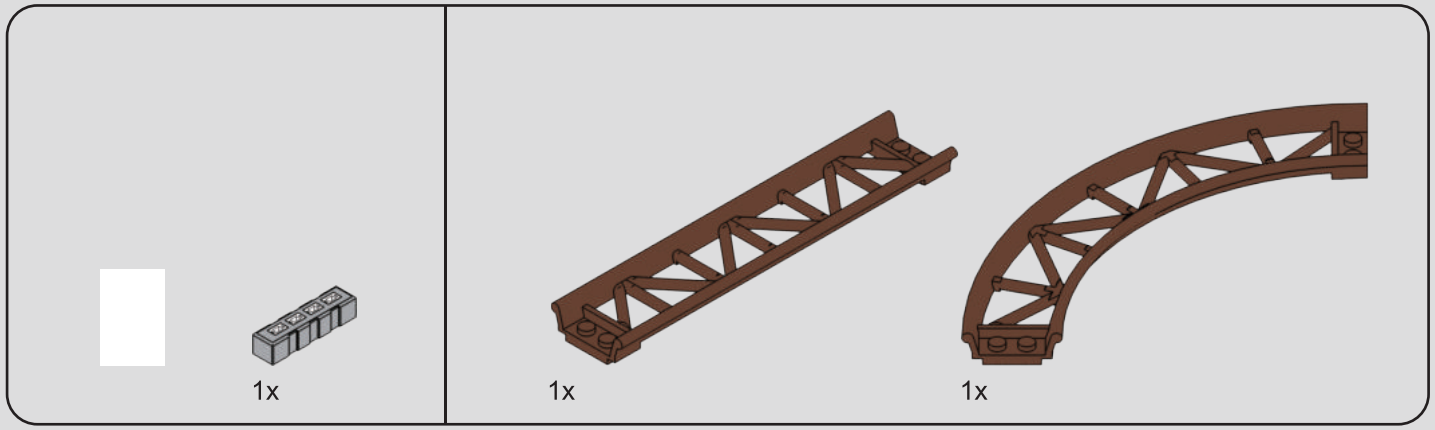

302

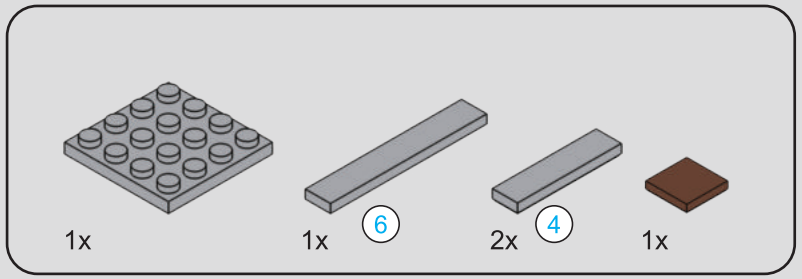





303

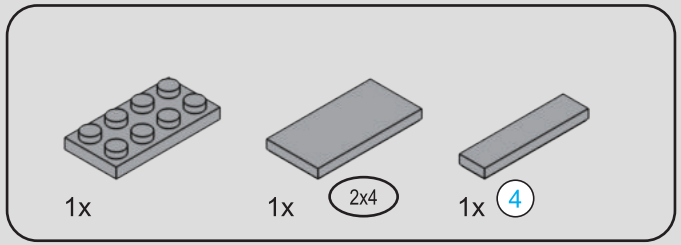



304

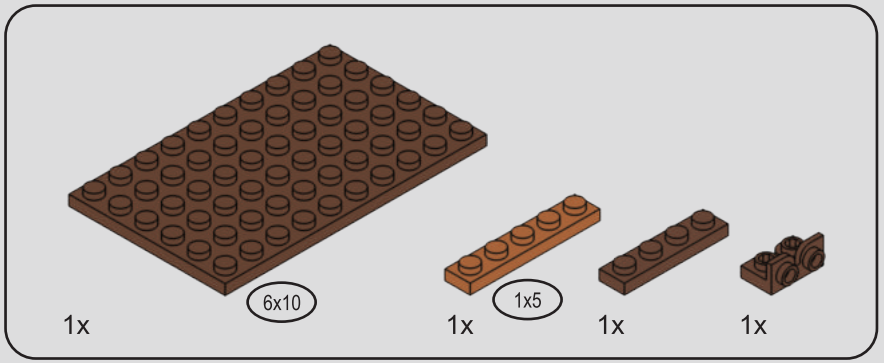

305

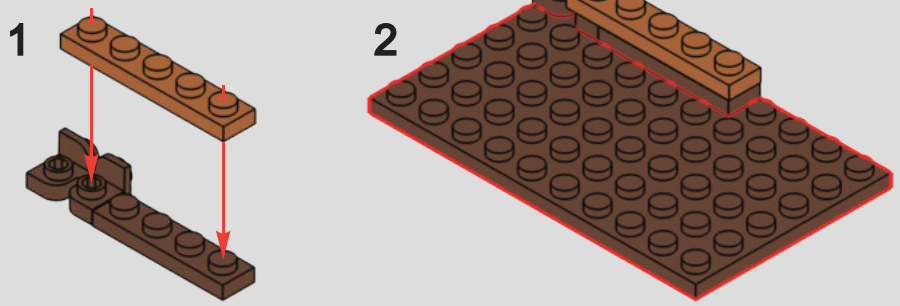

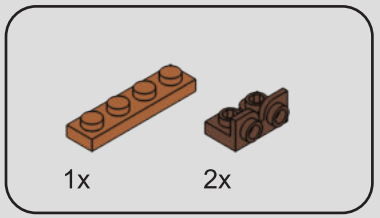

306

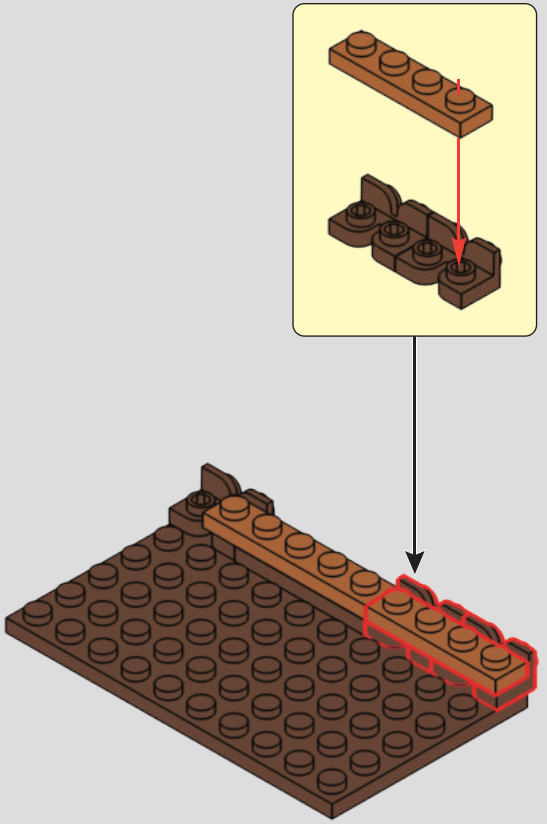

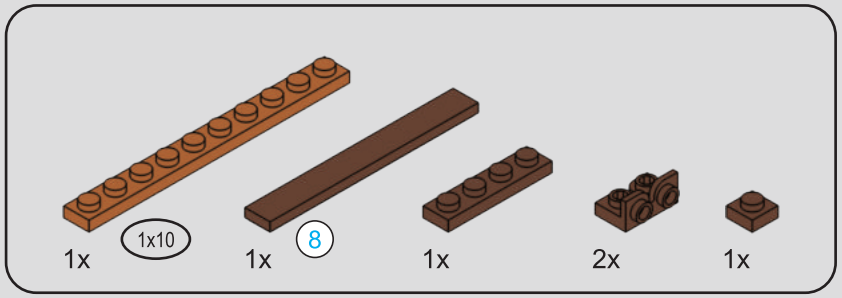

307

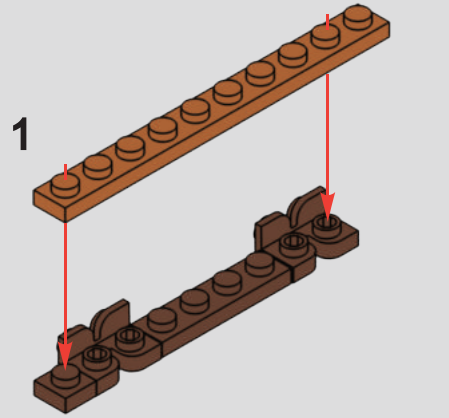

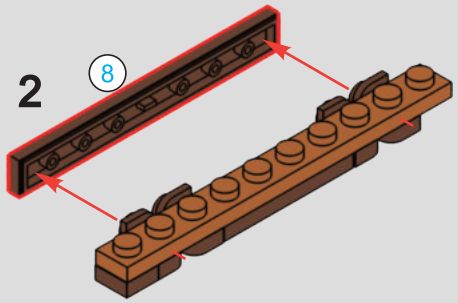



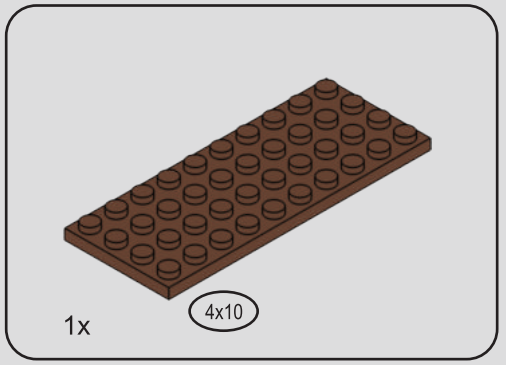

308

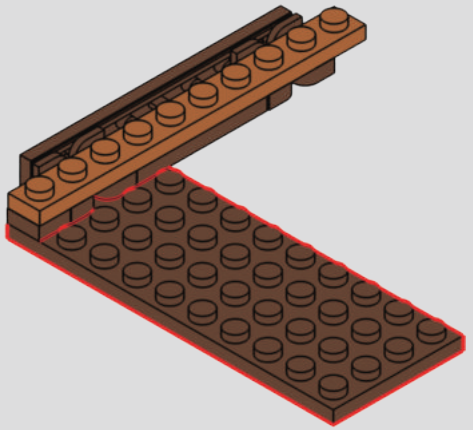

309

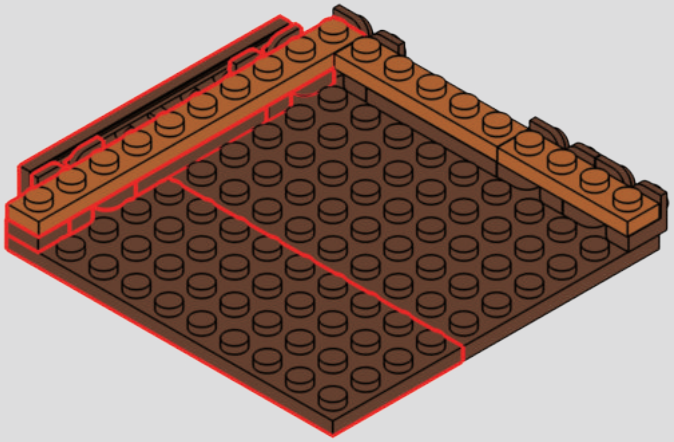

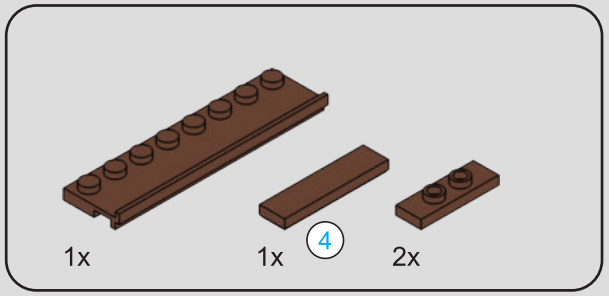

310

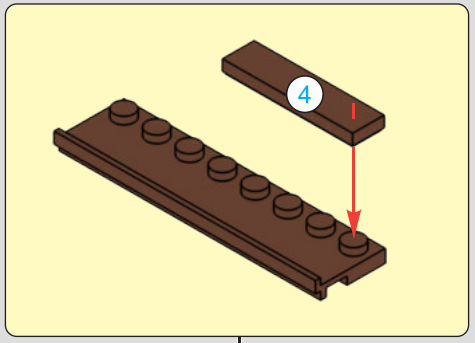

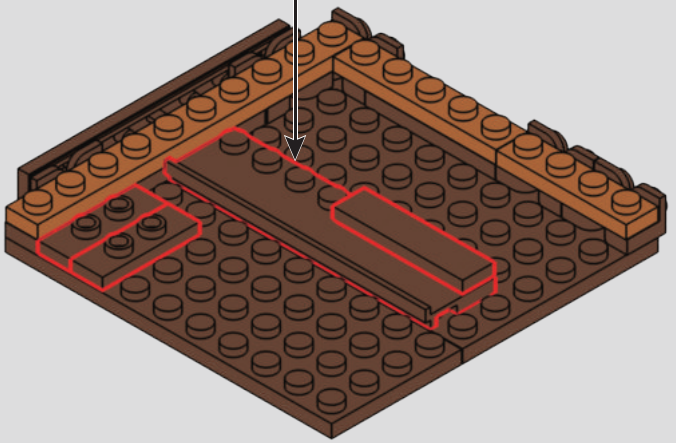



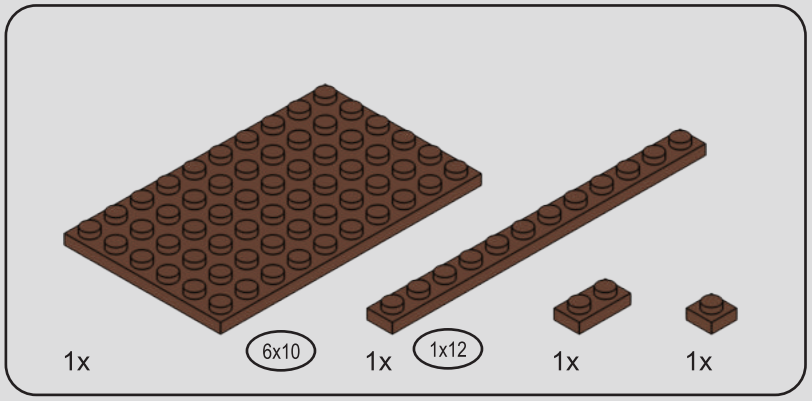

311

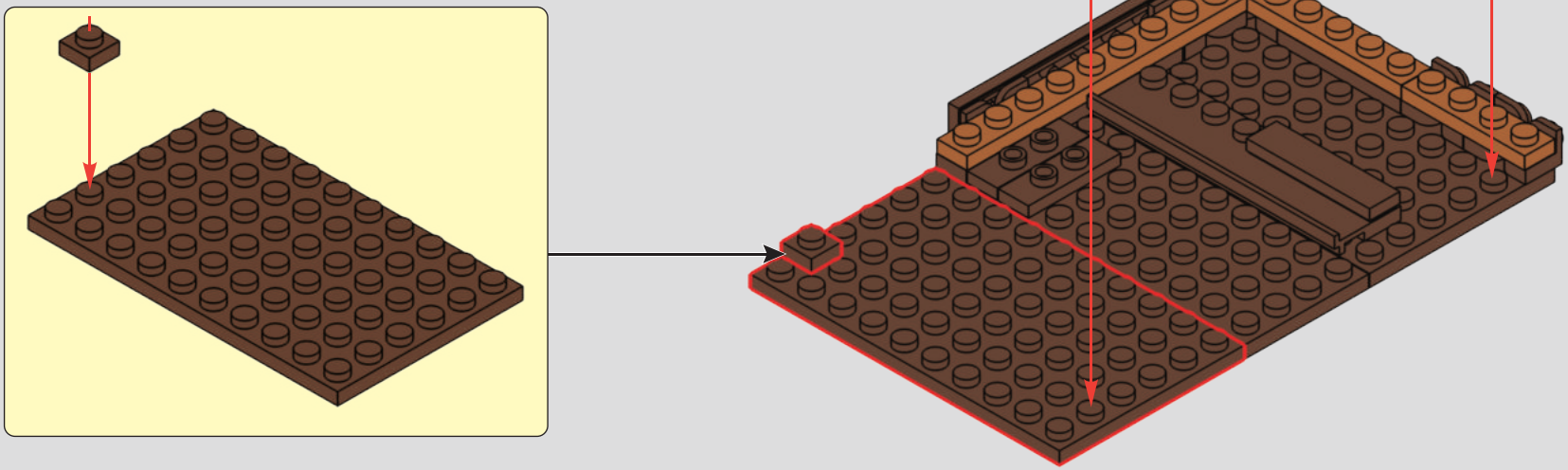

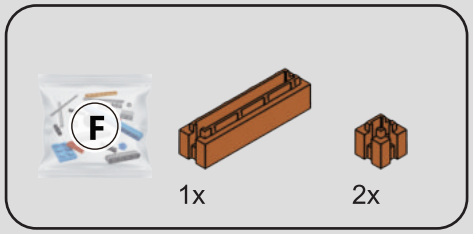

312

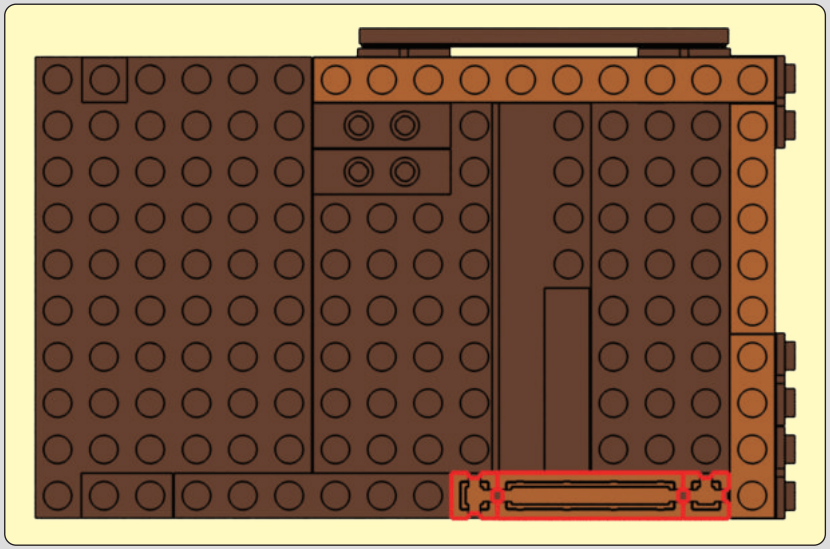

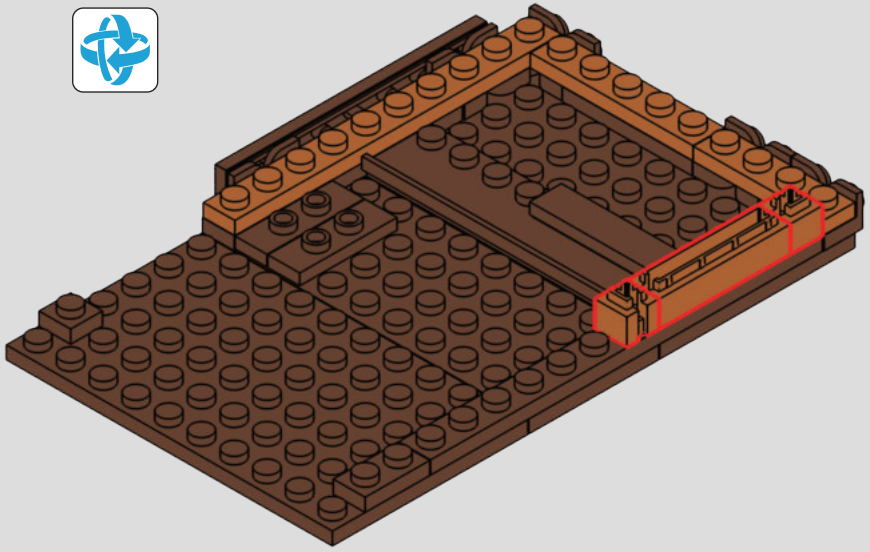

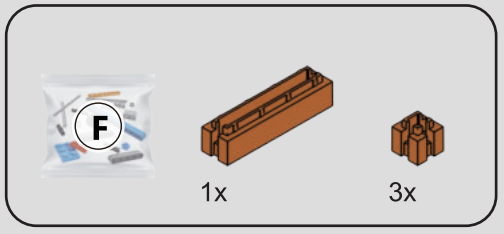

313

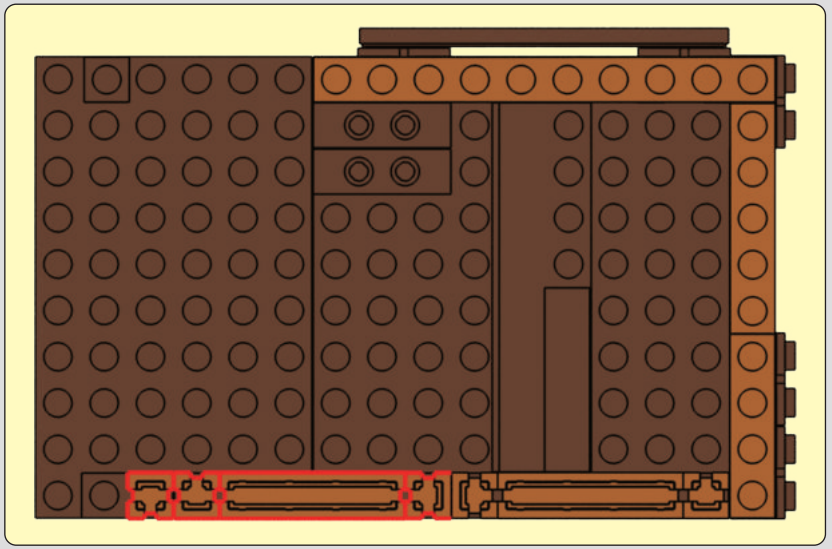

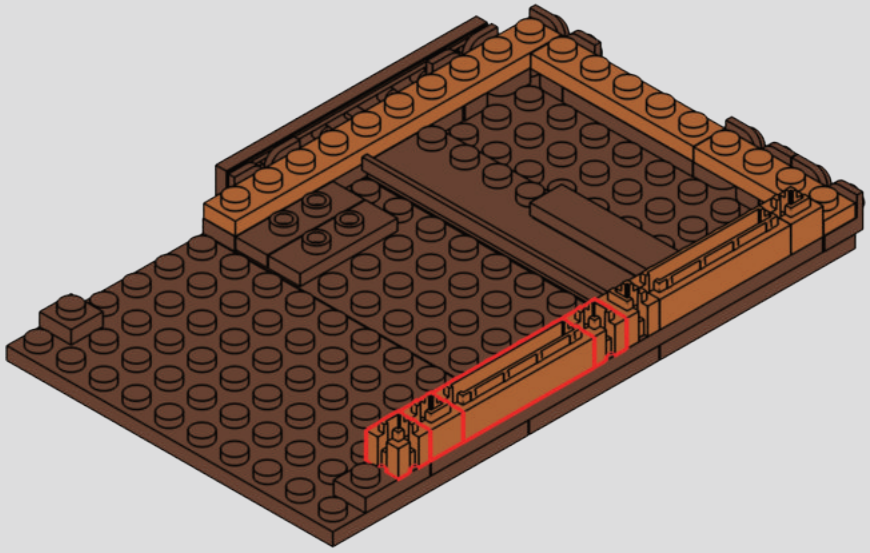

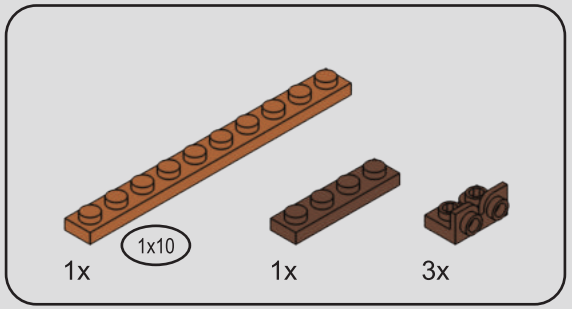

314

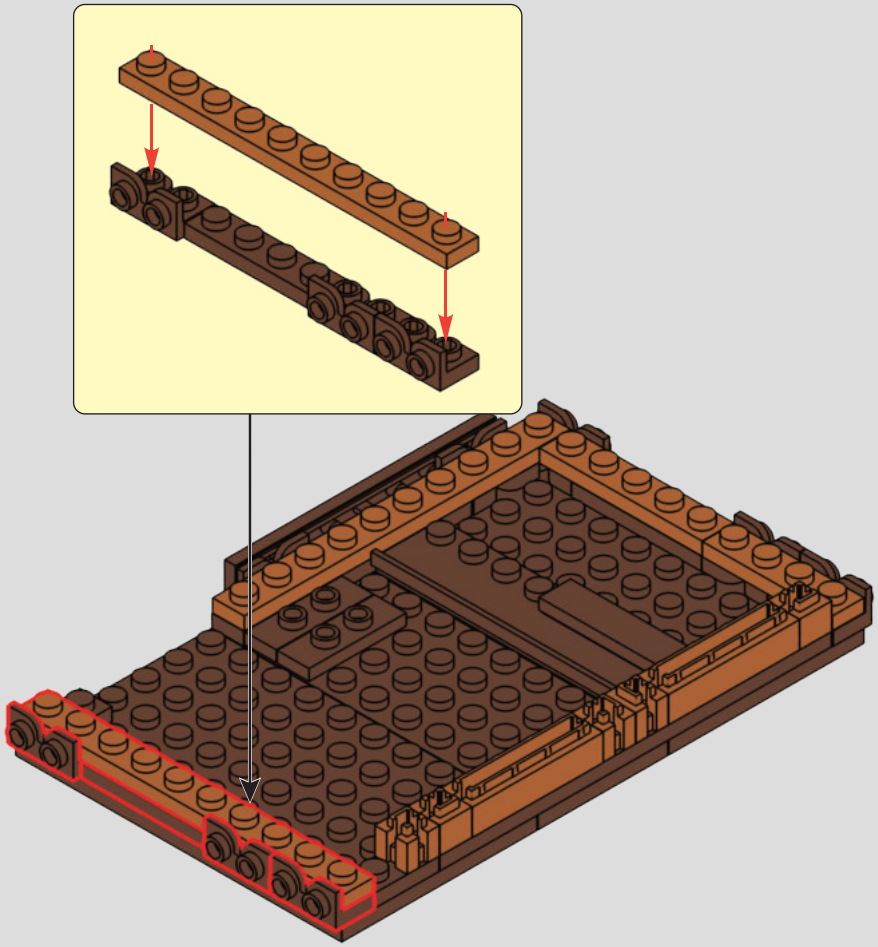

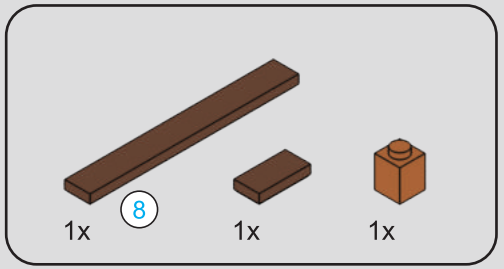

315

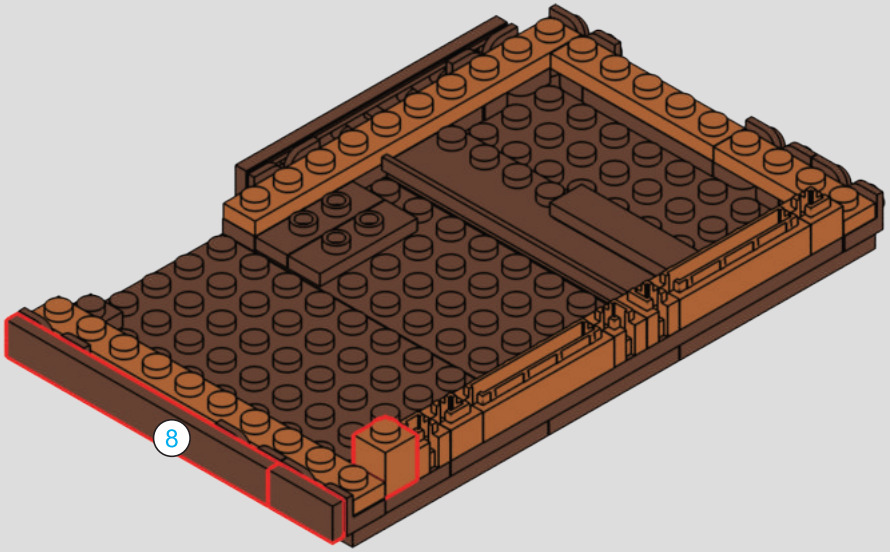



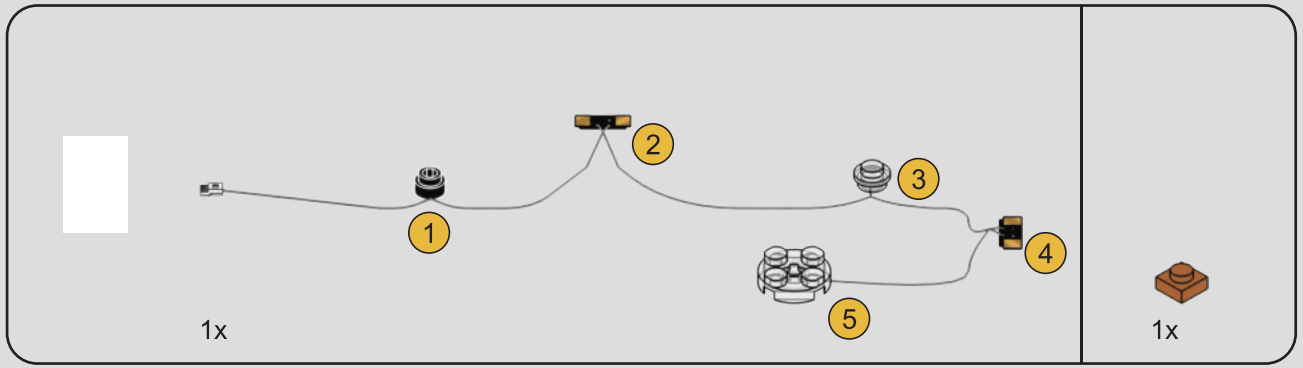

316

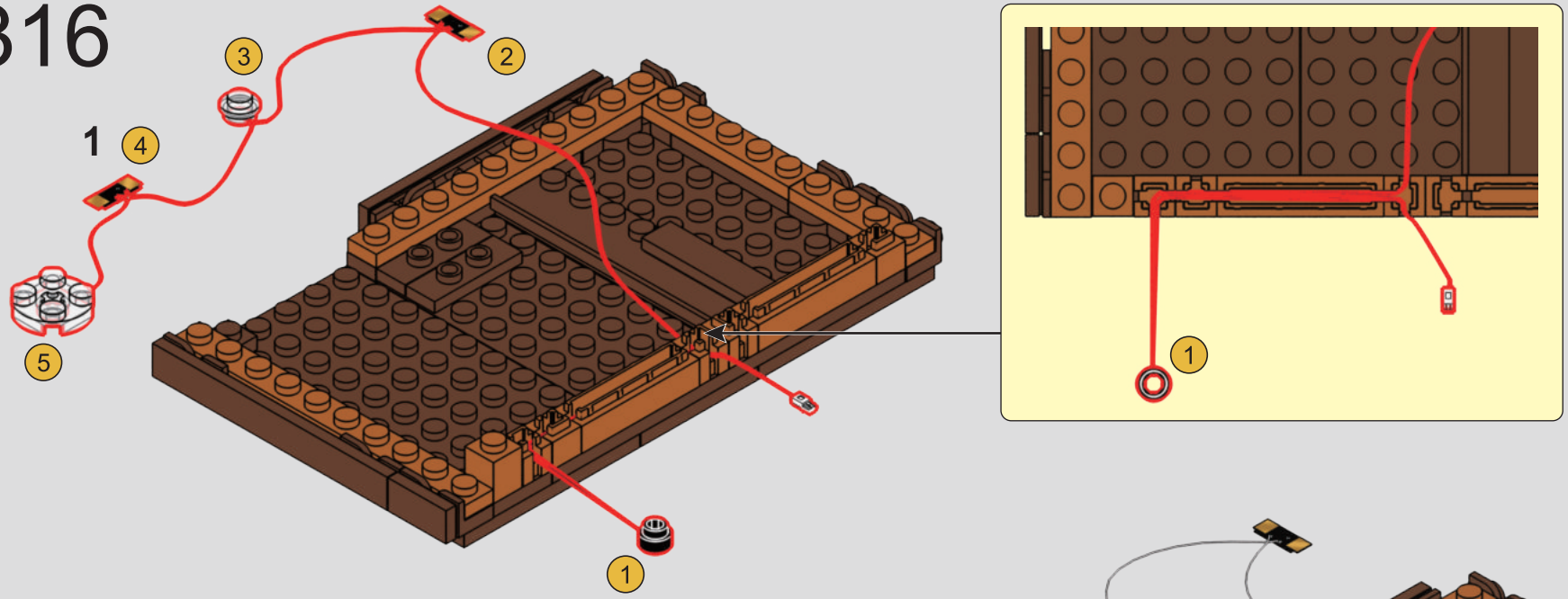

2

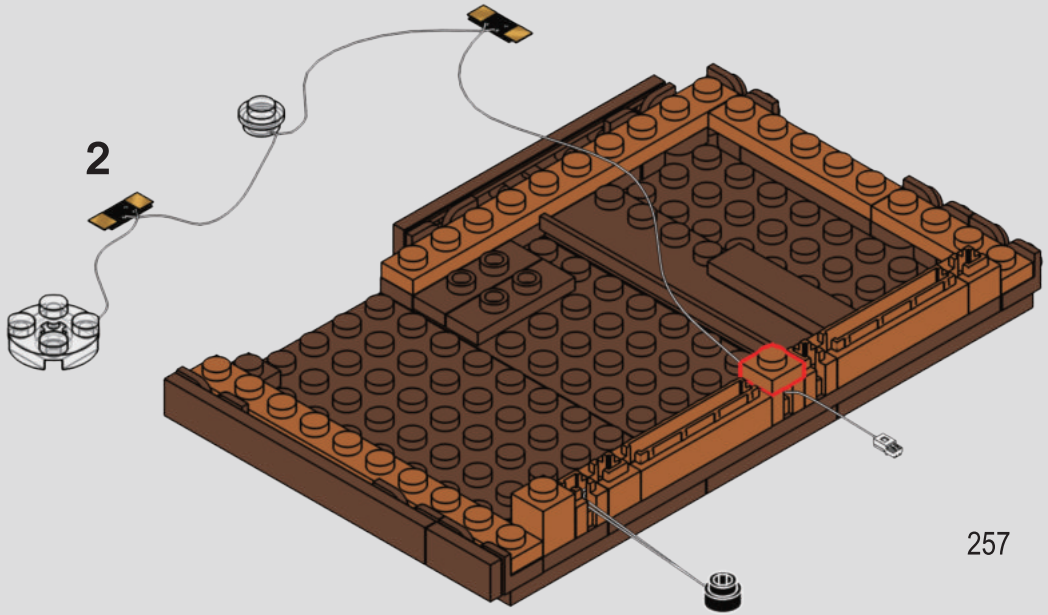

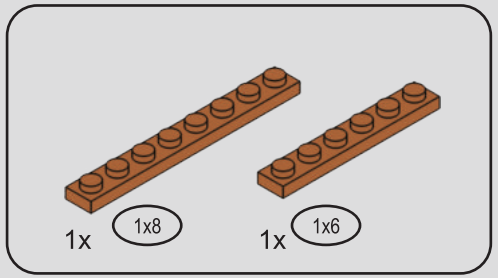

317

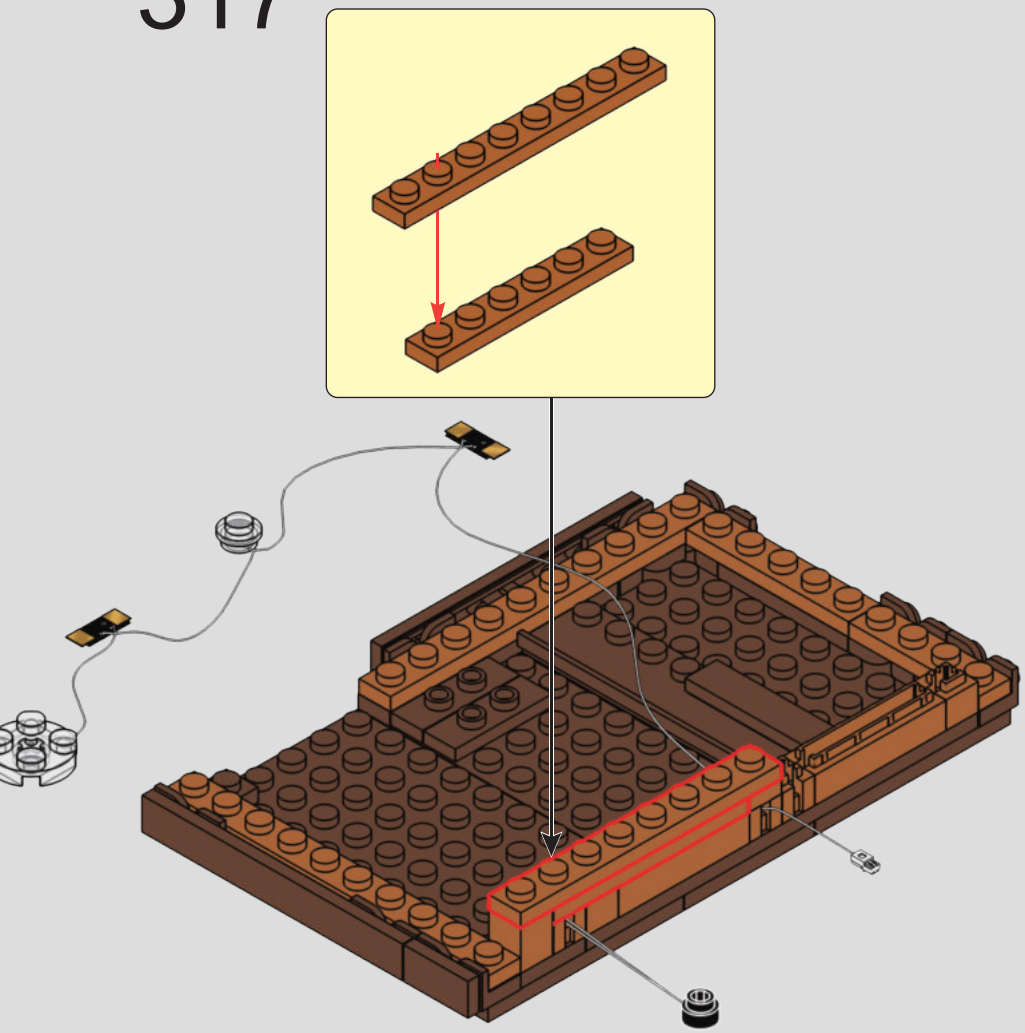

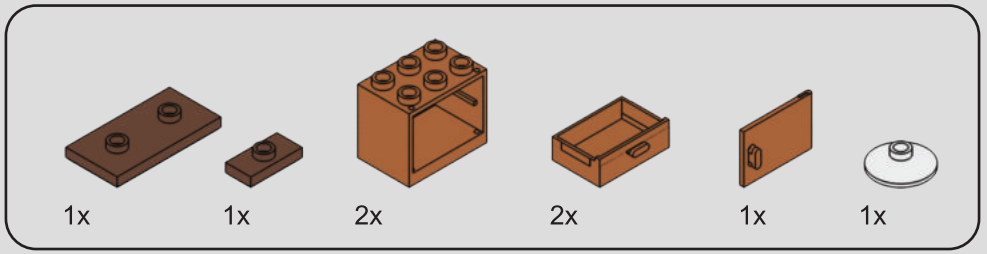

318

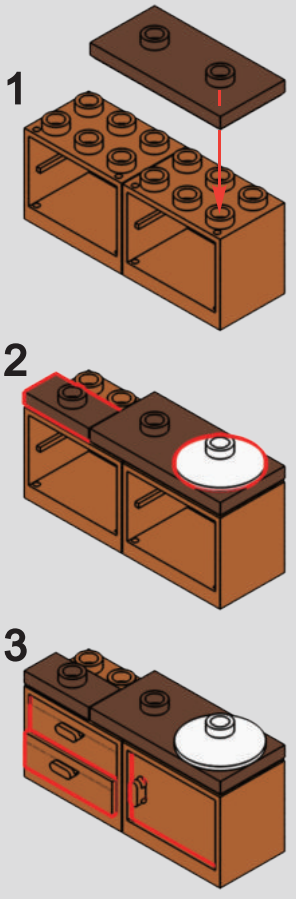

319

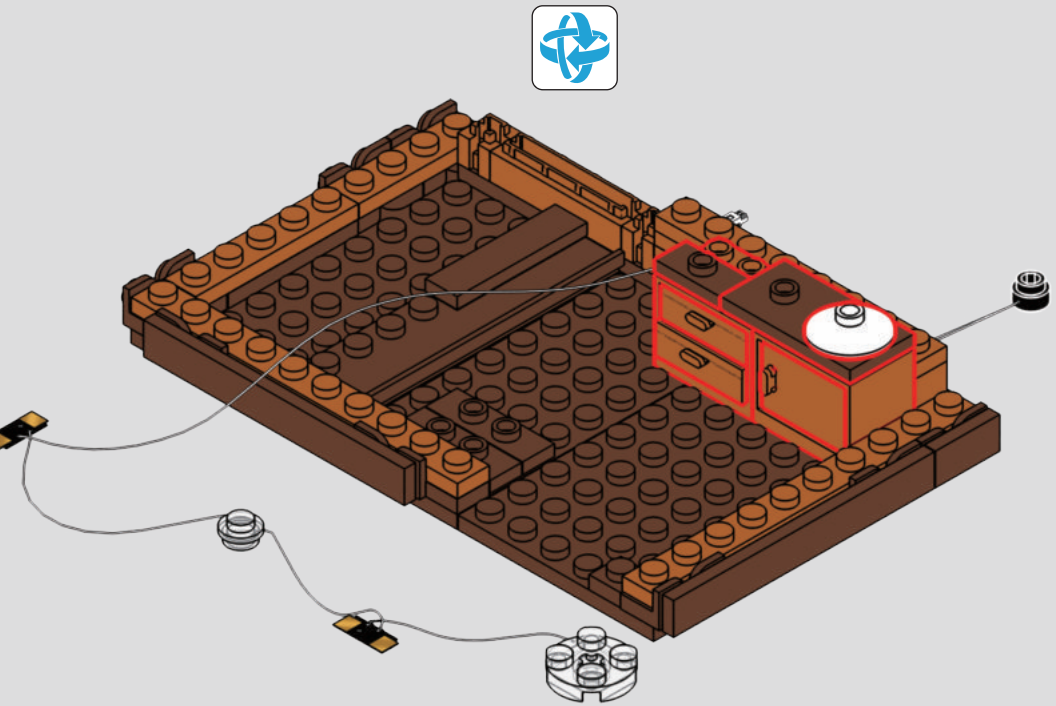

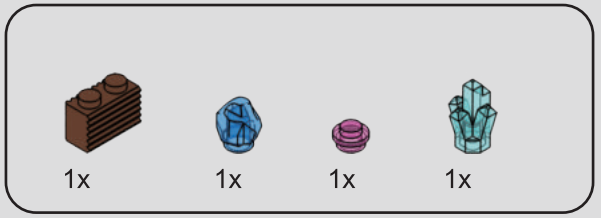

320

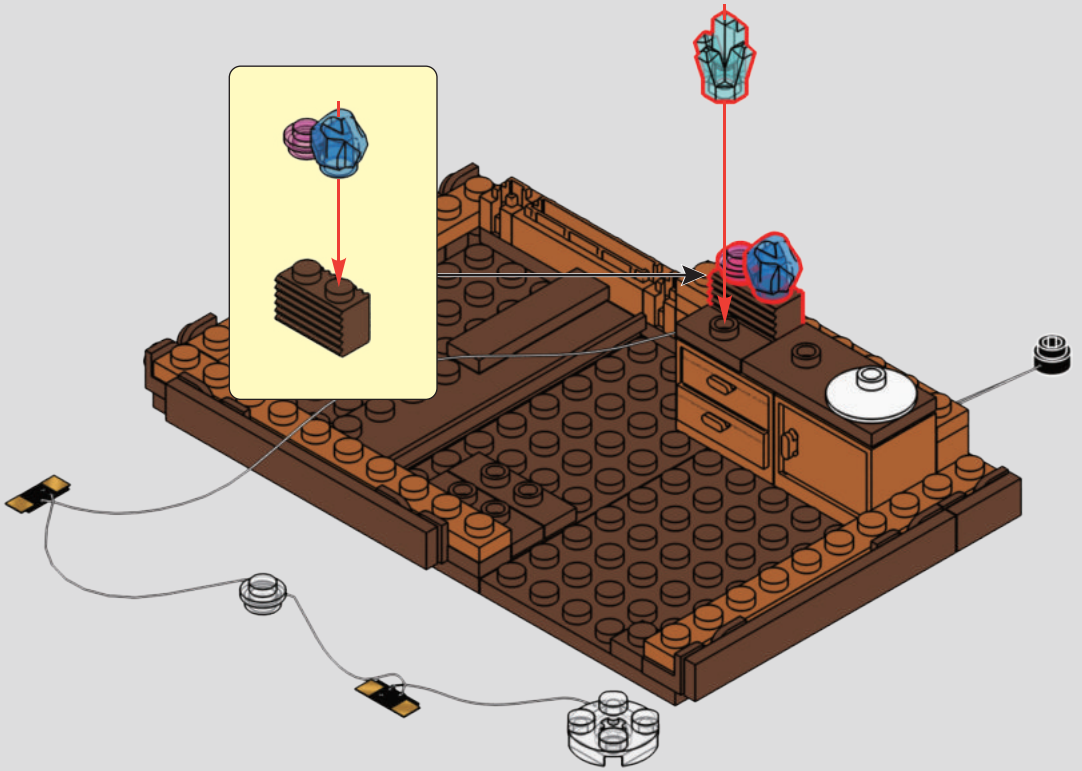

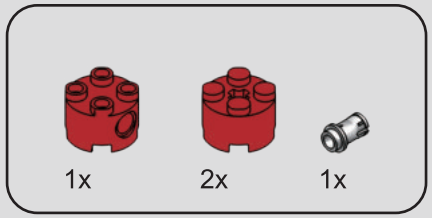

321

1

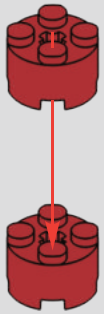

2

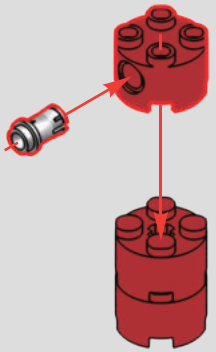

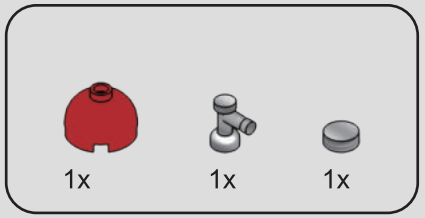

322



323

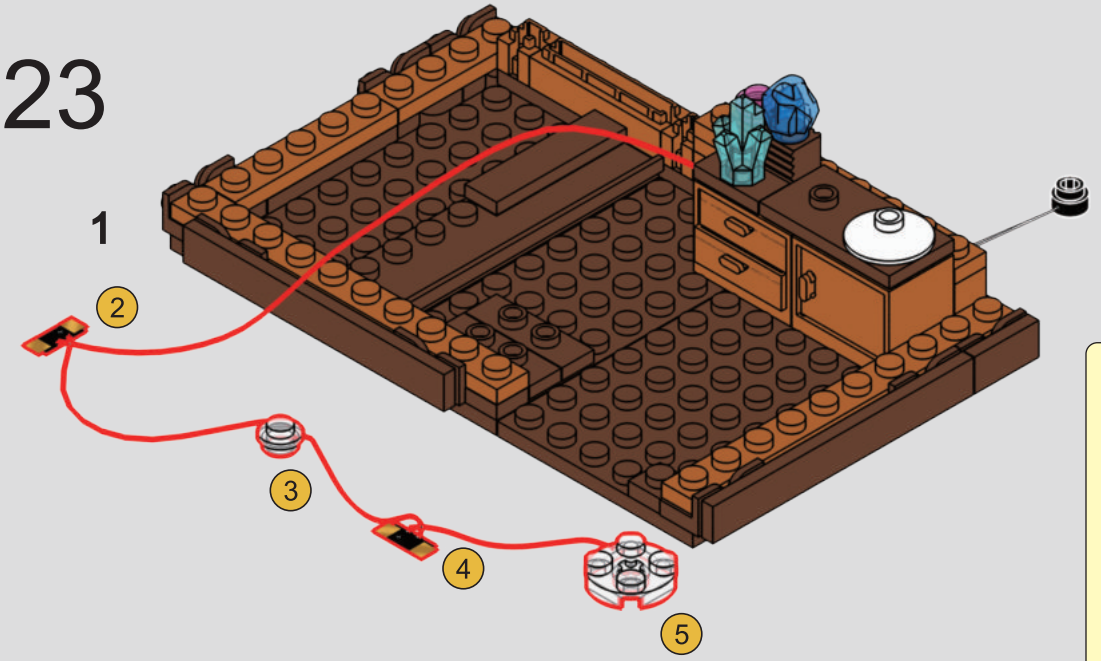

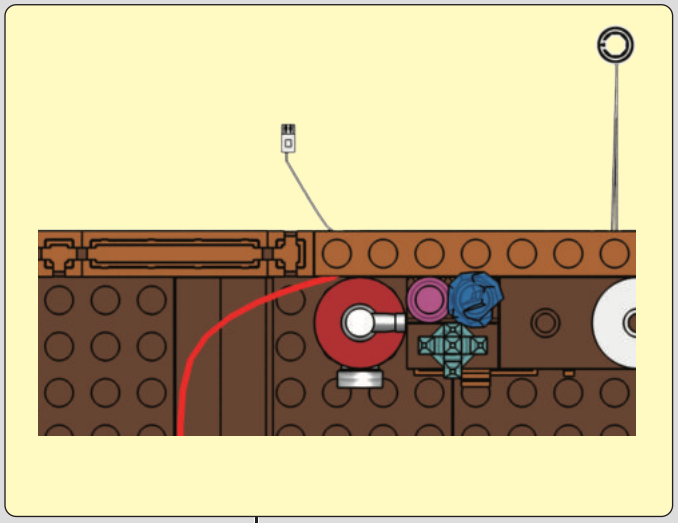

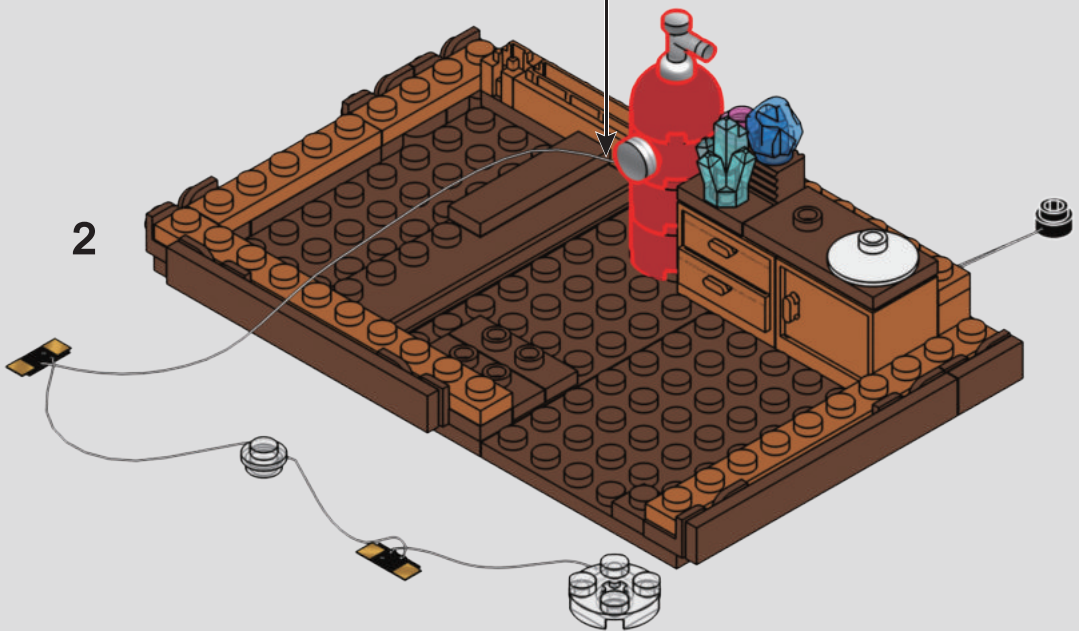

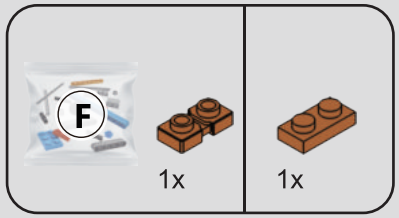

324

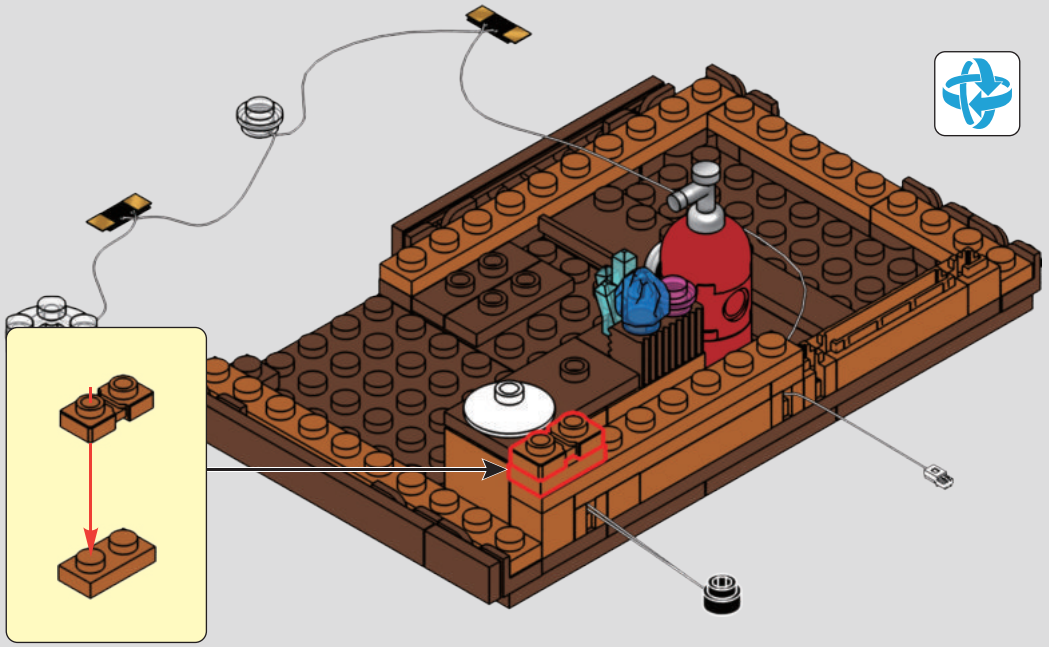

325

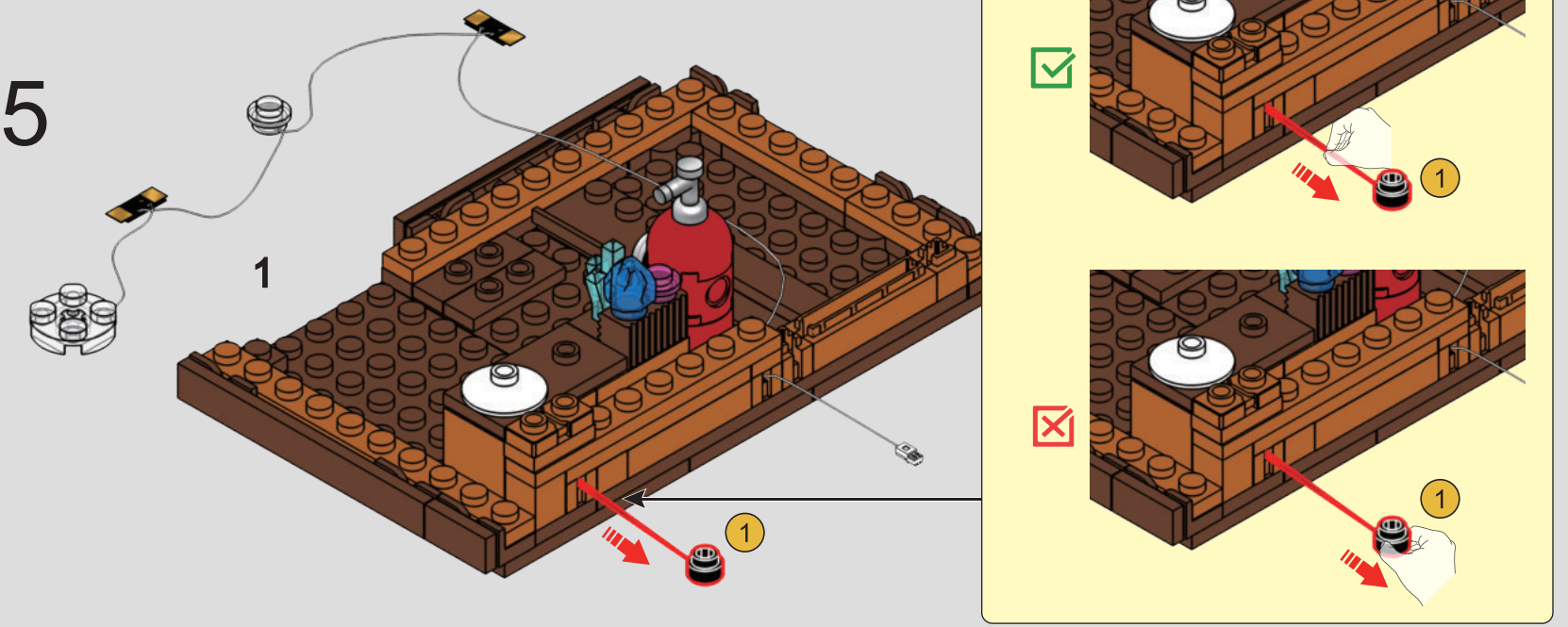

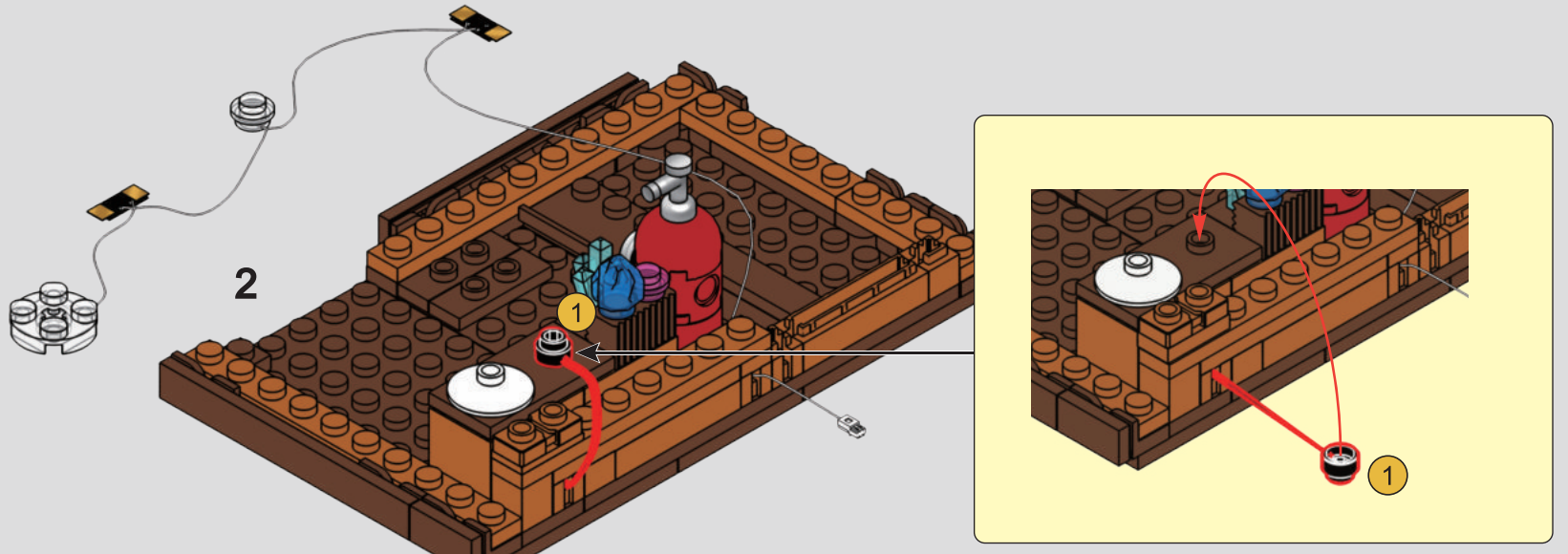

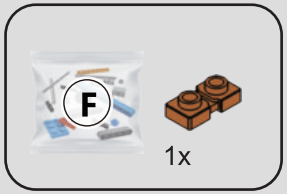

326

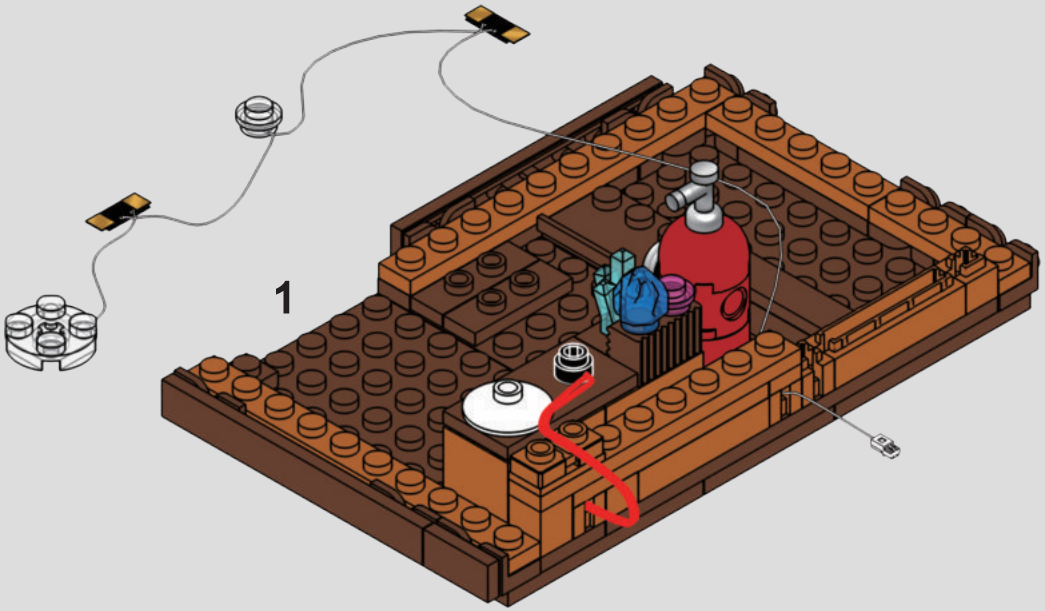

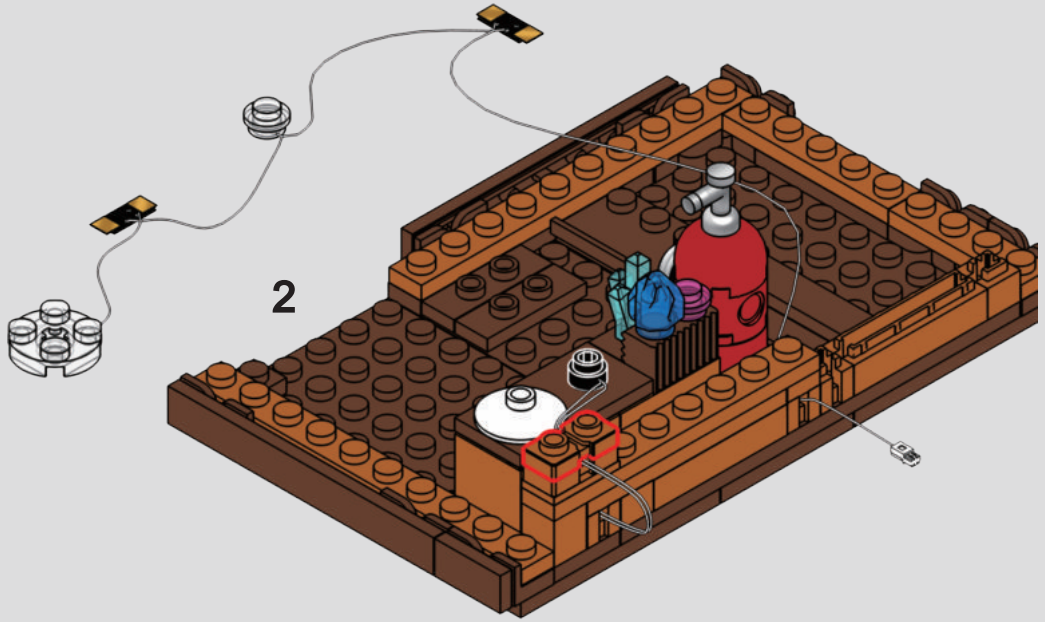

327

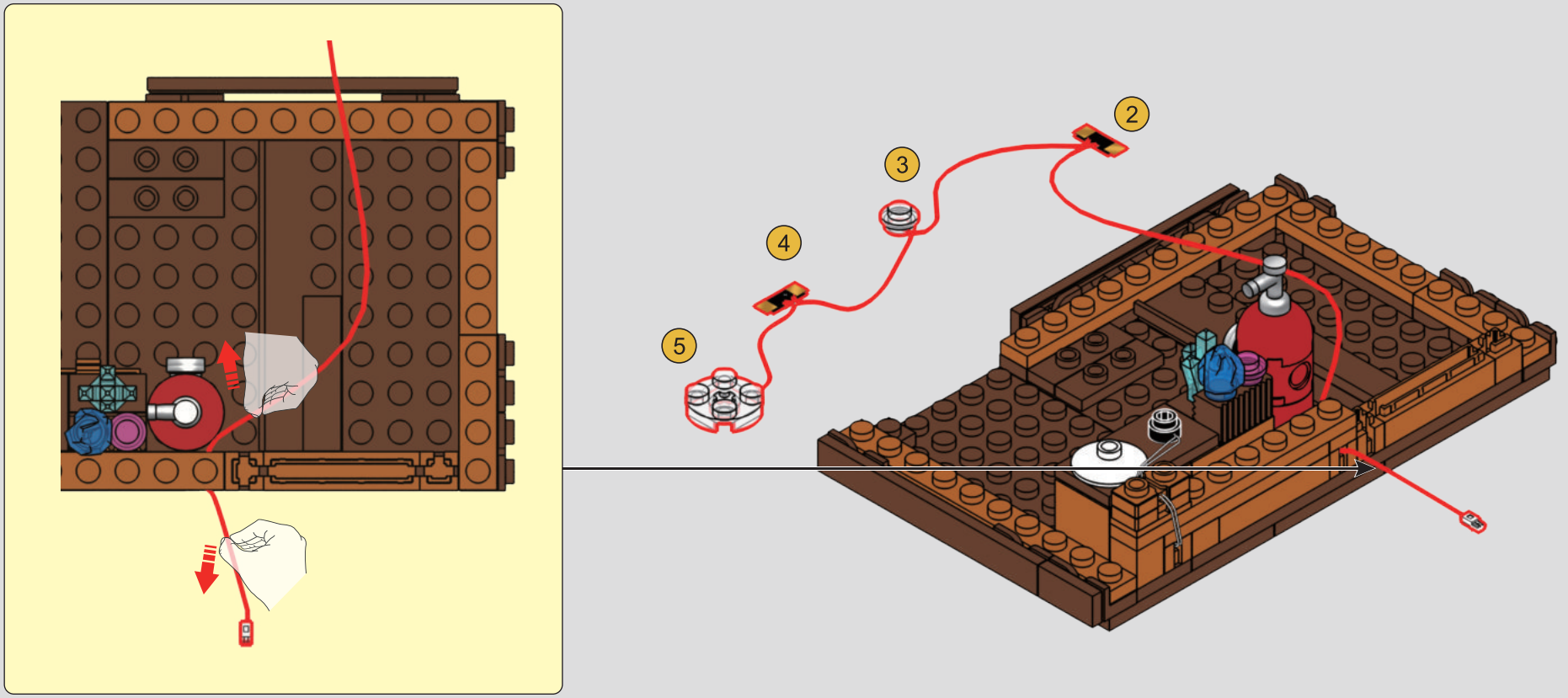

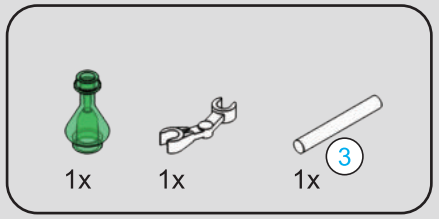



328

1

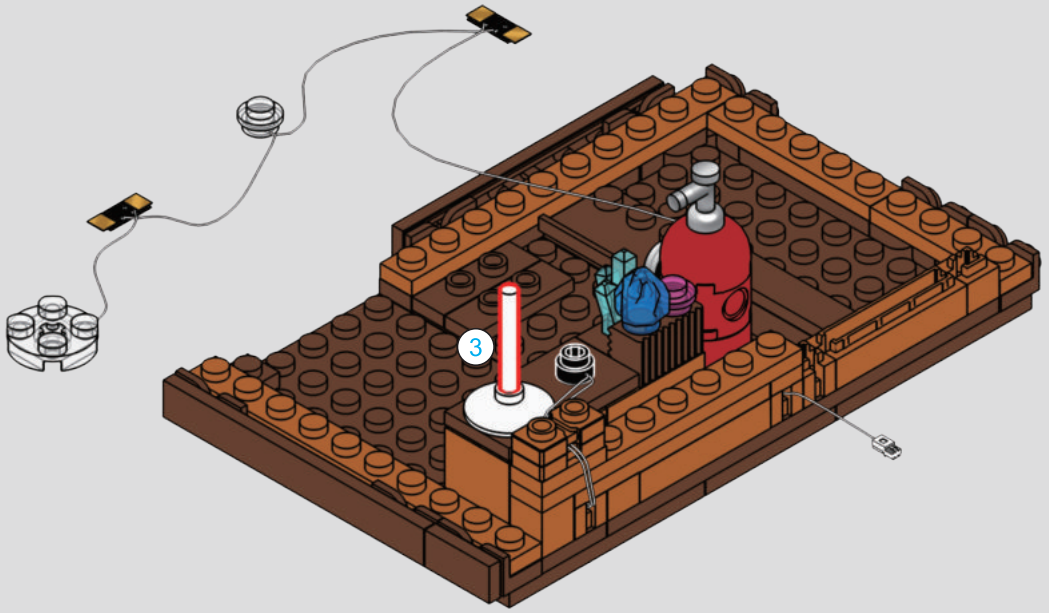

2



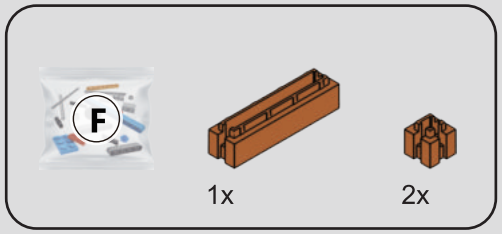

329

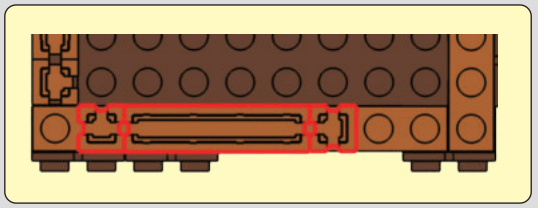

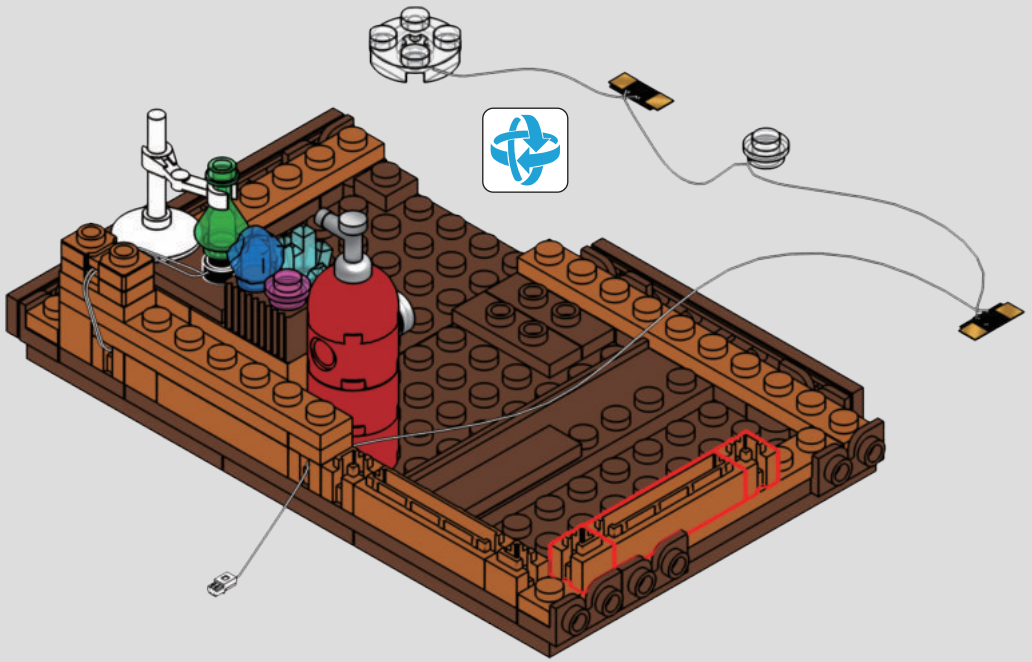

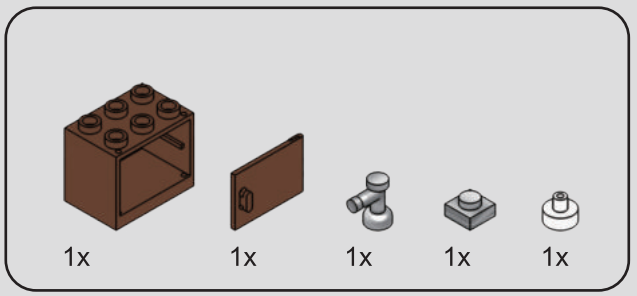

330

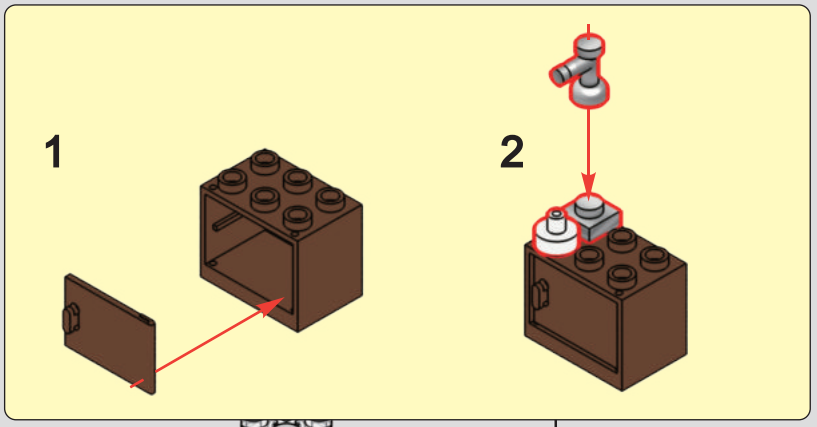

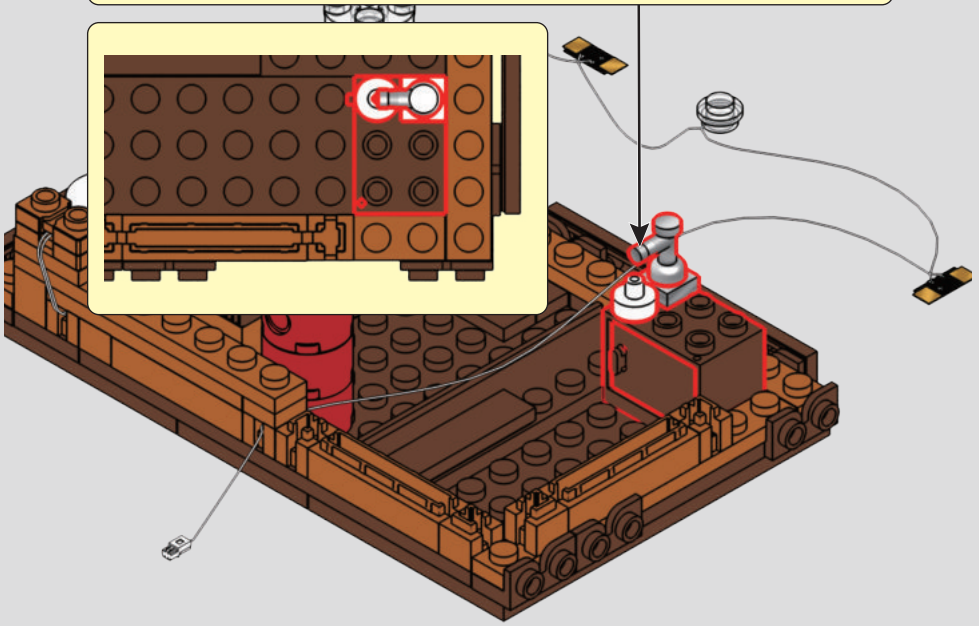

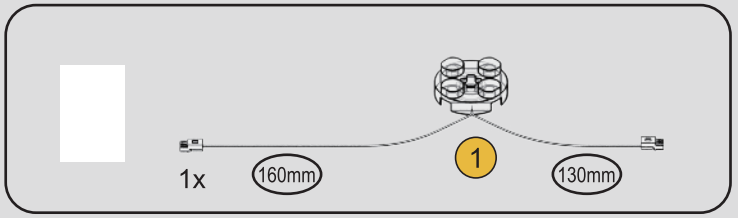

331

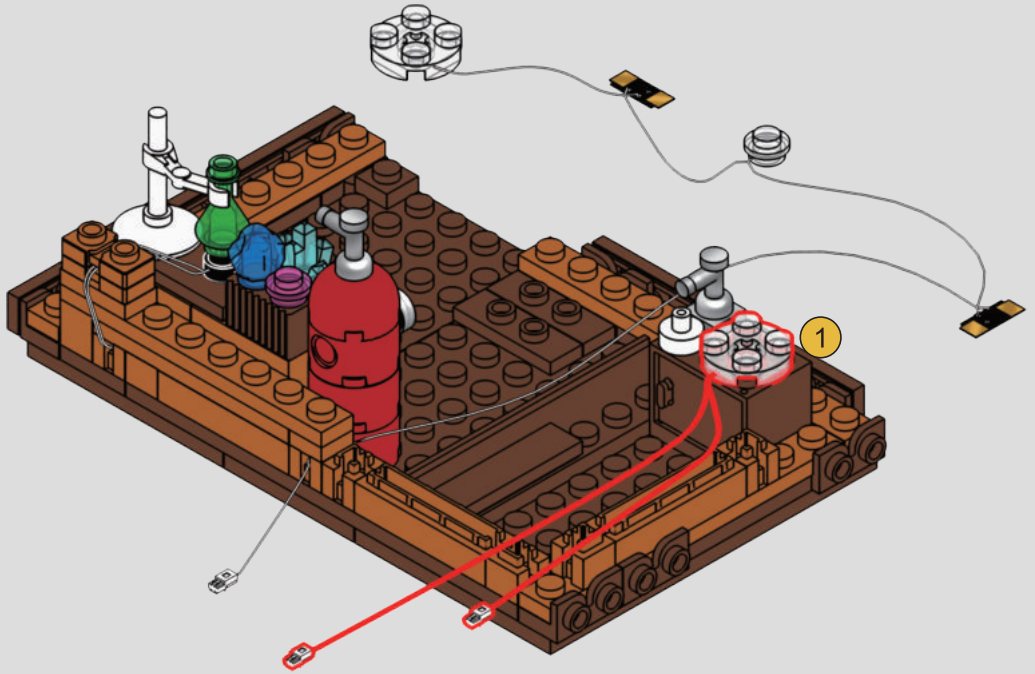

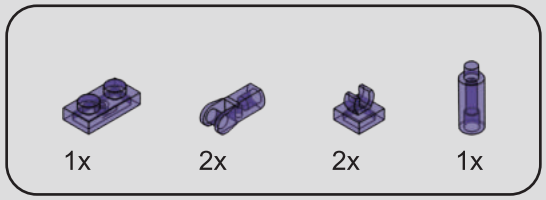

332

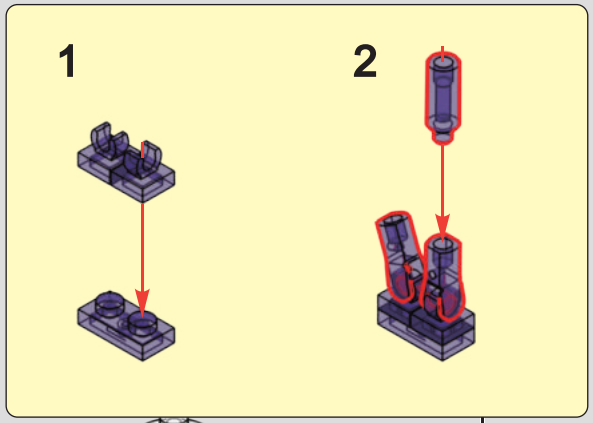

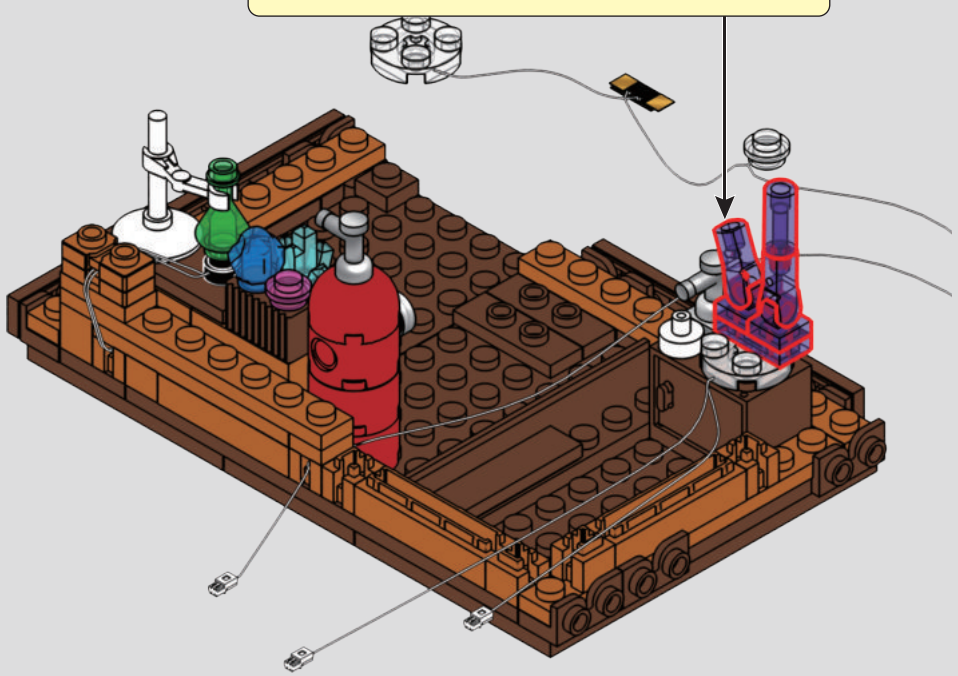

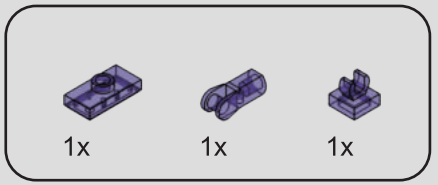

333

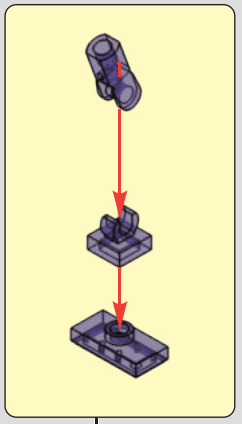

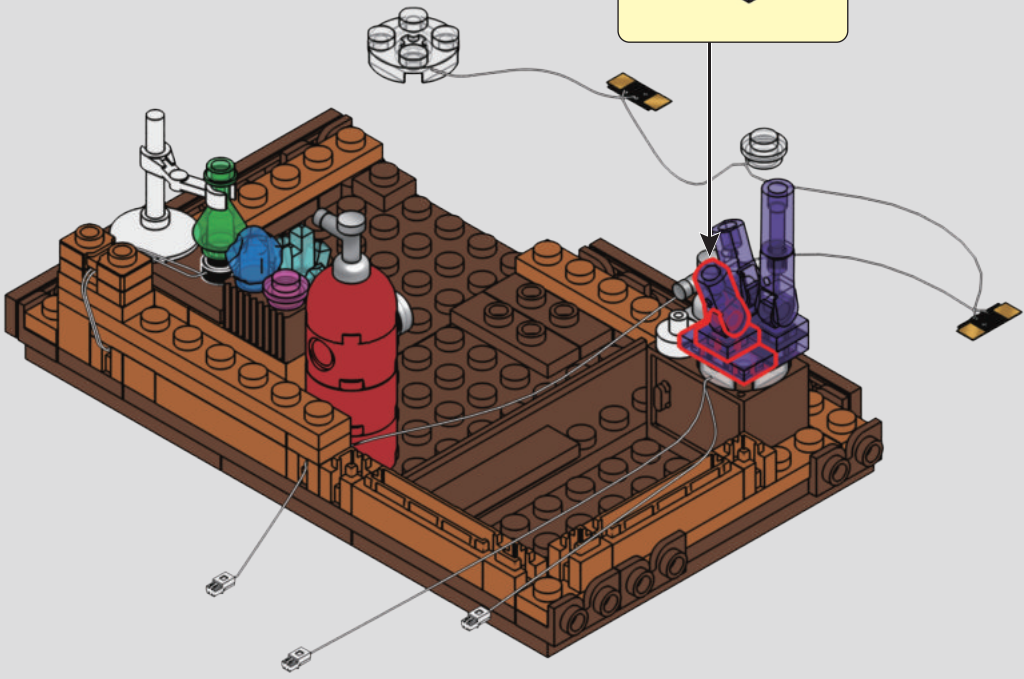

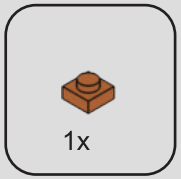

334

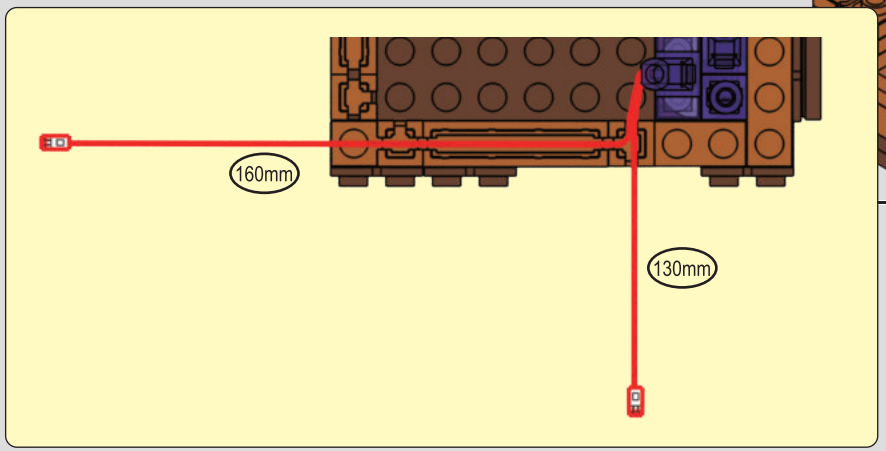

1

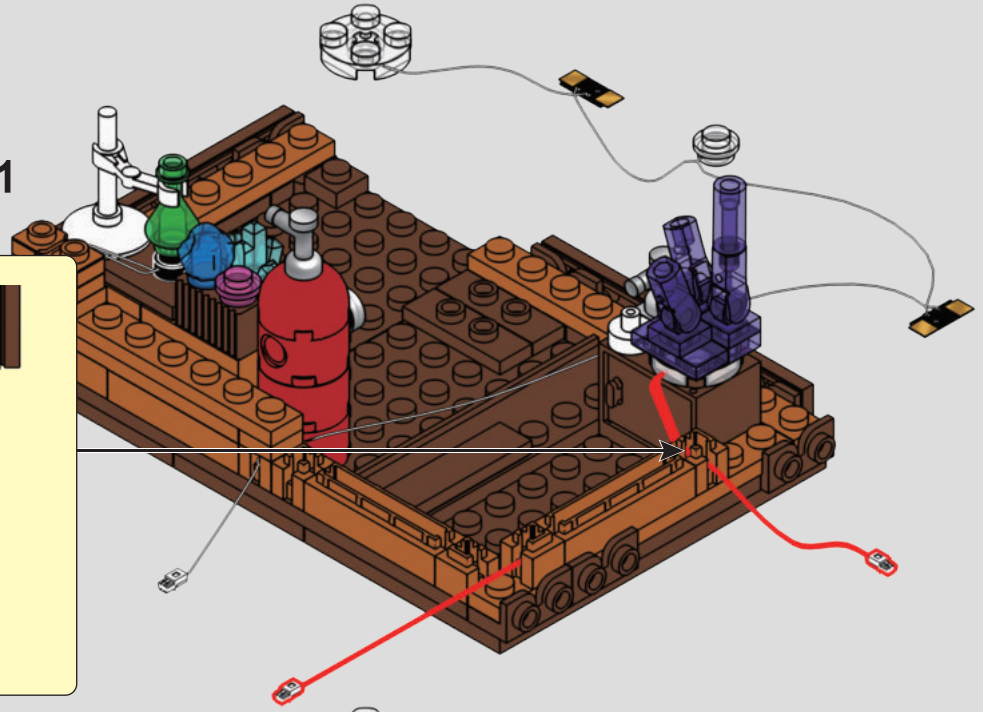

2

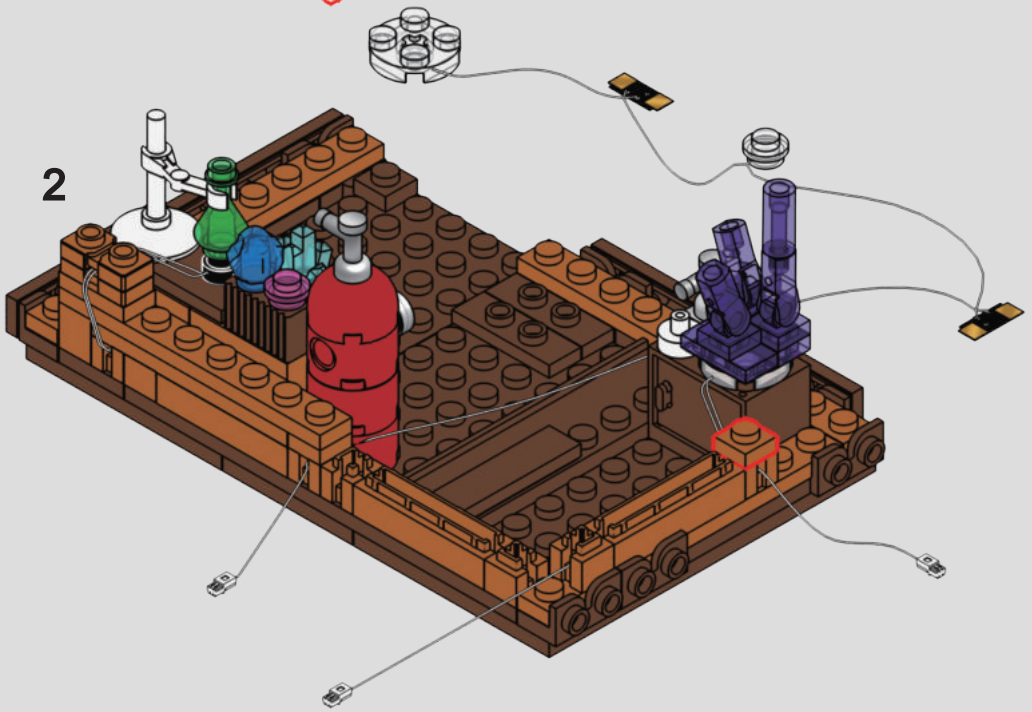

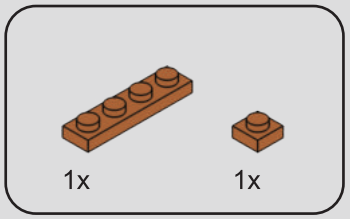

335

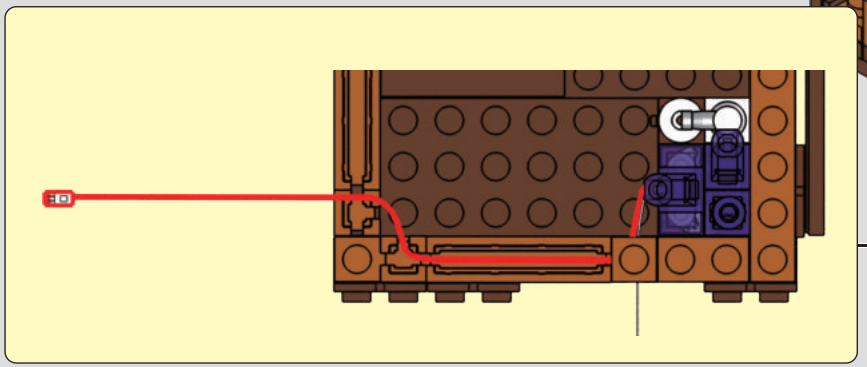

1

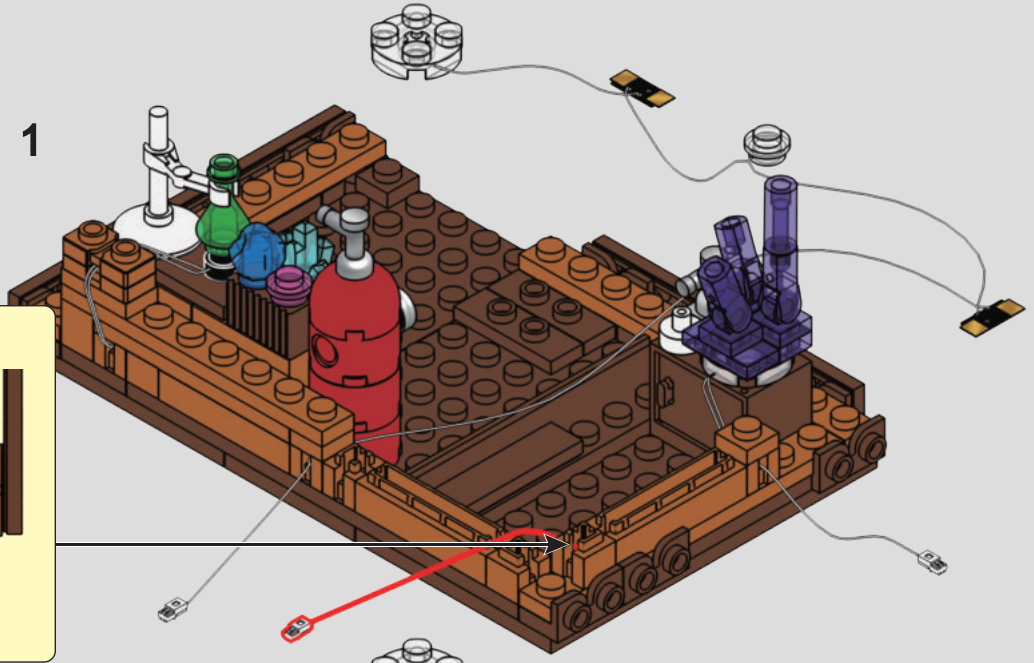

2

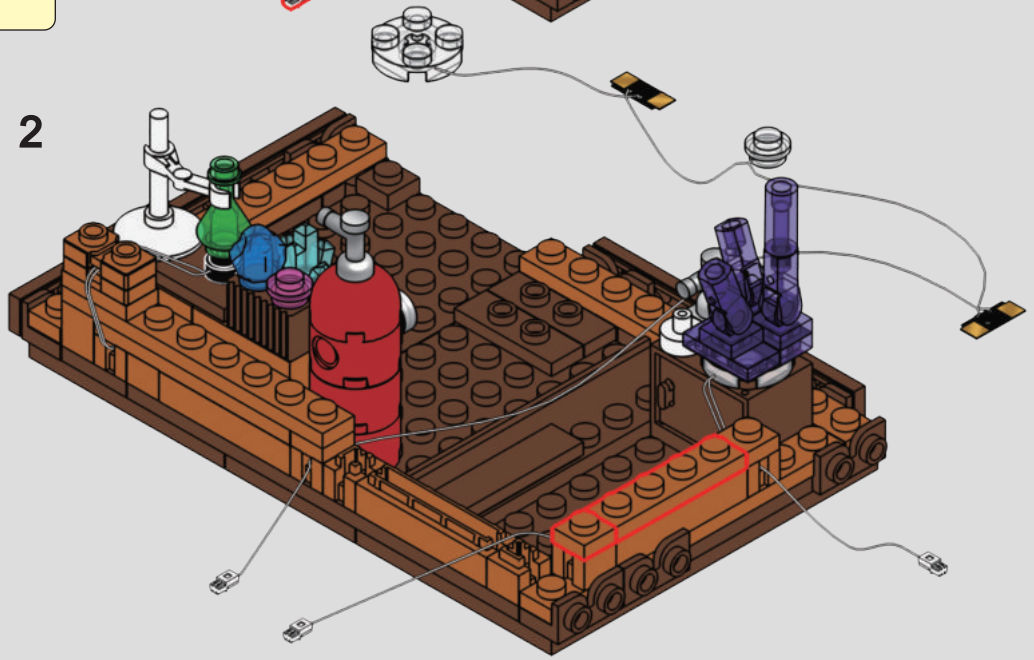

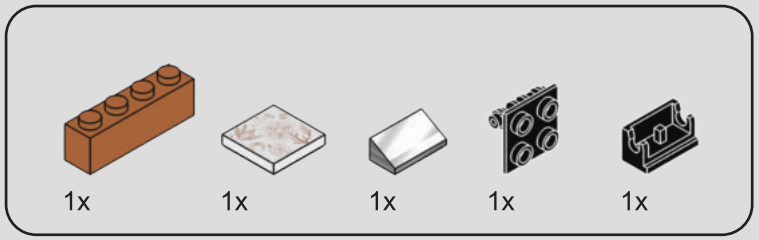

336

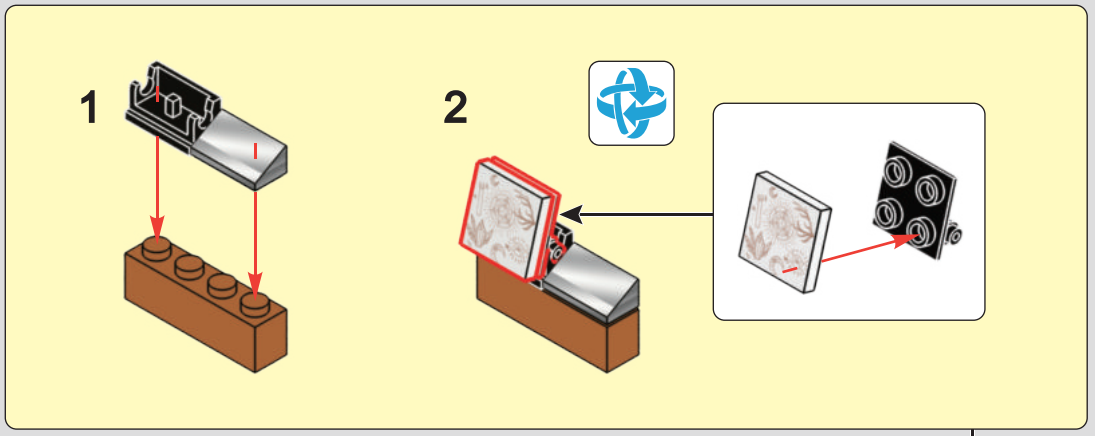

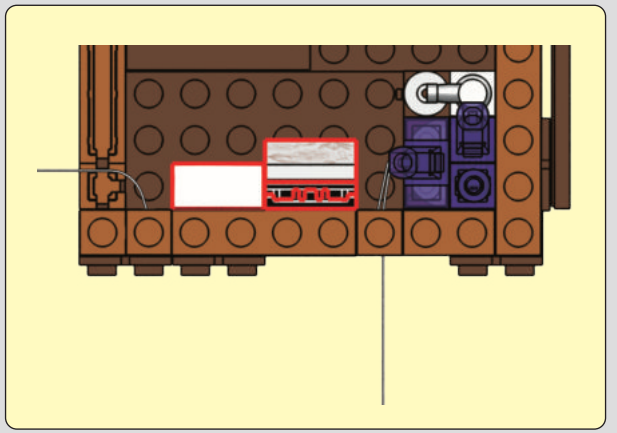

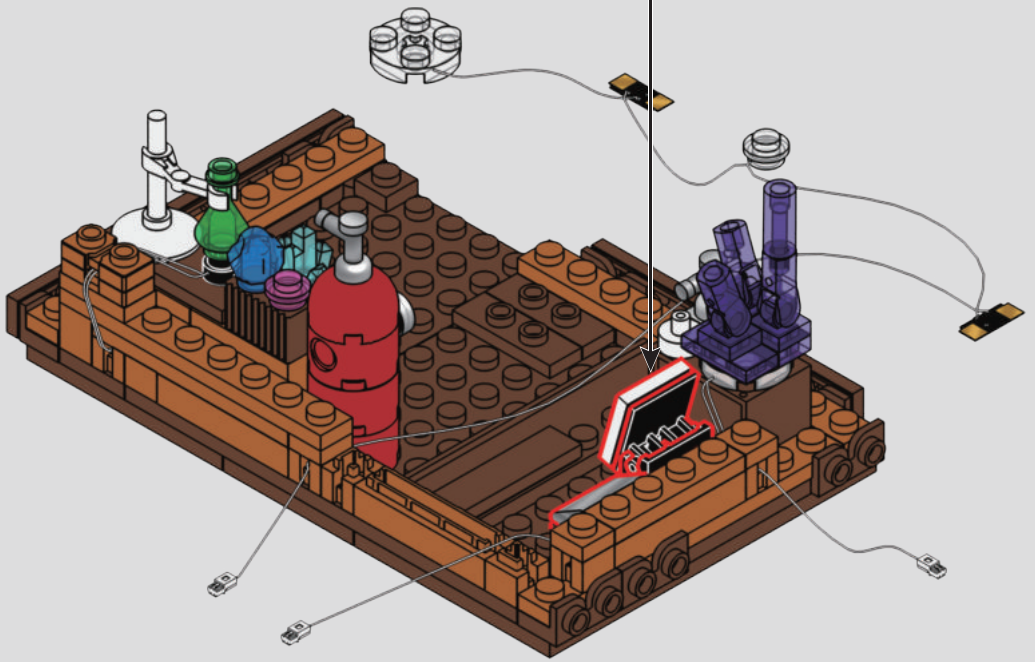

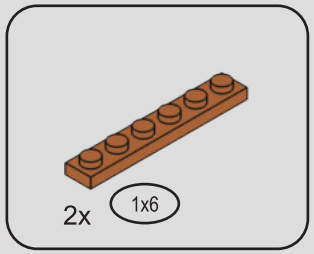

337

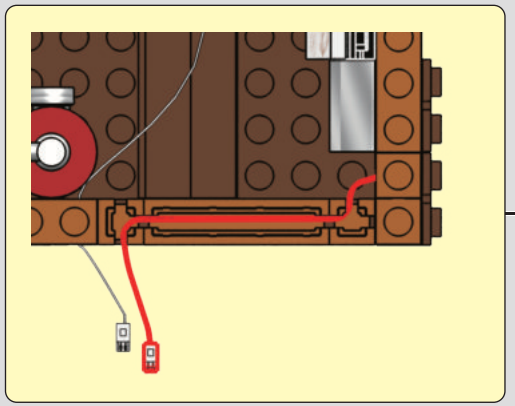

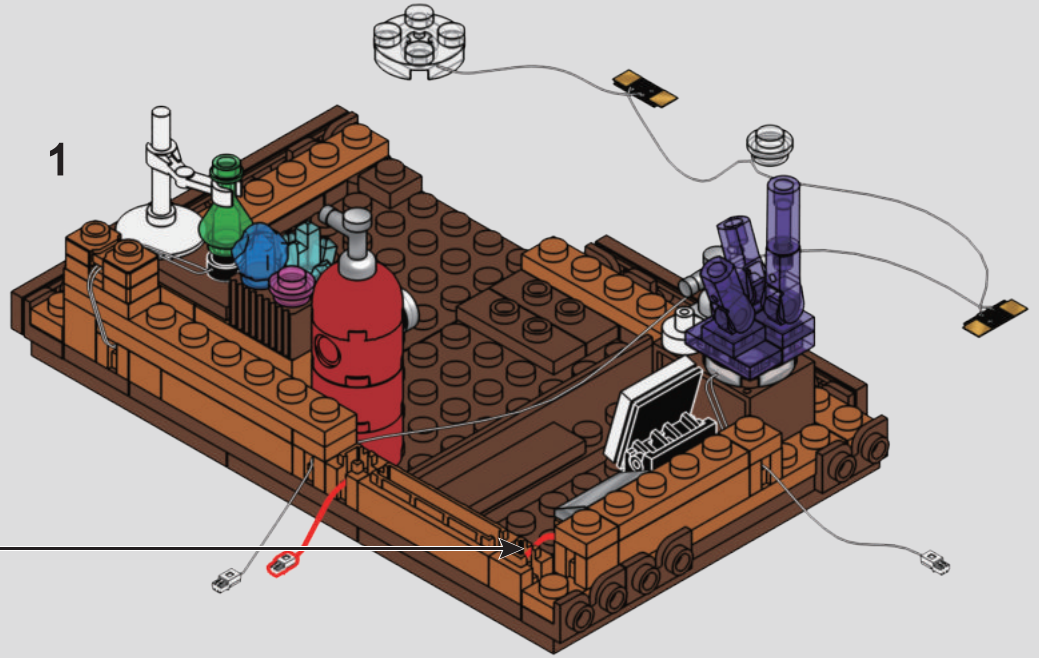

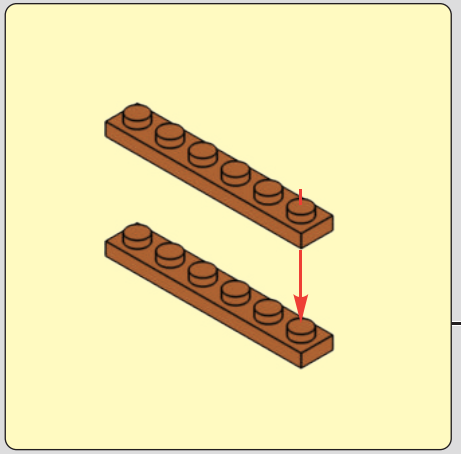

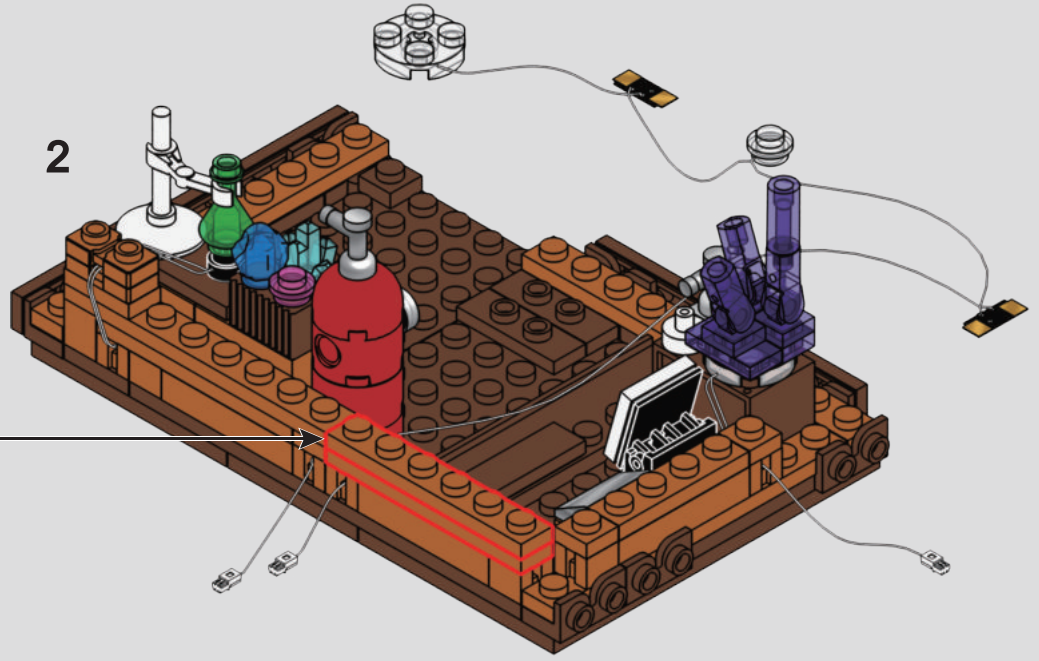

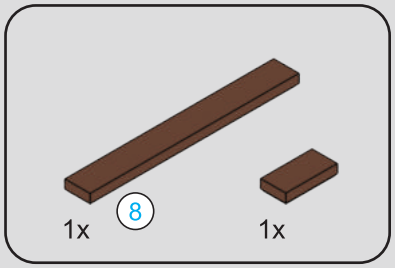



338

1

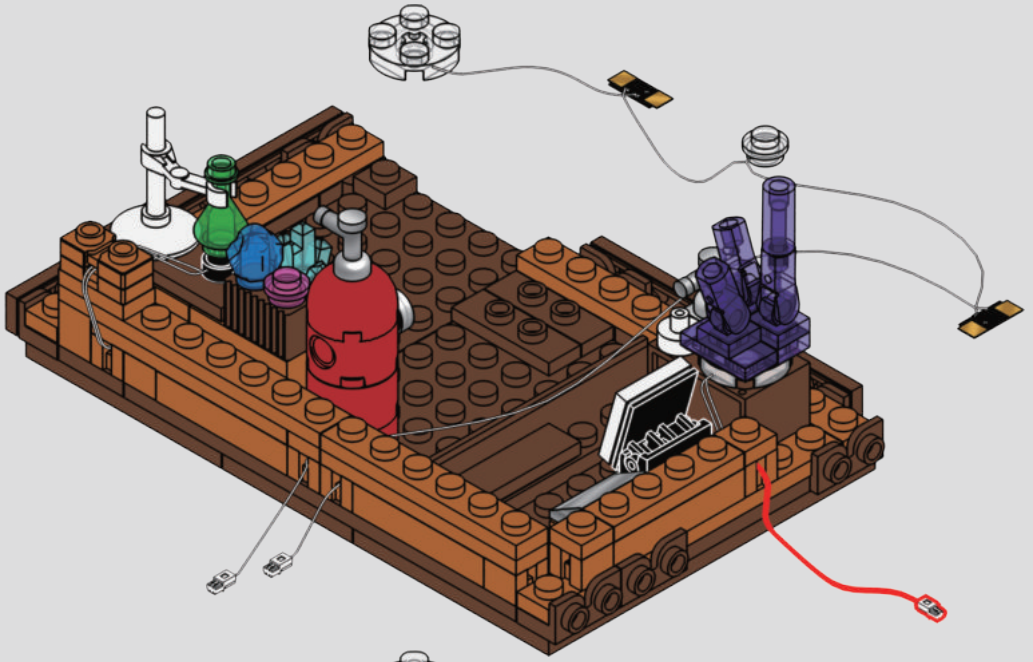

2

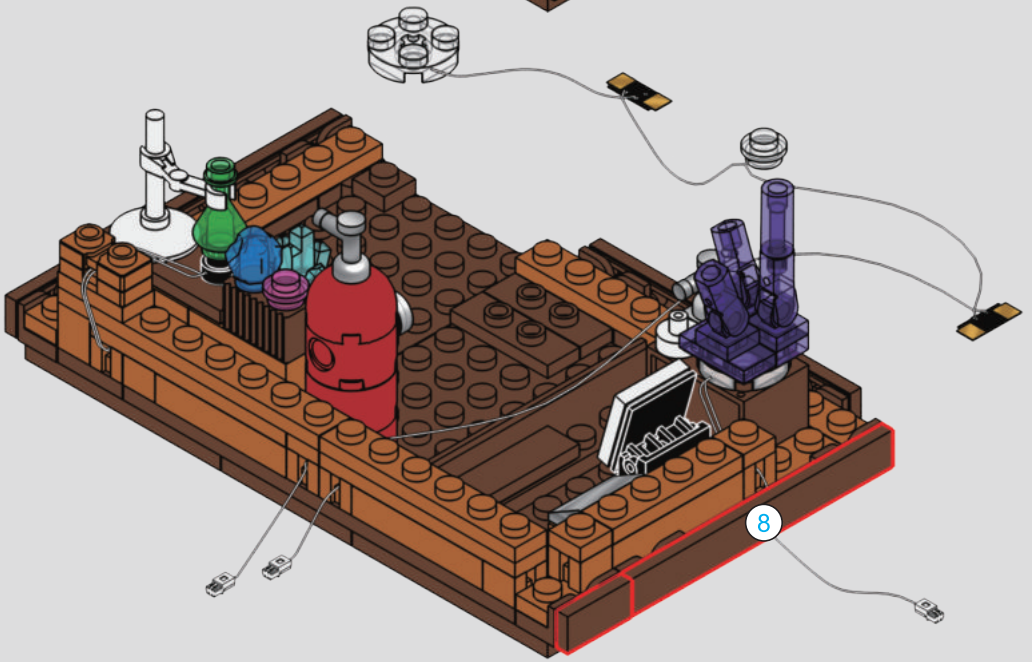

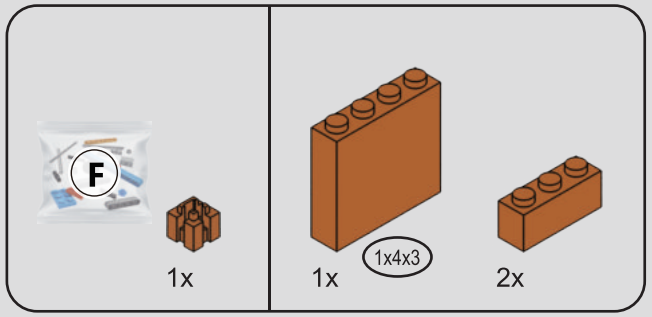

339

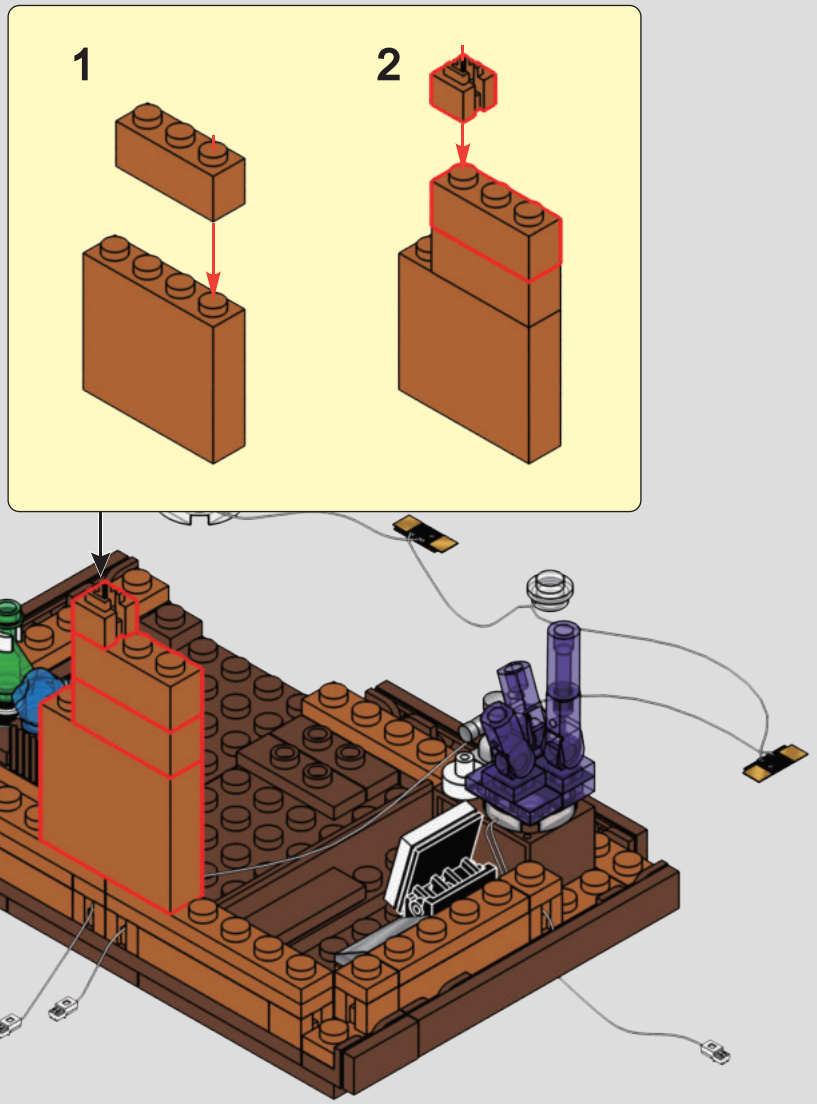

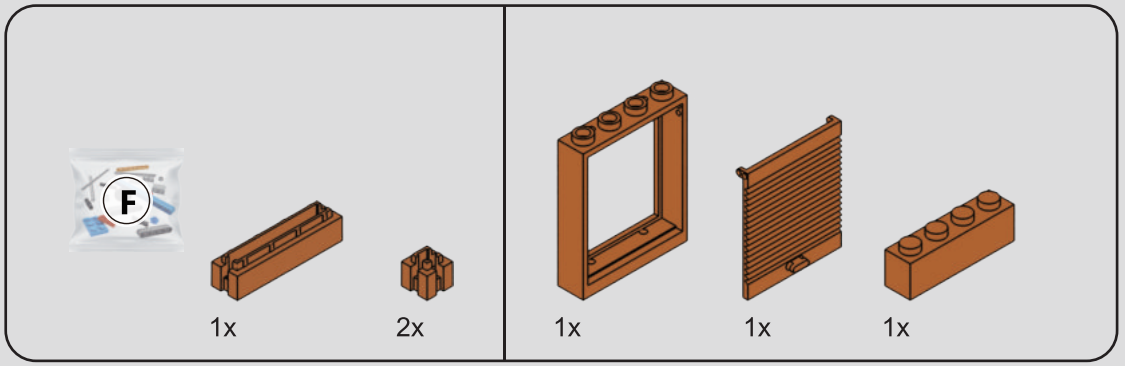

340

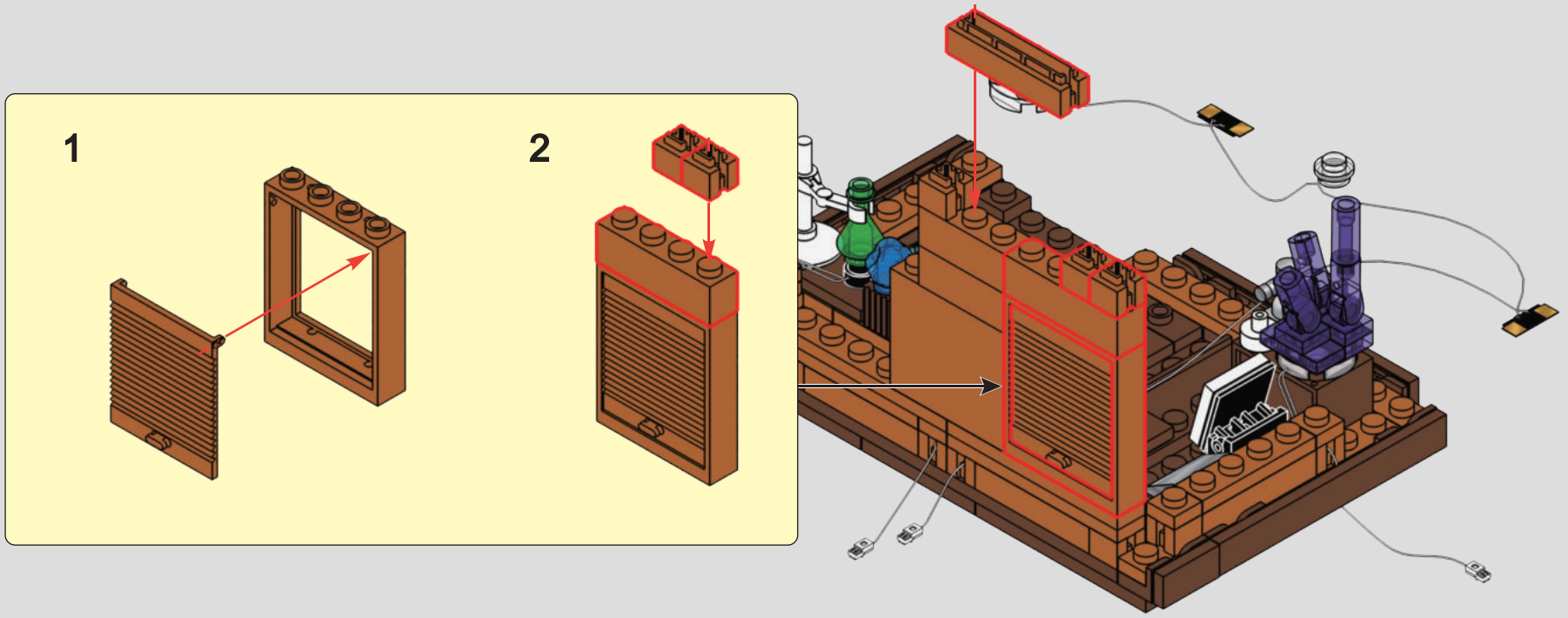

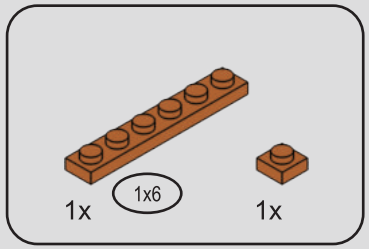

341

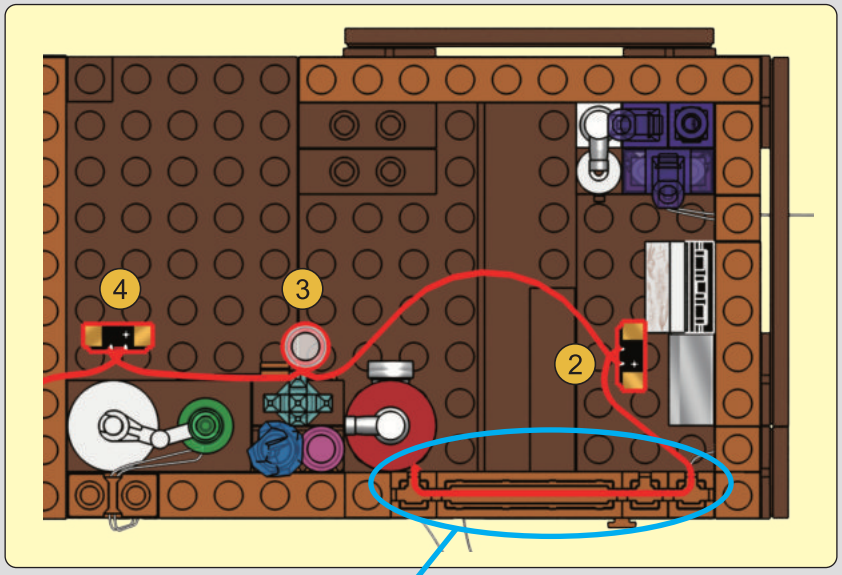

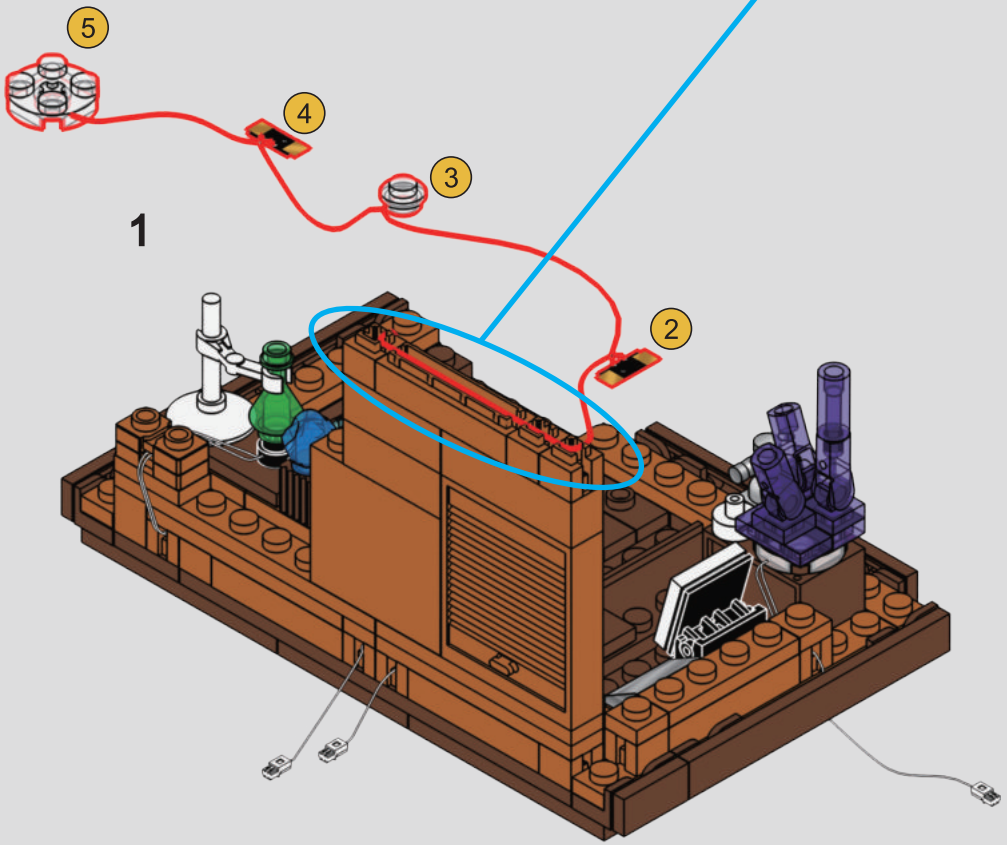

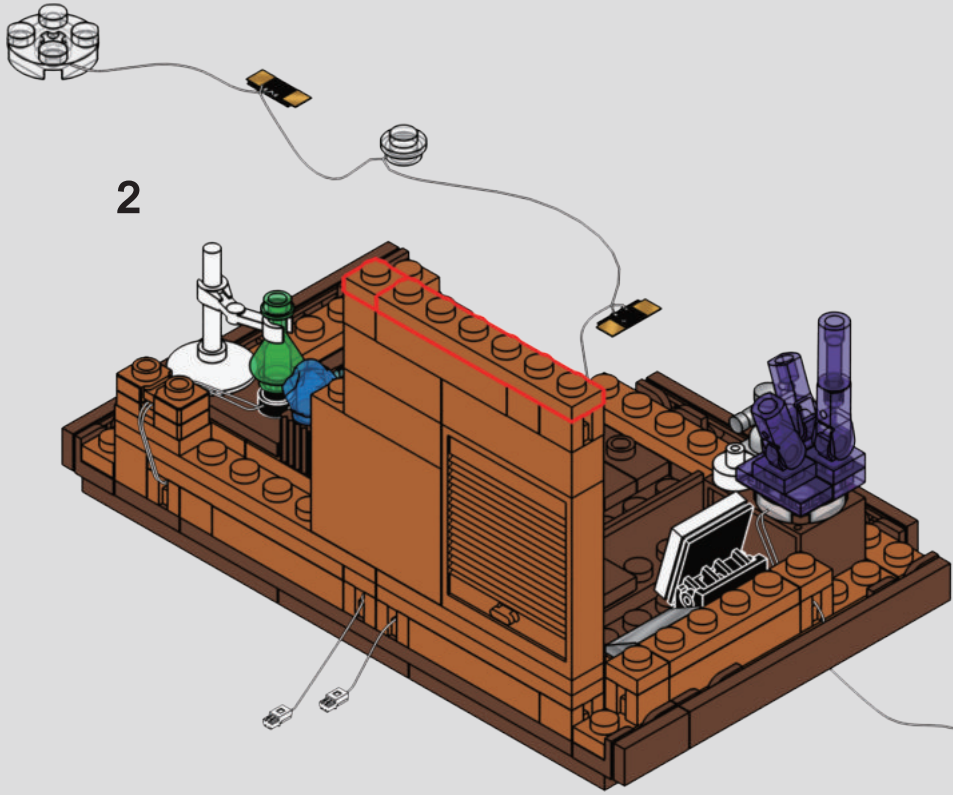

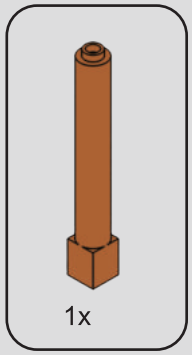

342

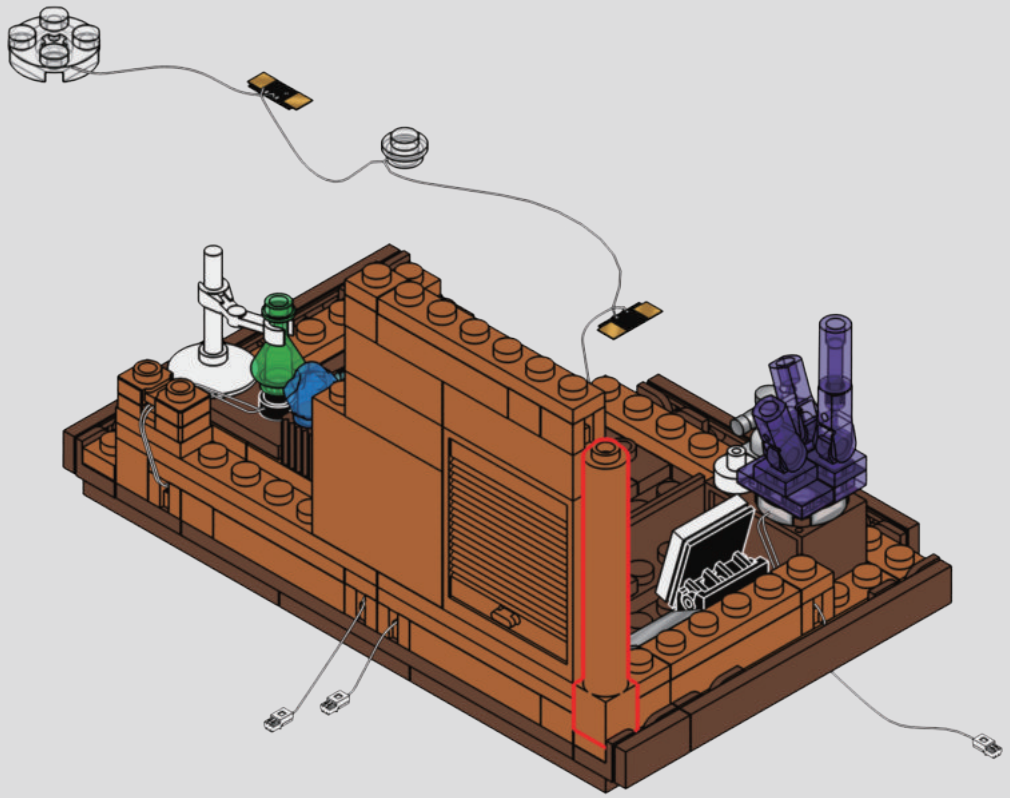

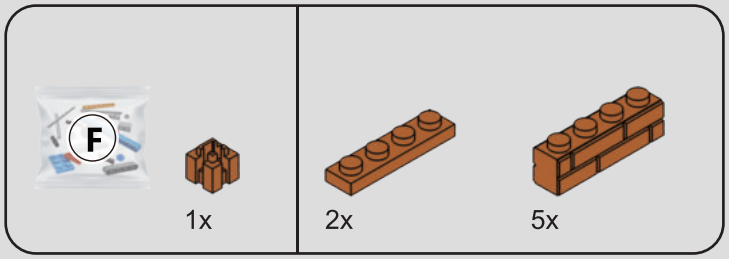

343

1

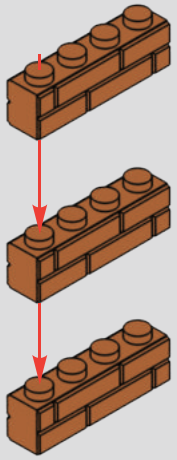

2

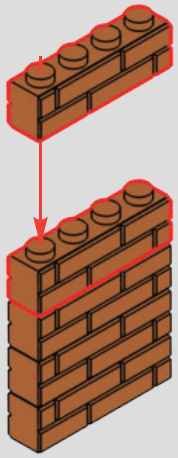

3

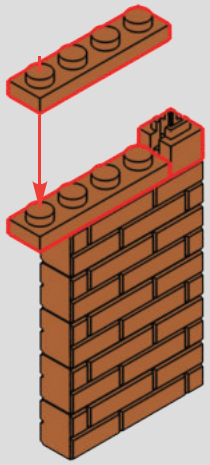

344

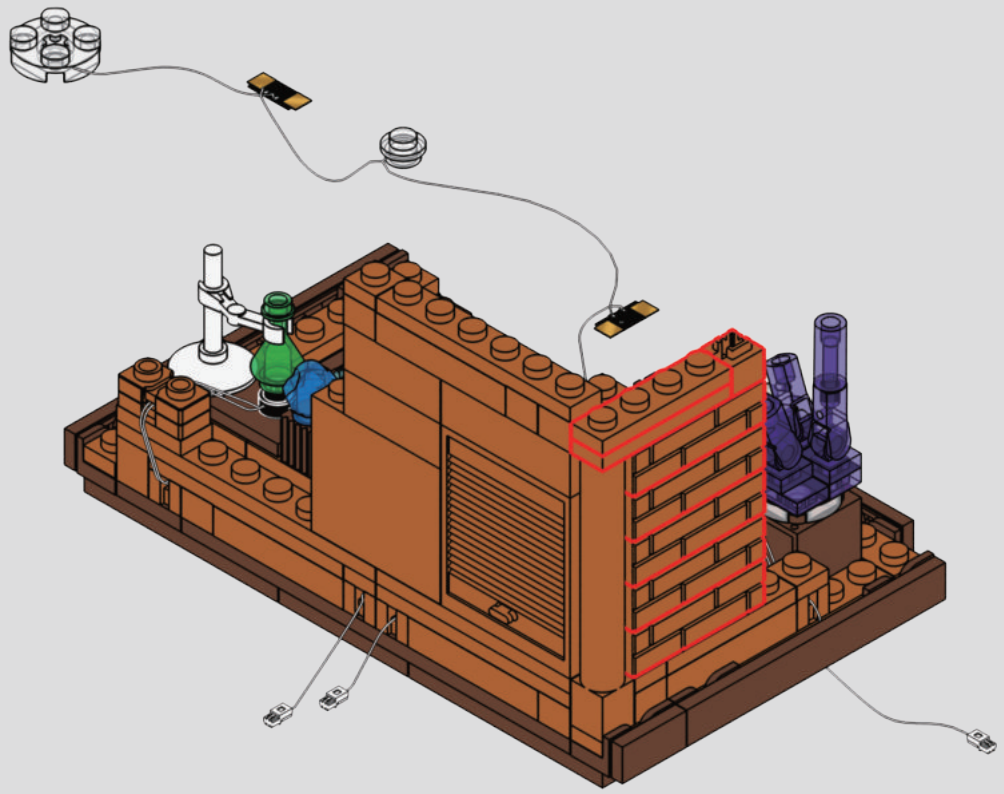

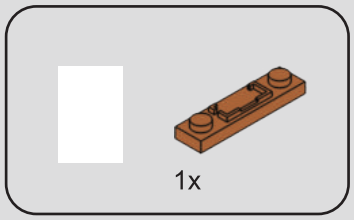

345

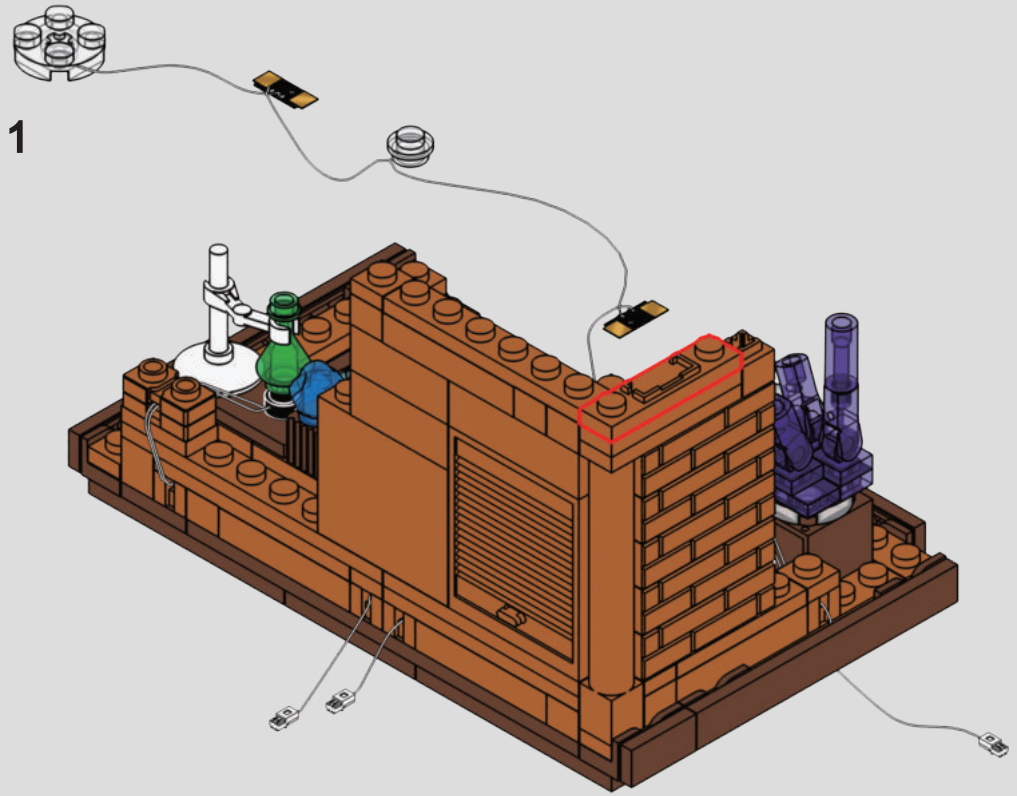

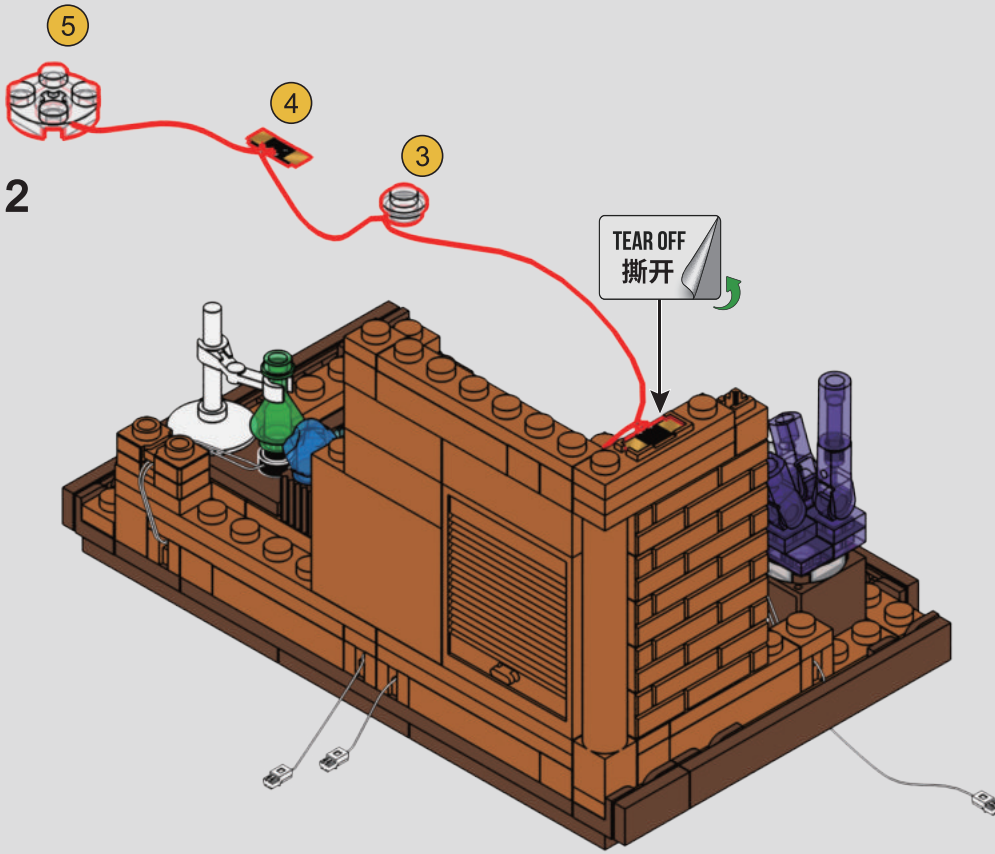

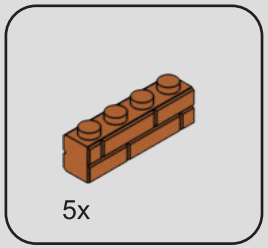

346

1

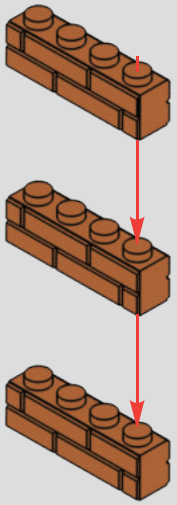

2

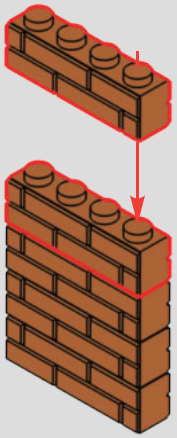

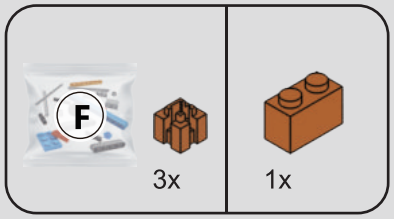

347

1

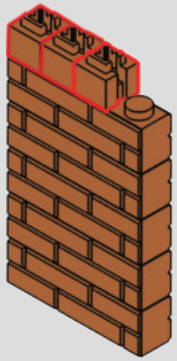

2

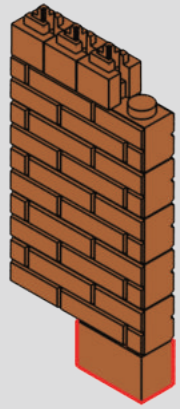

348

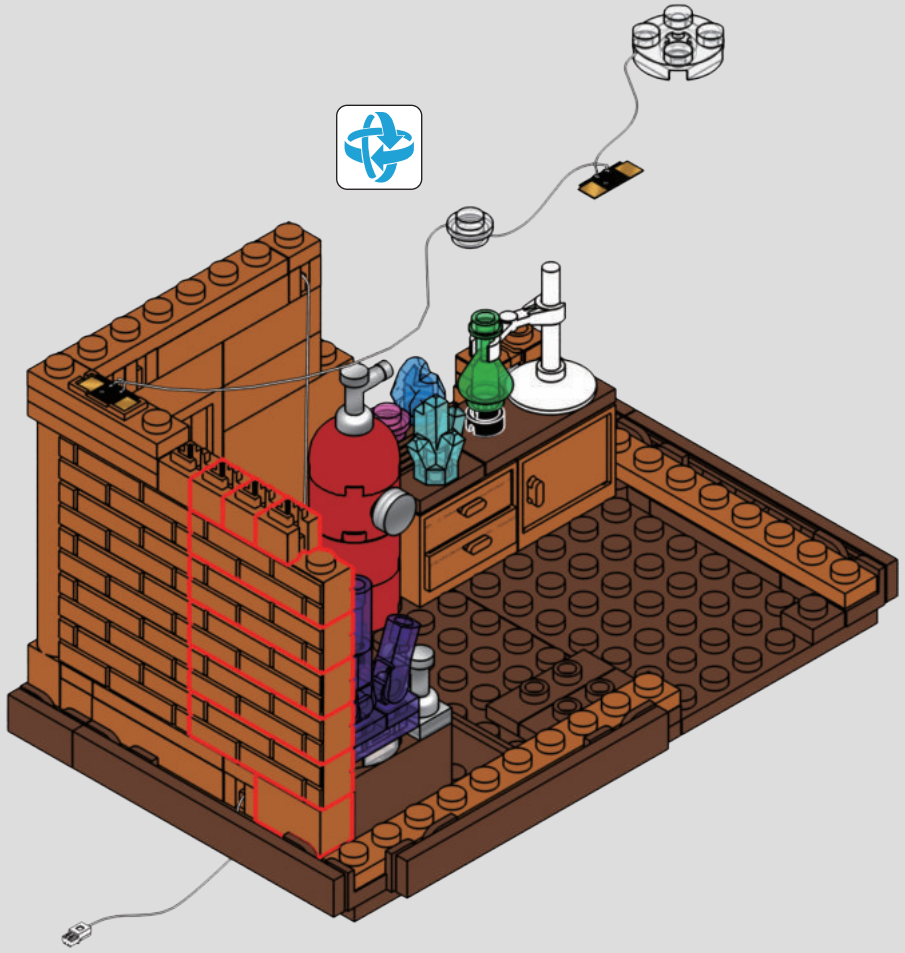

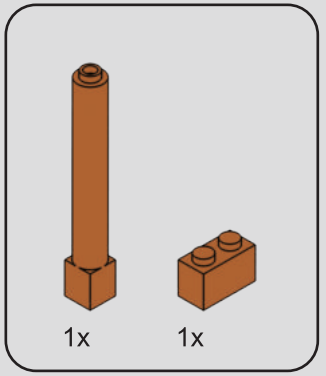

349

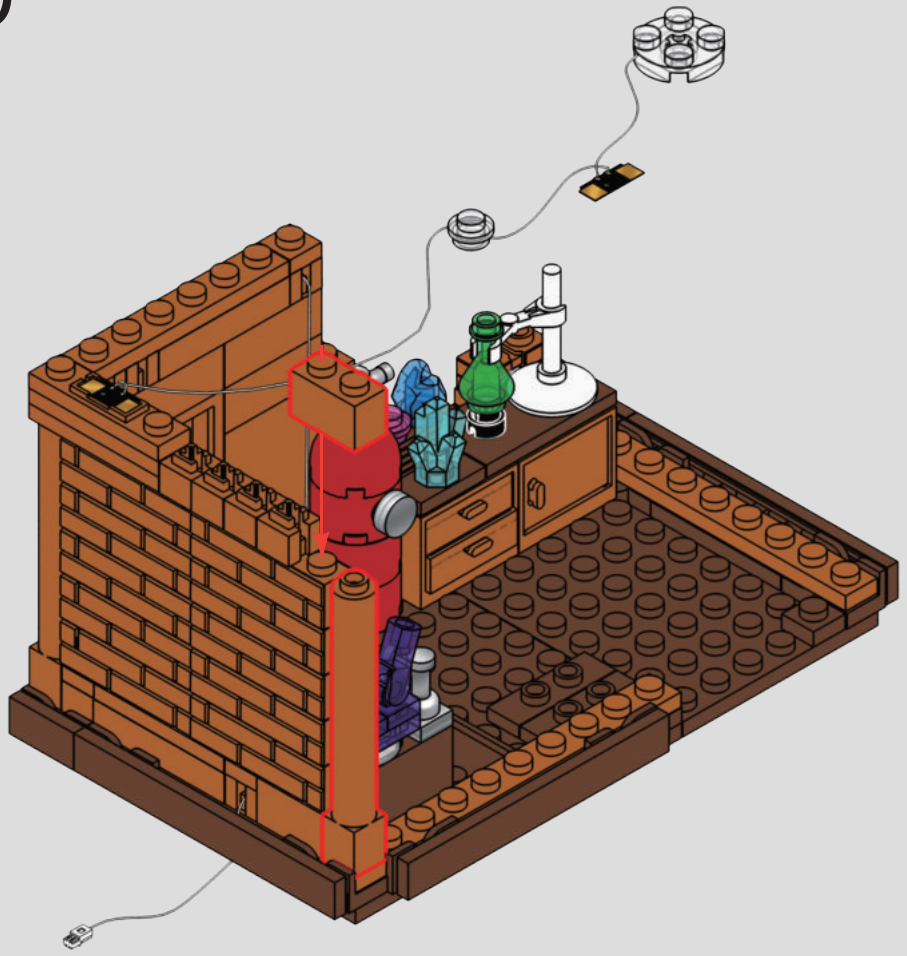

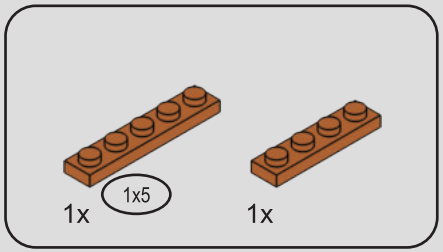

350

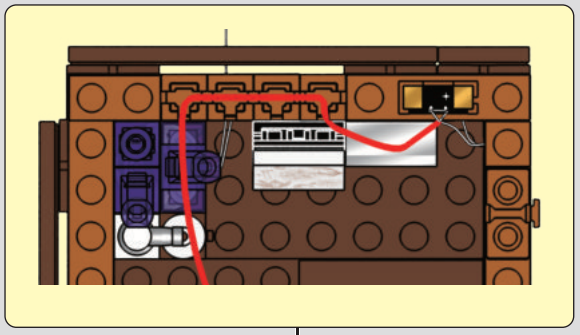

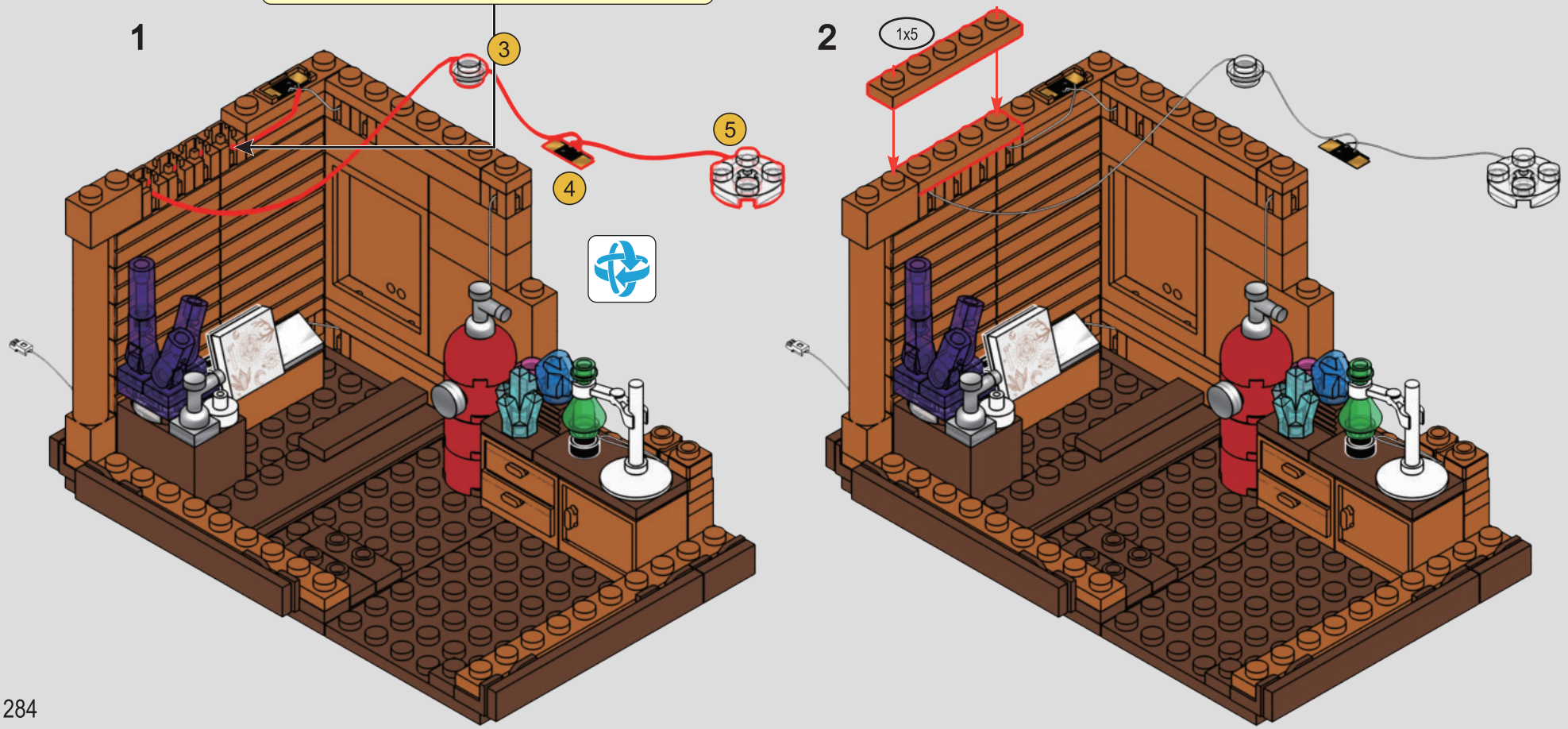

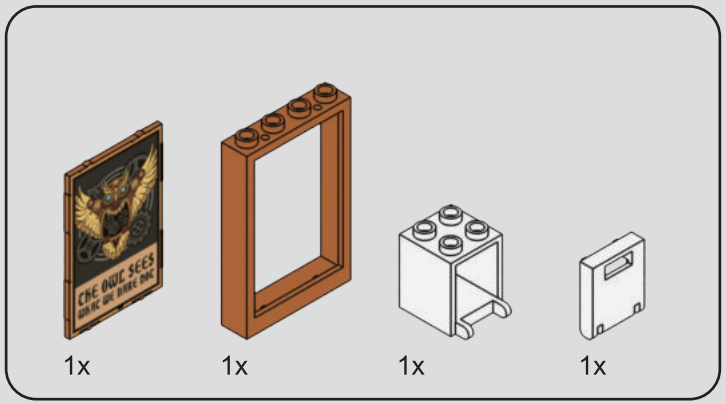

351

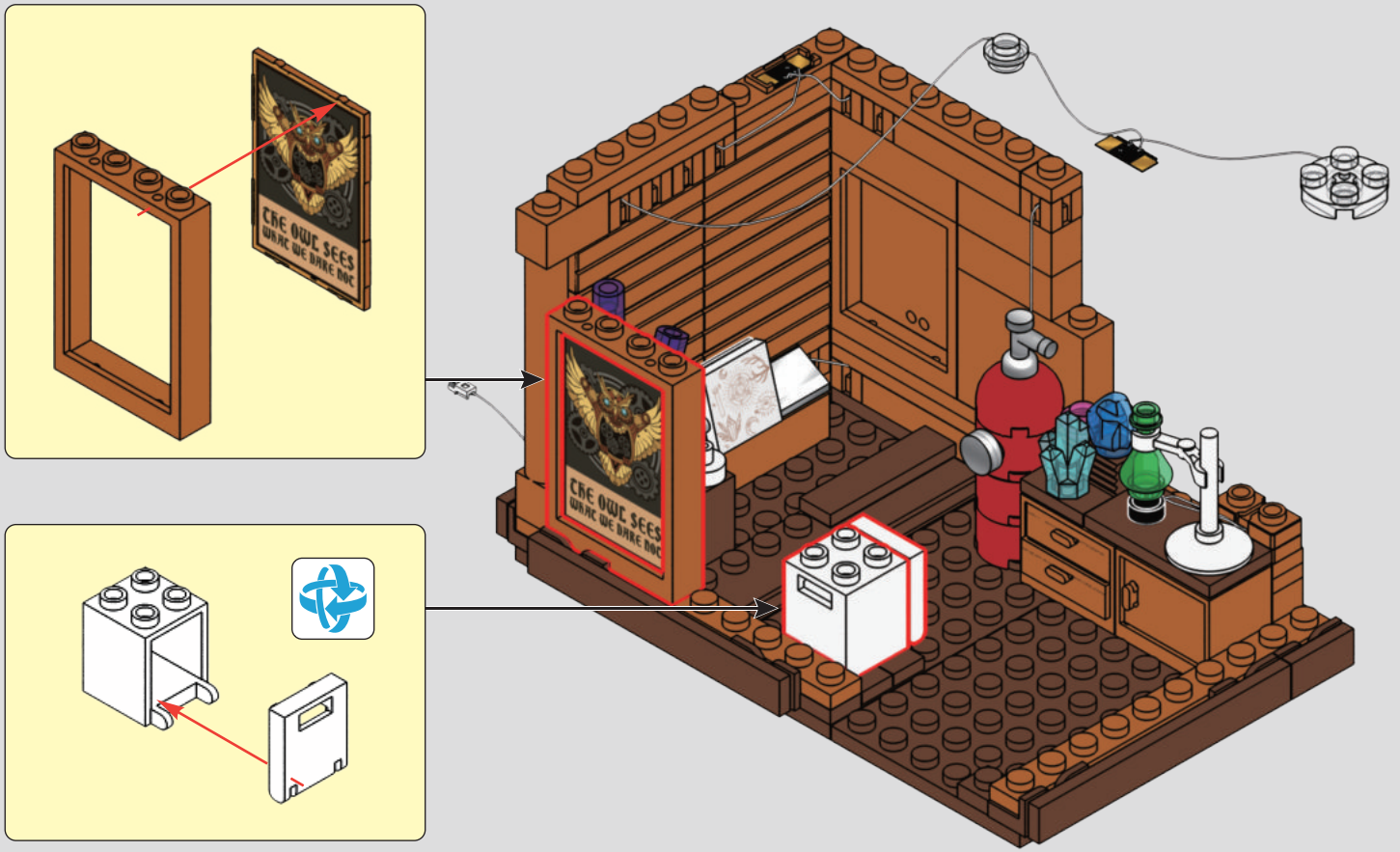

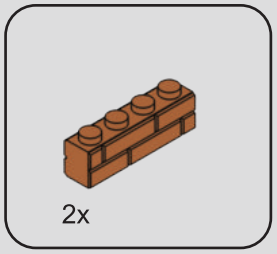

352

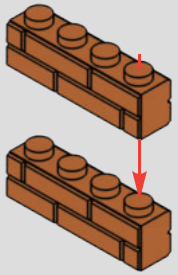

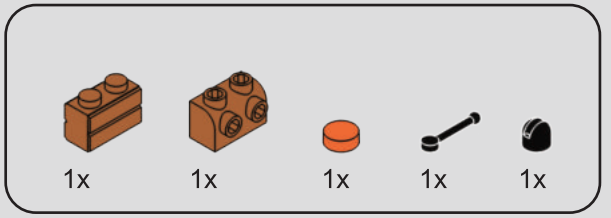

353

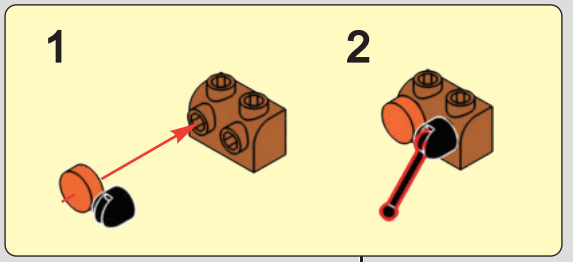

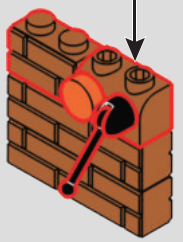

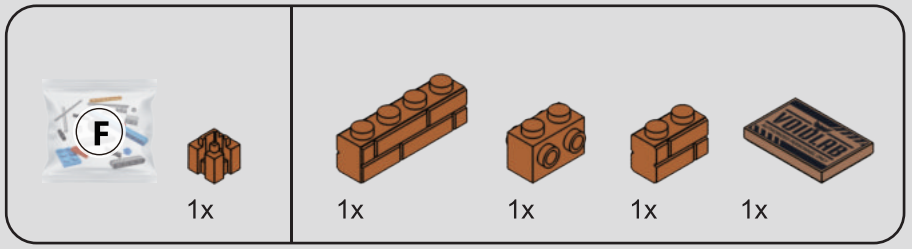

354

1

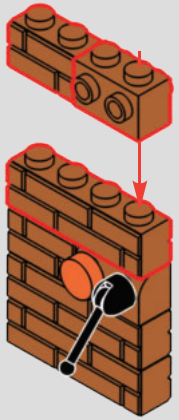

2



355



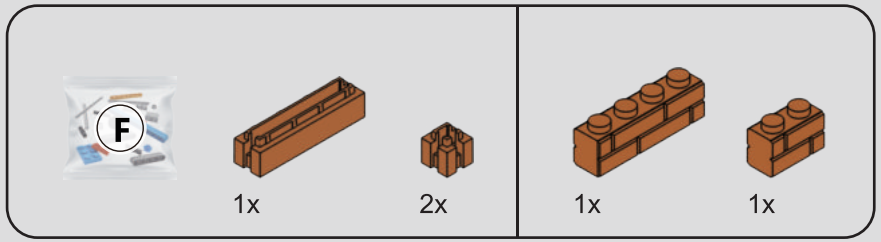

356

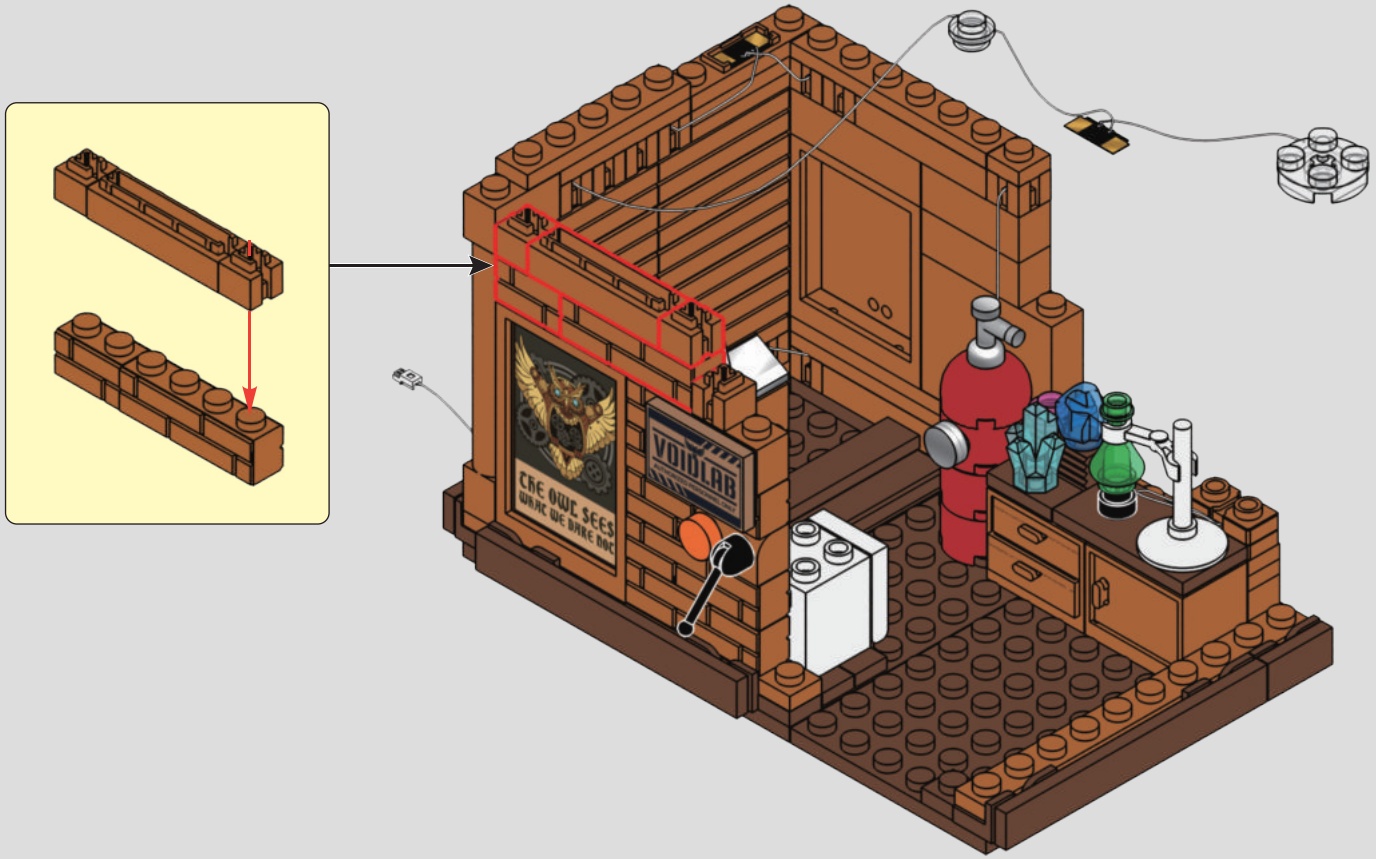

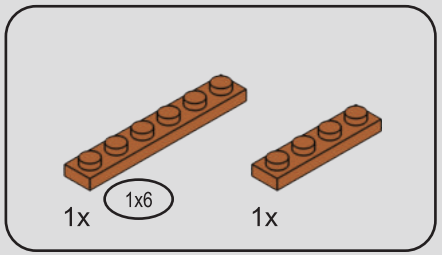
1x
1x6
1x

357

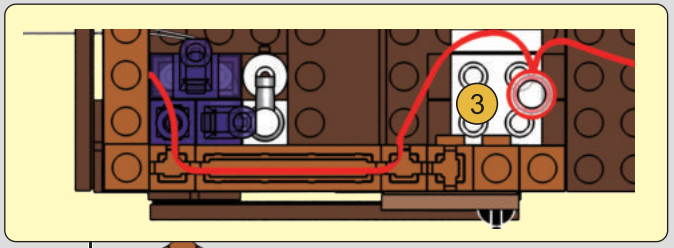
3

1


3
4
5
VOIDLAB
THE OWL SEES
WHAT WE BAKE DOC

2


VOIDLAB
THE OWL SEES
WHAT WE BAKE DOC

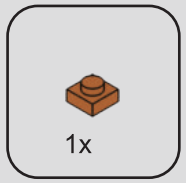
1x

358

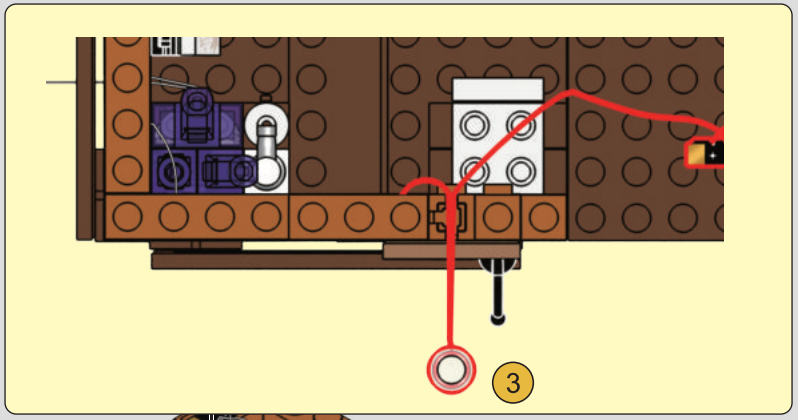
3

1


3
4
5
VOIDLAB
THE OWL SEES
WHAT WE DARE NOT

2


VOIDLAB
THE OWL SEES
WHAT WE DARE NOT

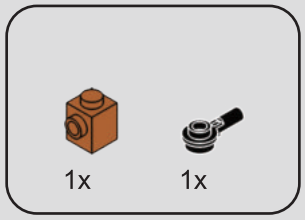

359

1

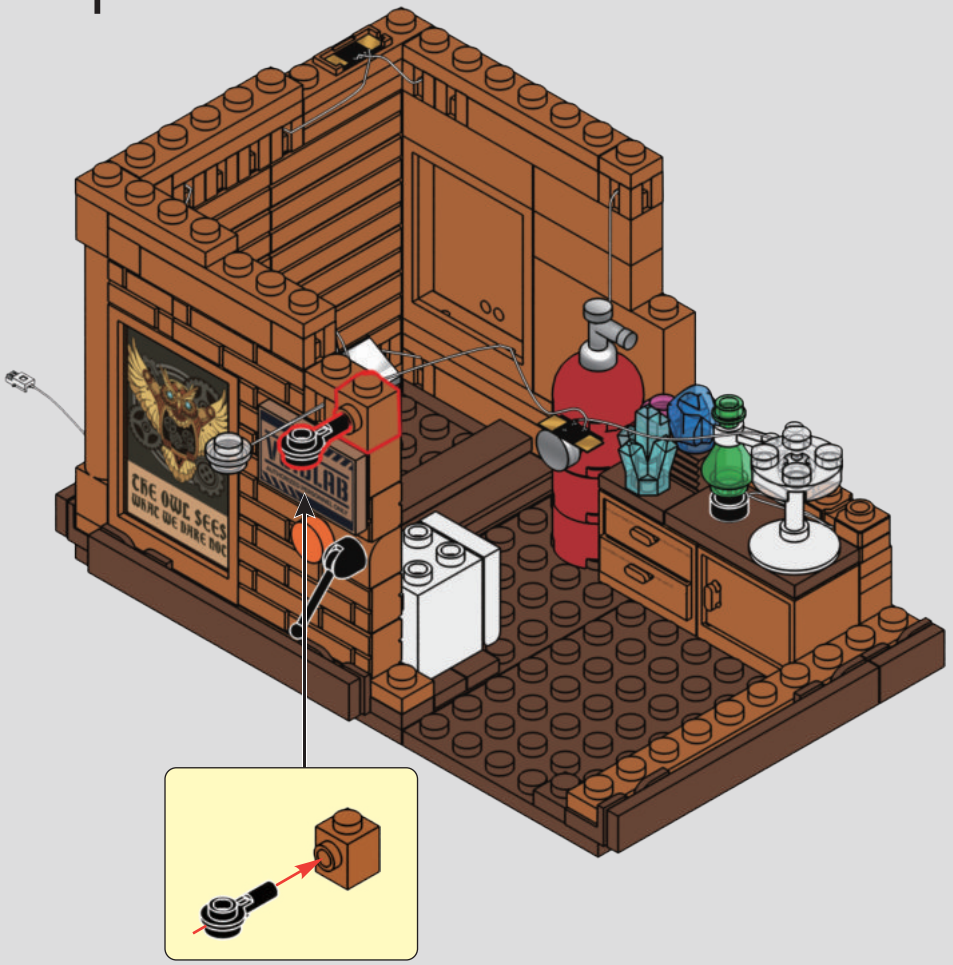

2



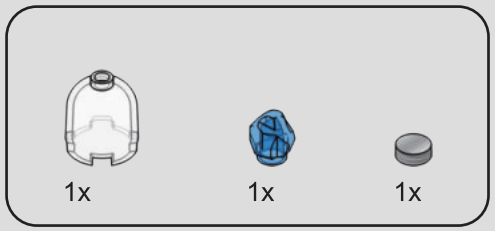

360

1



2

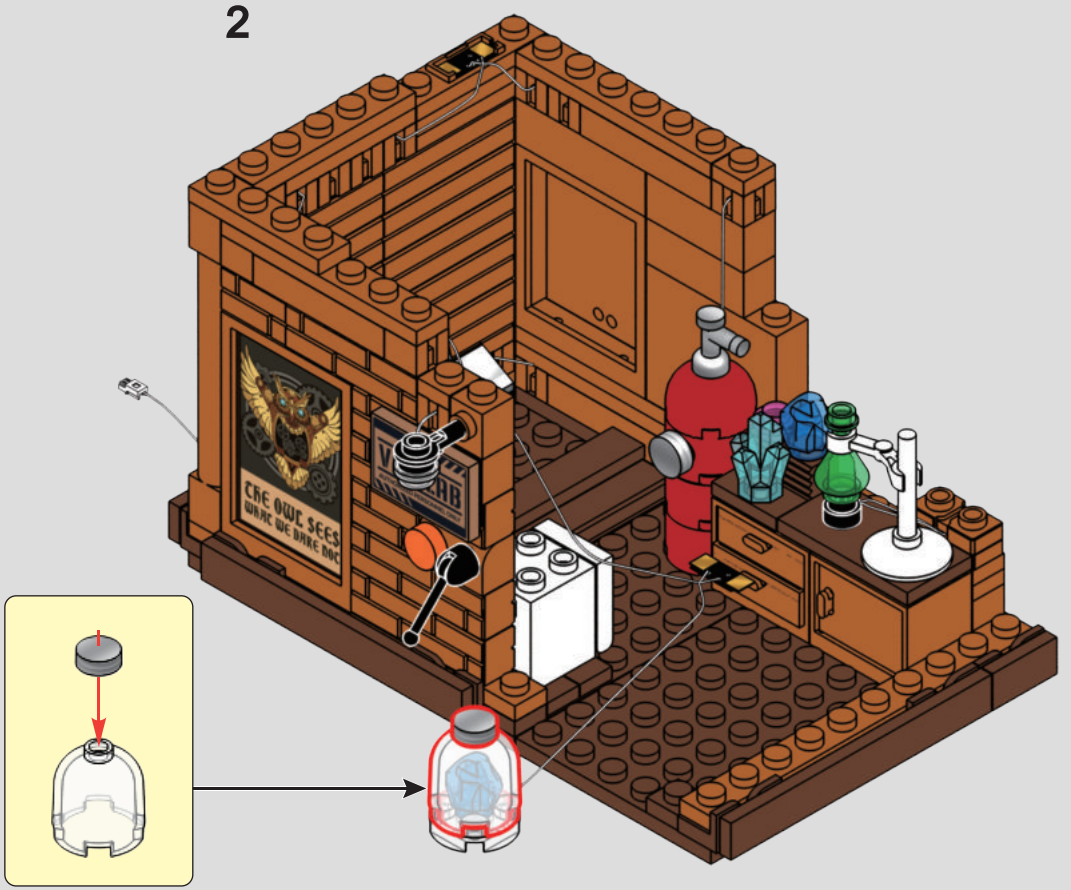

361



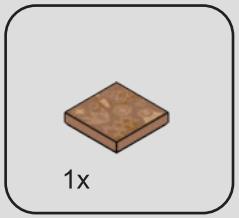

362

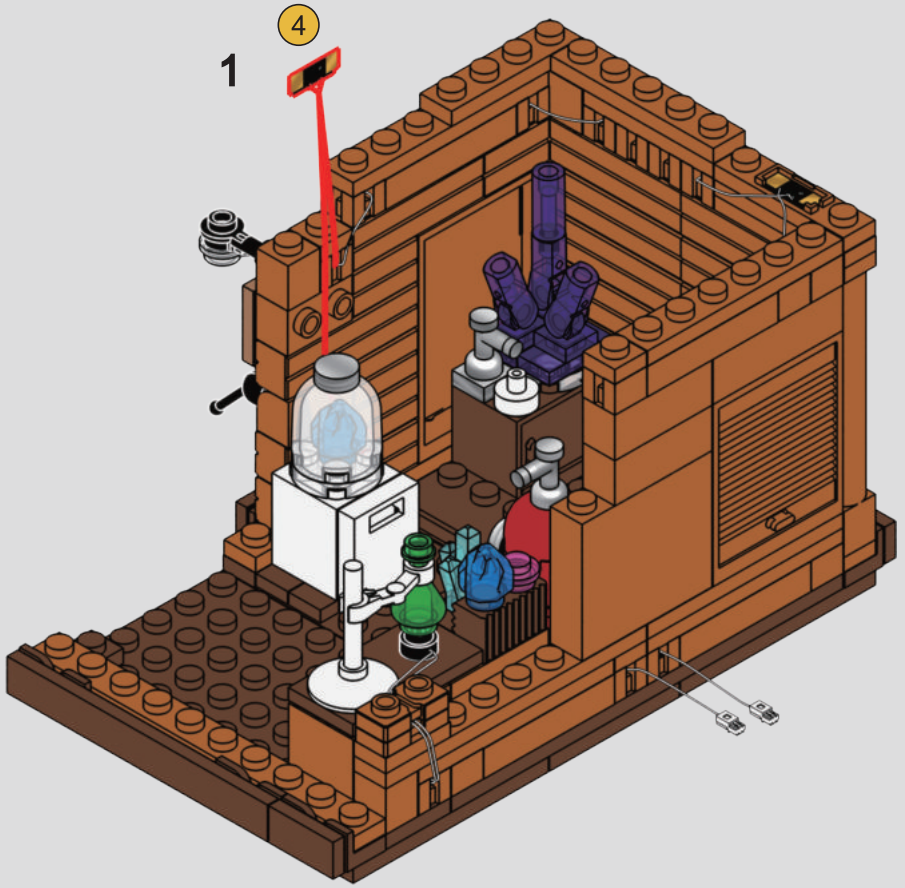



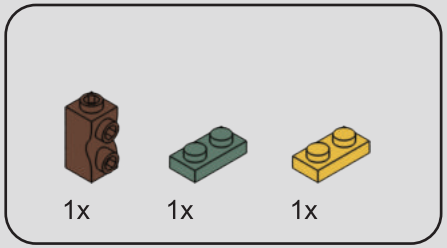

363

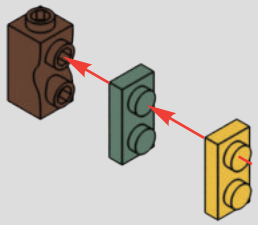

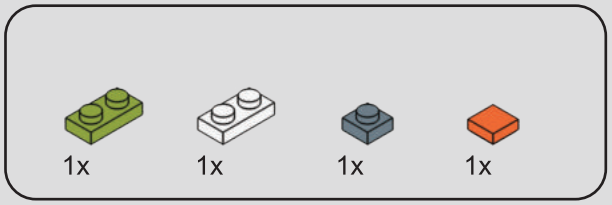

364

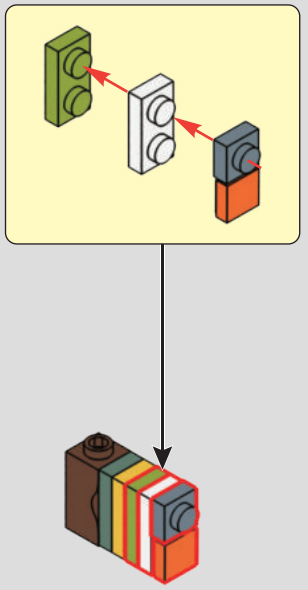

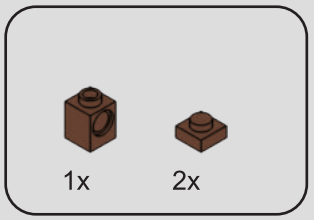

365

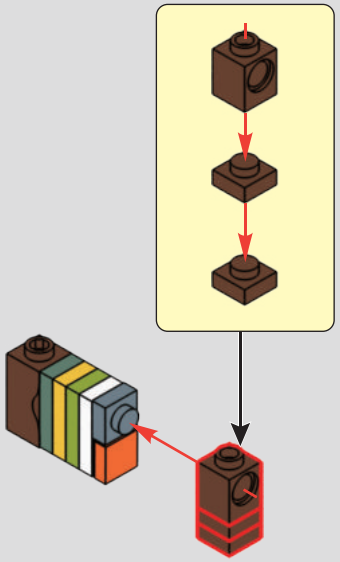

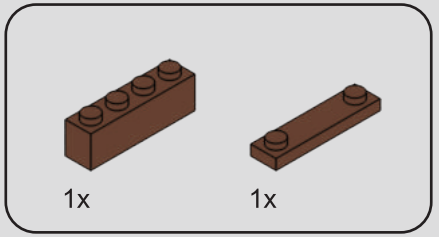

366

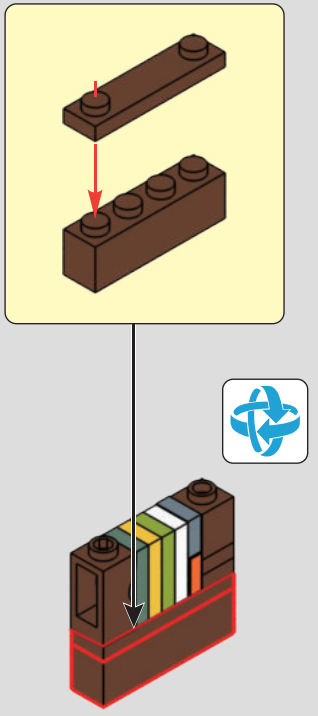

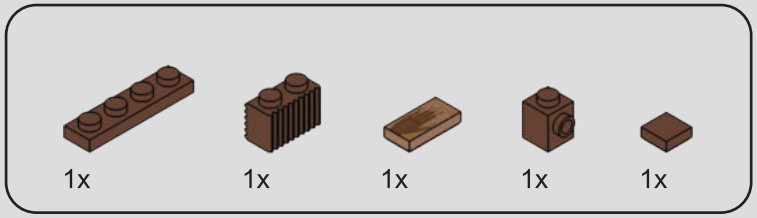

367

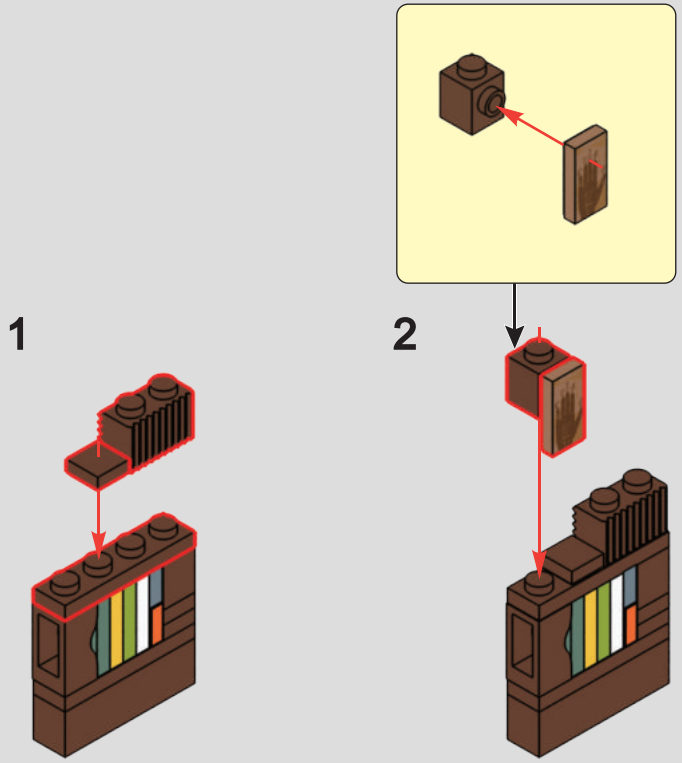

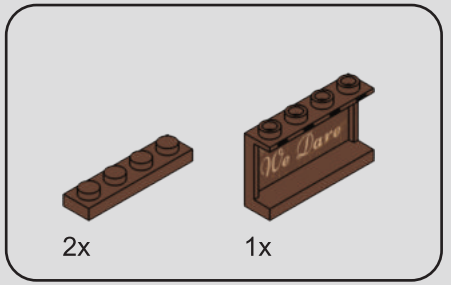

368

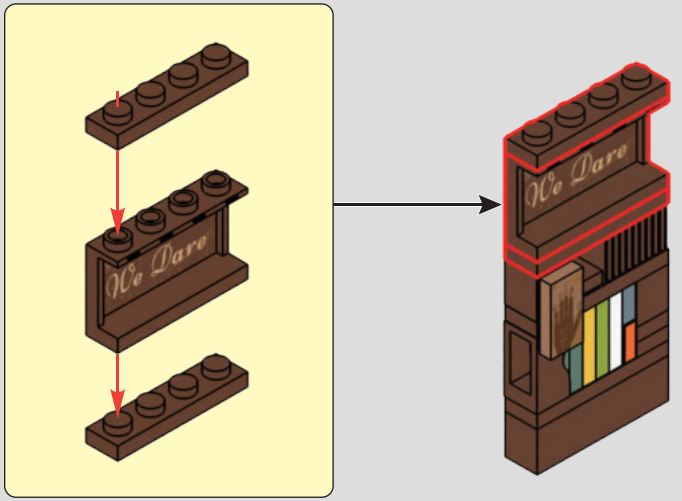

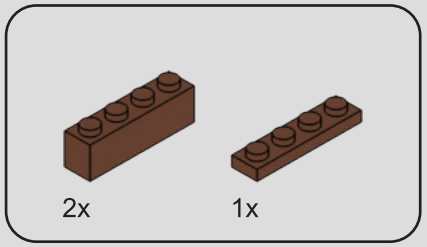

369

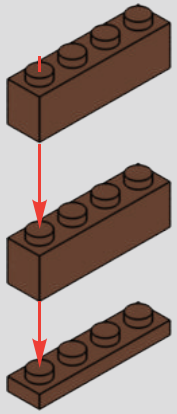

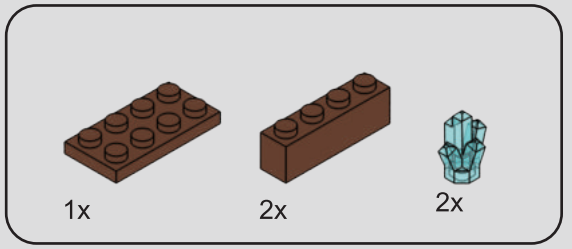

370

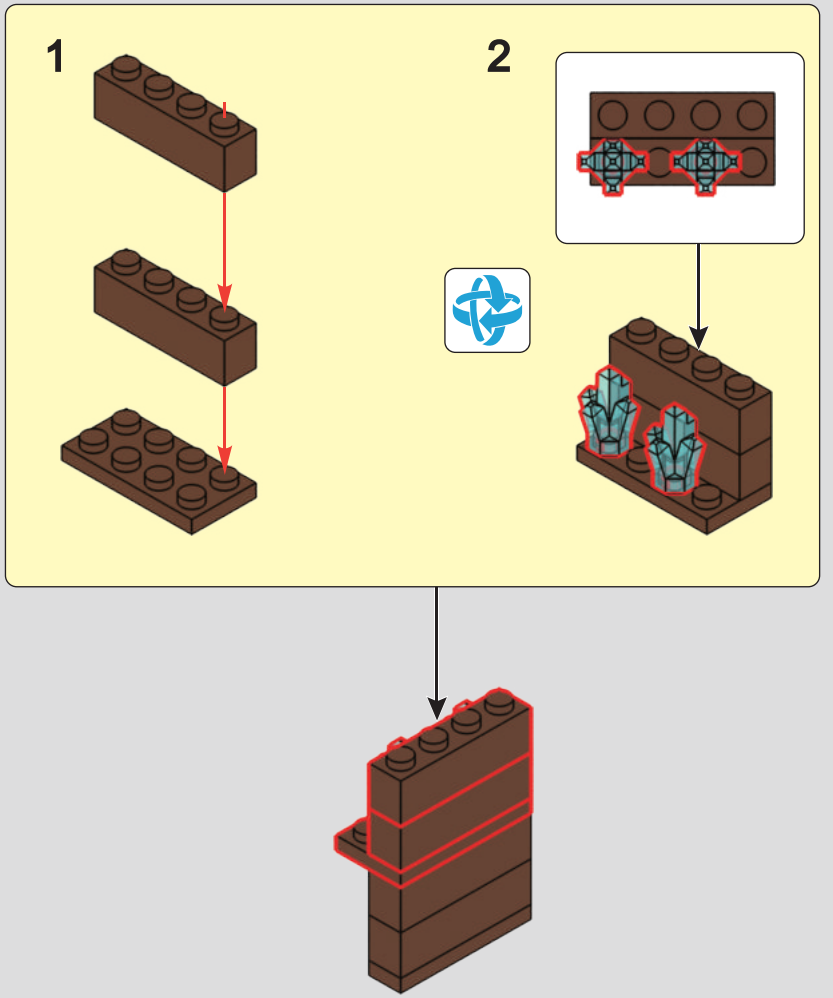

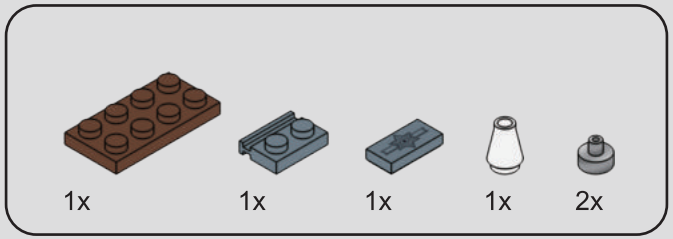

371

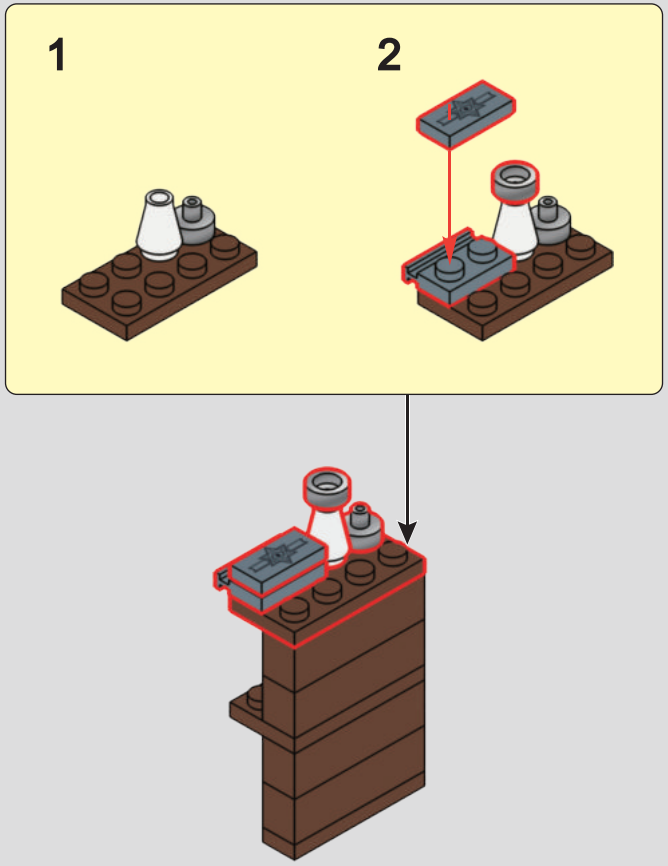

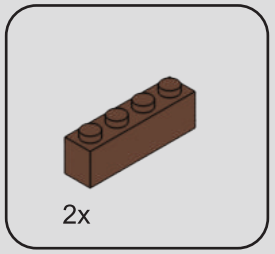

372

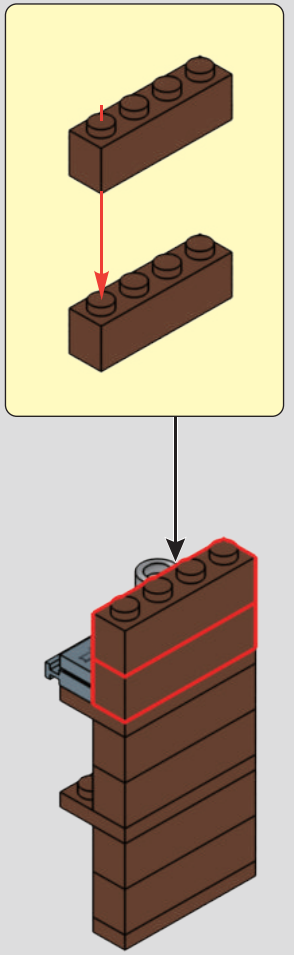

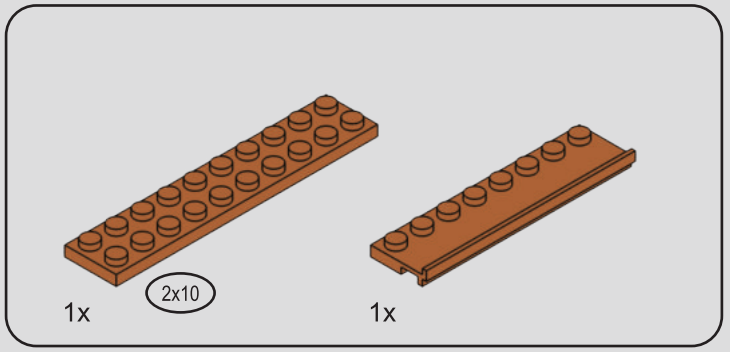

373

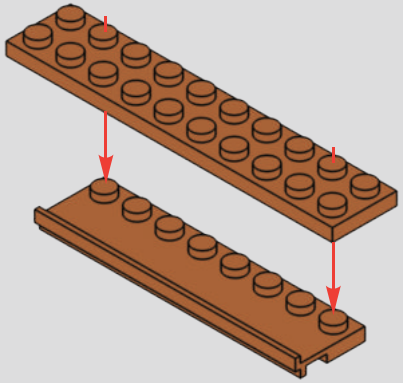

374

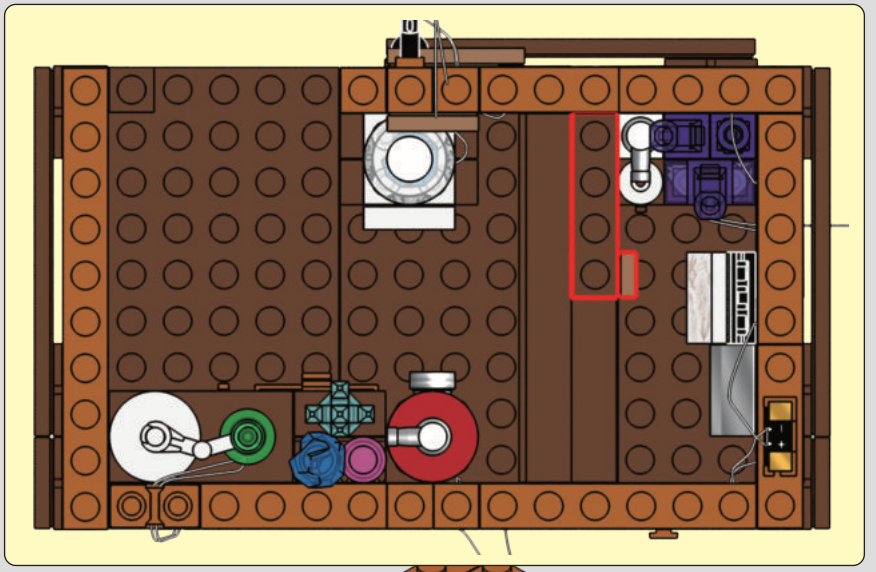



375



1



2

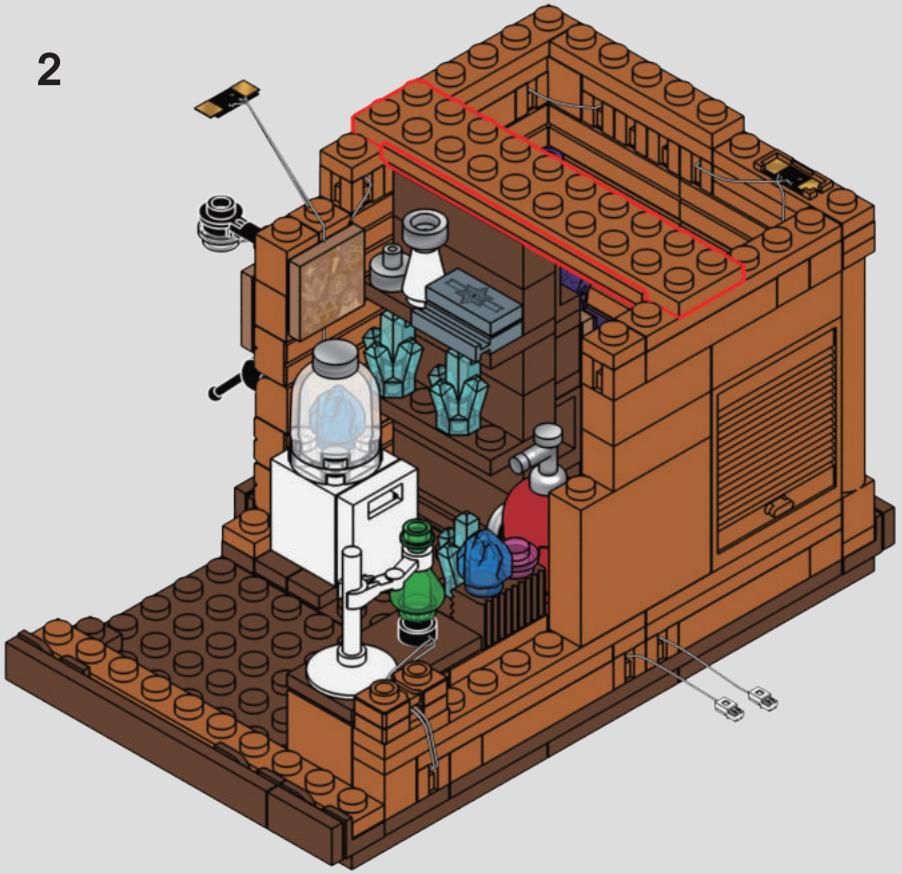

376

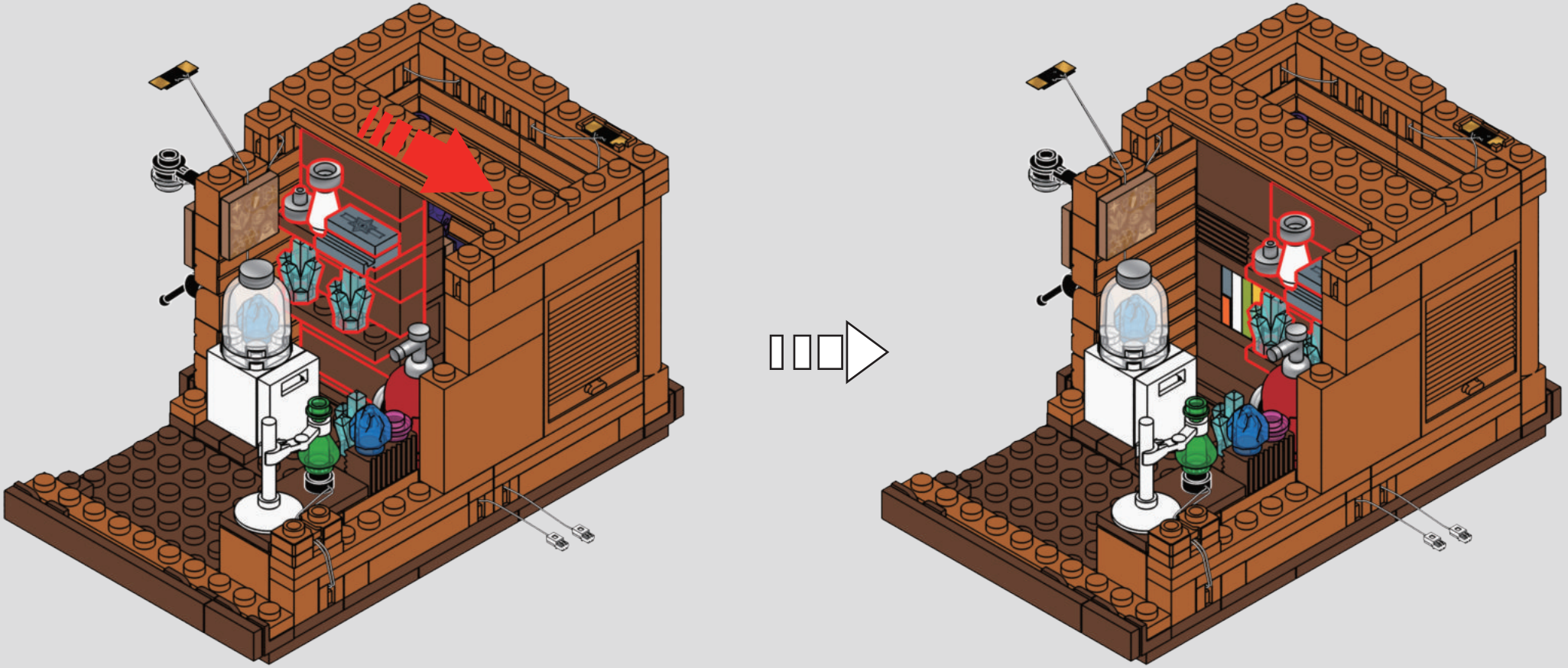

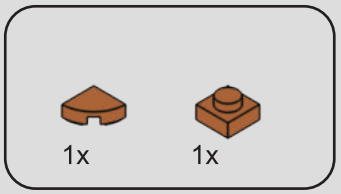

377

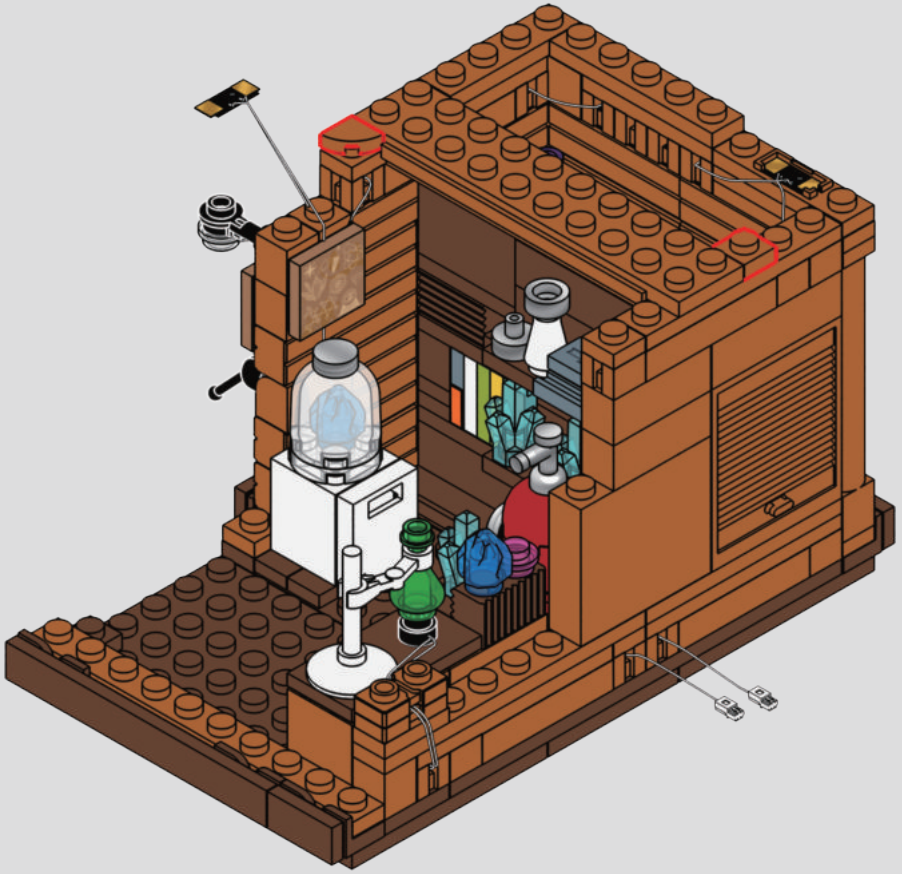

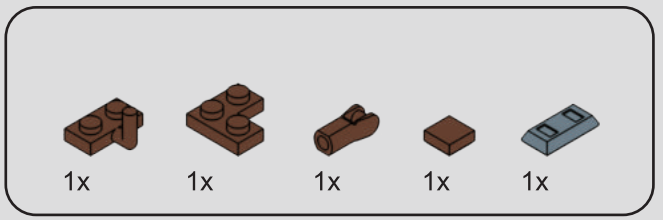

378



379

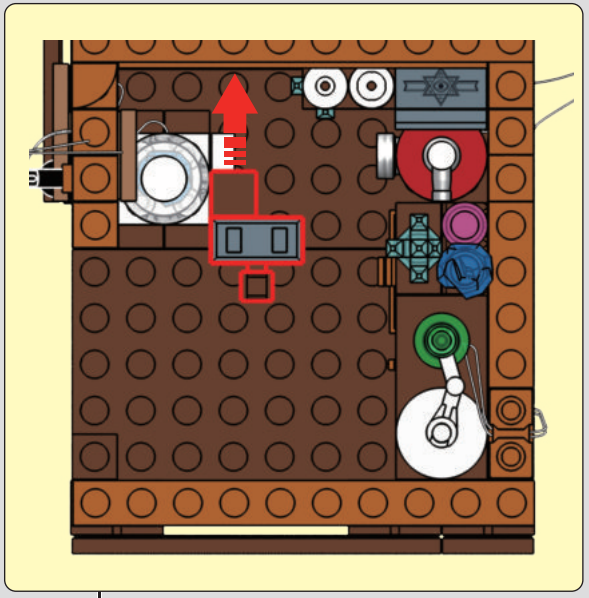

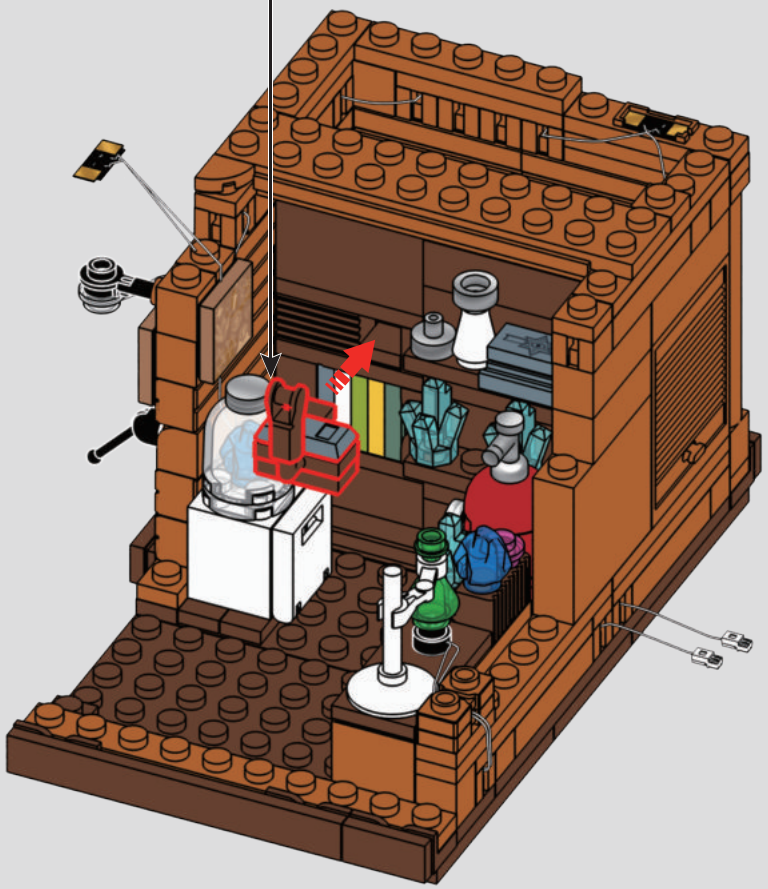

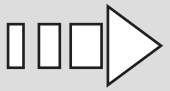

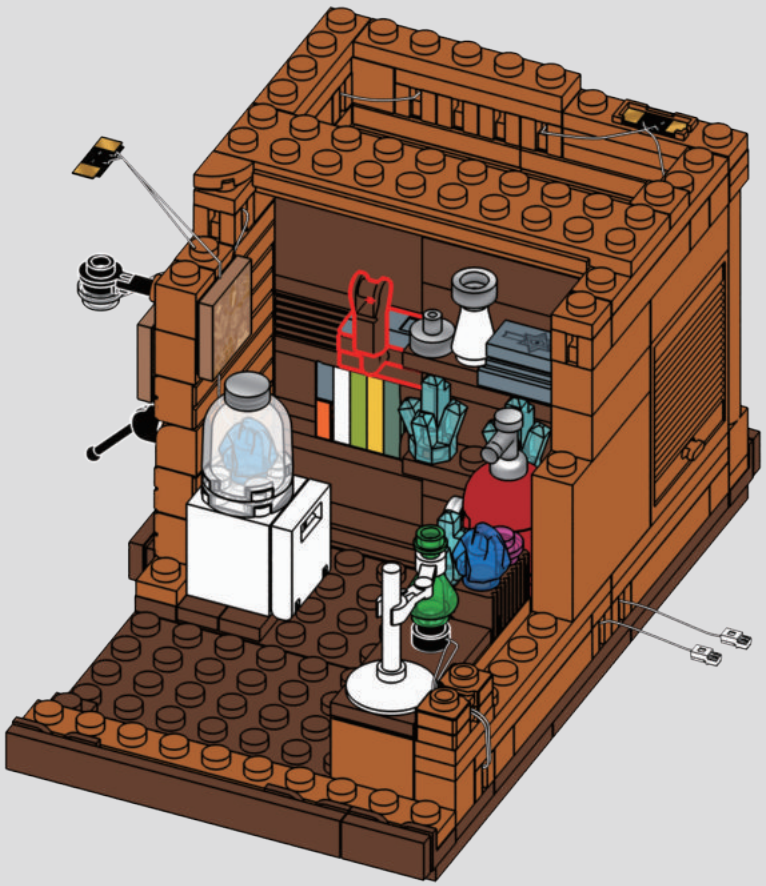

380

1

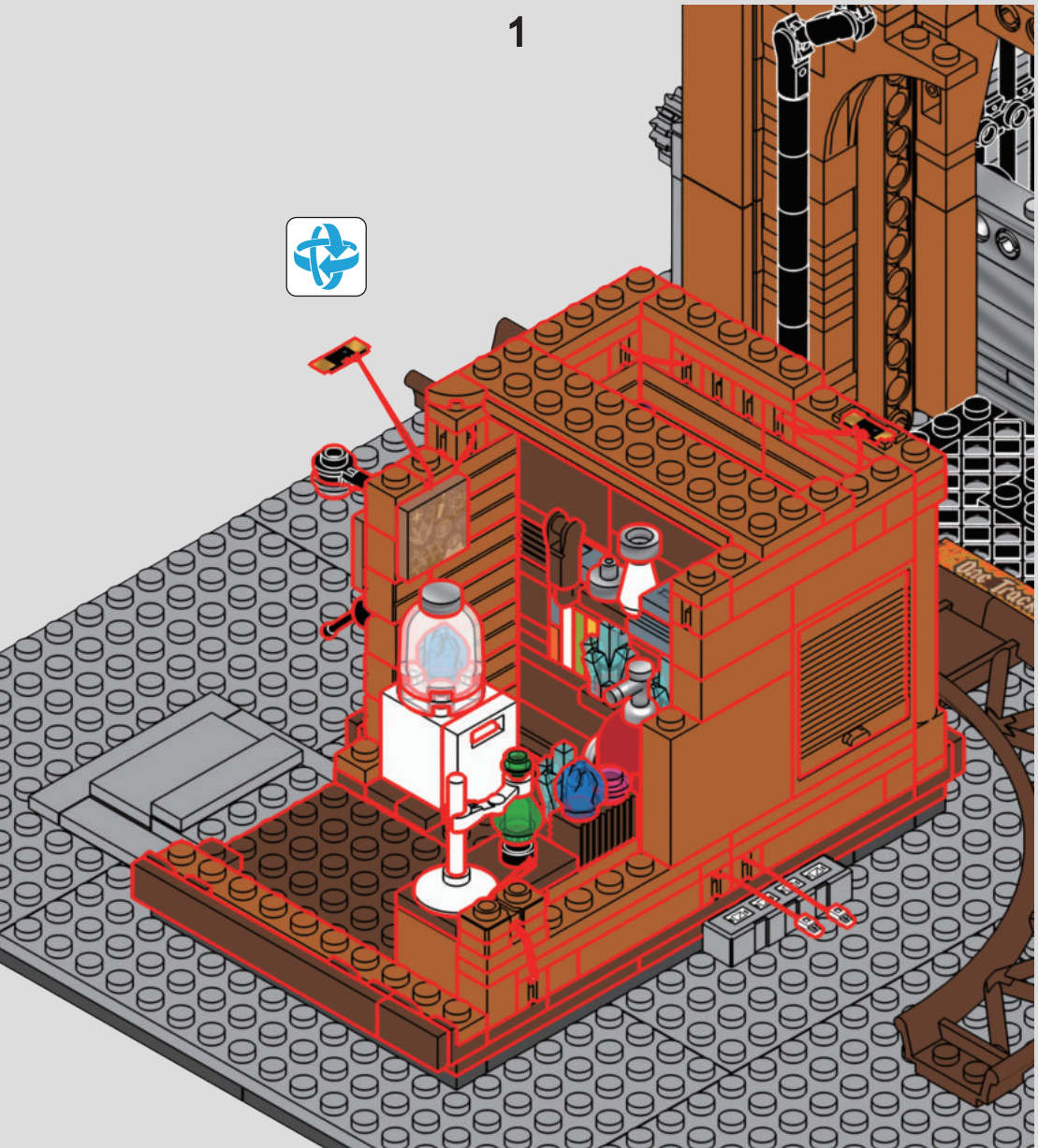

2



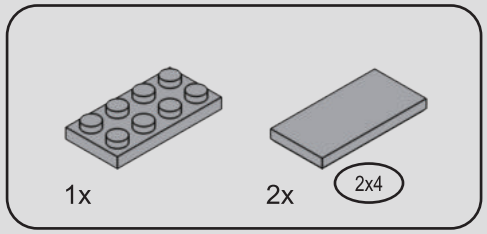

381

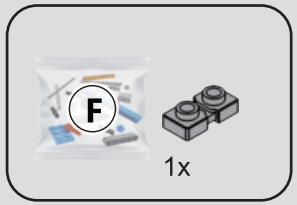

382

1

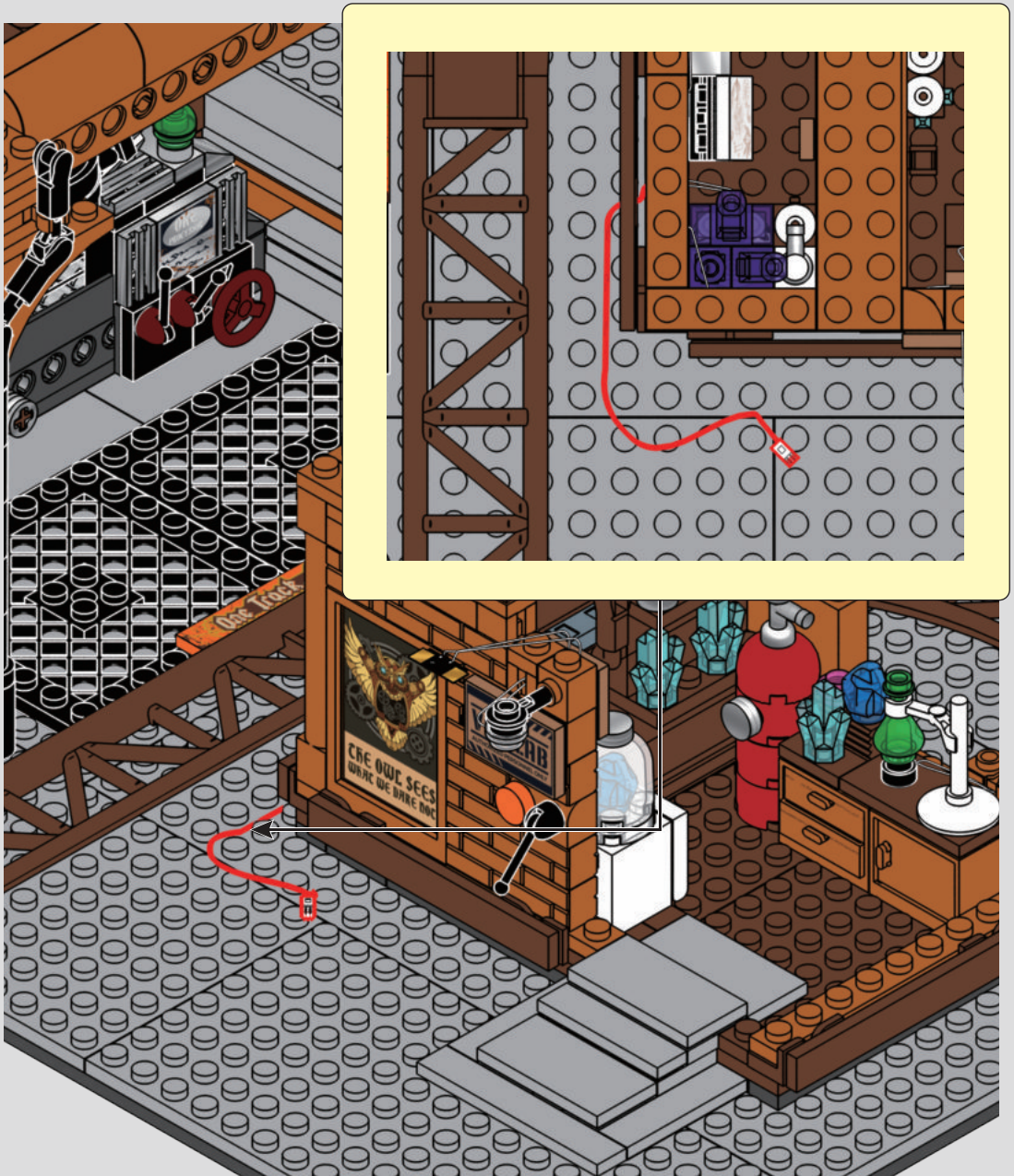

2

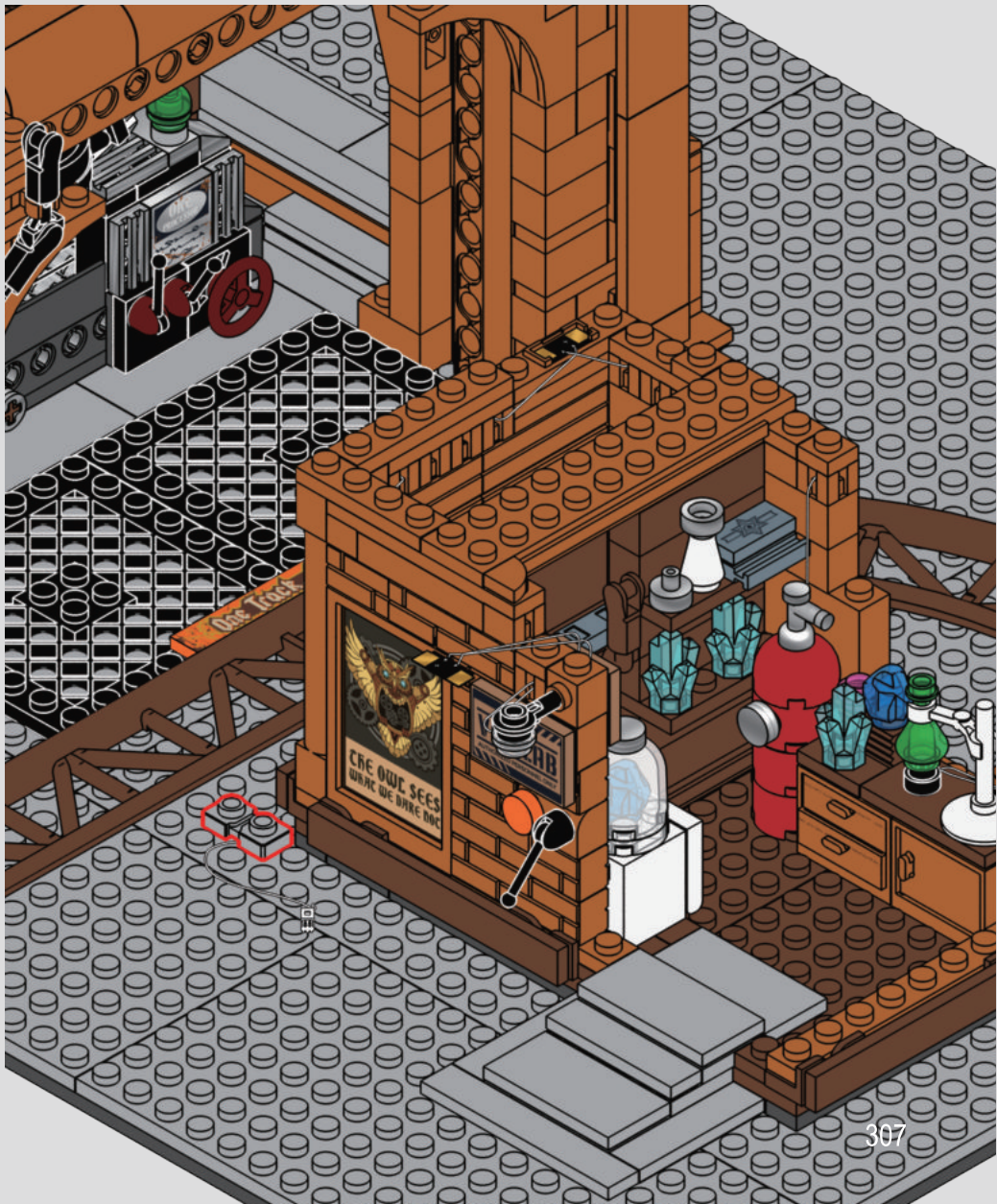

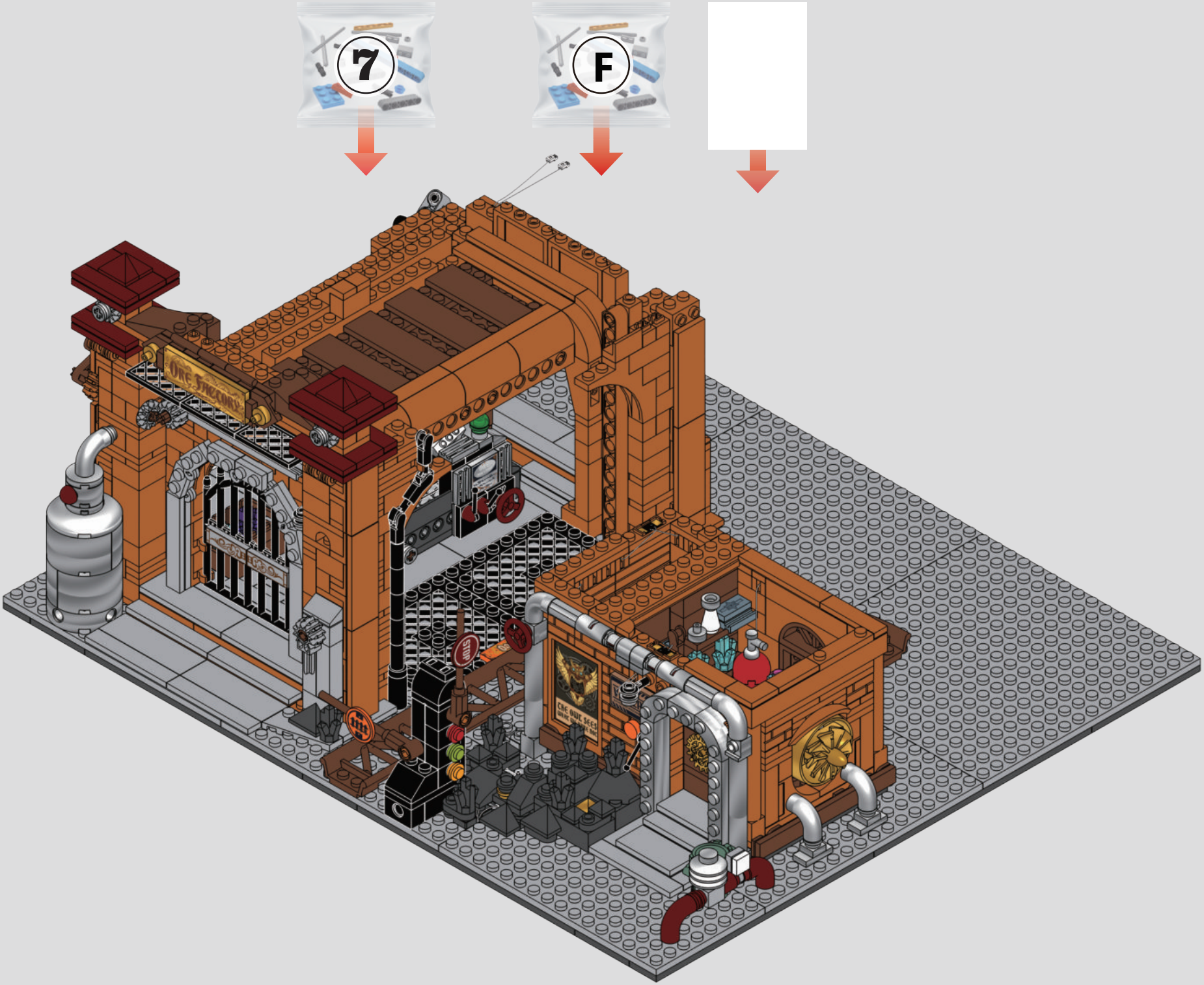
7
F
ORE FACTORY
STOP

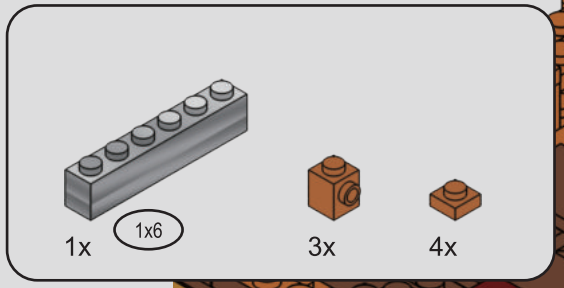

383

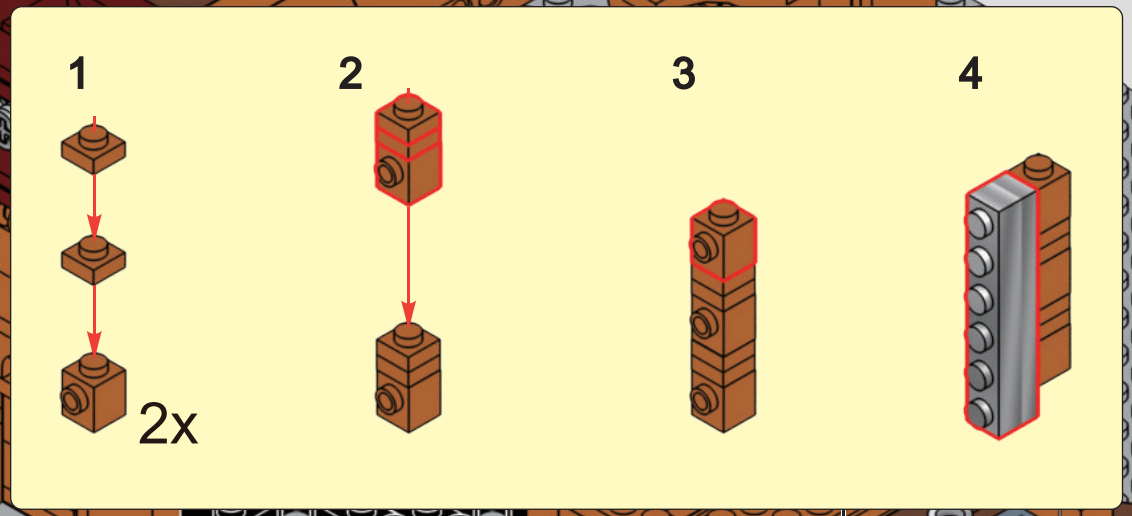

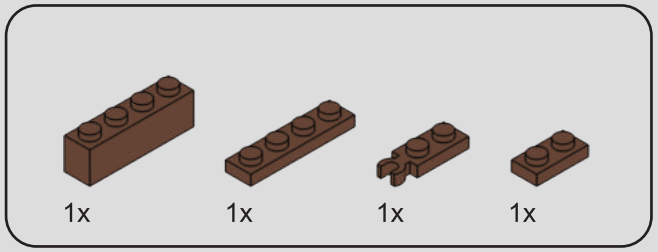

384

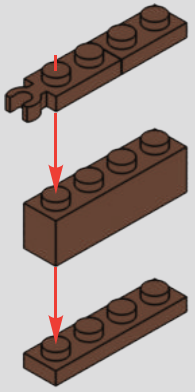

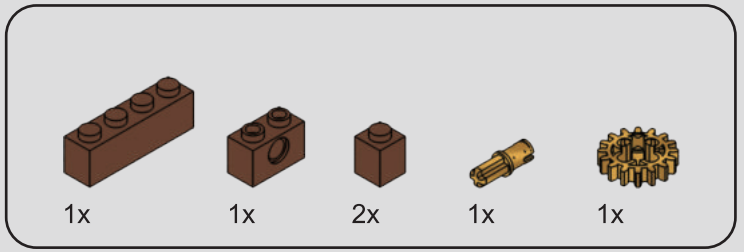

385

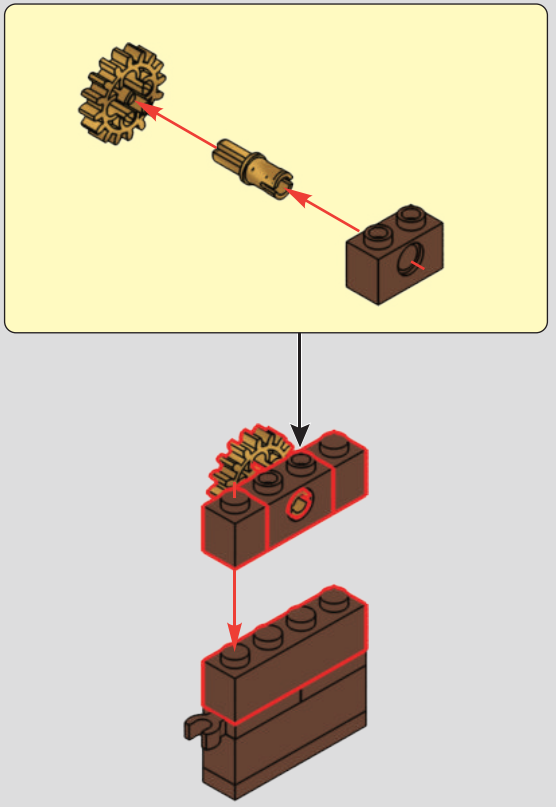

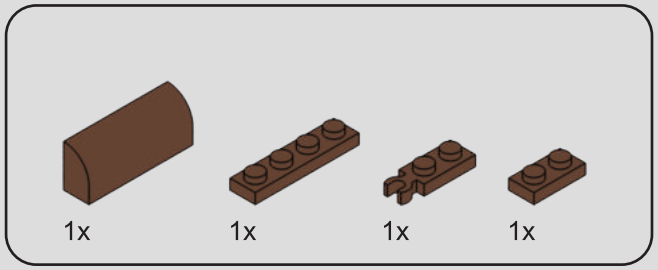

386

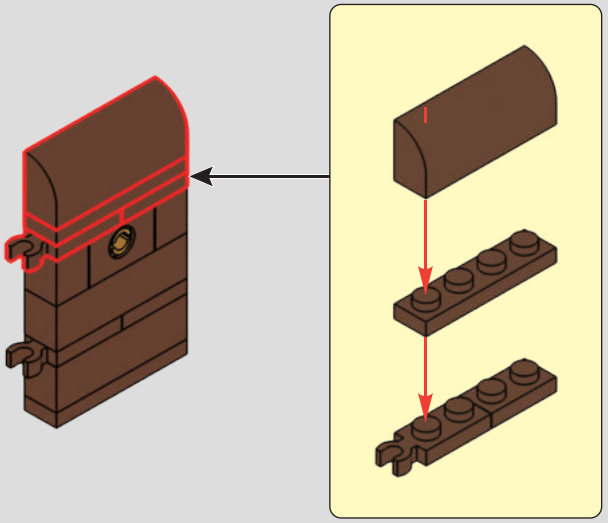

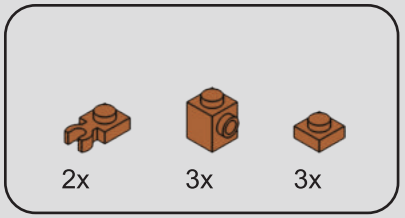

387

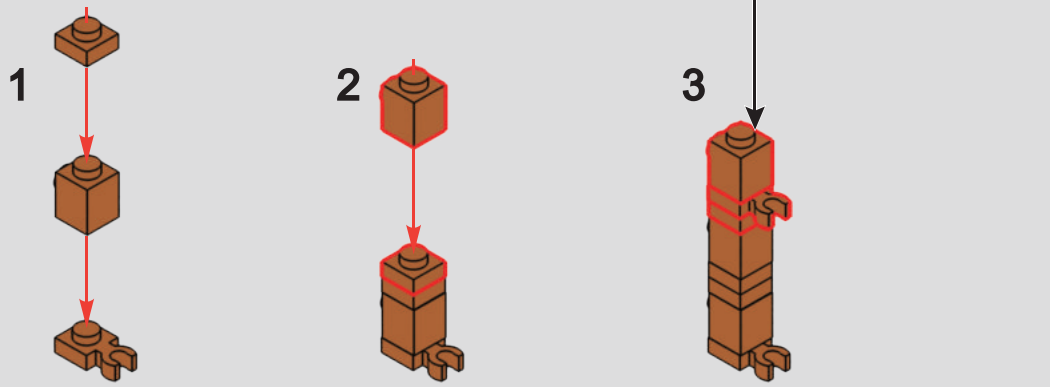

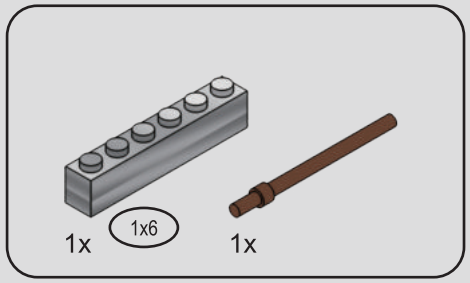

388

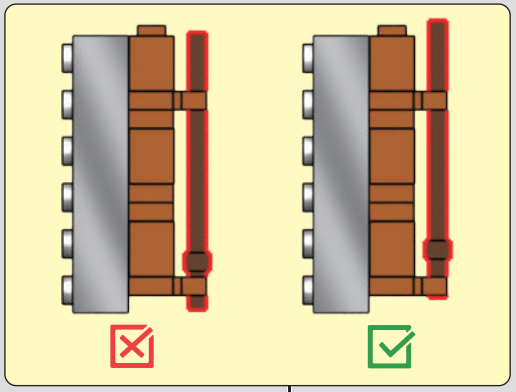

1

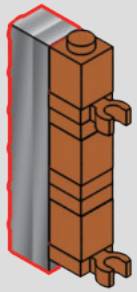

2

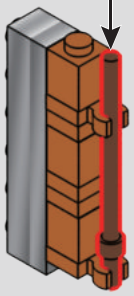

389

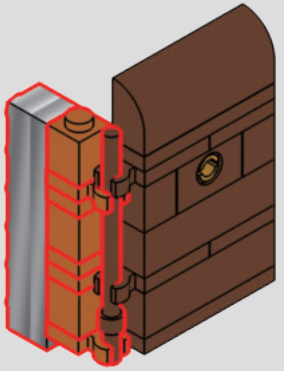

390

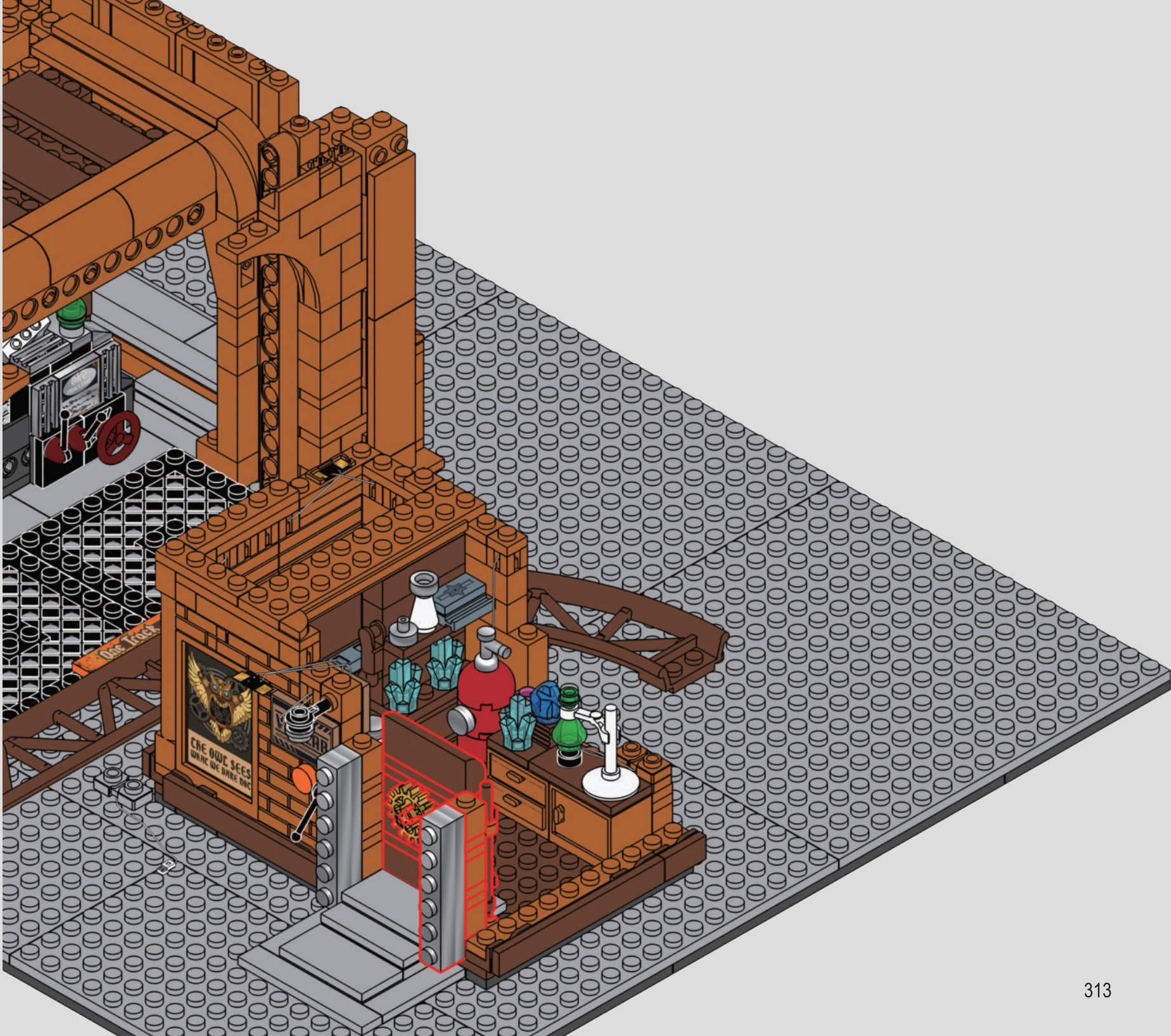

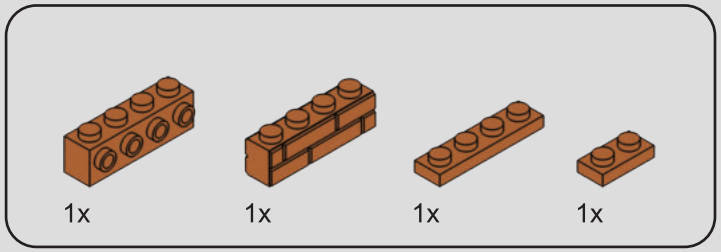

391

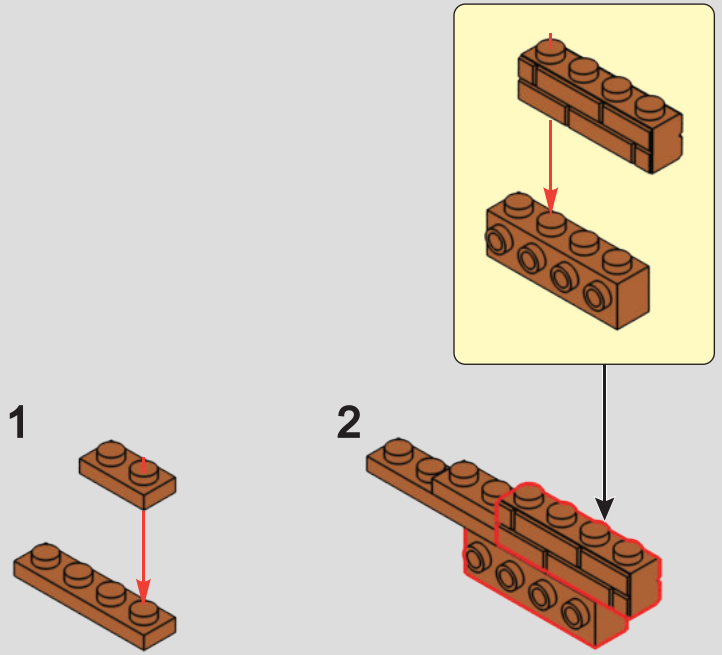

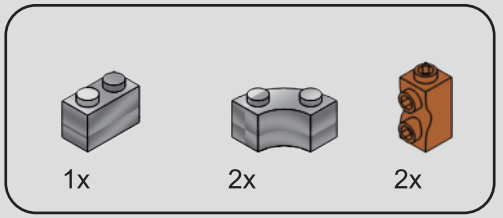

392

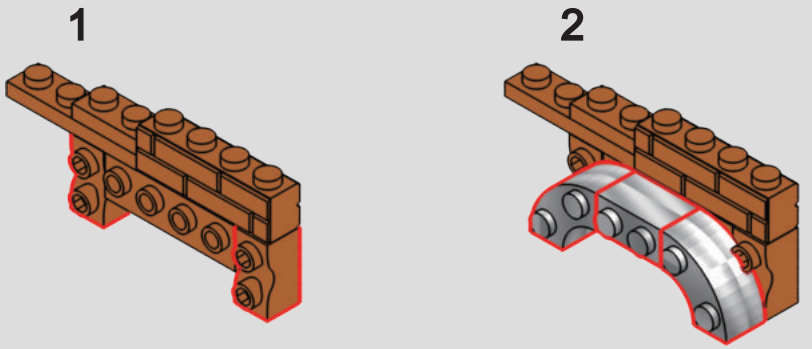

393

1



2



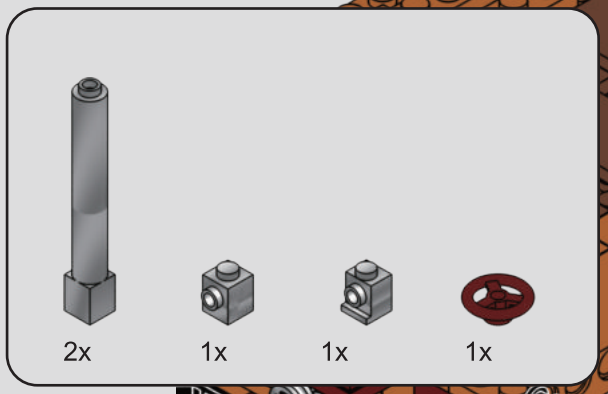

394

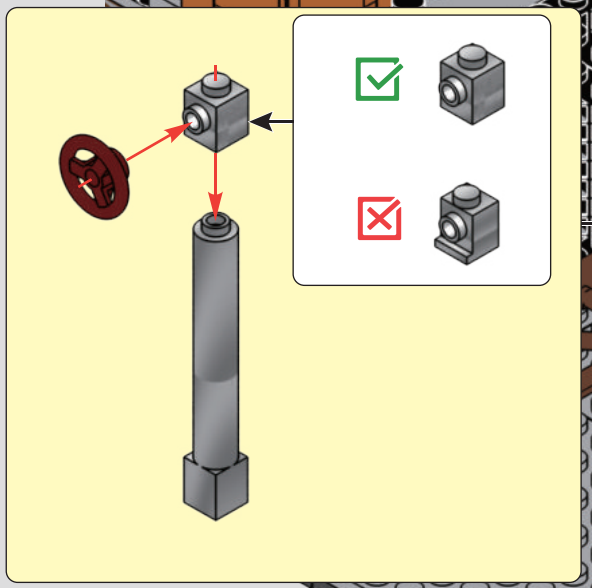

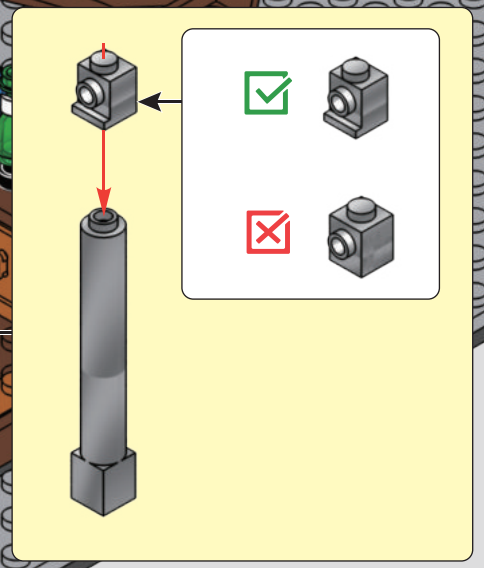

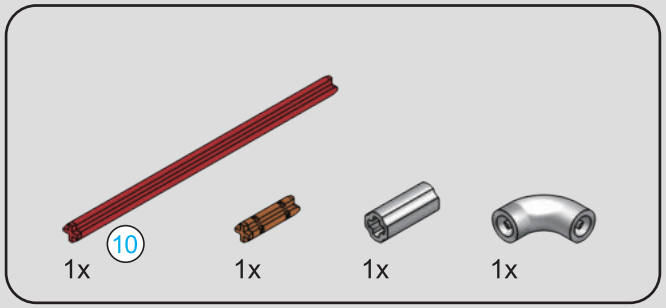

395

1

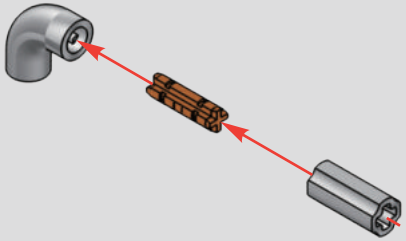

2

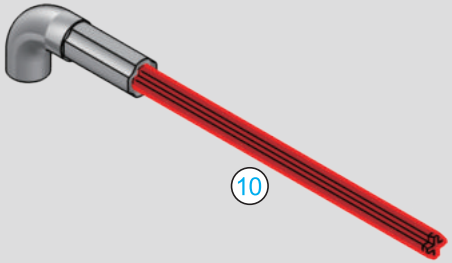



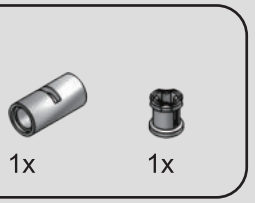

396

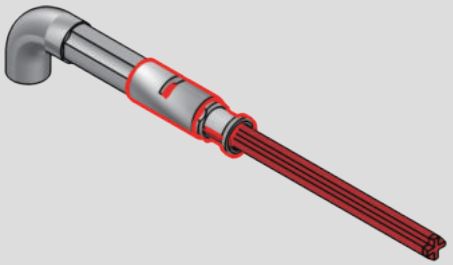

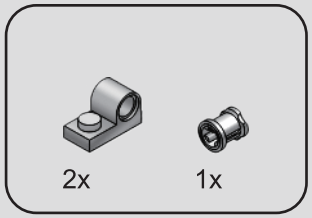

397

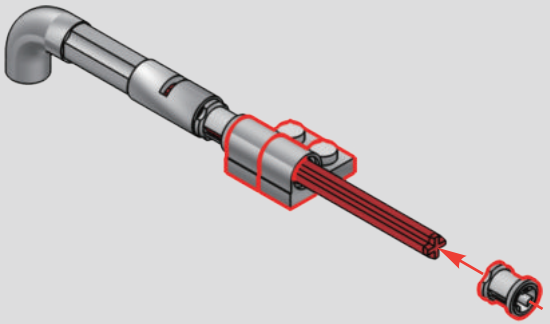

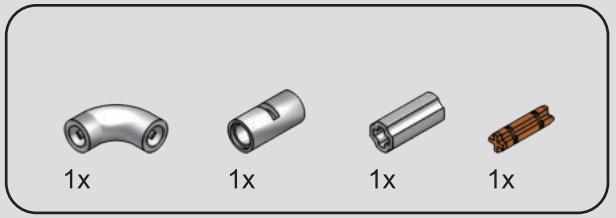

398

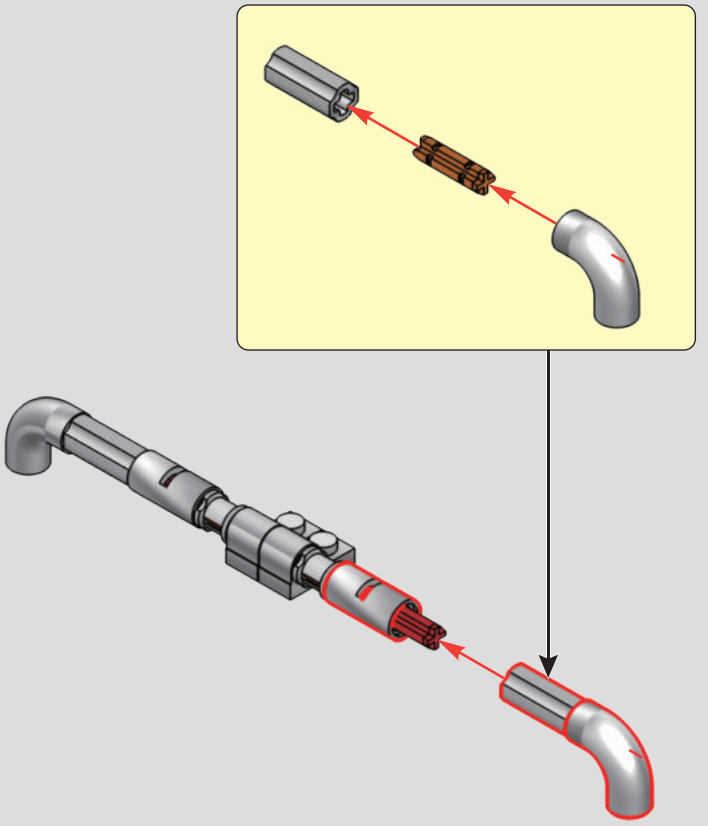

399



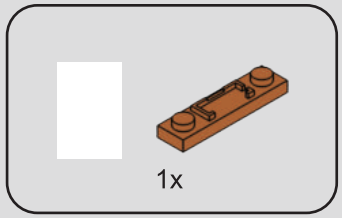
1x

400

1


THE OWL SEES
WHAT WE BAKE DOC

2


TEAR OFF
撕开
THE OWL SEES
WHAT WE BAKE DOC

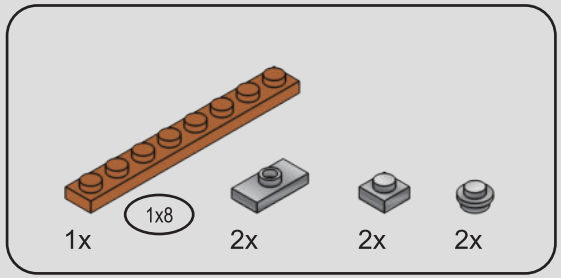

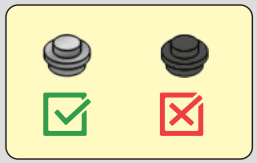

401

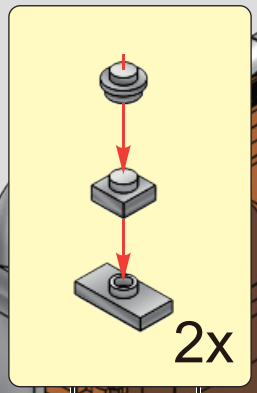

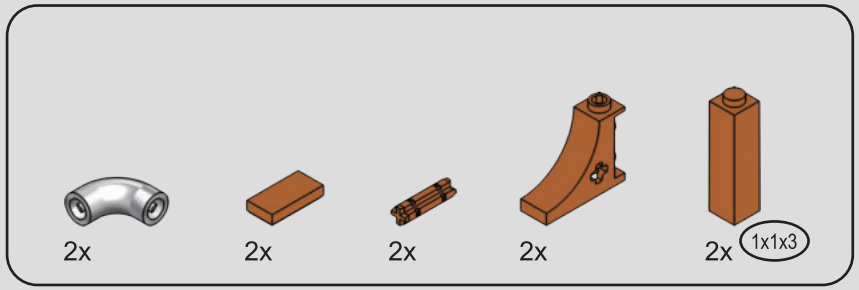

402

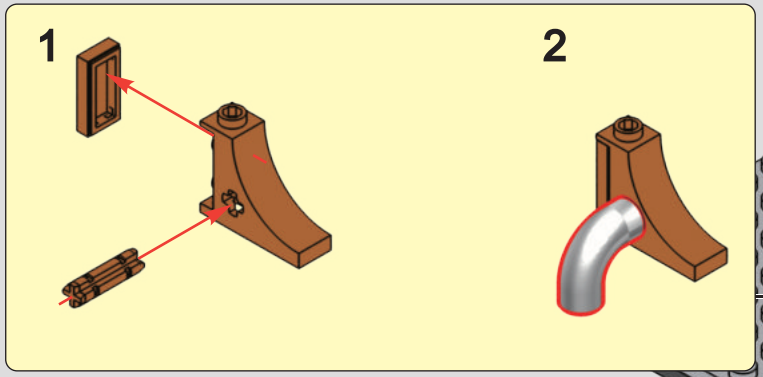

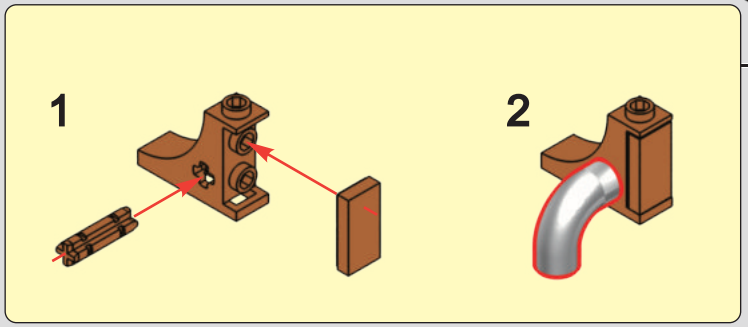

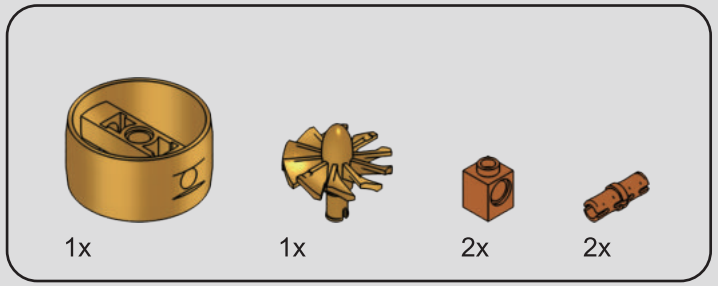

403

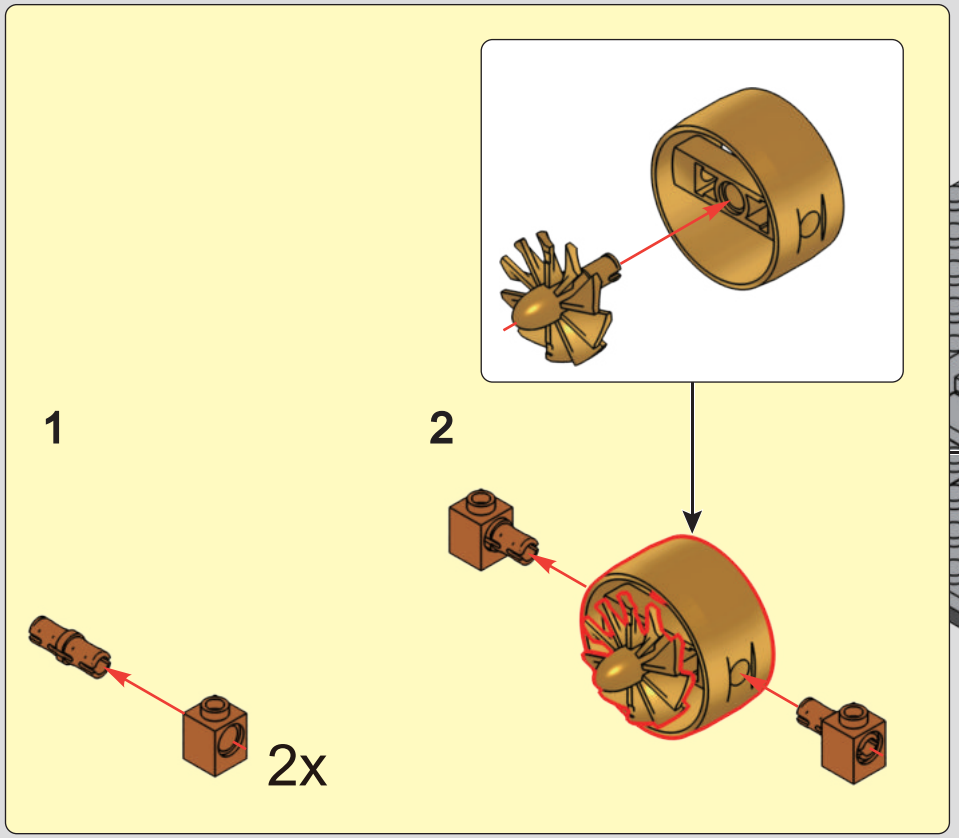

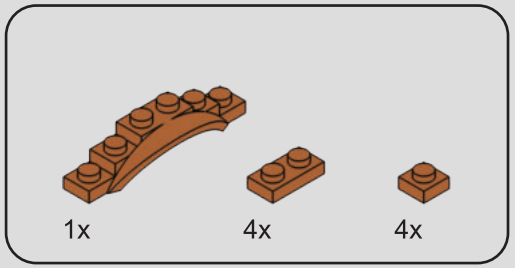

404

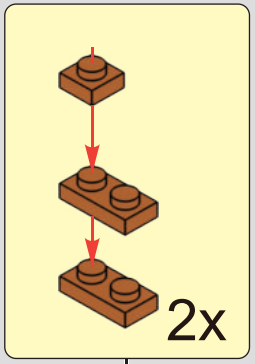

1

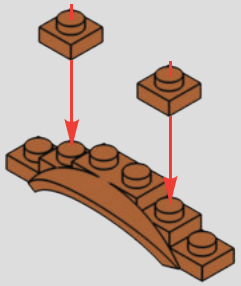

2

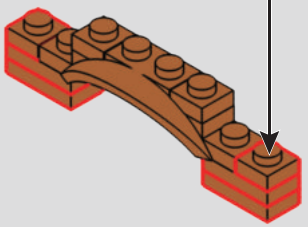

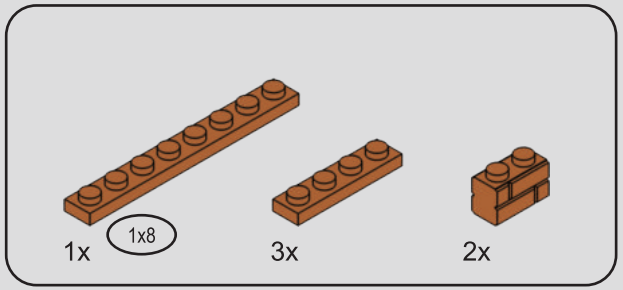

405

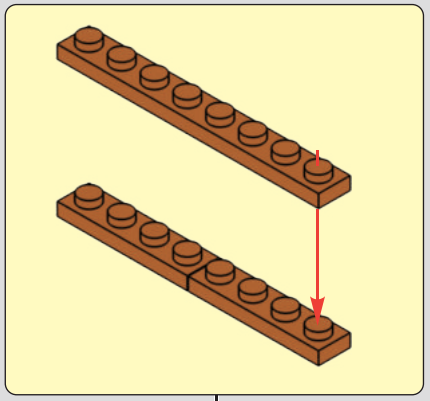

1

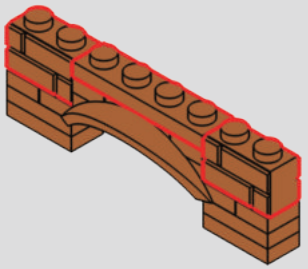

2

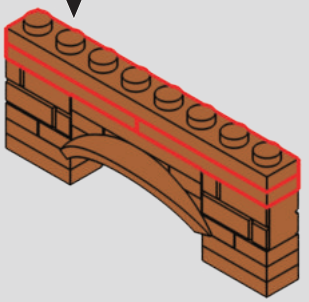

406



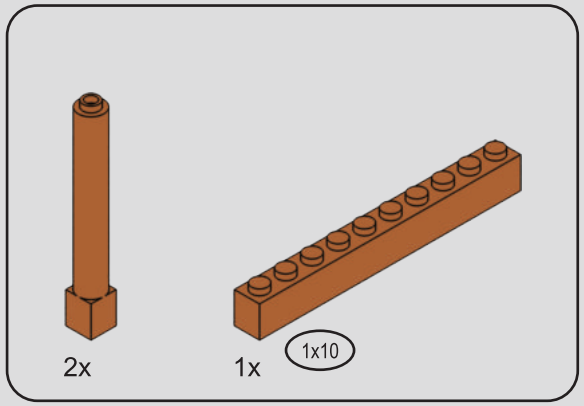

407


1x
1x2x2
1x
1x
2x
408
1
2

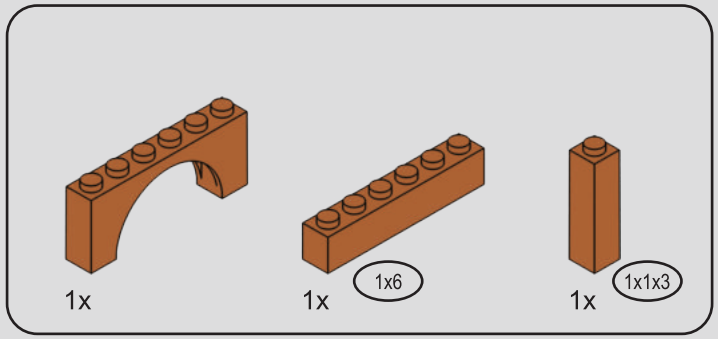

409


1x
1x 6
1x 4
2x 3
1x
6 1:1
4 1:1
410
6
4
3
3
THE OWL SEES
WHAT WE DARE NOT

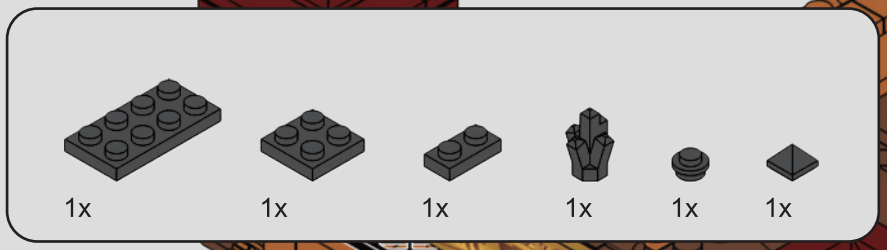

411

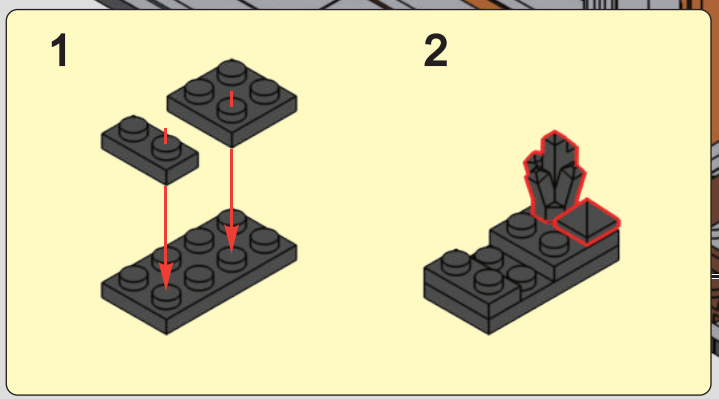

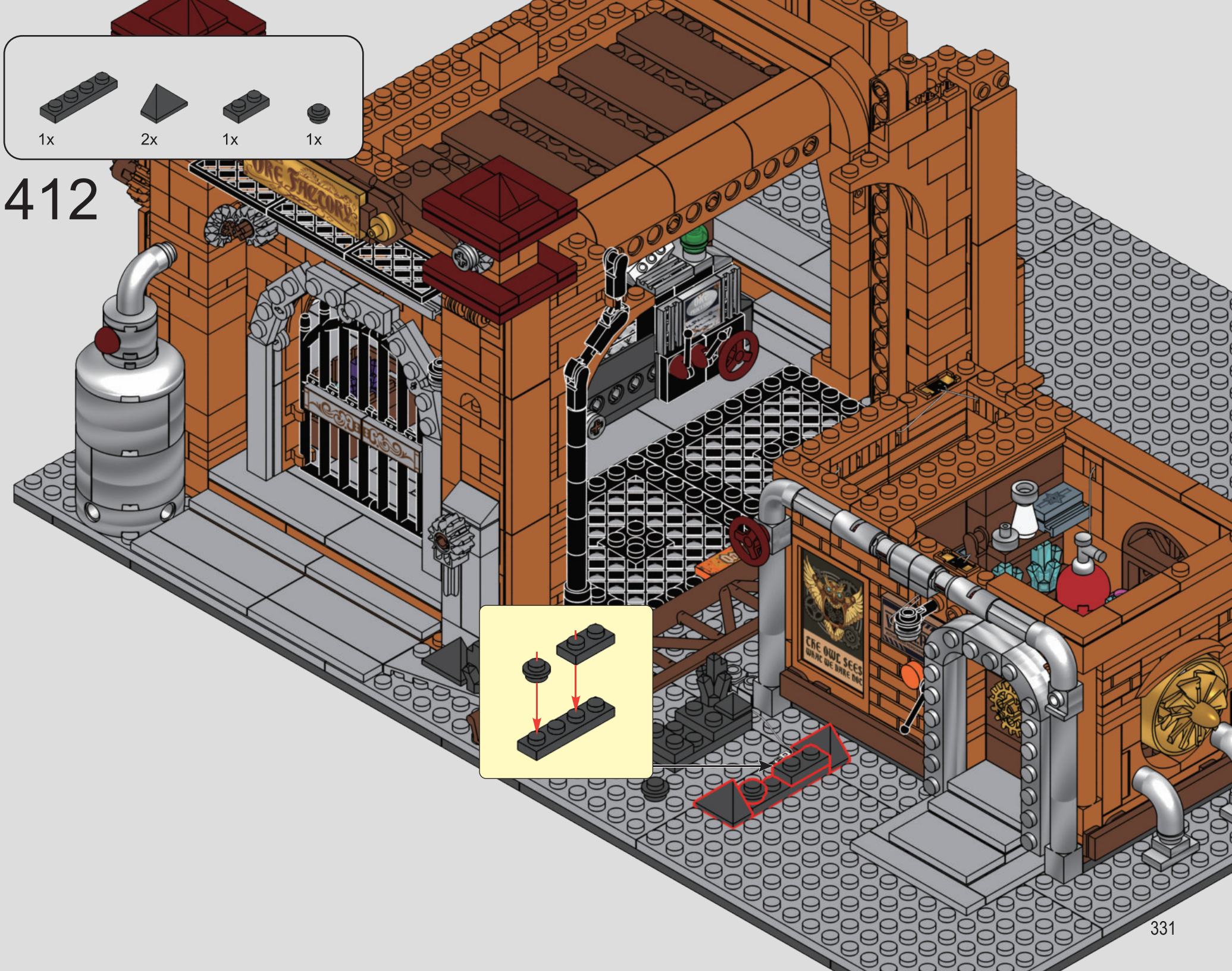
1x
2x
1x
1x
412
THE OWL SEES
WHAT WE HAVE DONE

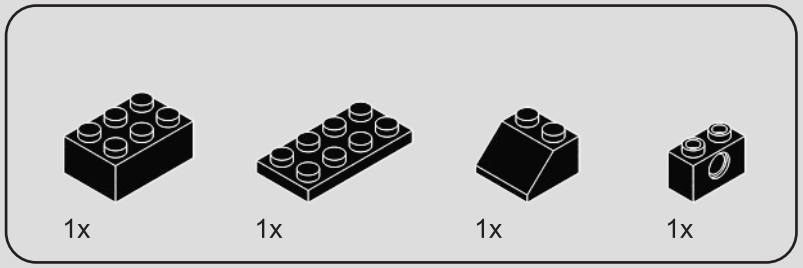

413

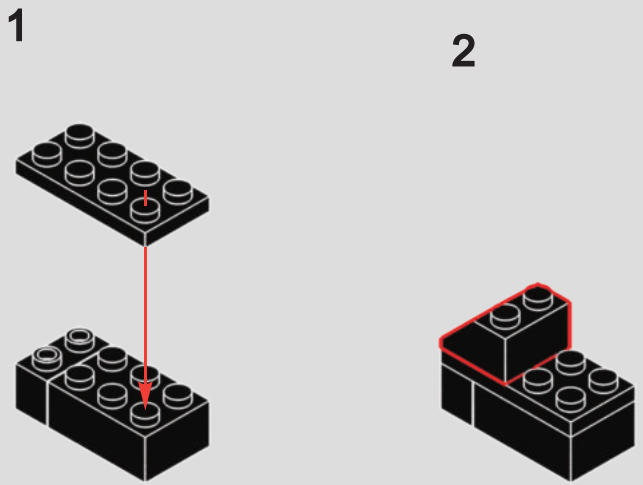

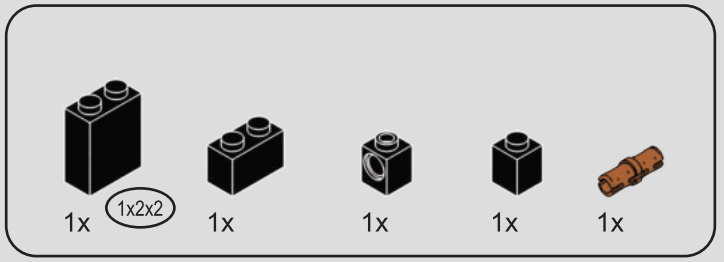

414

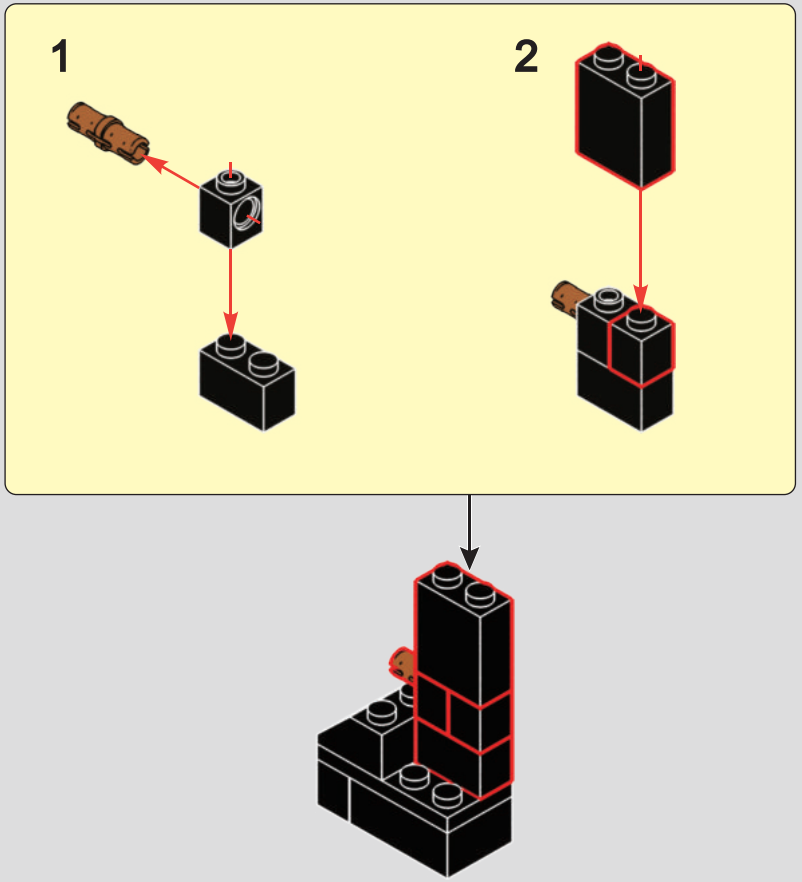



415

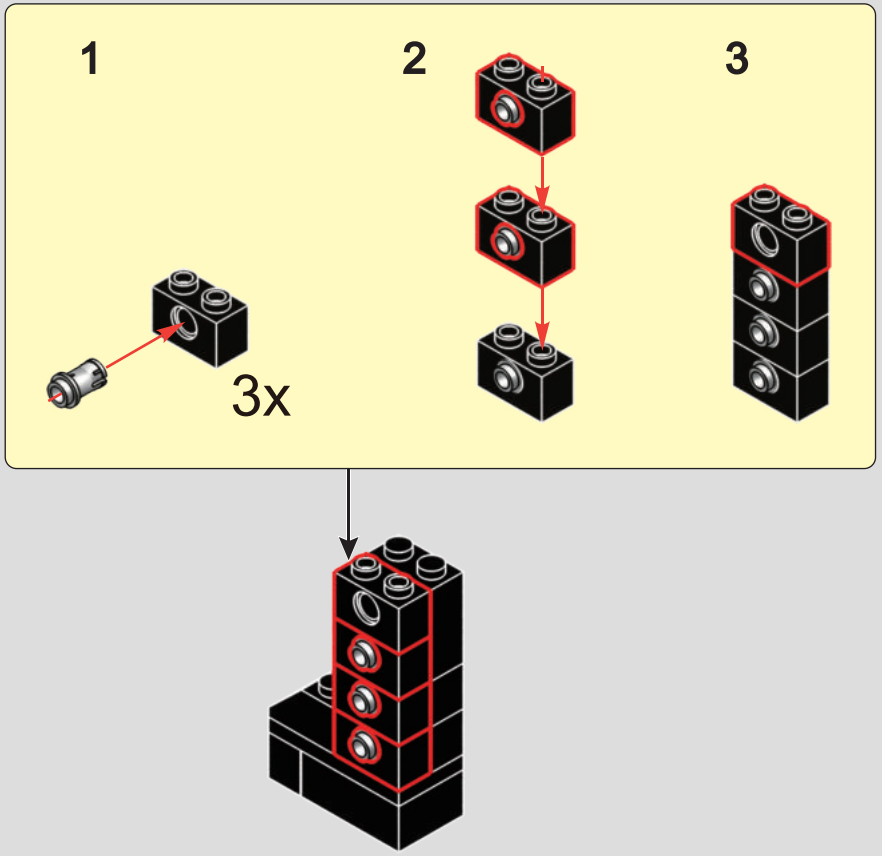



416

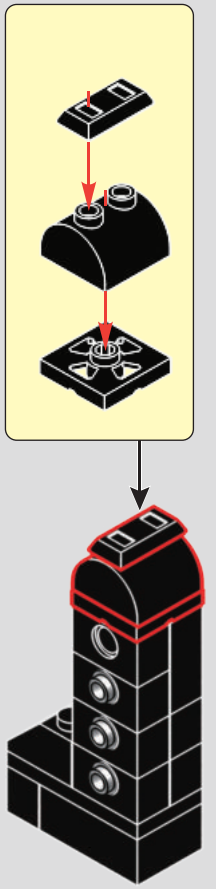

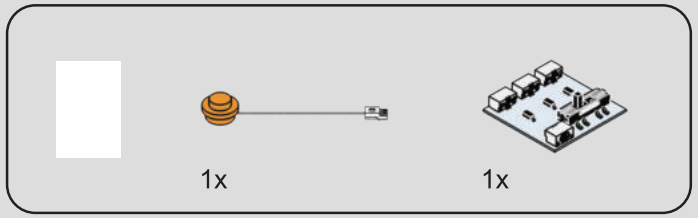

417

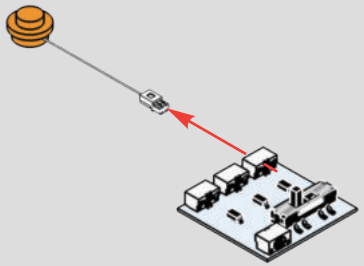

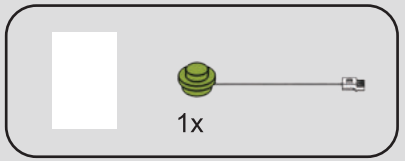

418

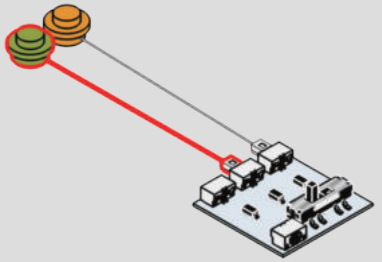

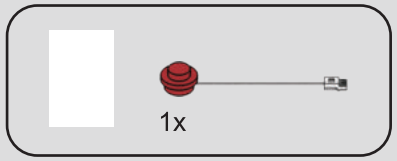

419

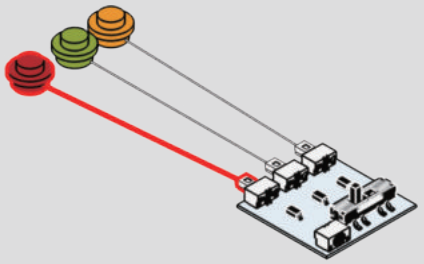

420



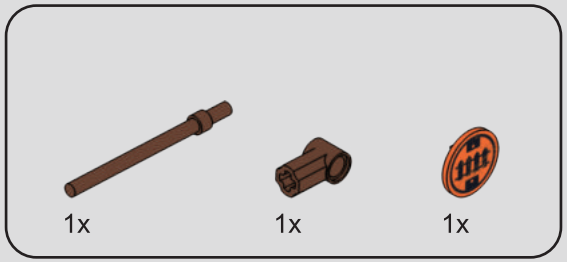

421

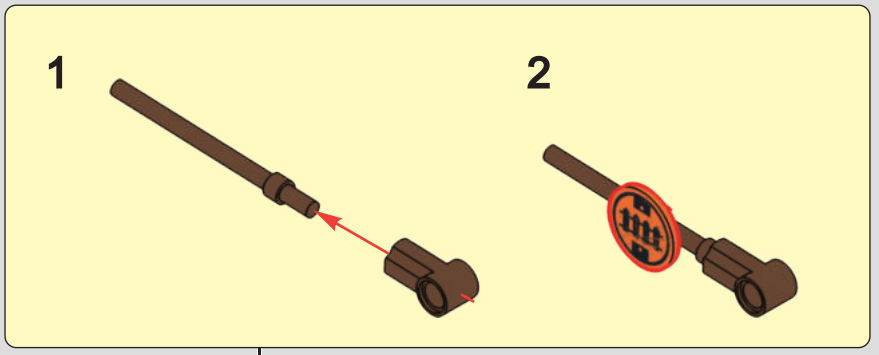

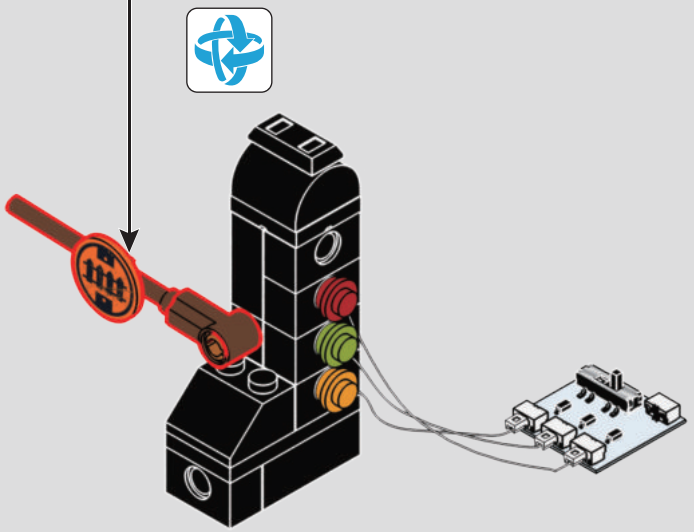

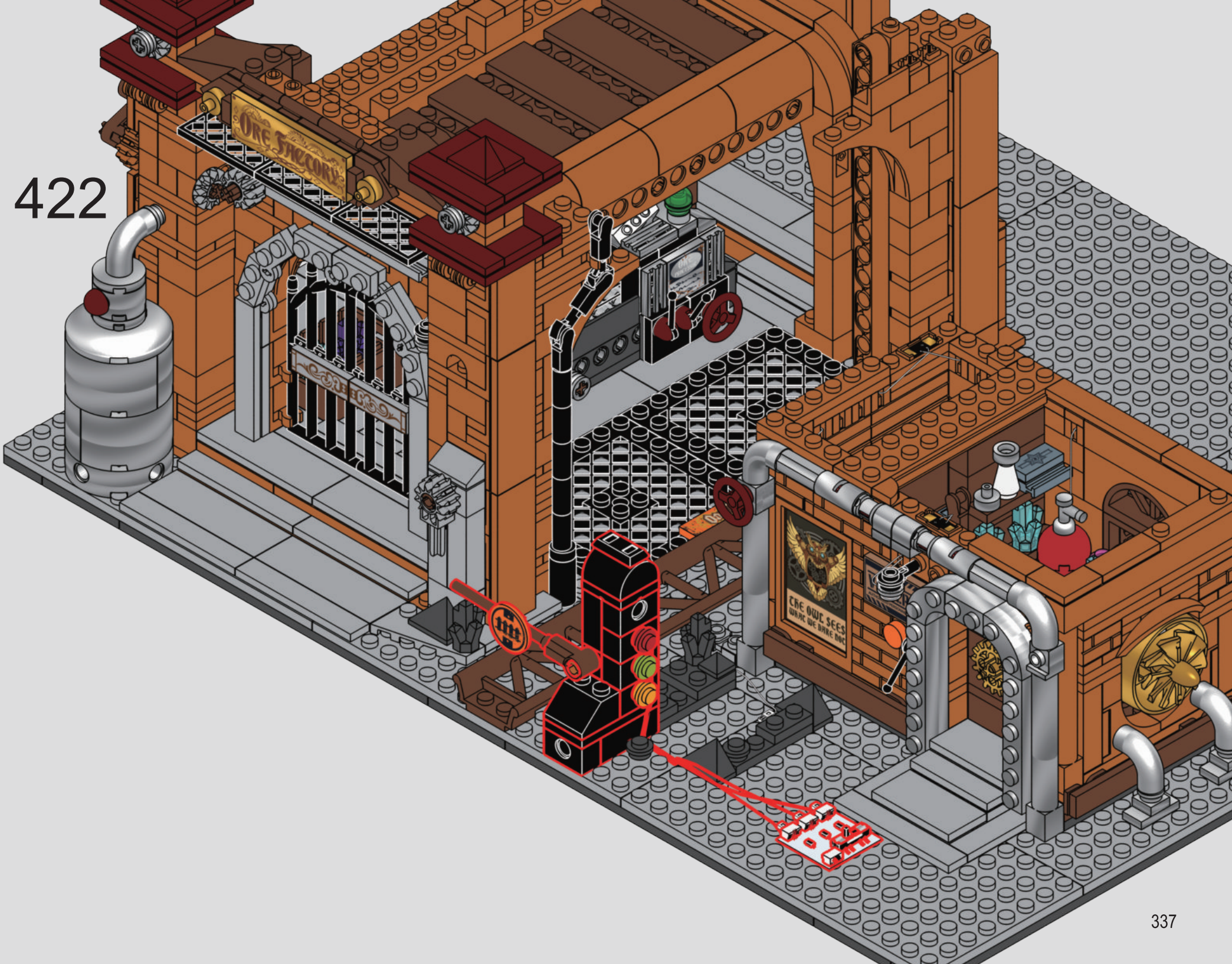
422
ORE THEORY
THE OWL SEES
WHAT WE DARE NOT

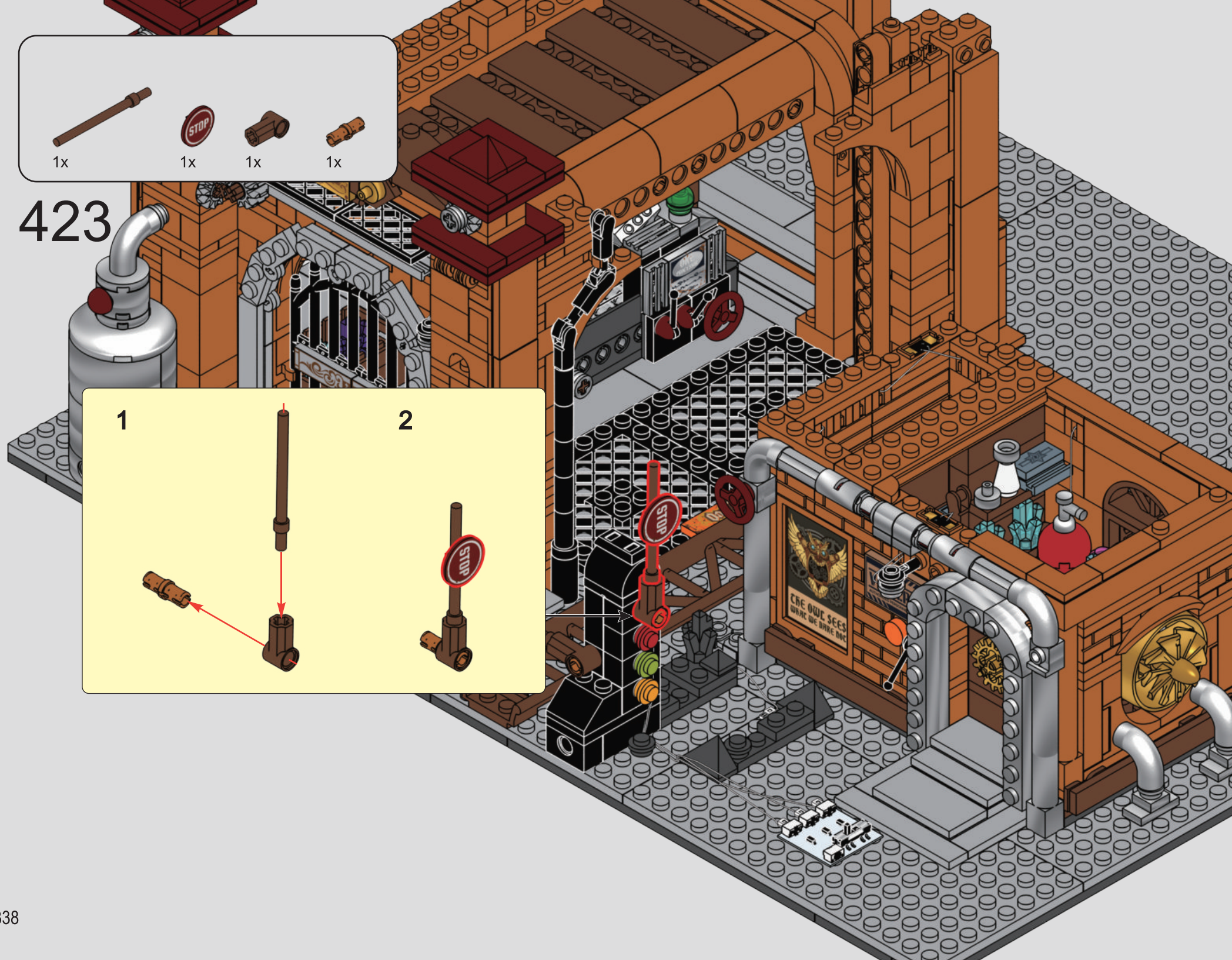
1x
1x
1x
1x
423
1
2
STOP
STOP
STOP

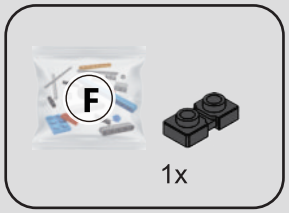

424

1



2



425



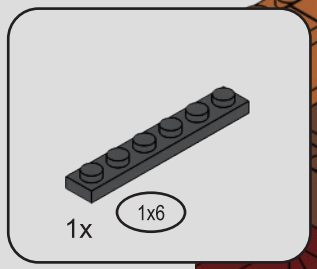
1x
1x6

426

1

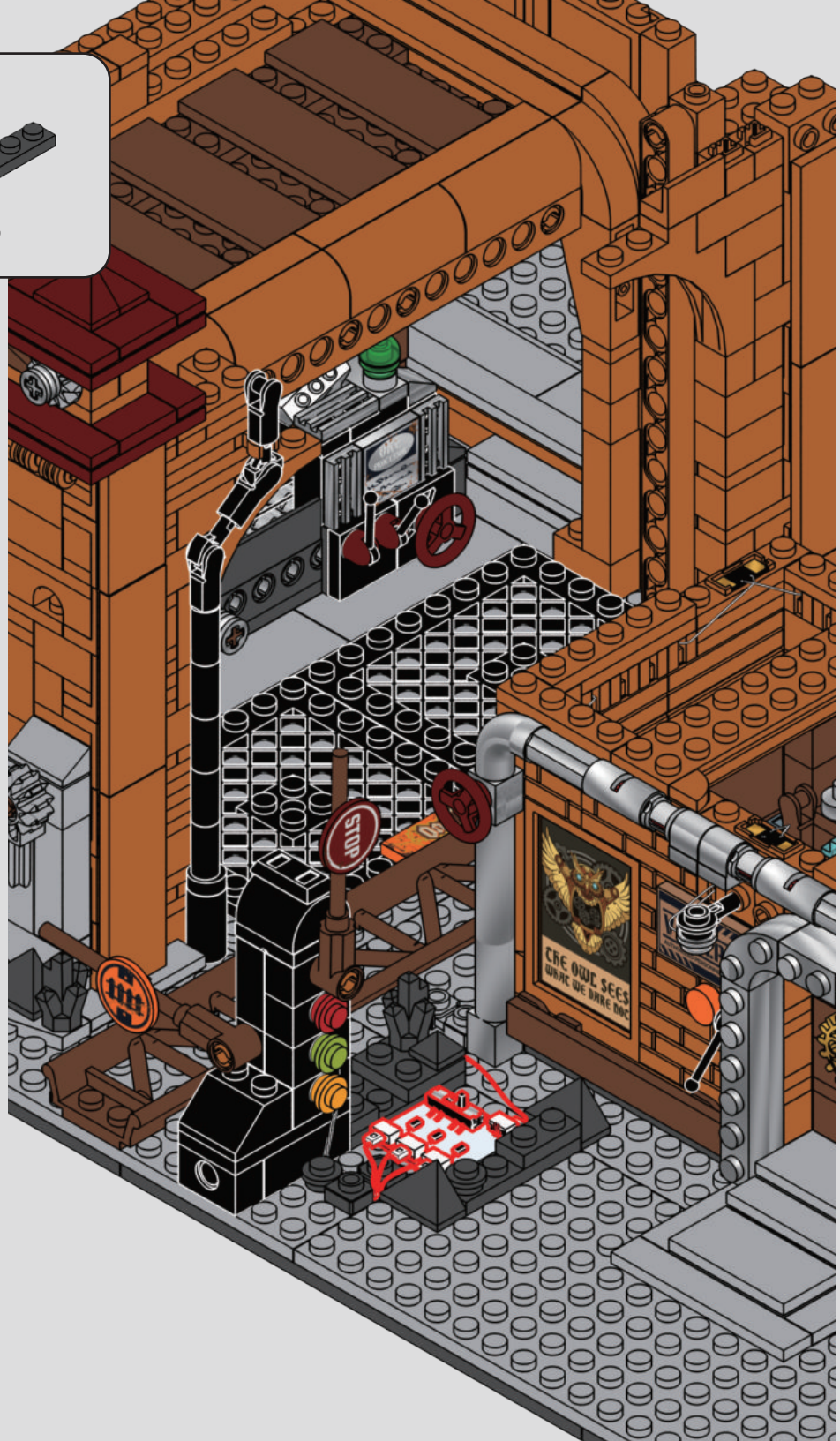
STOP
THE OWL SEES
WHAT WE BAKE ROC

2


STOP
THE OWL SEES
WHAT WE BAKE ROC

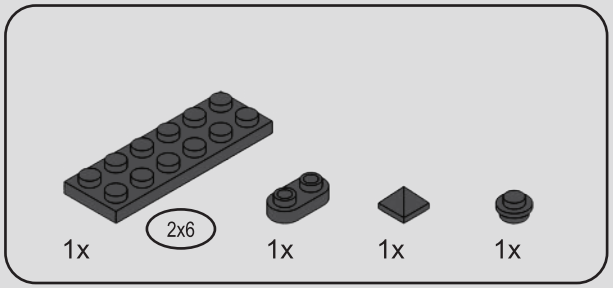
1x
2x6
1x
1x
1x

427


1
2
THE OWL SEES
WHAT WE DARE NOT

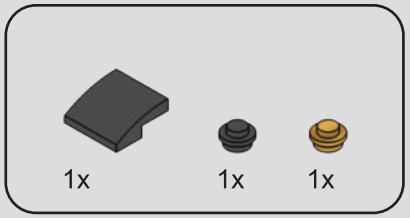
1x
1x
1x

428


STOP
THE OWL SEES
WHAT WE DARE NOT

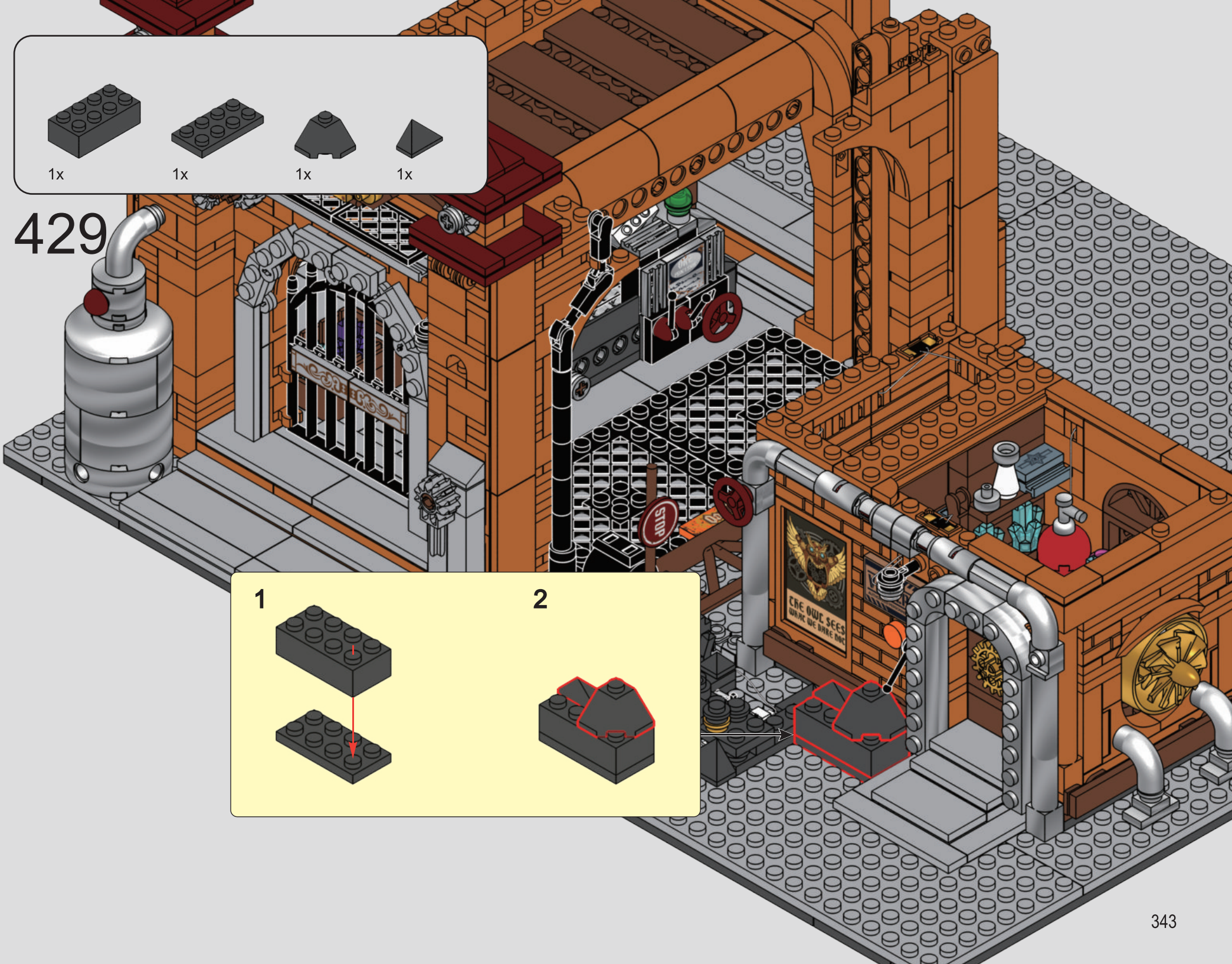
1x
1x
1x
1x
429
1
2
STOP
THE OWL SEES
WHAT WE DARE NOT

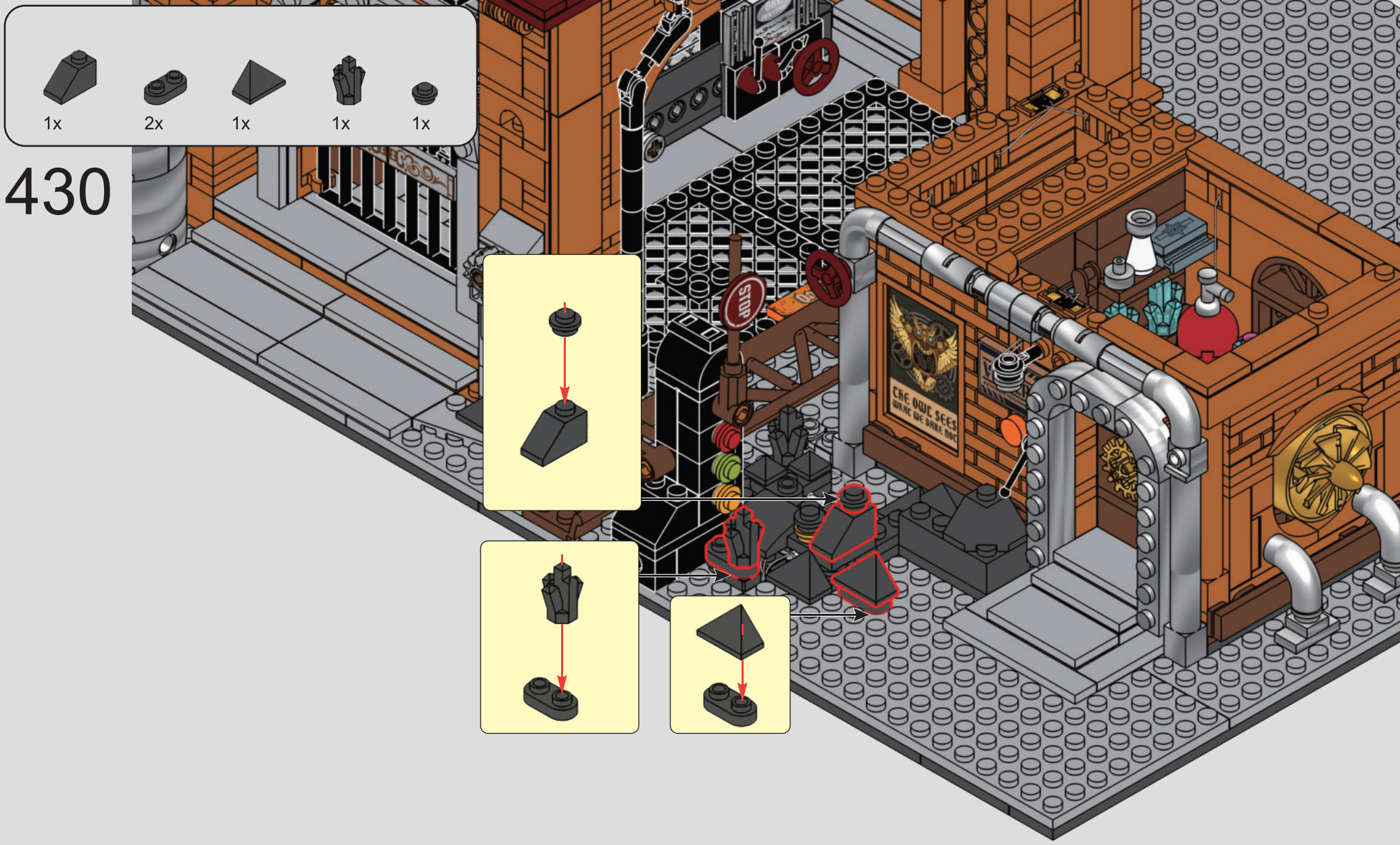

430


1x
1x
1x
1x
2x
1x
431
1
2


1x
1x
1x
3x
432
1
2
STOP
THE OWL SEES
WHAT WE DARE NOT



433

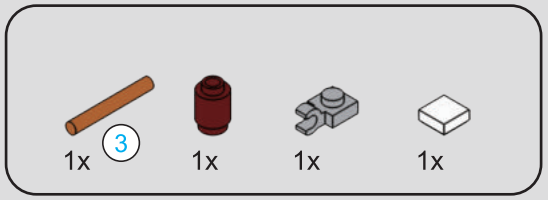

434

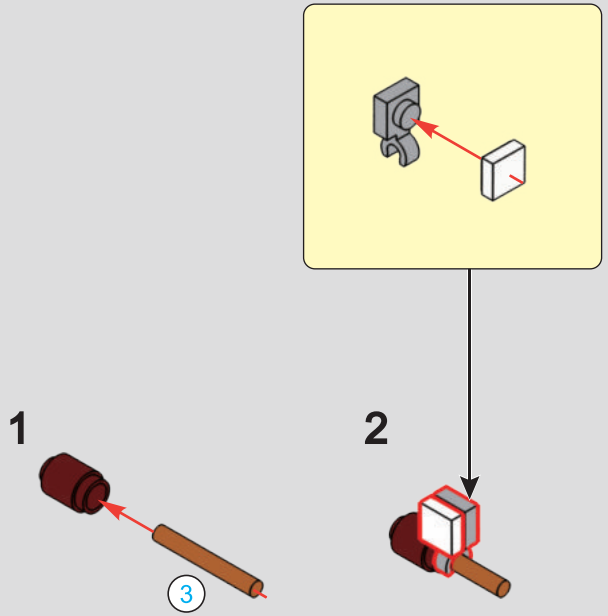



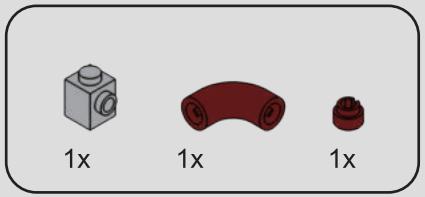

435

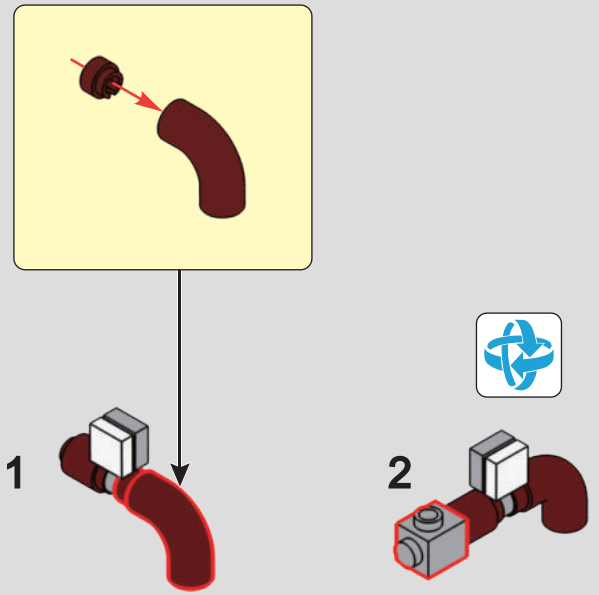

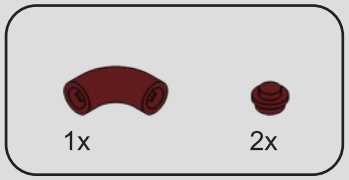

436

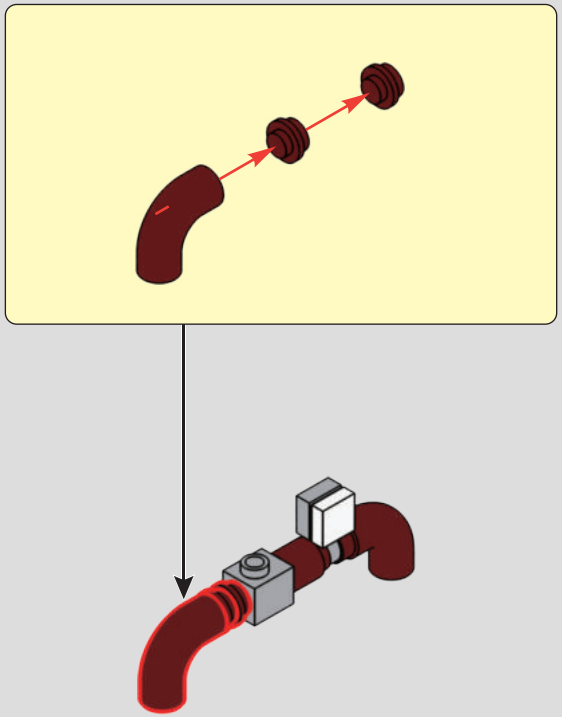



437

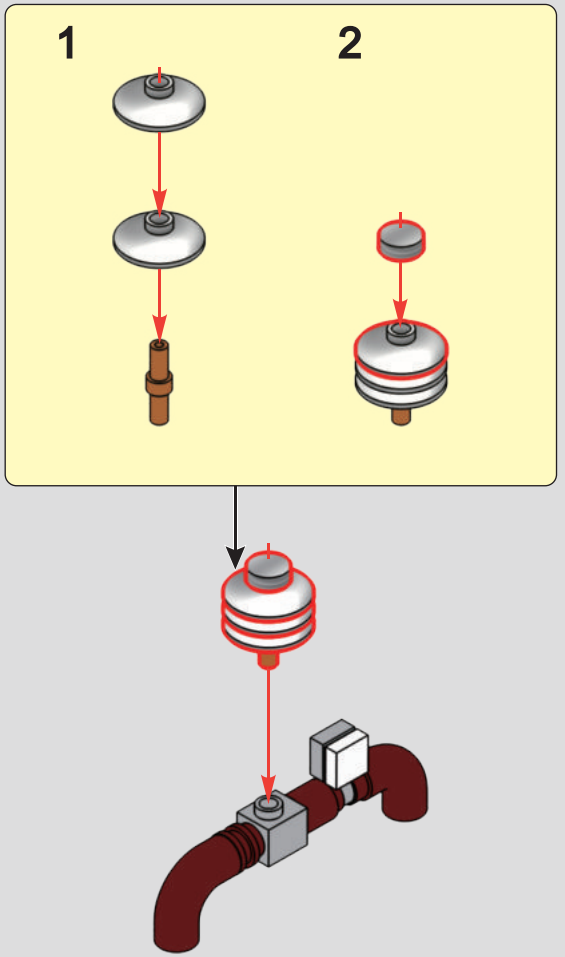

438

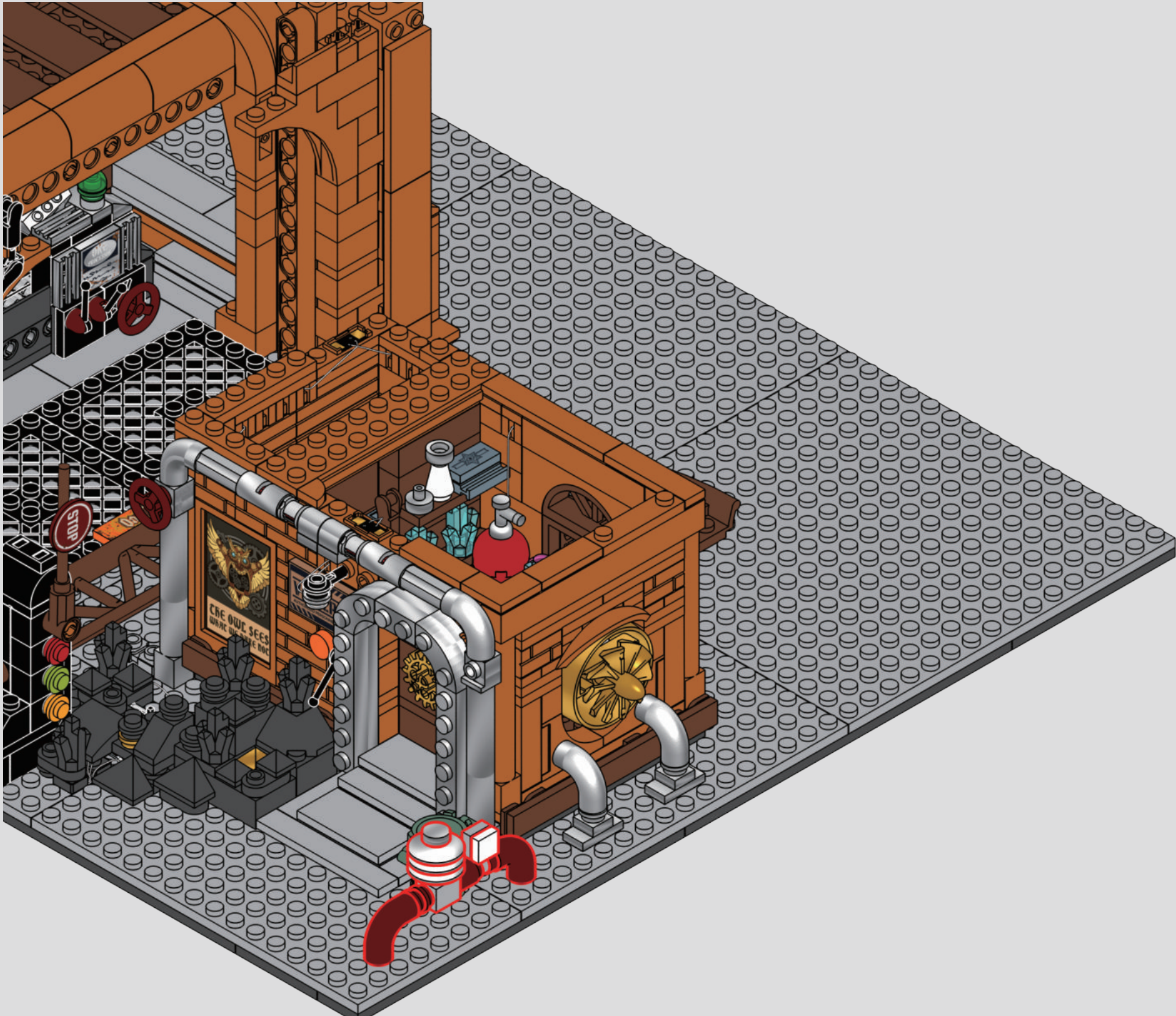

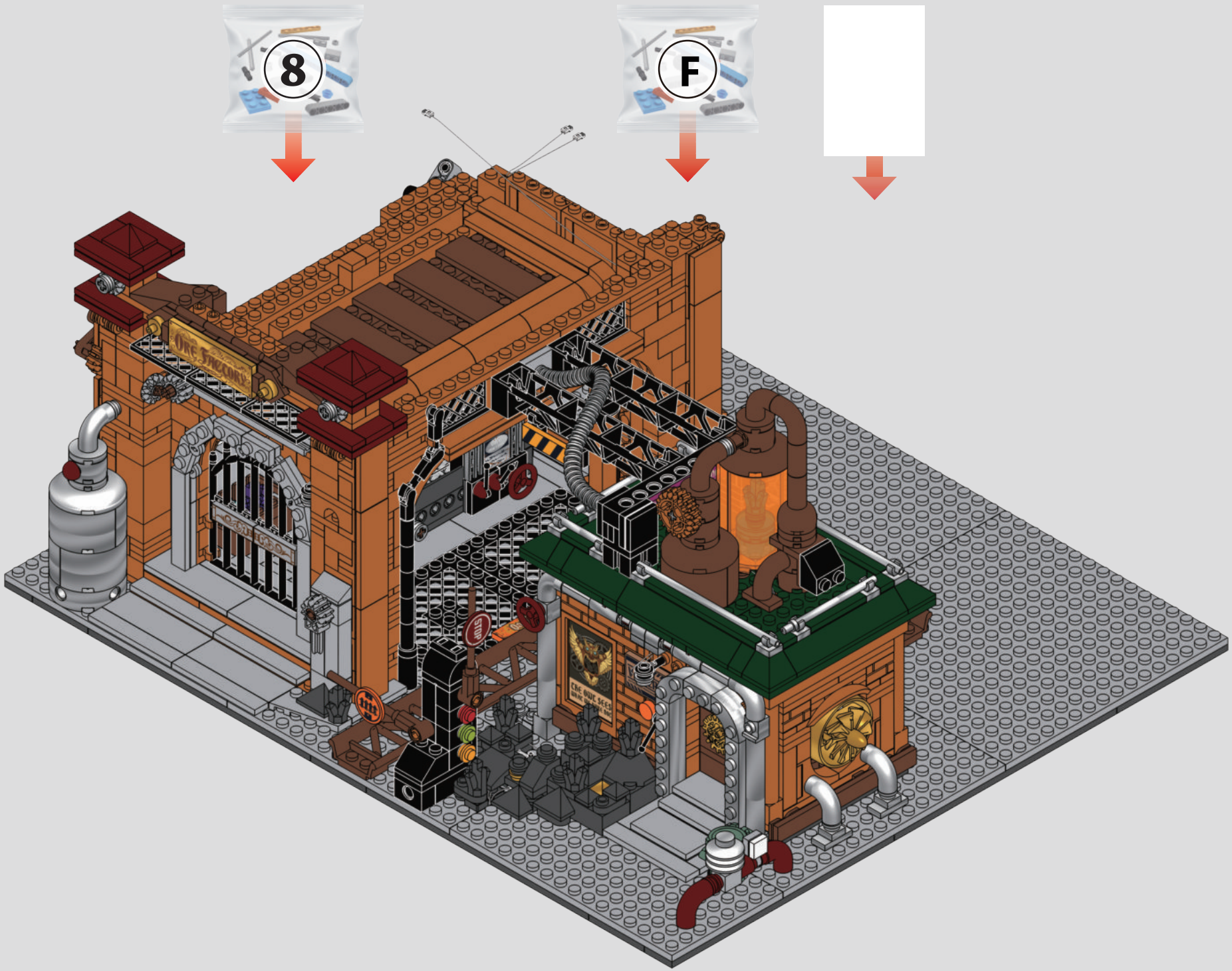
8
F

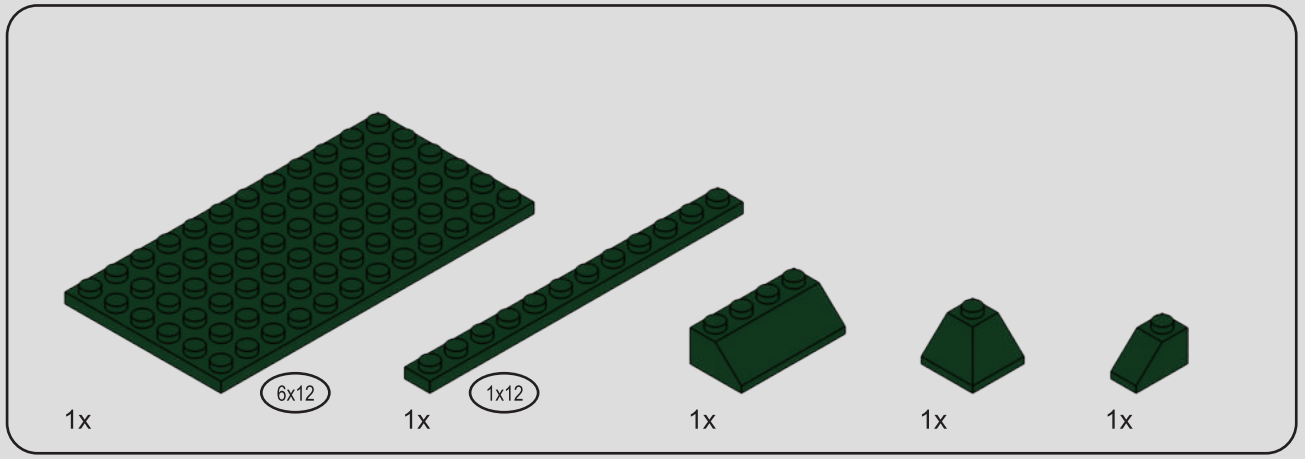

439

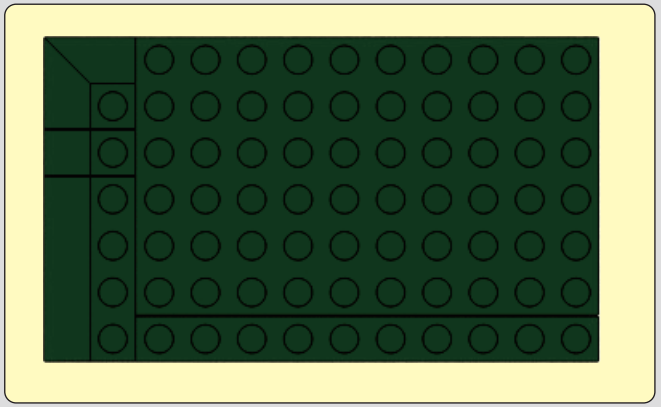

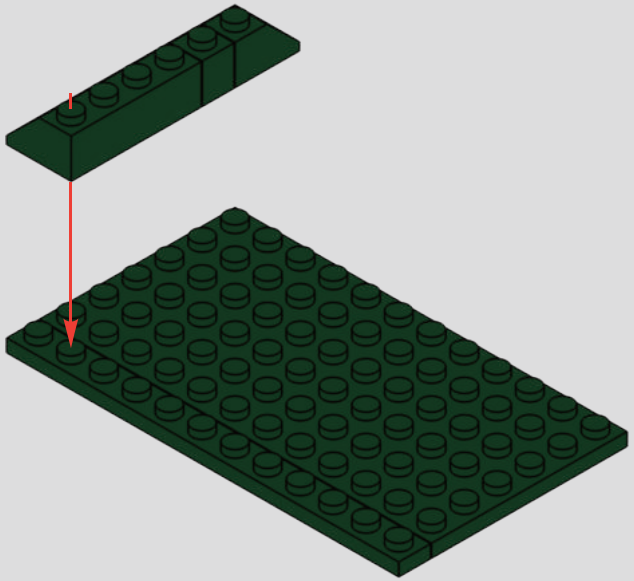

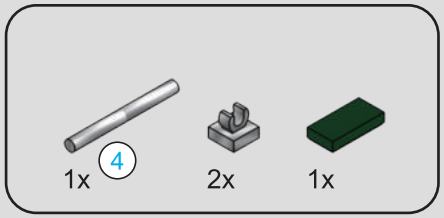



440

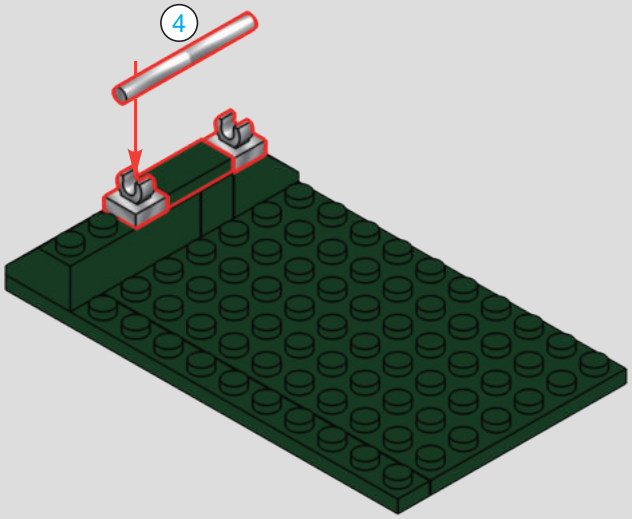

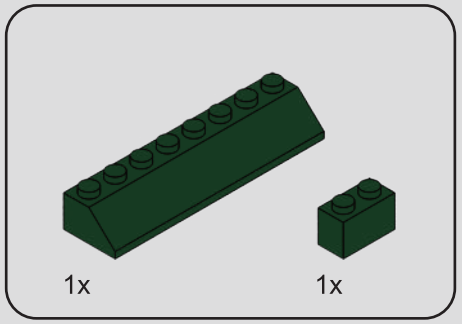

441

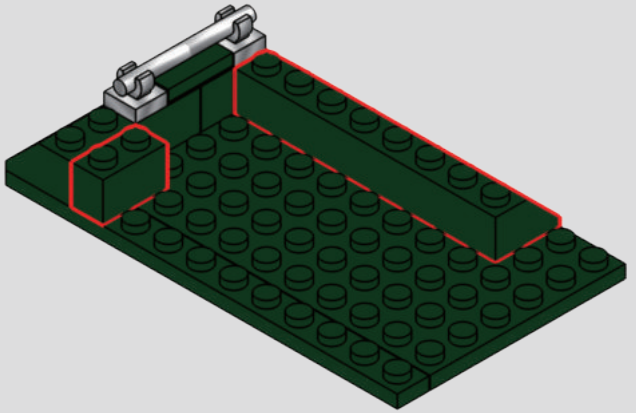

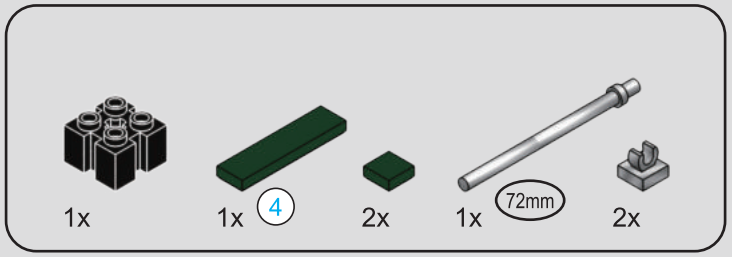

442

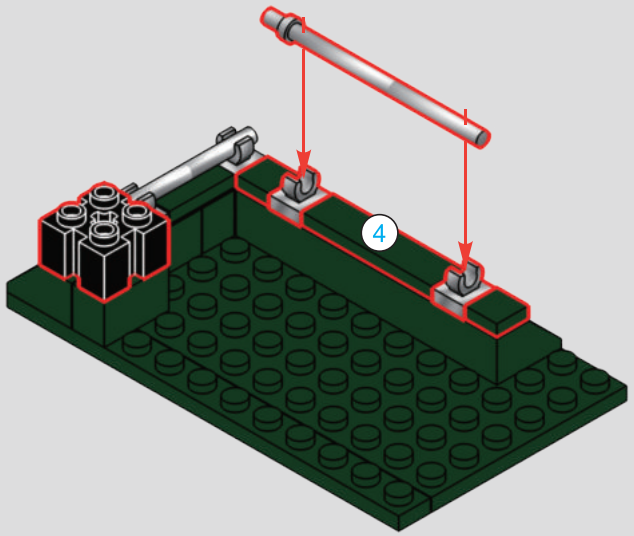



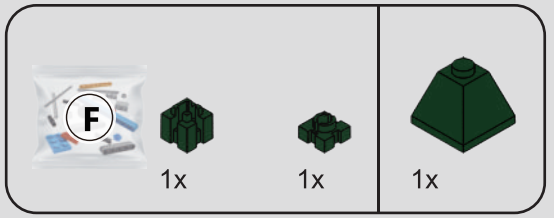

443

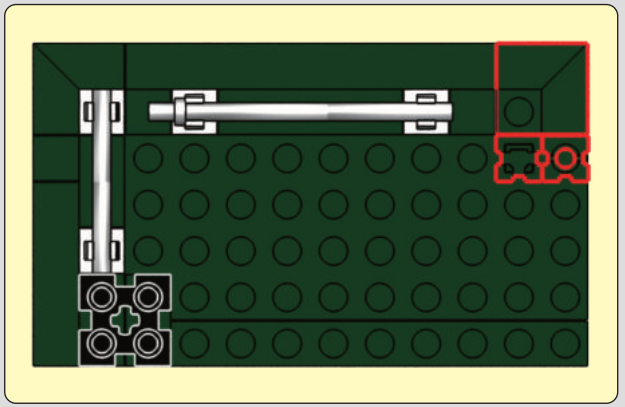

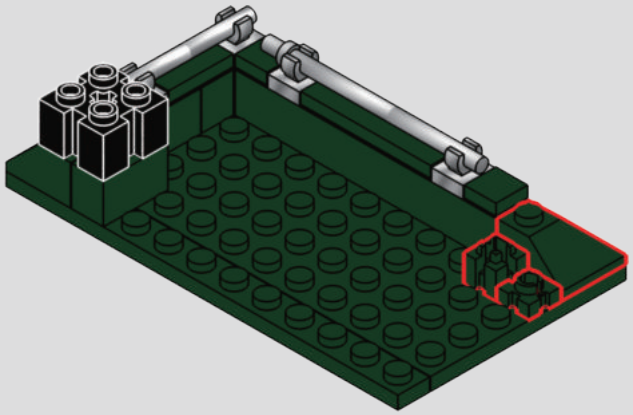

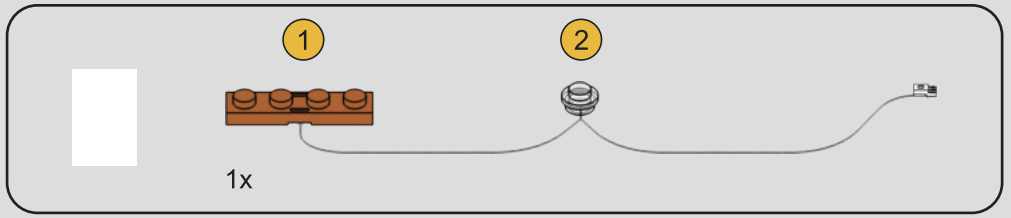

444

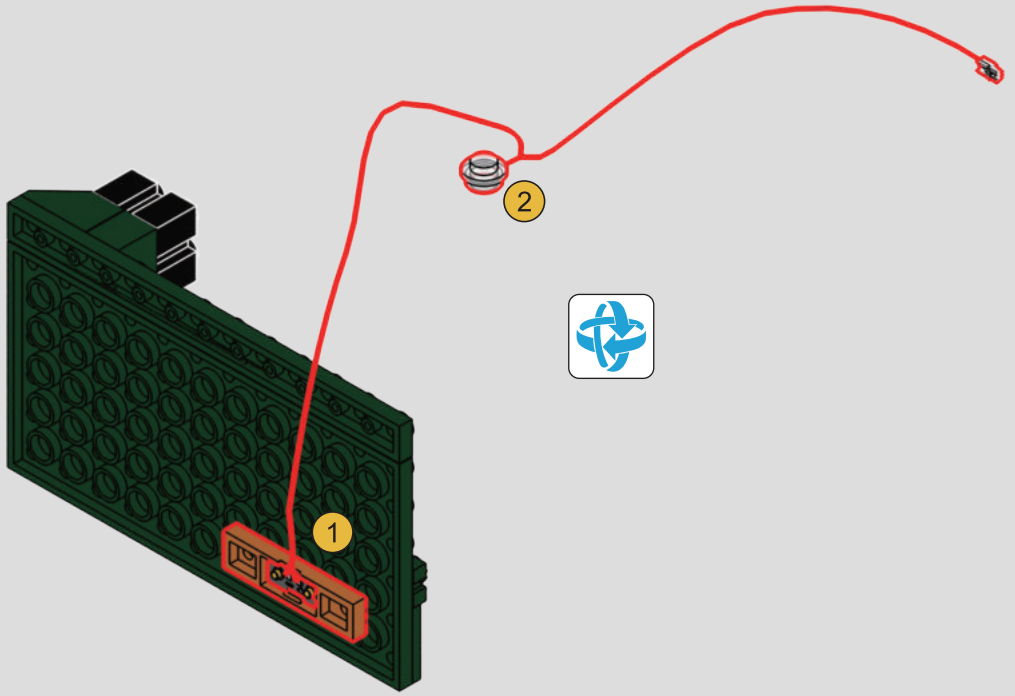

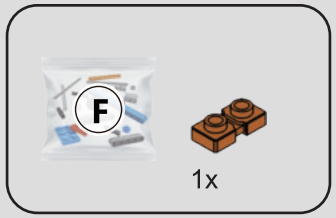

445

1

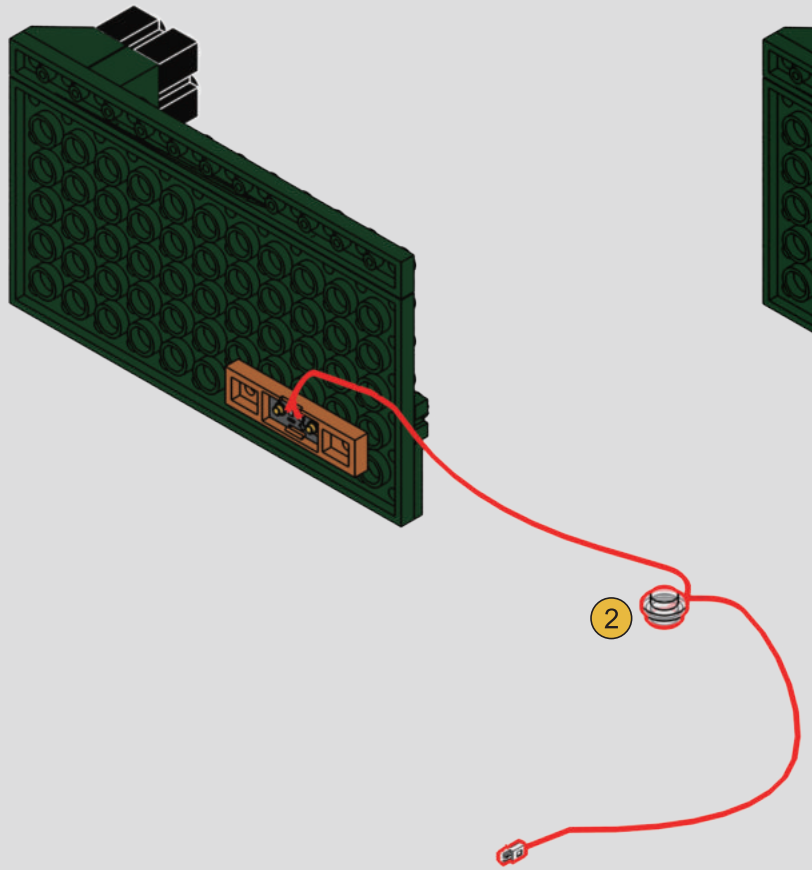

2

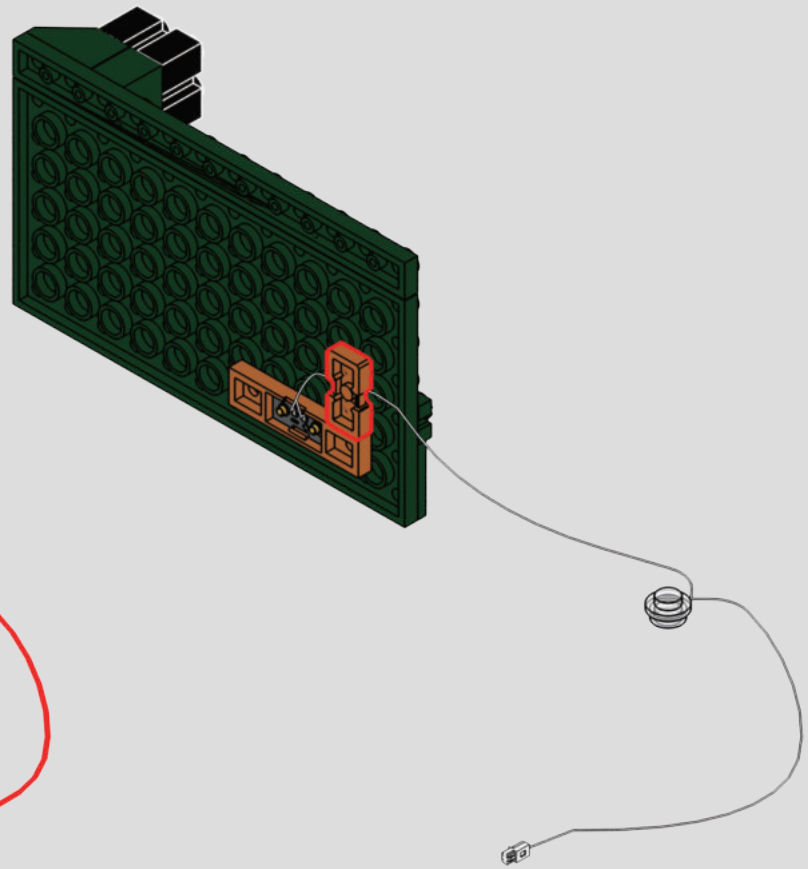

446

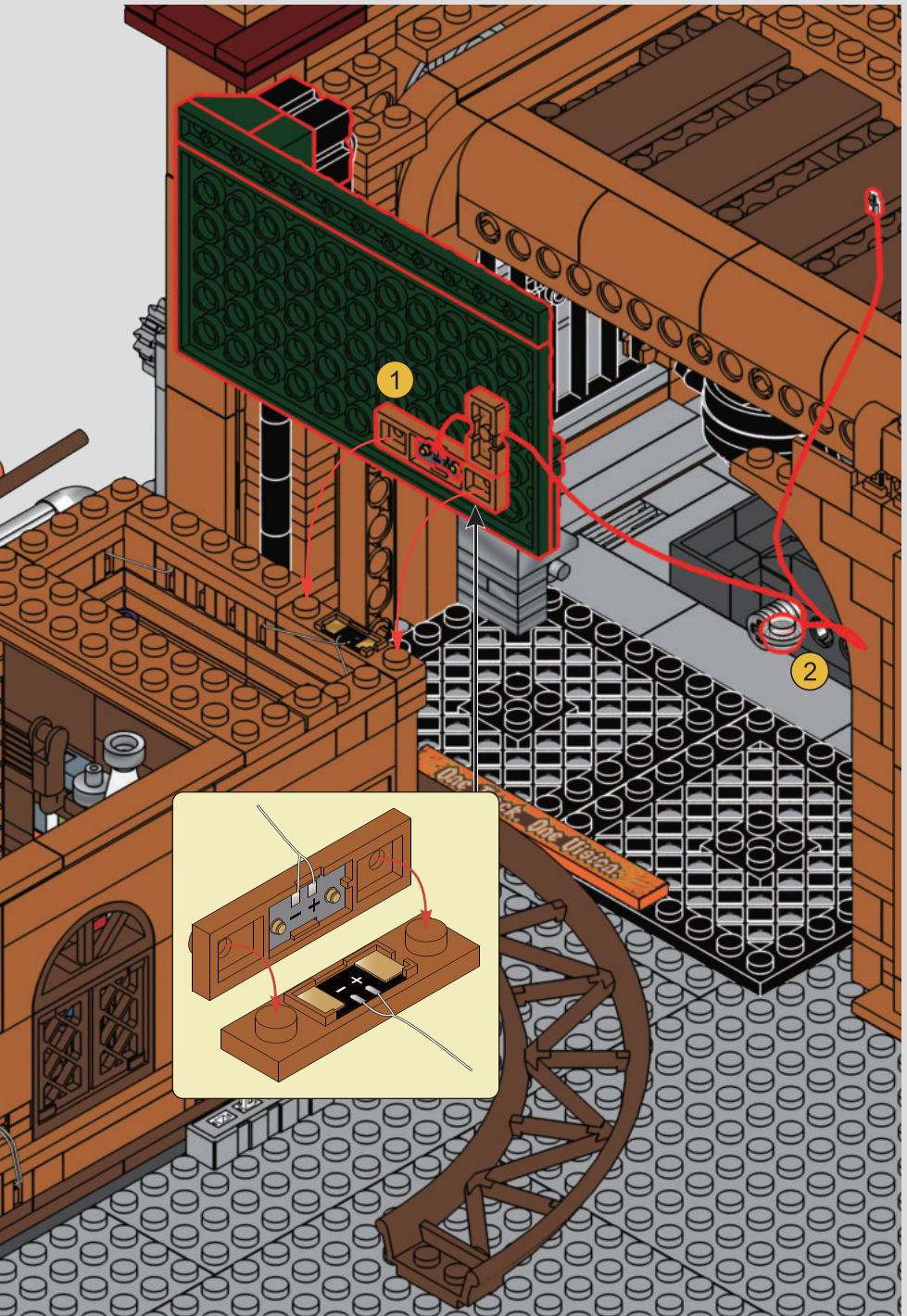

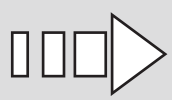

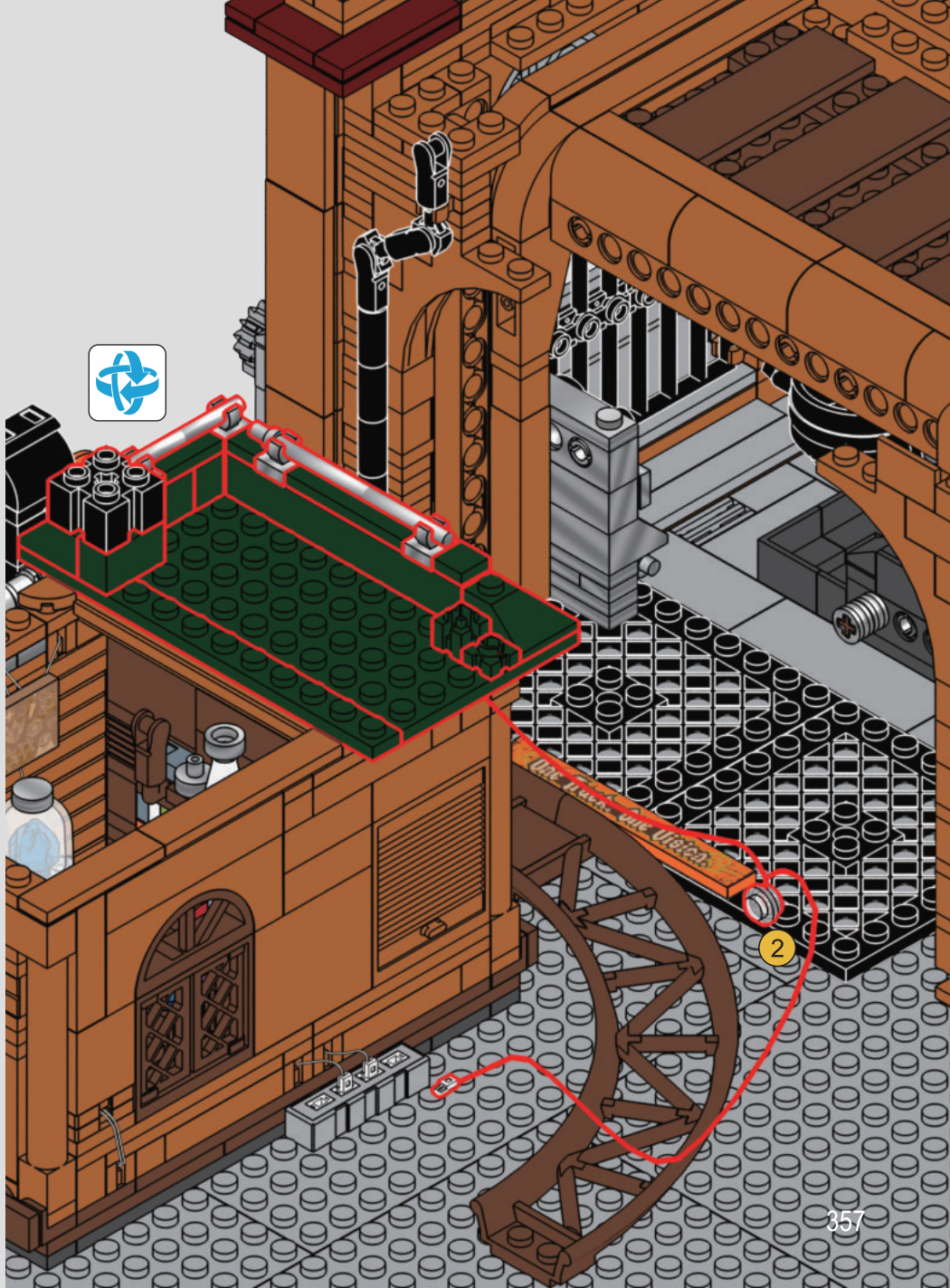

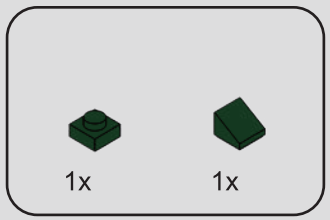

447

1

2



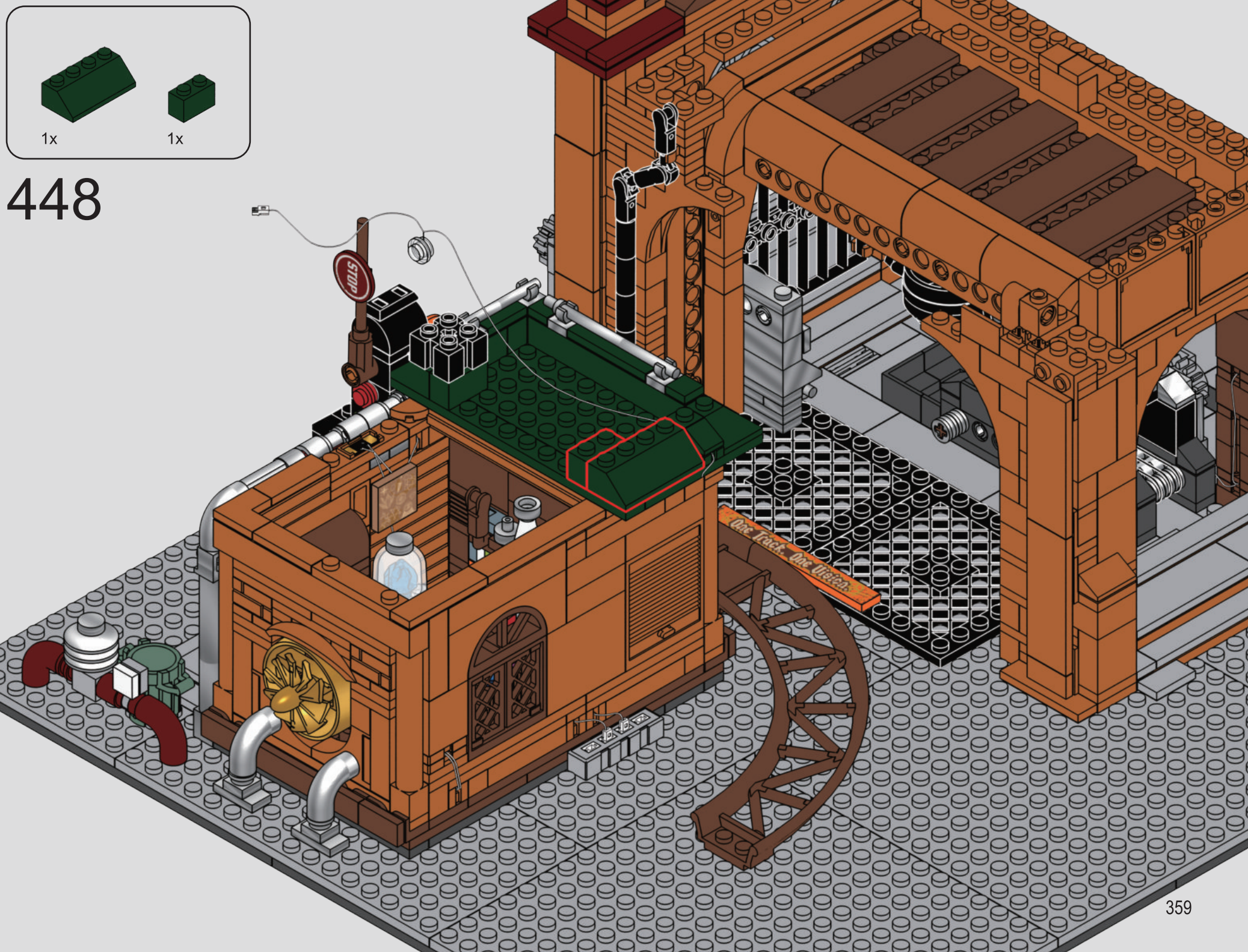
1x
1x
448
STOP
One Track, One Vision

449

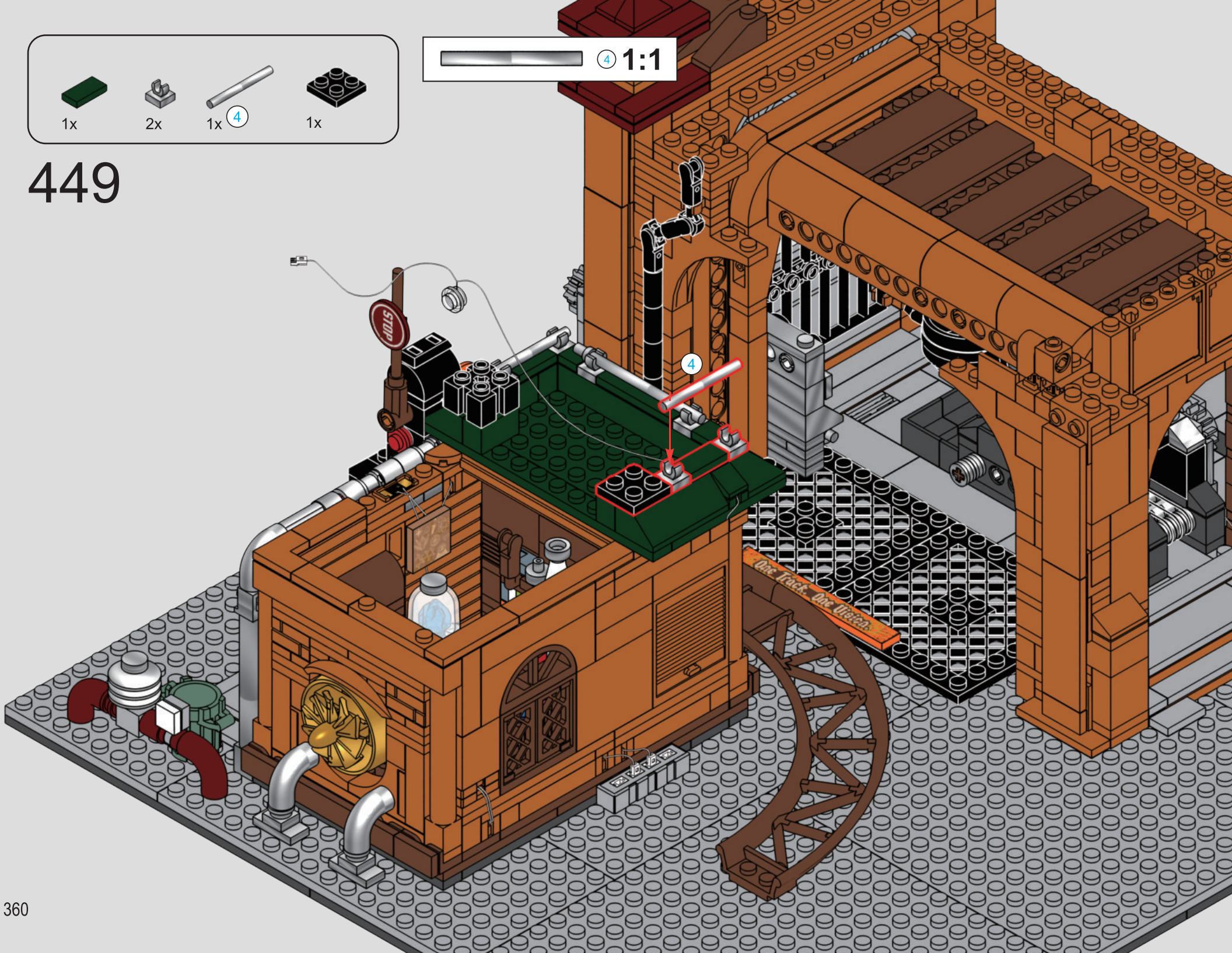

450

1

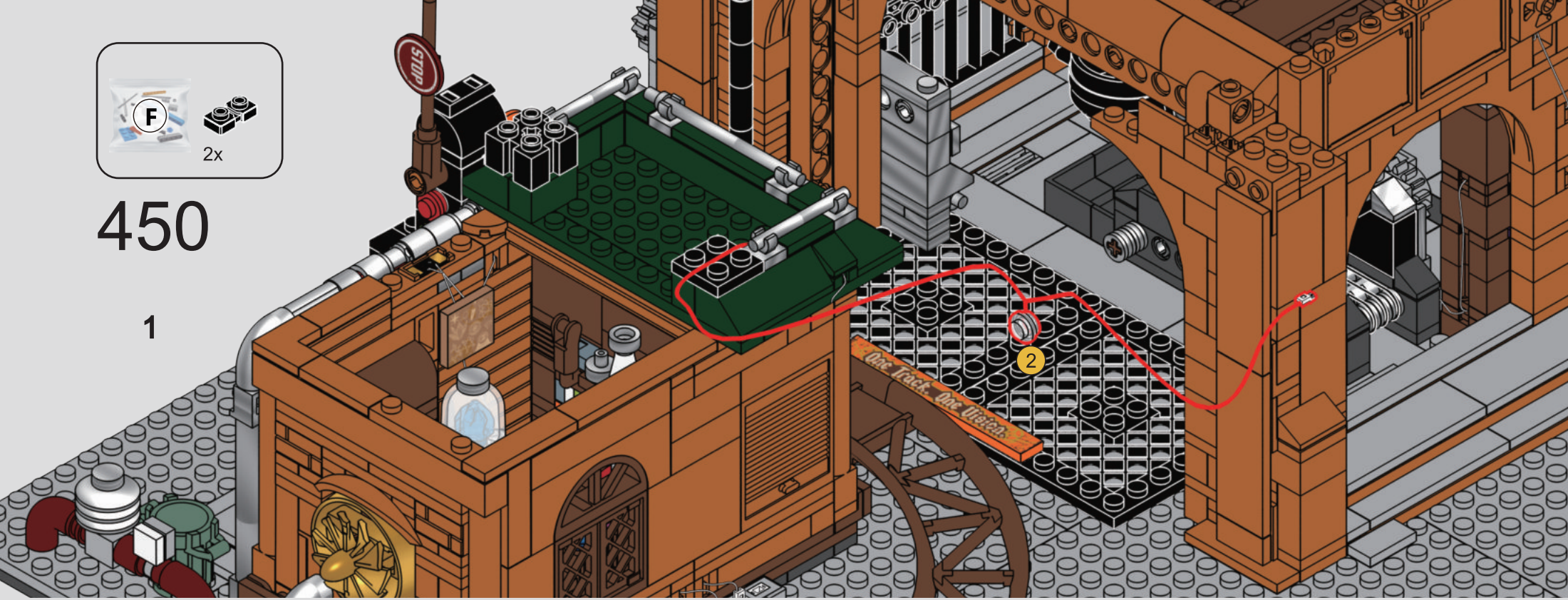

2

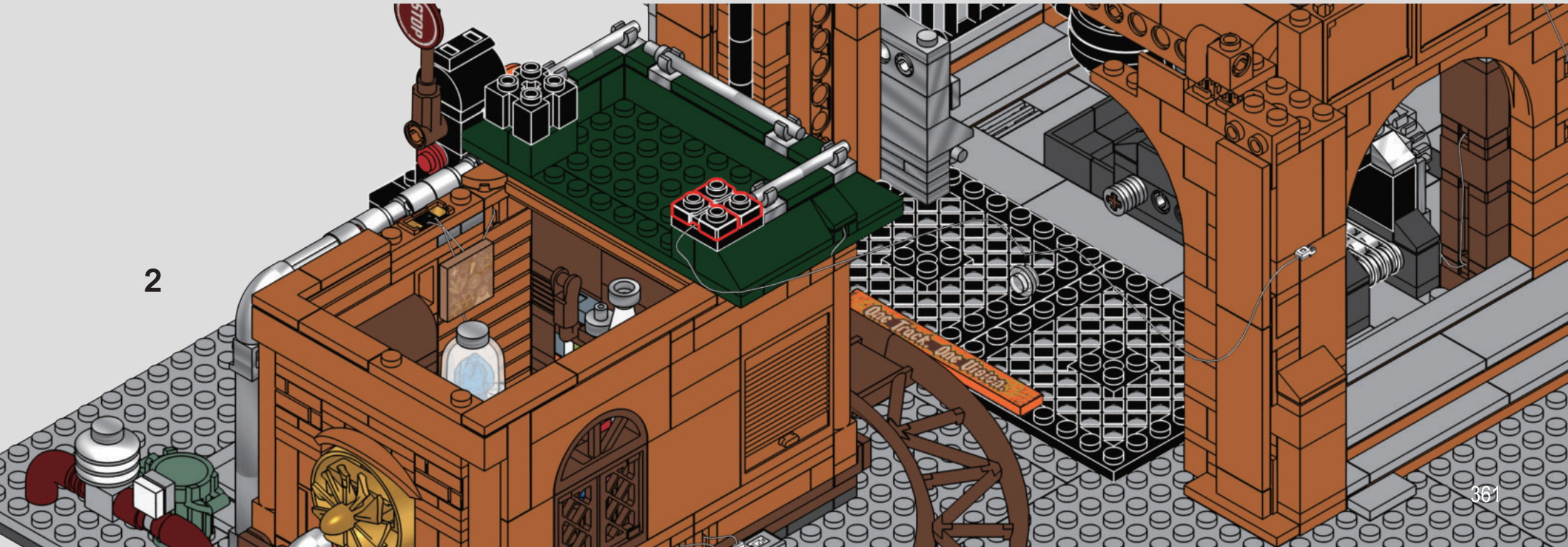

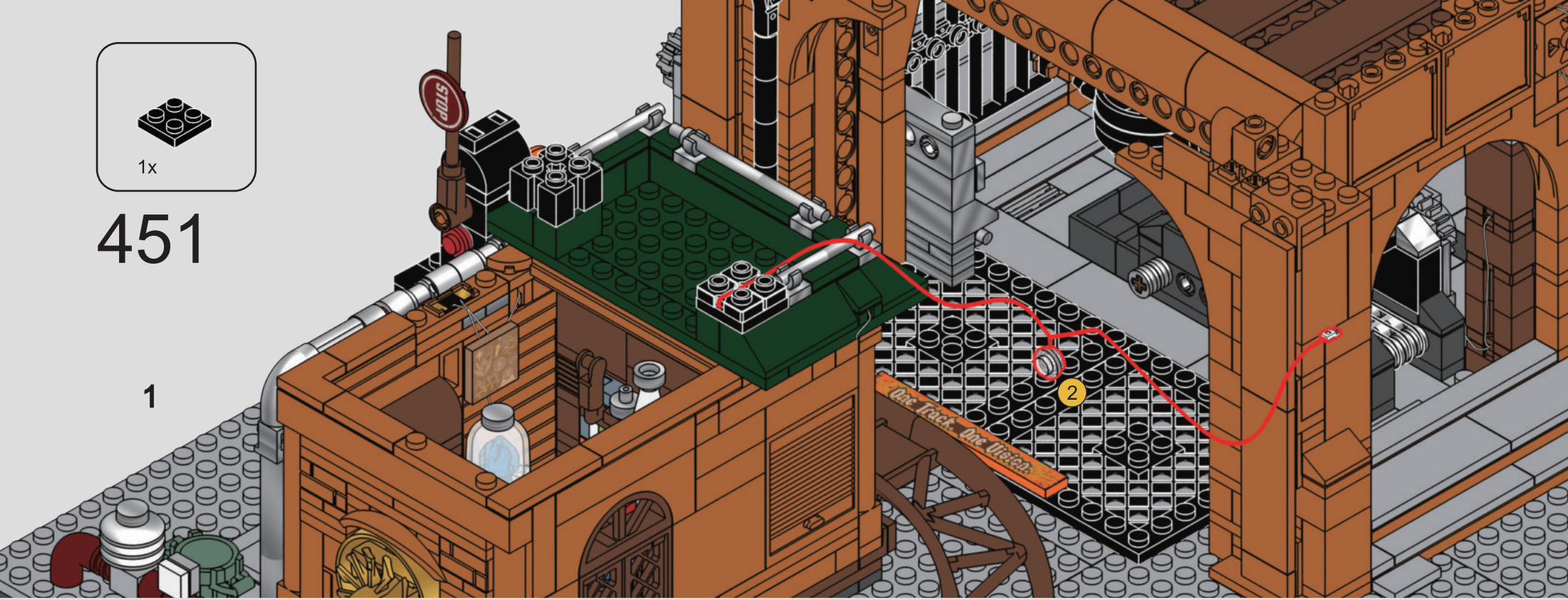
1x
451
1
2
STOP
One Track. One Vision.


2
One Track. One Vision.

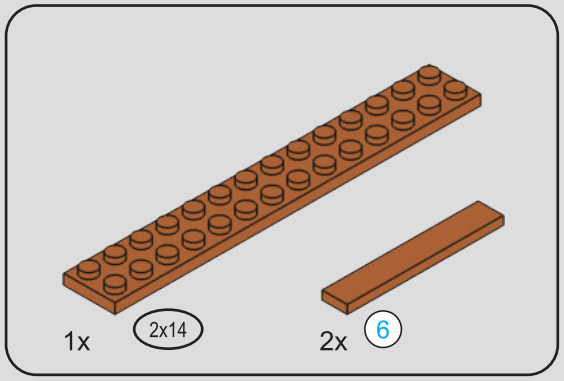

452

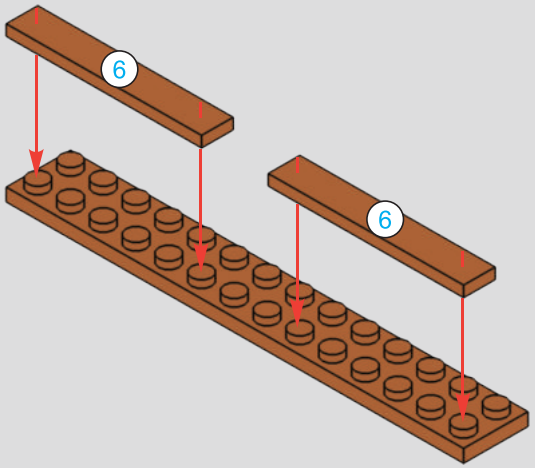



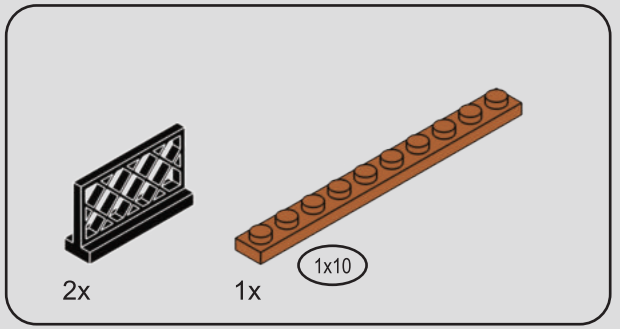

453

1

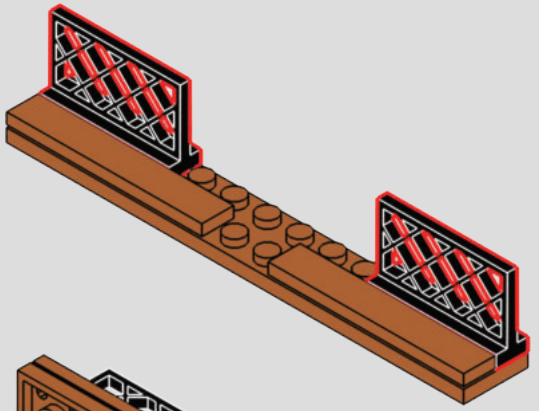

2

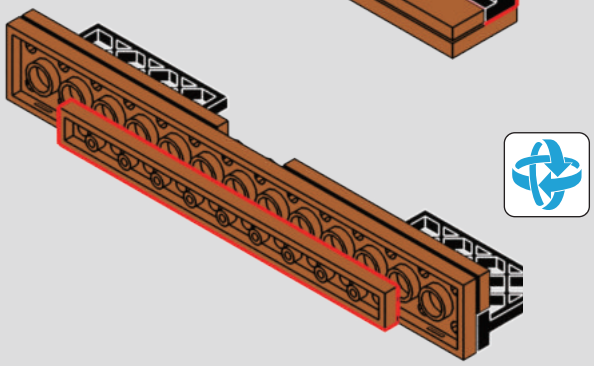

454

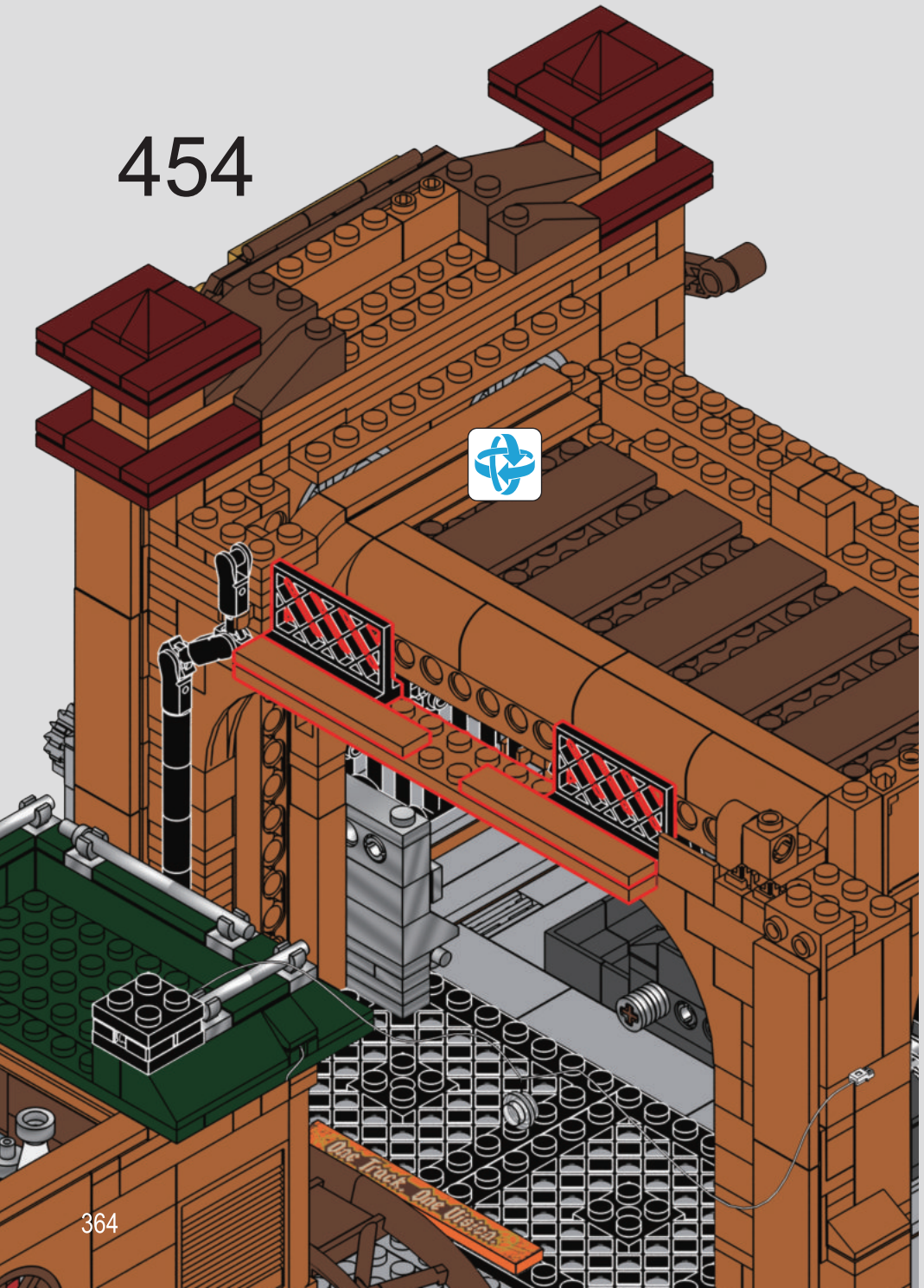

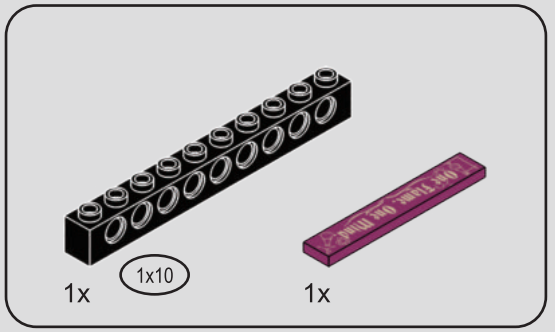

455

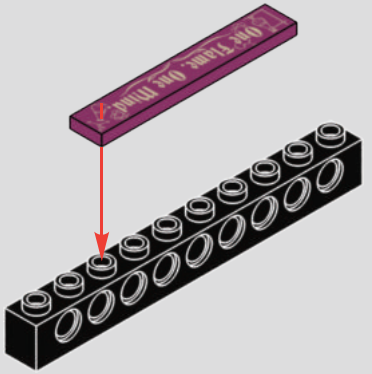

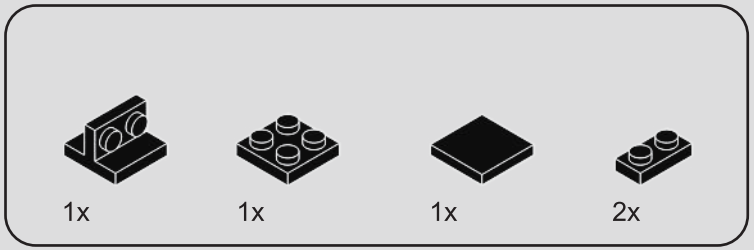

456

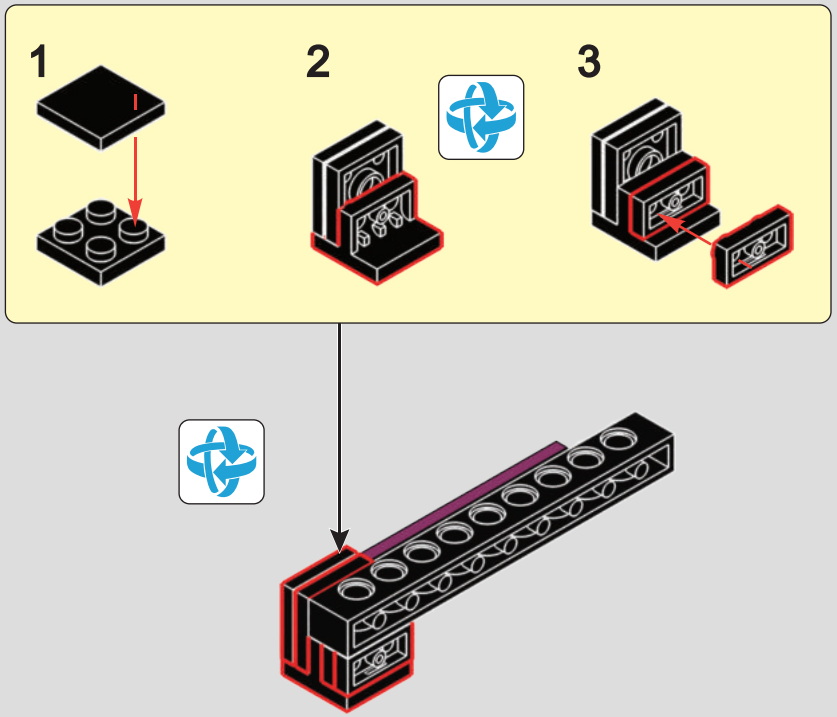

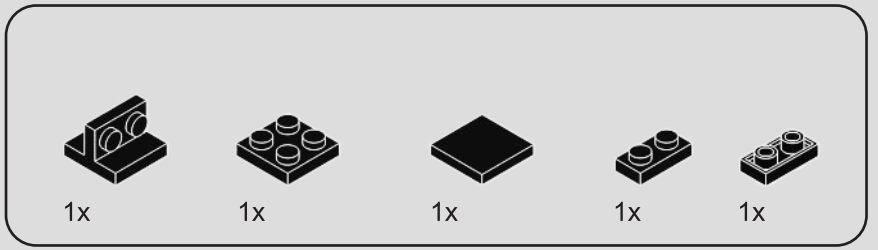

457

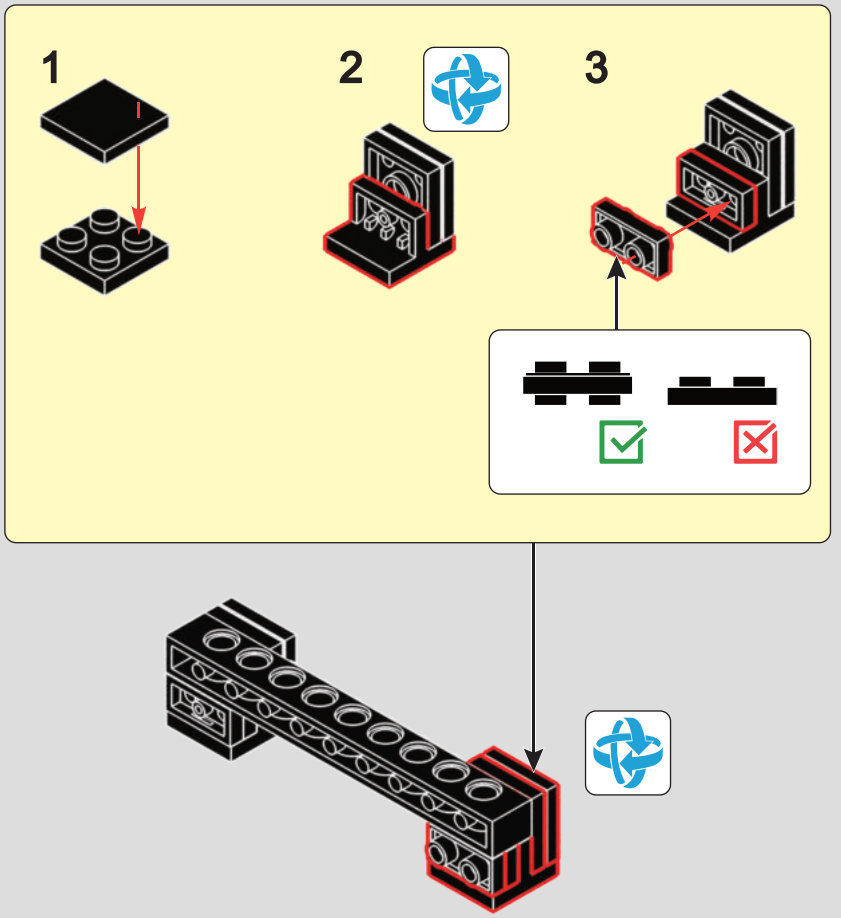

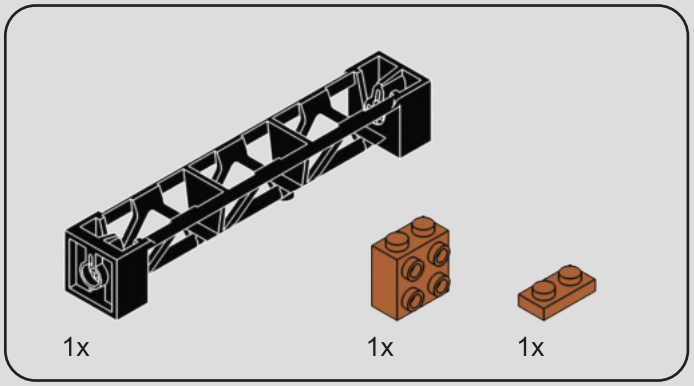

458

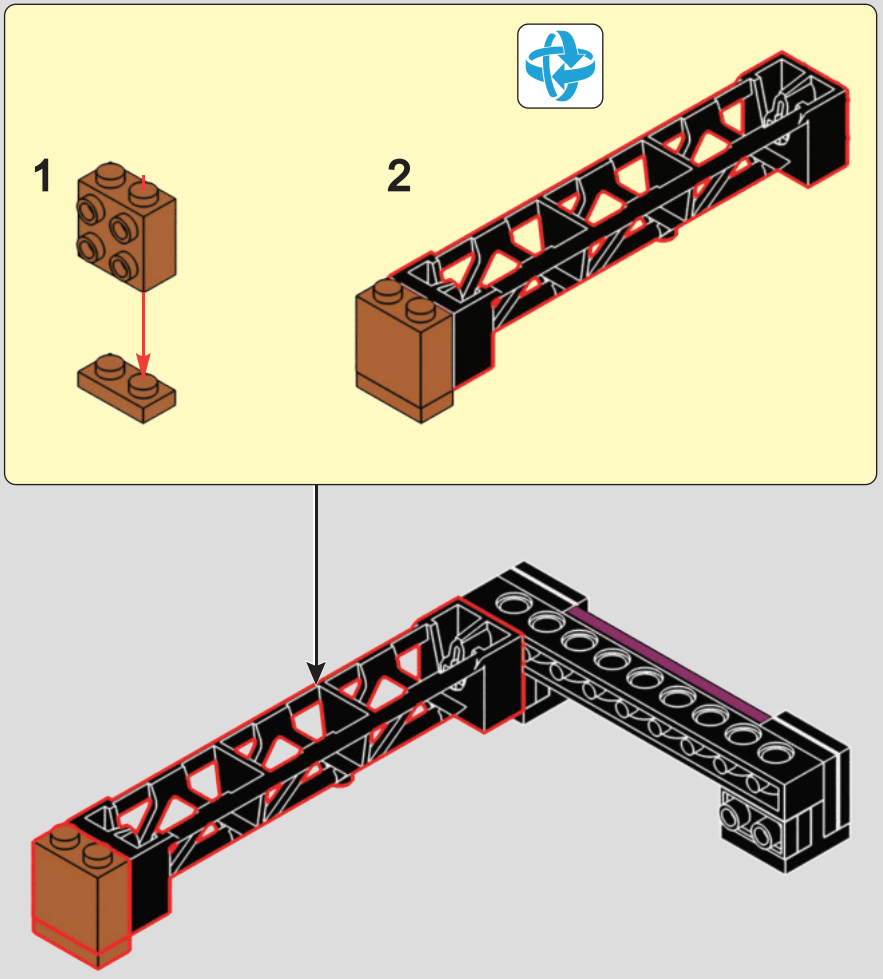

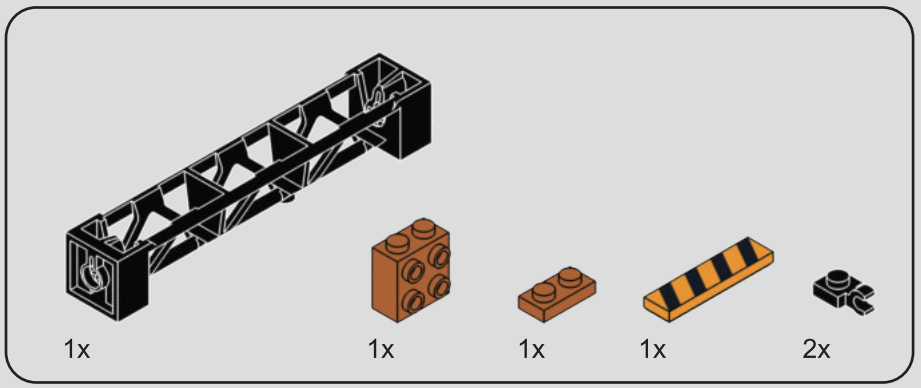

458

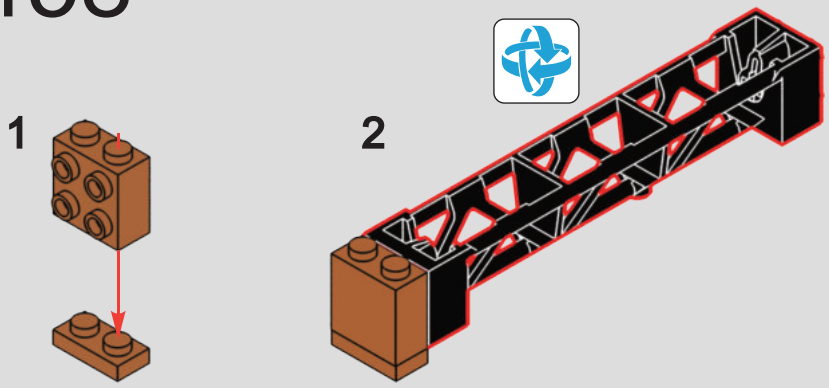

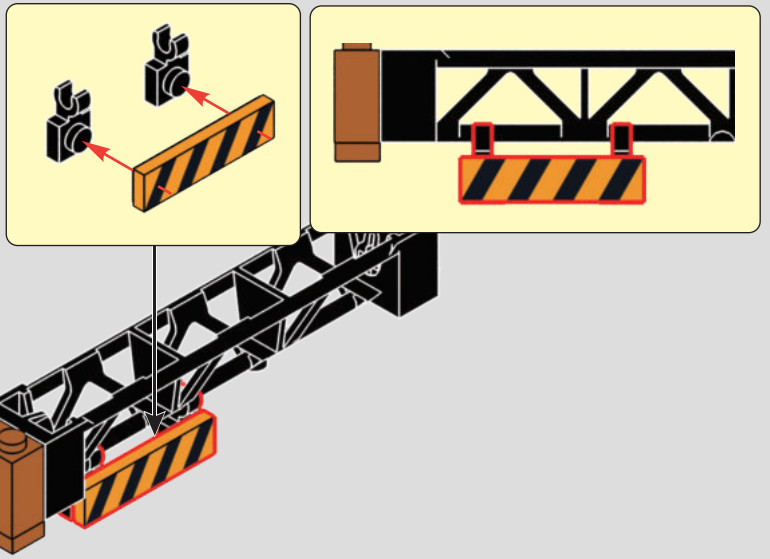

1x

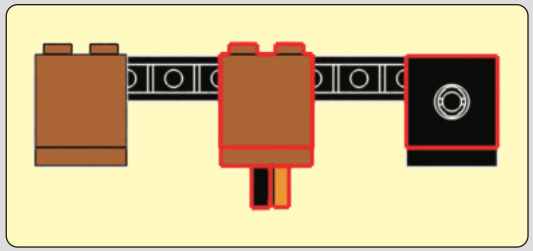

460

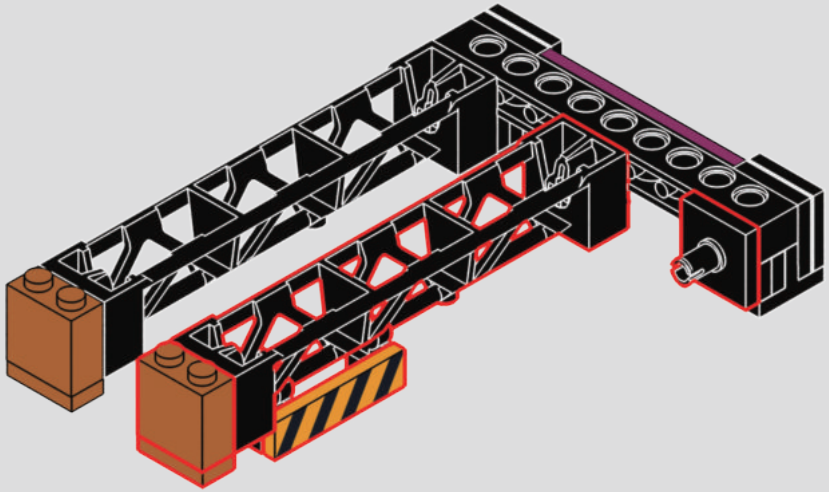

461




1x
1x
462
1
2
2
2
2

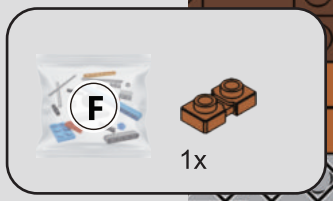

463

1

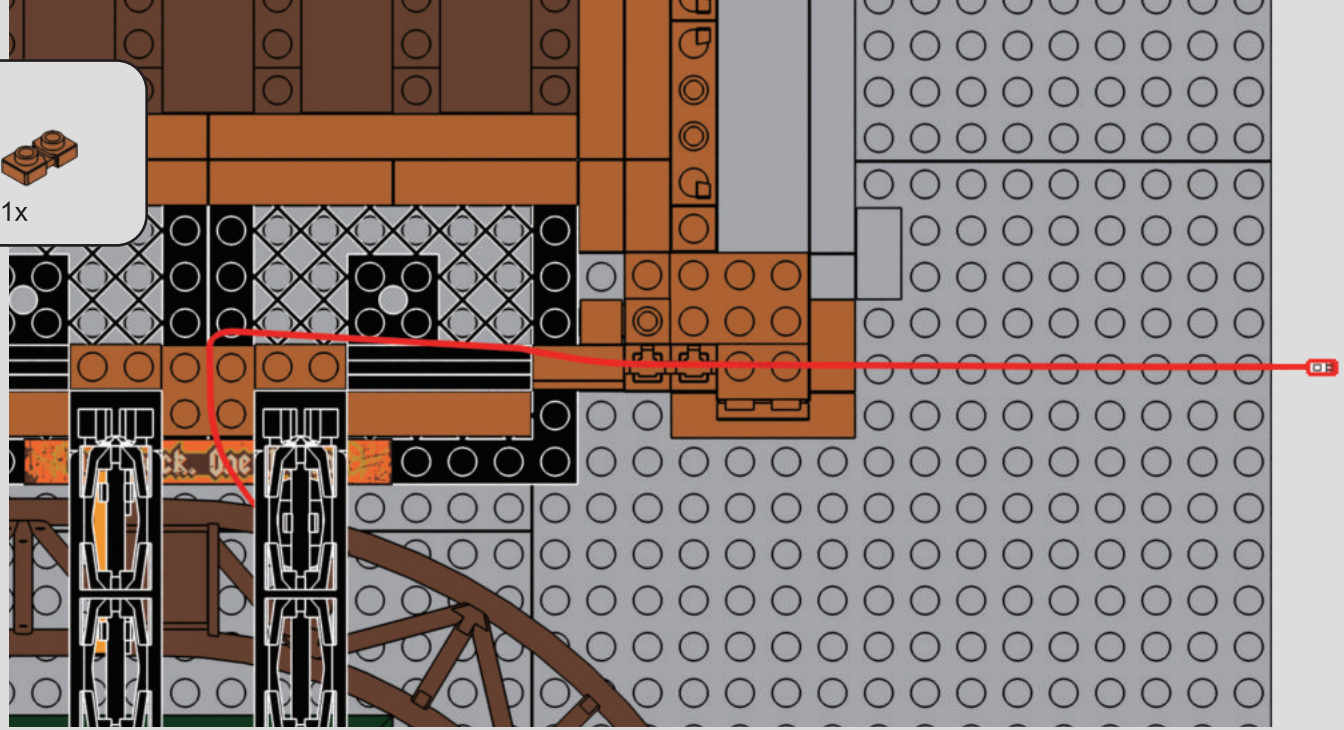

2

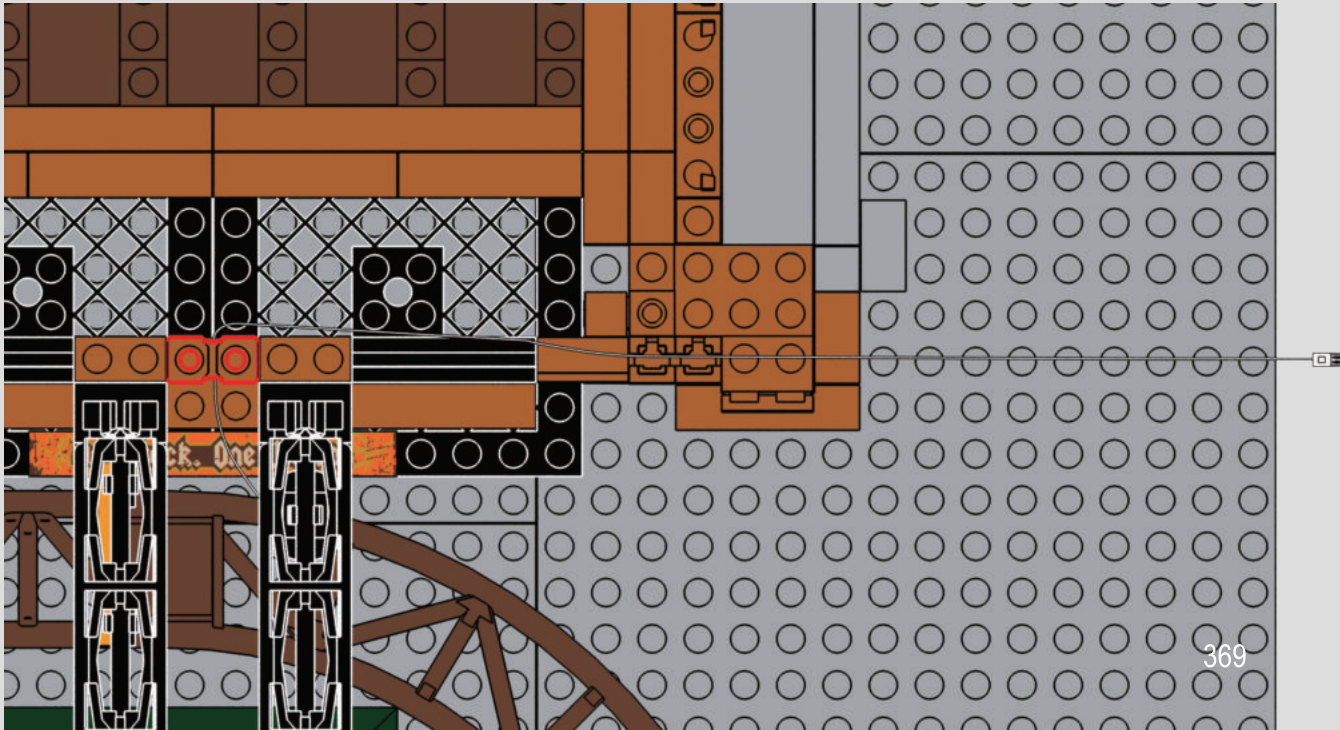



464

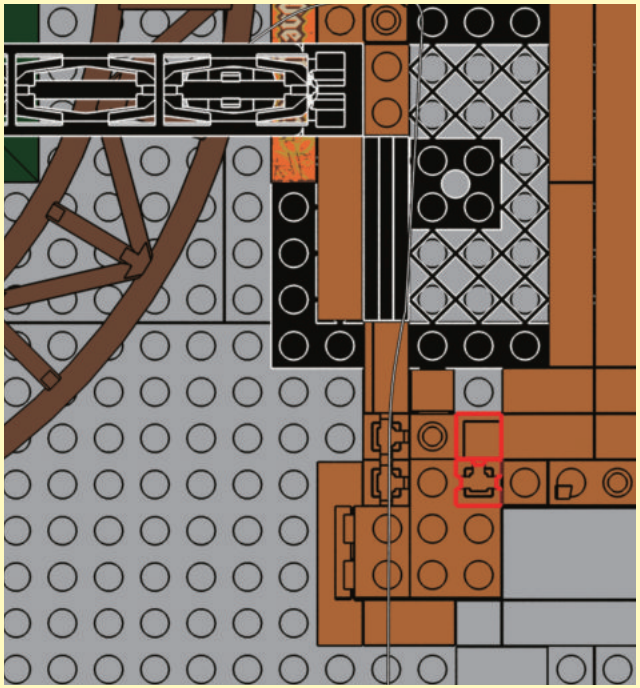


1x
465
1
2
STOP
One Flame. One Mind.
One Track. One Vision.

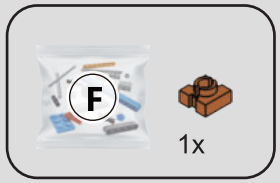

466

1



2

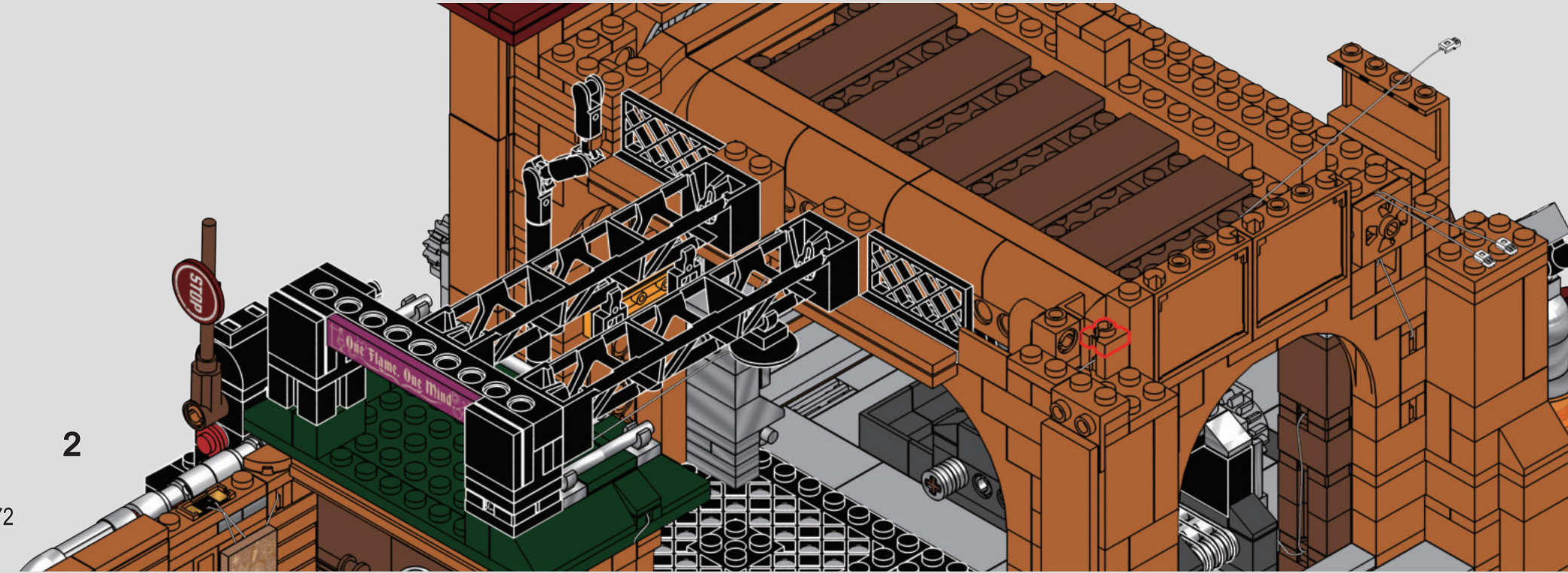

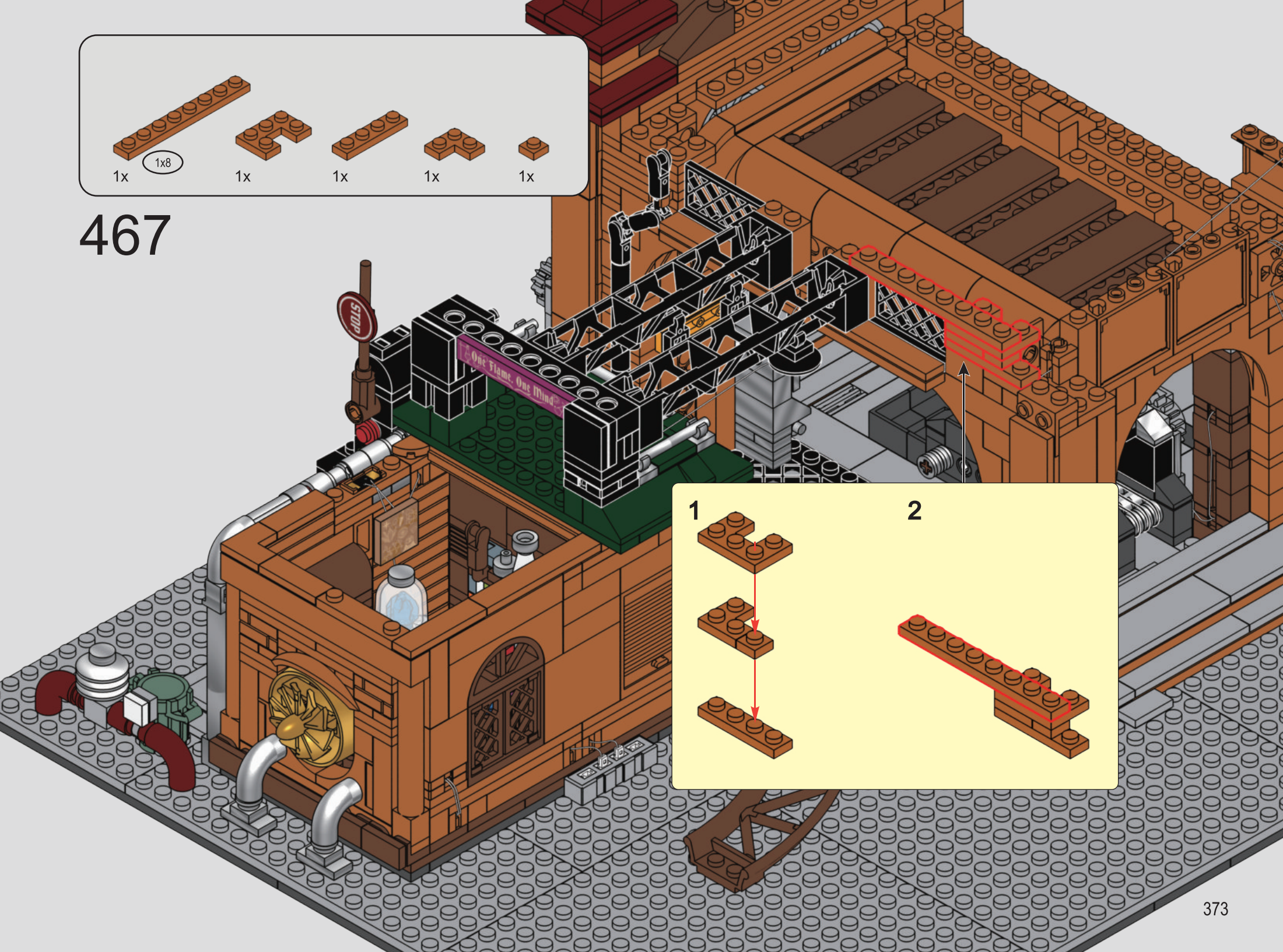
1x
1x8
1x
1x
1x
1x
467
STOP
One Flame. One Mind.
1
2

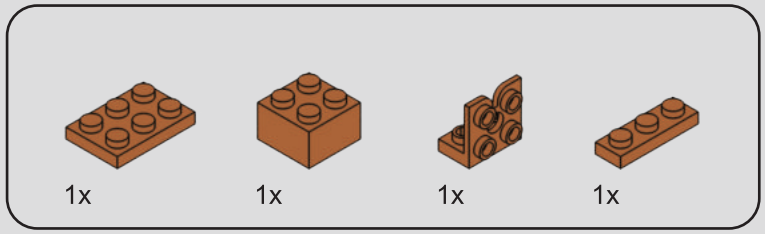

468


1x
2x3
469
STOP
One Flame. One Mind.
One Truck. One Vision.


1x
1x
1x
2x
1x
470
STOP
One Flame. One Mind.
One Truck. One Vision.

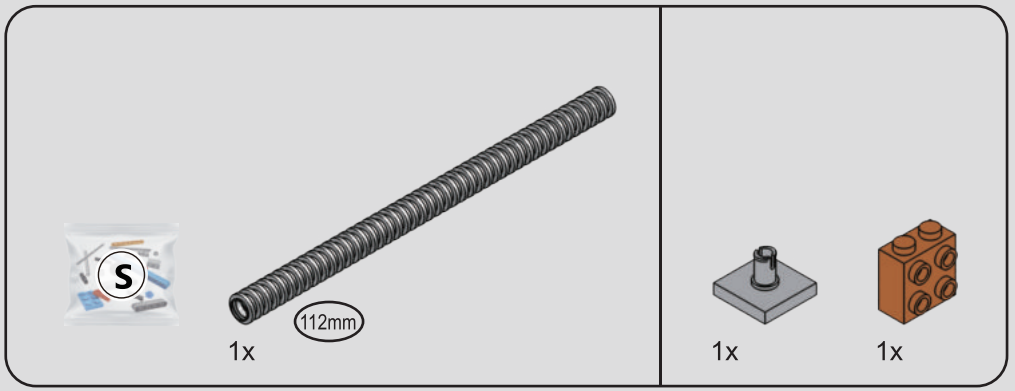

471

1

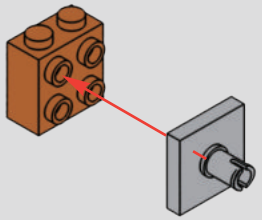

2

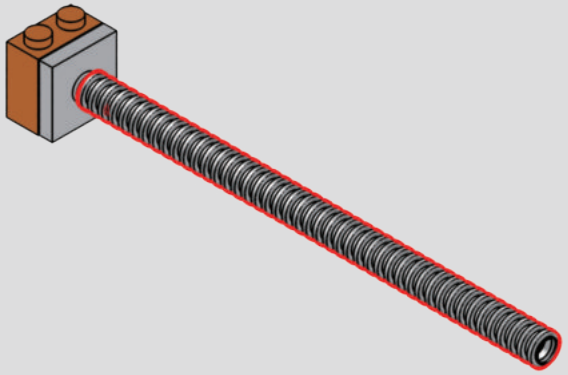

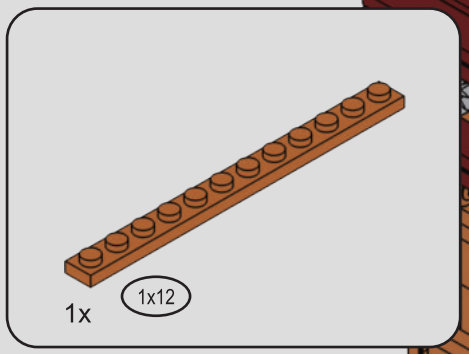
1x
1x12

472

1

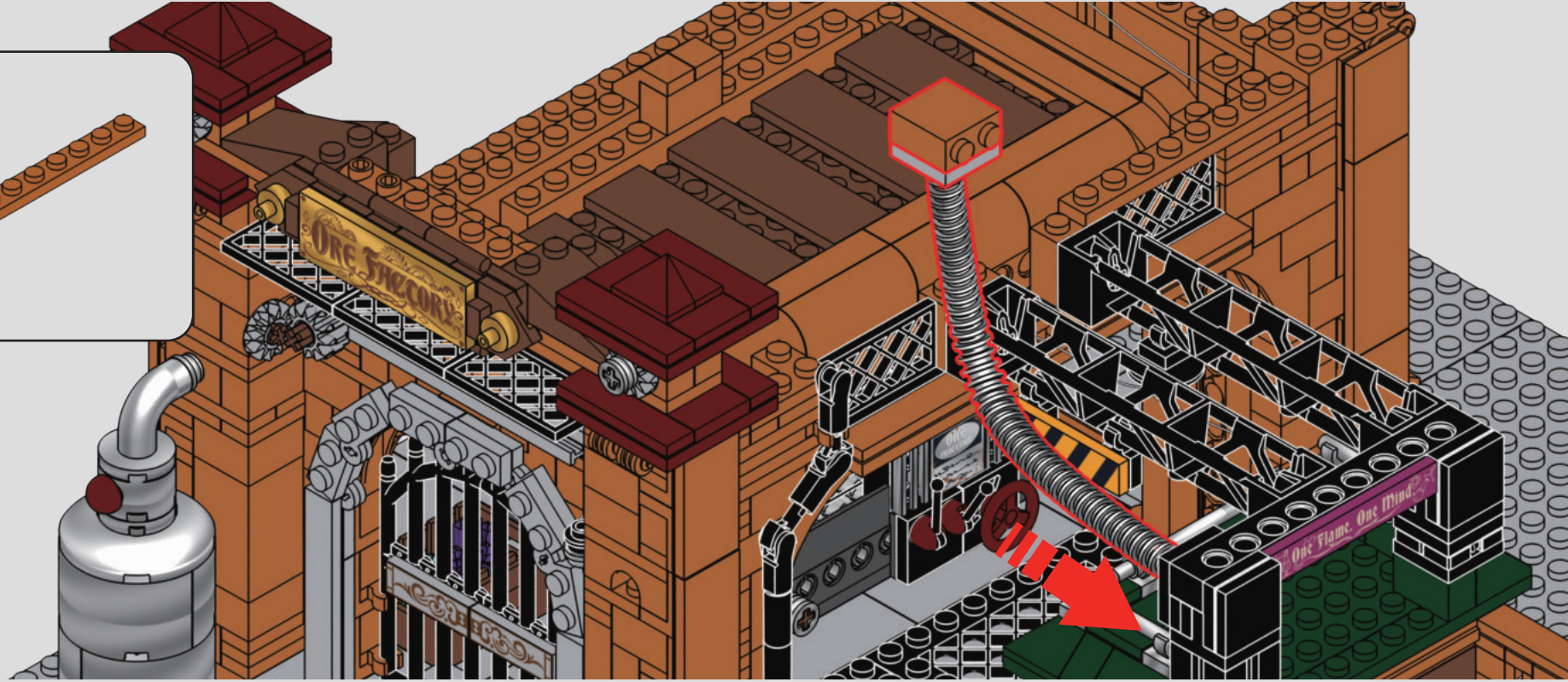
ORE THEORY
One Flame. One Mind.

2

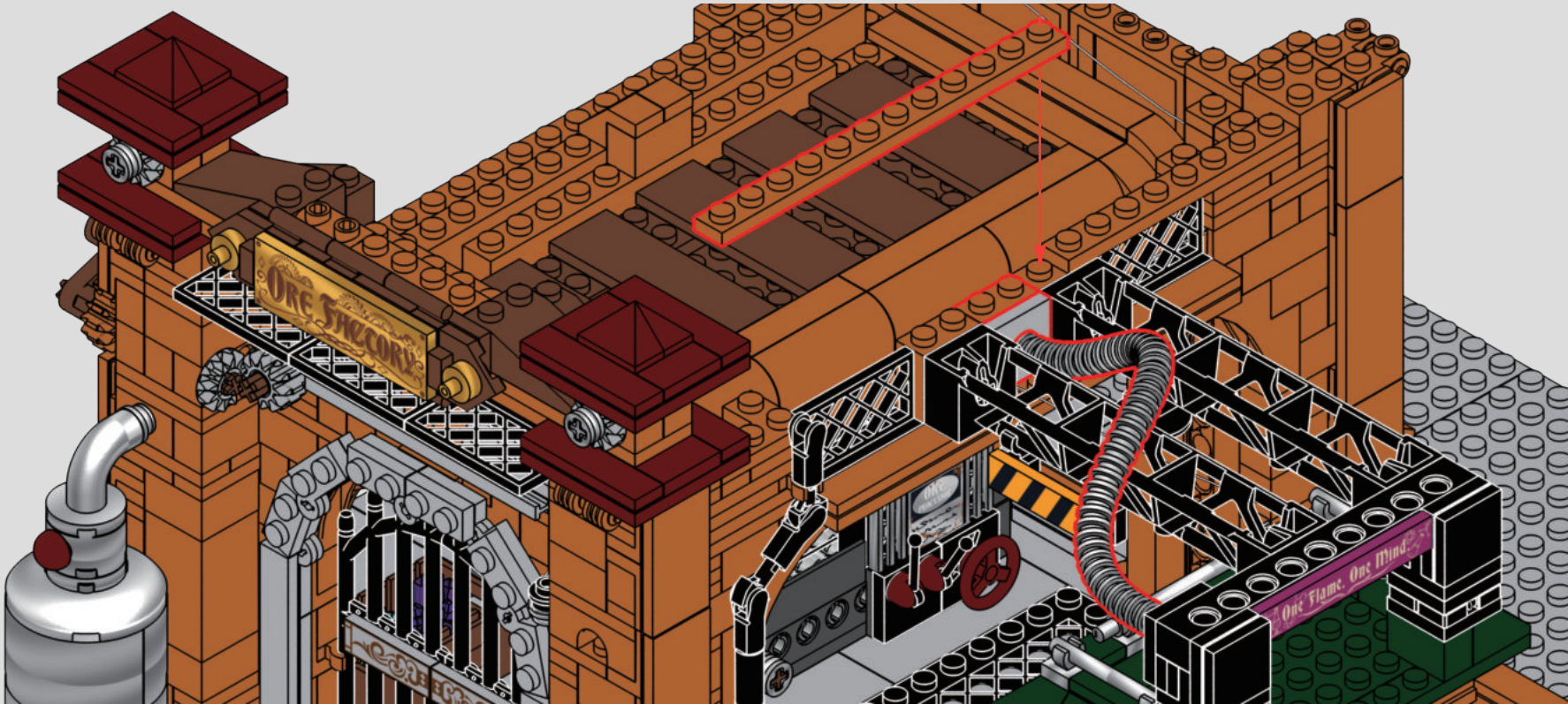
ORE THEORY
One Flame. One Mind.

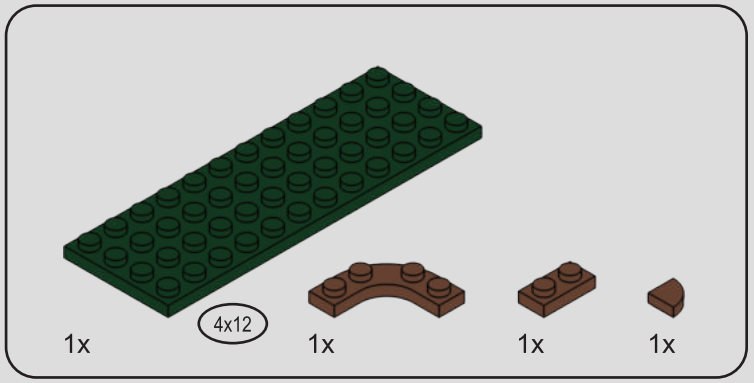

473

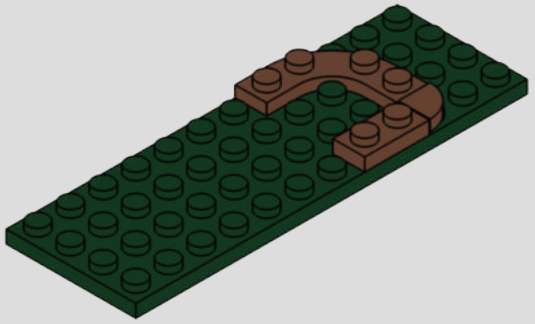

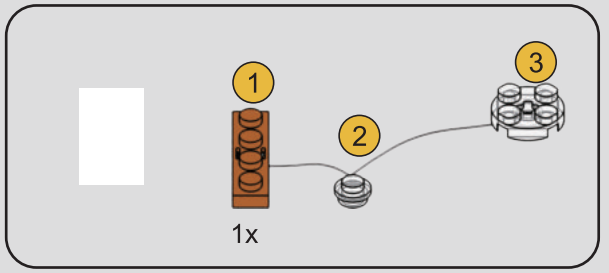

474

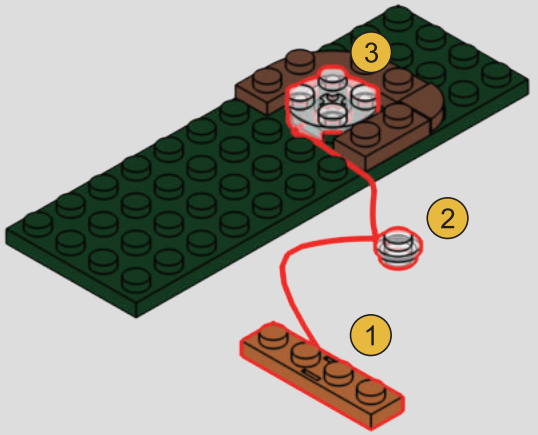

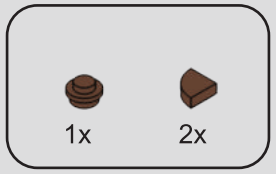

475

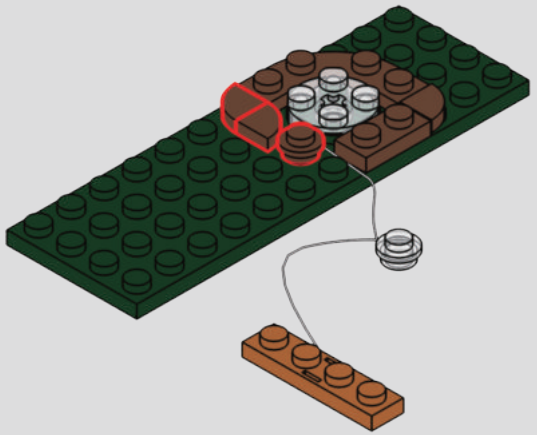

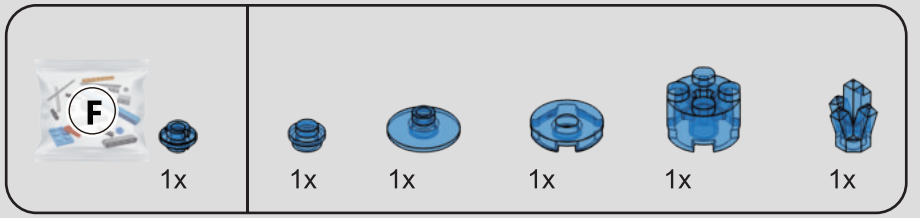

476

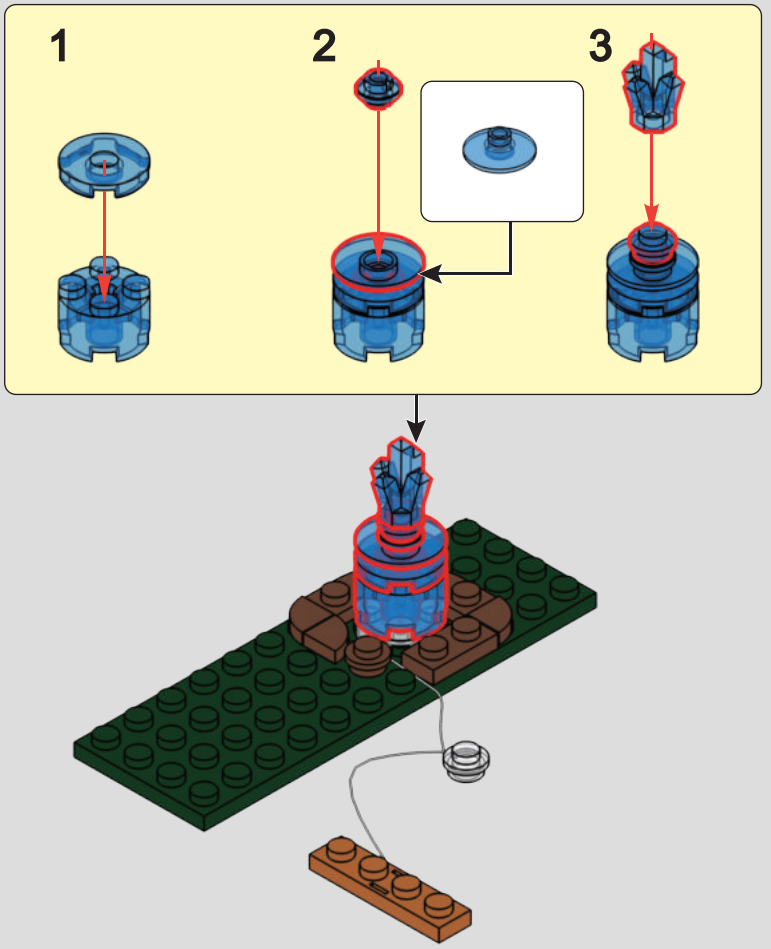

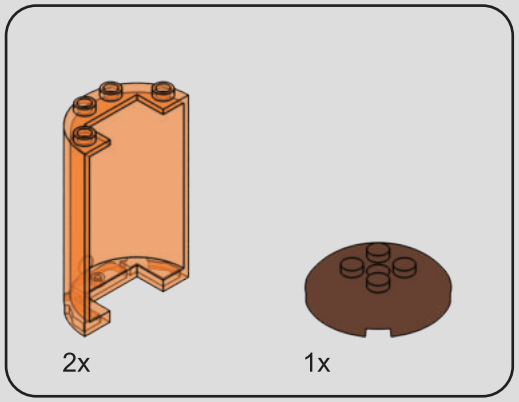

477

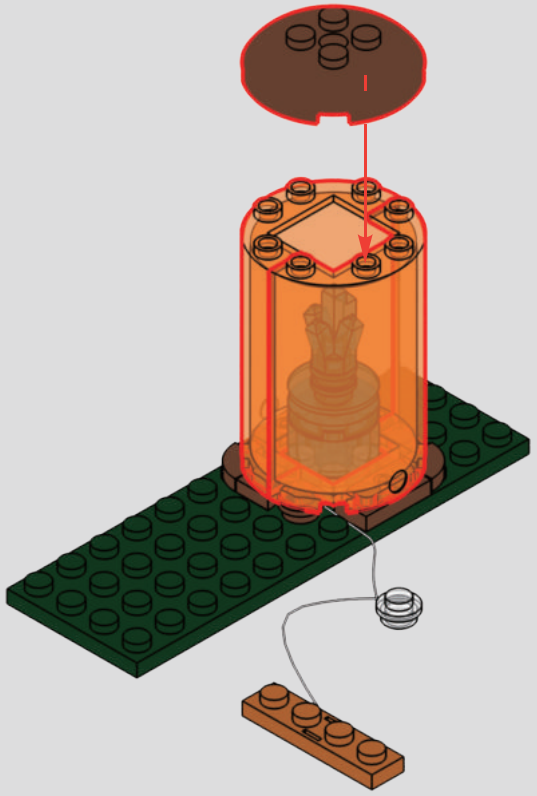

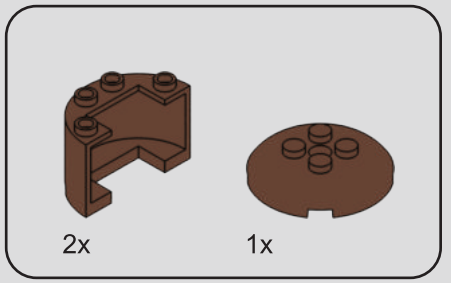

478

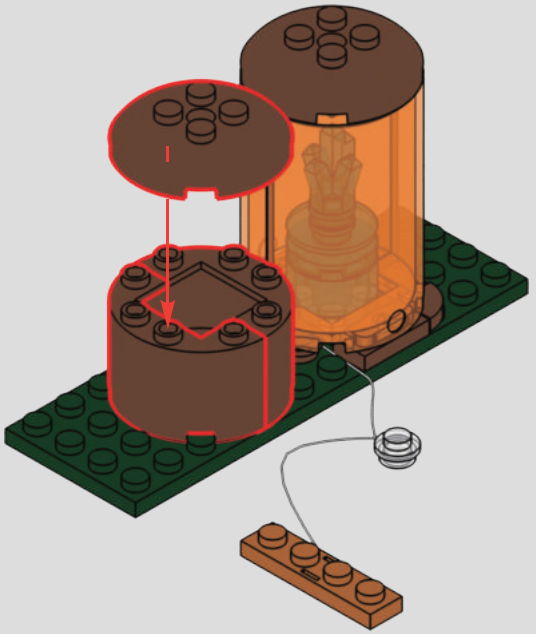

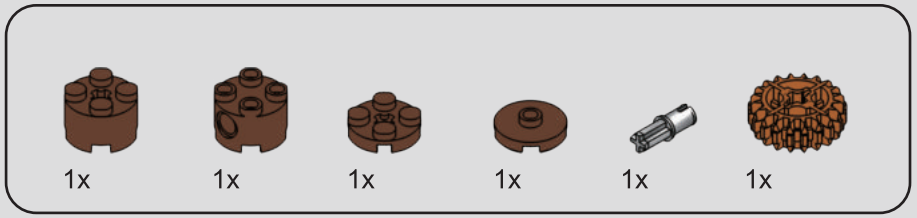

479

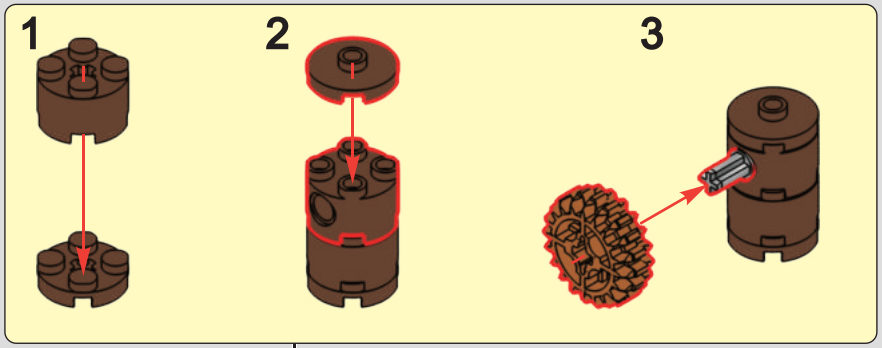

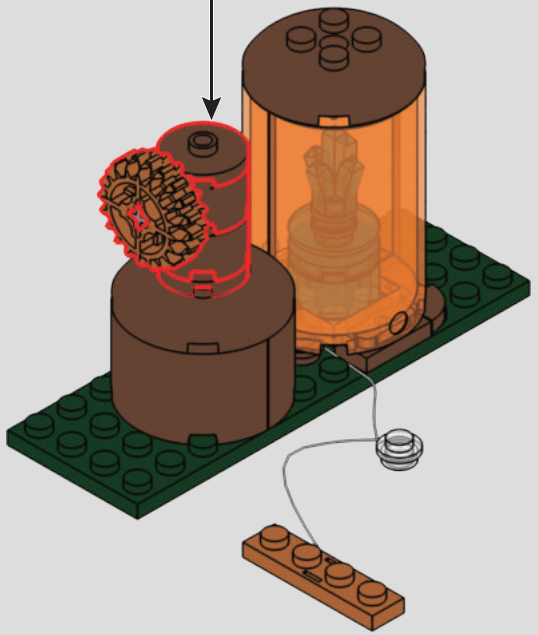

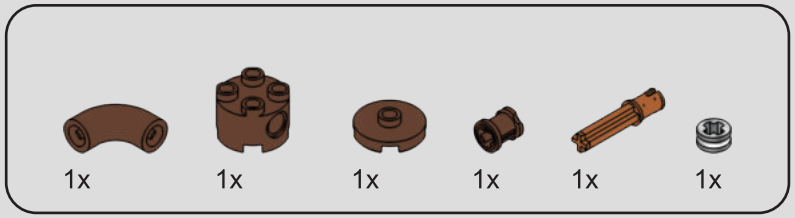

480

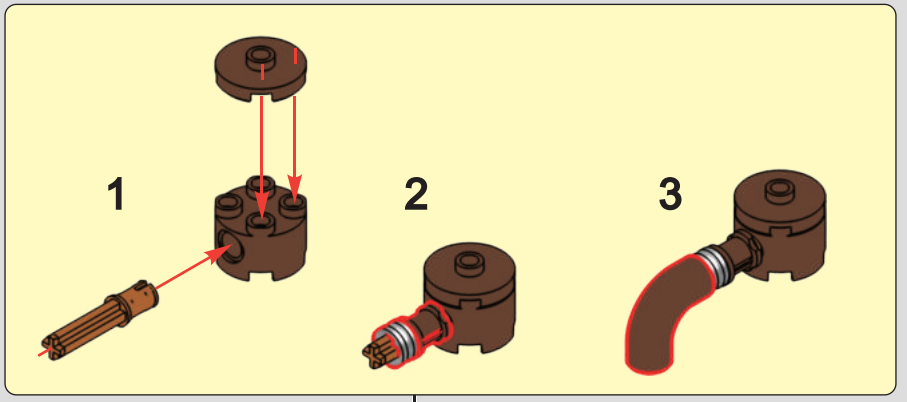

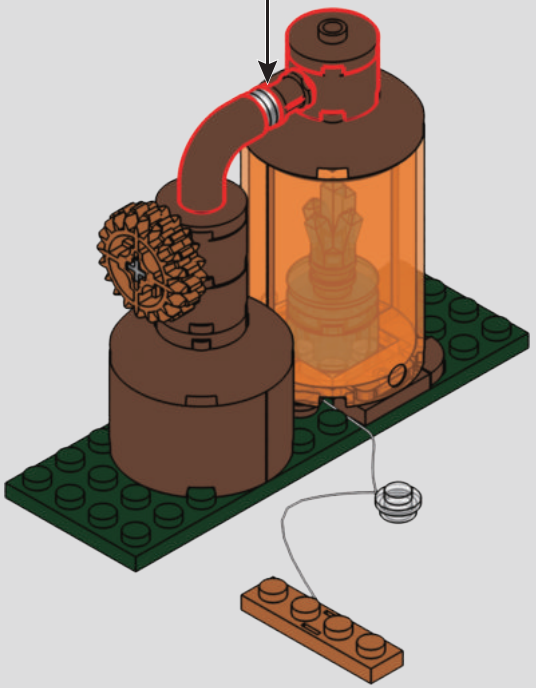

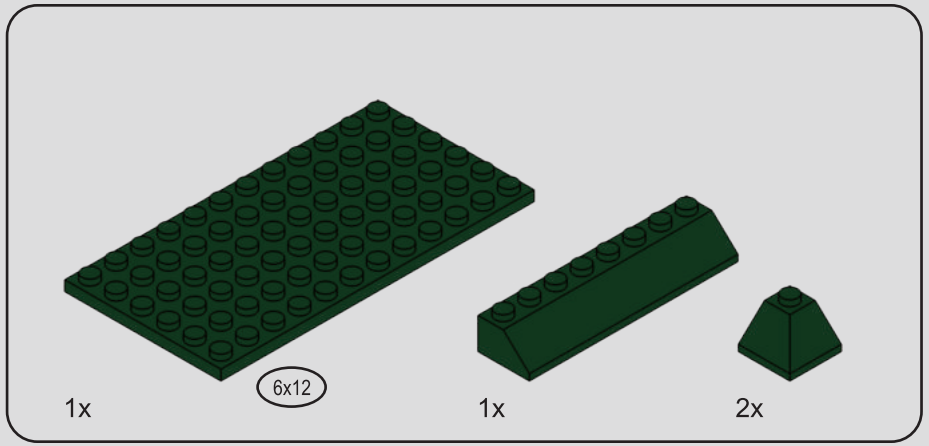

481

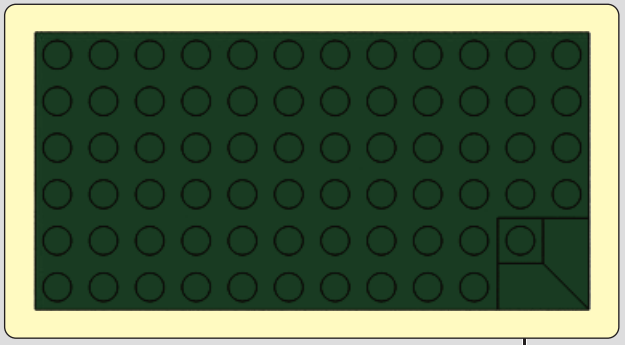

1

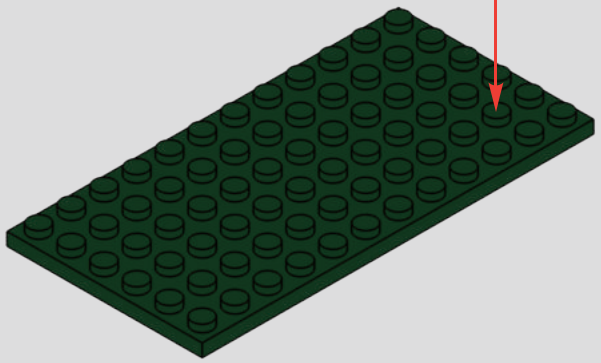

2

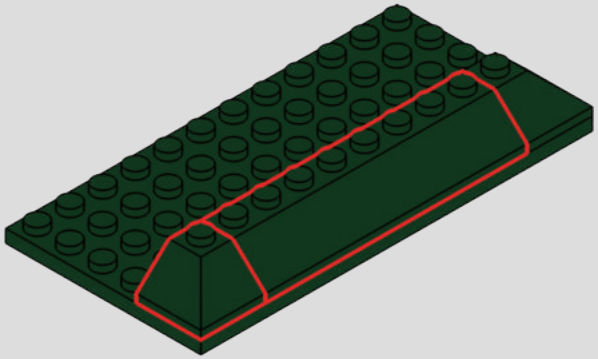

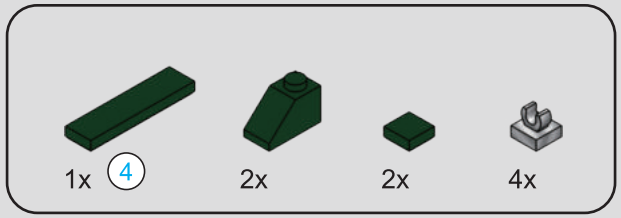

482

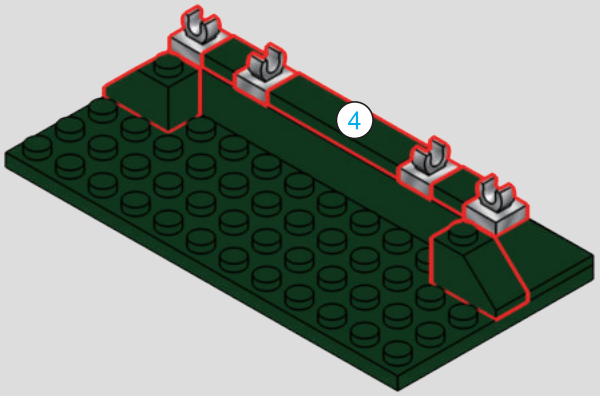



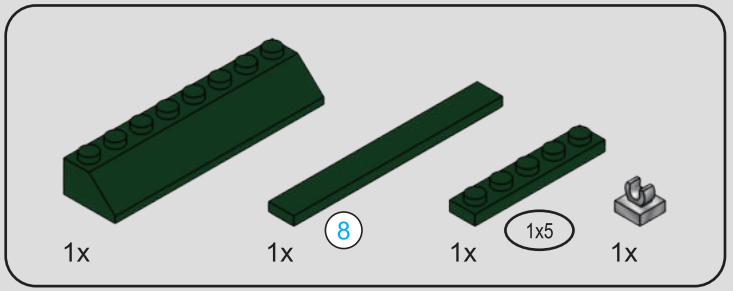

483

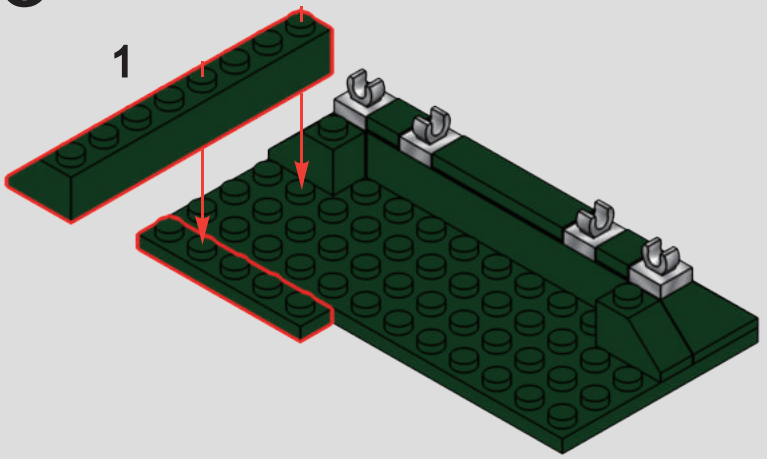

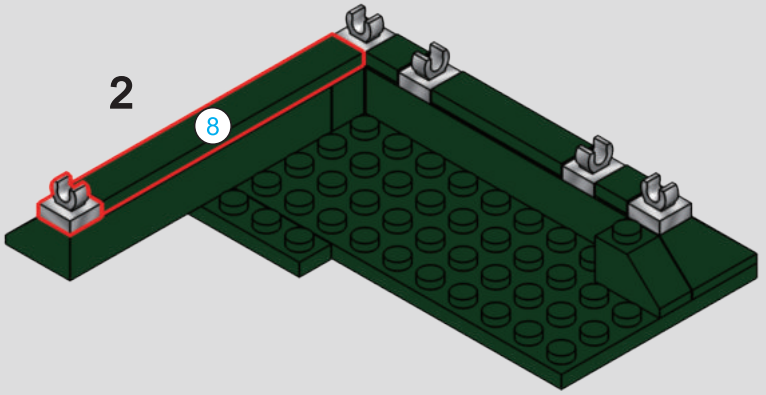



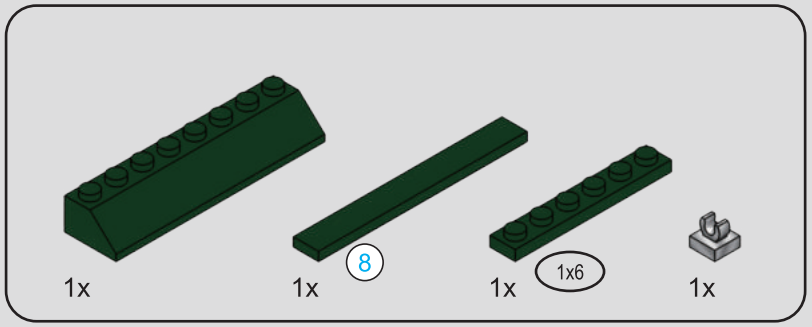

484

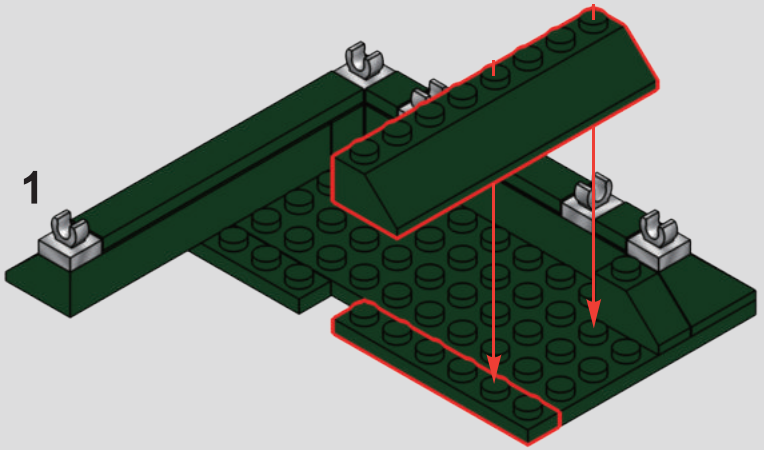

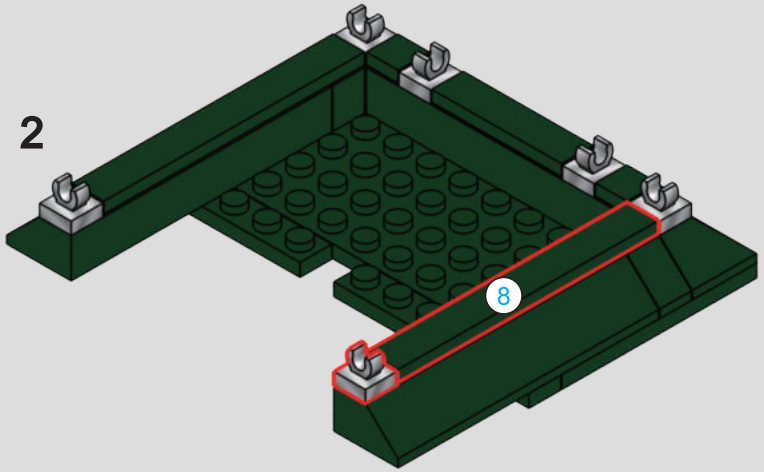



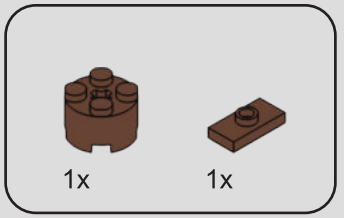

485

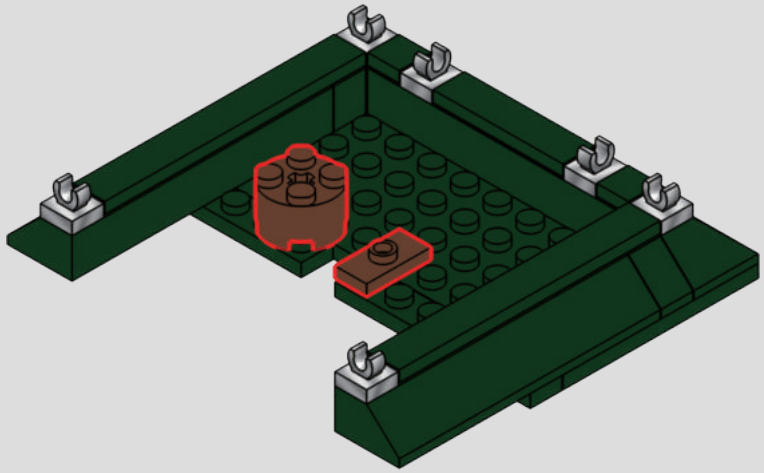

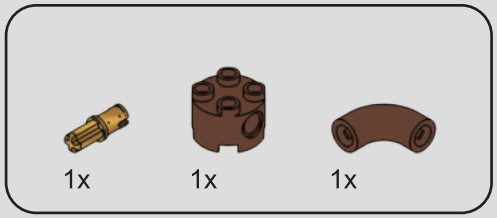

486

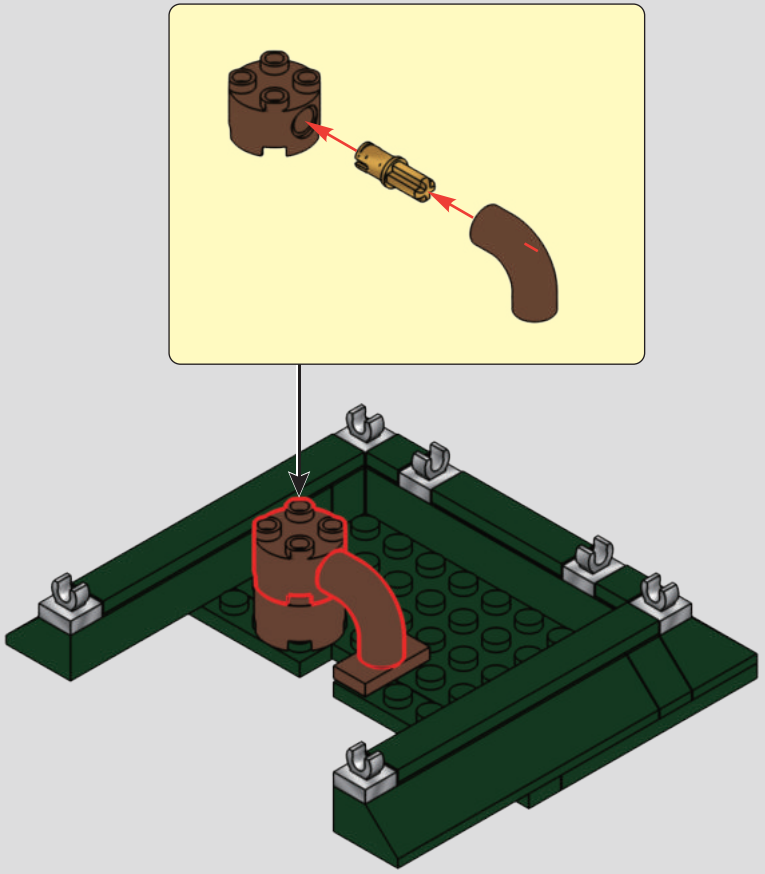

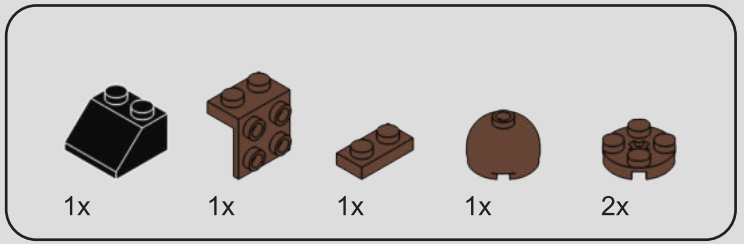

487

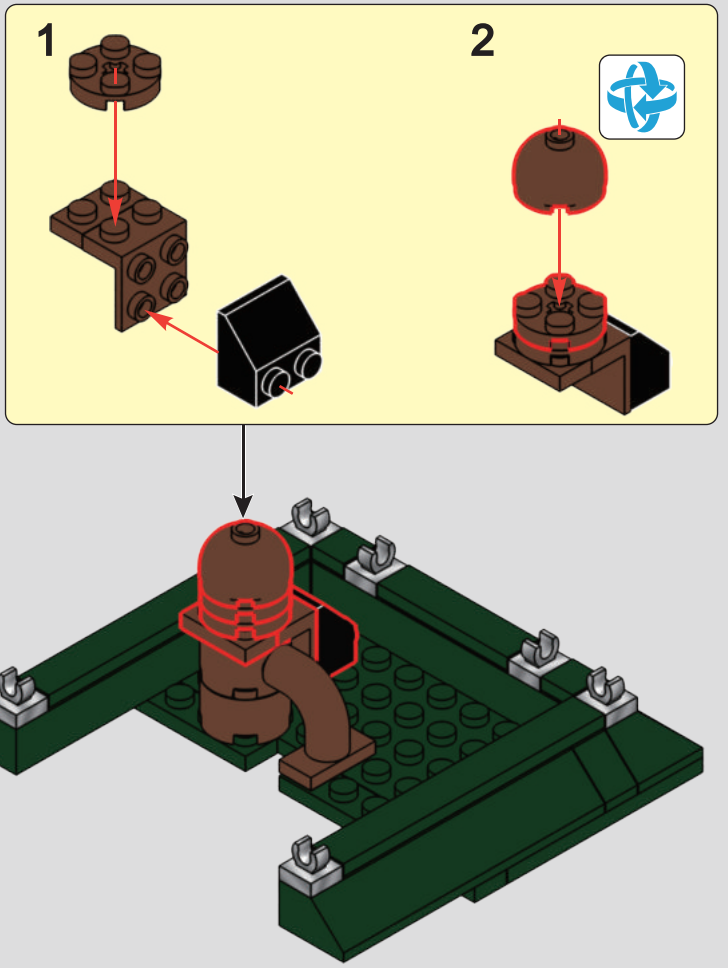

488

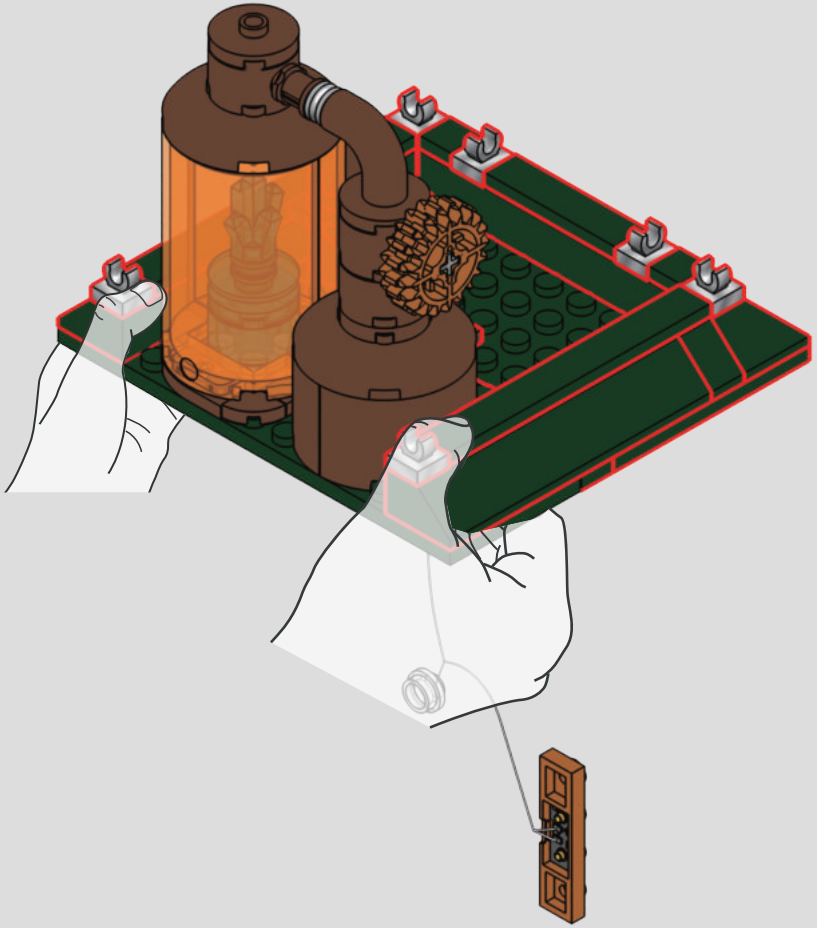

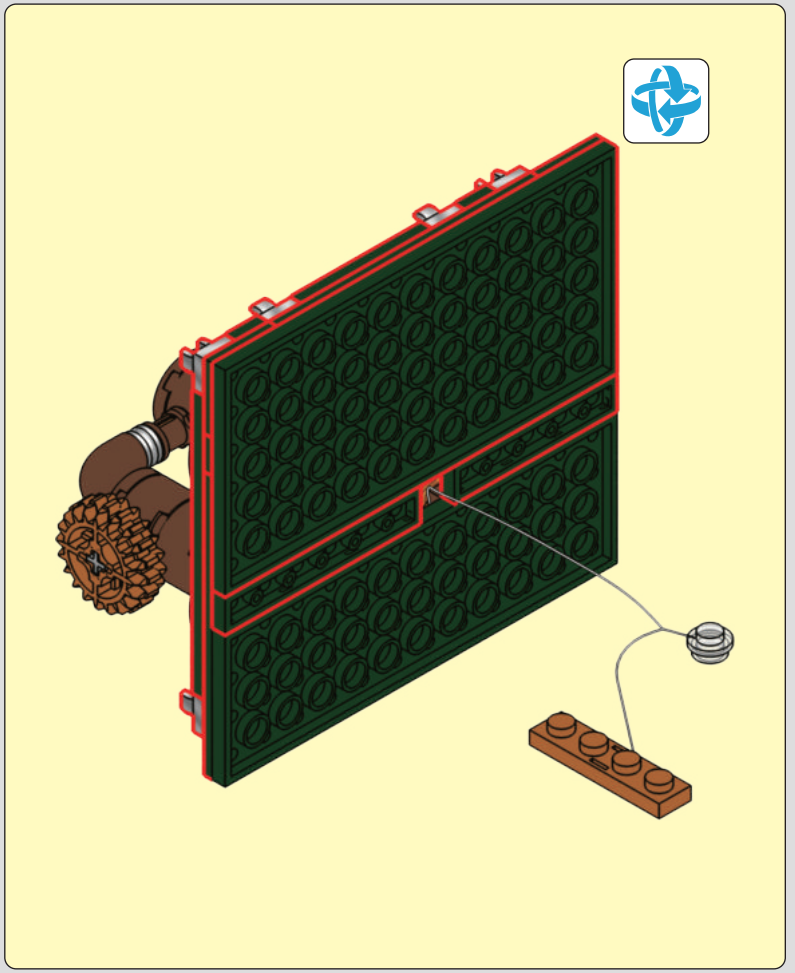

489

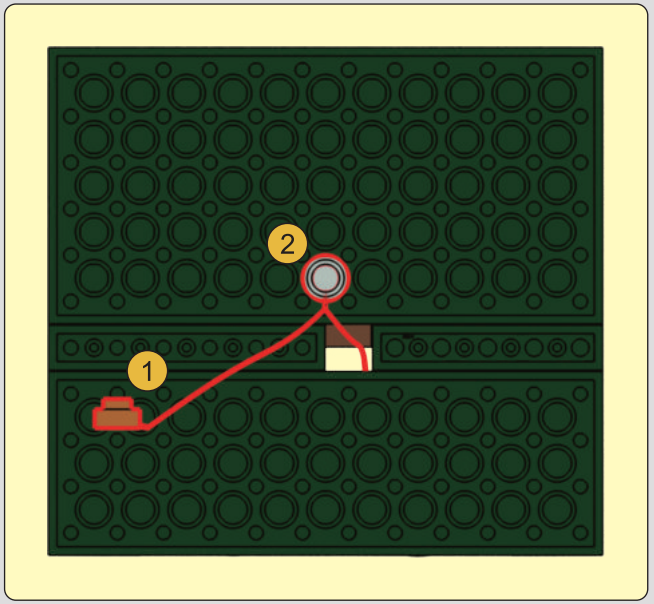

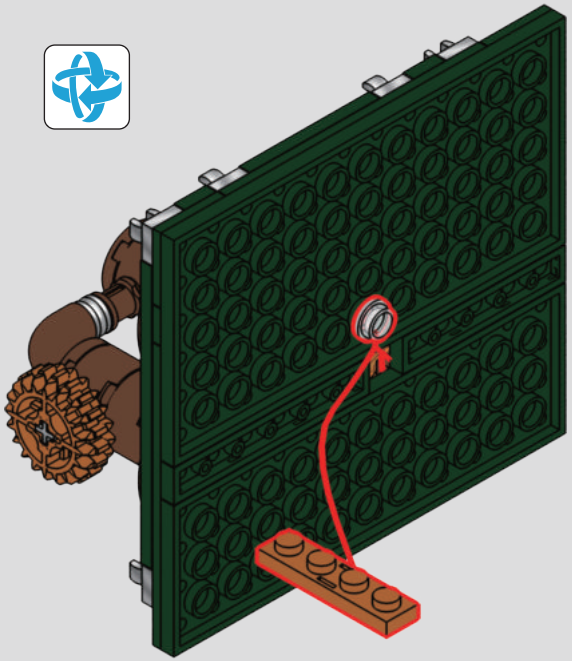

490

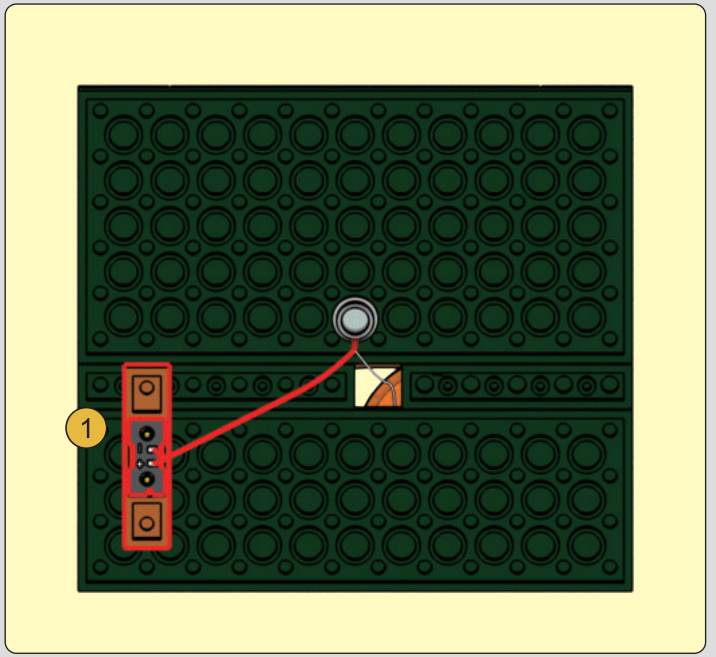

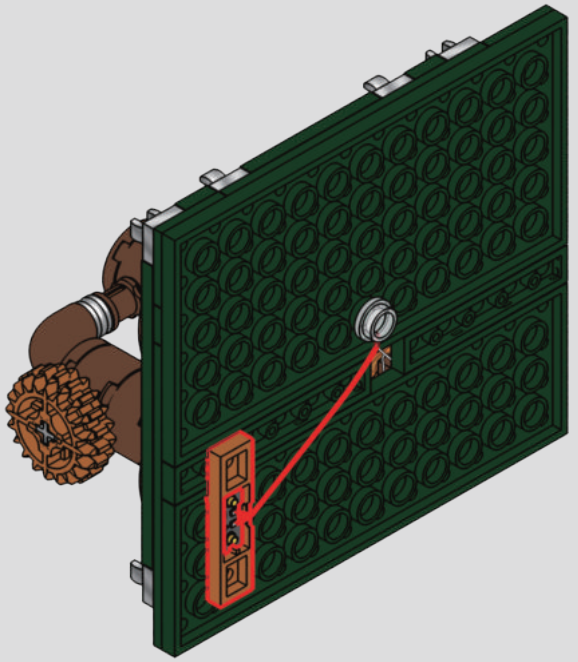

491



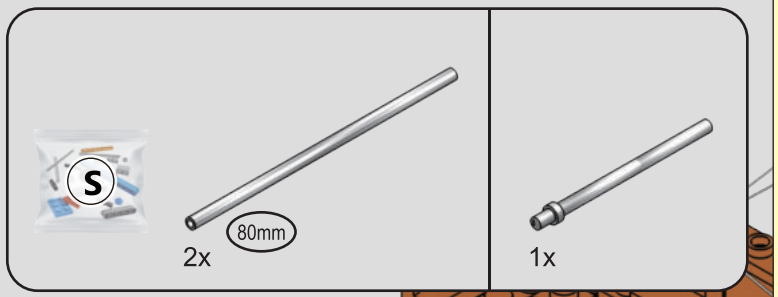

492

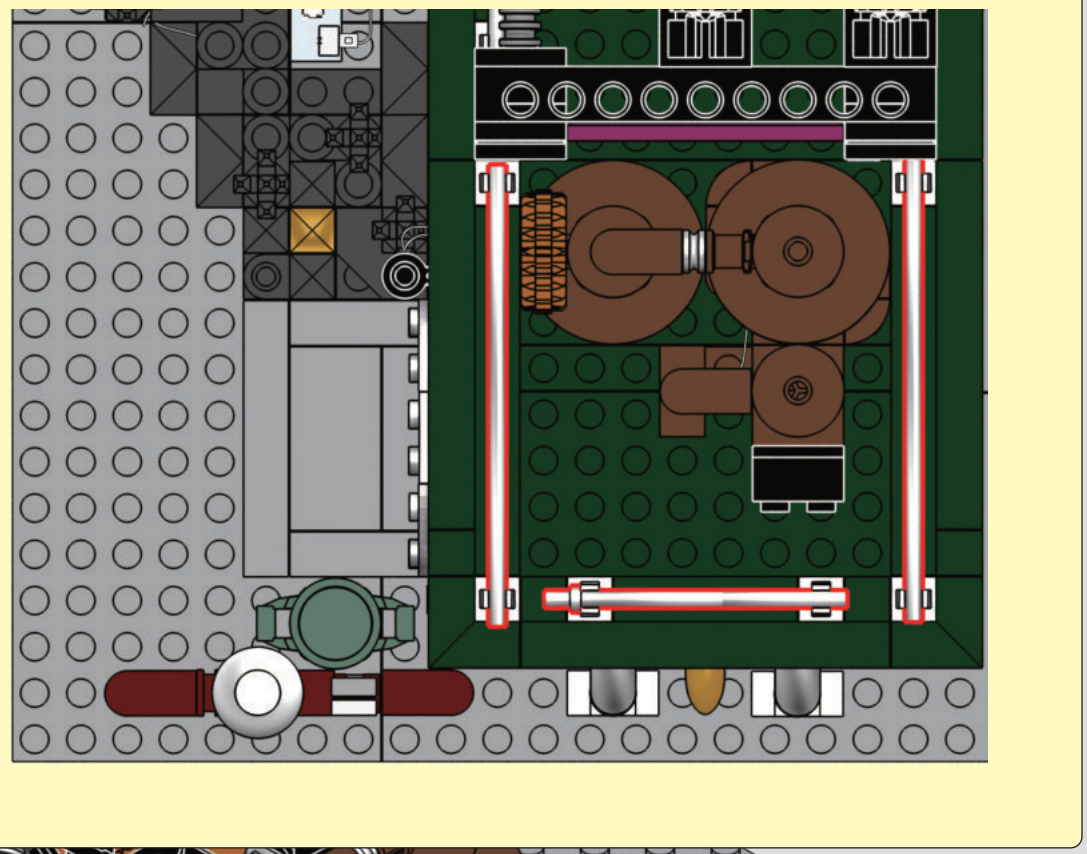

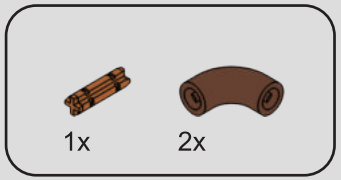

493

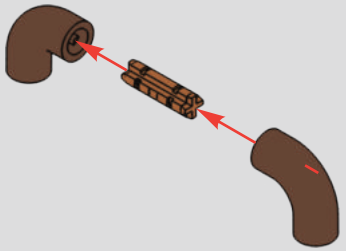

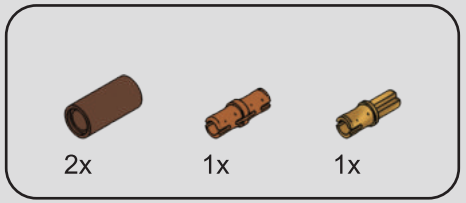

494

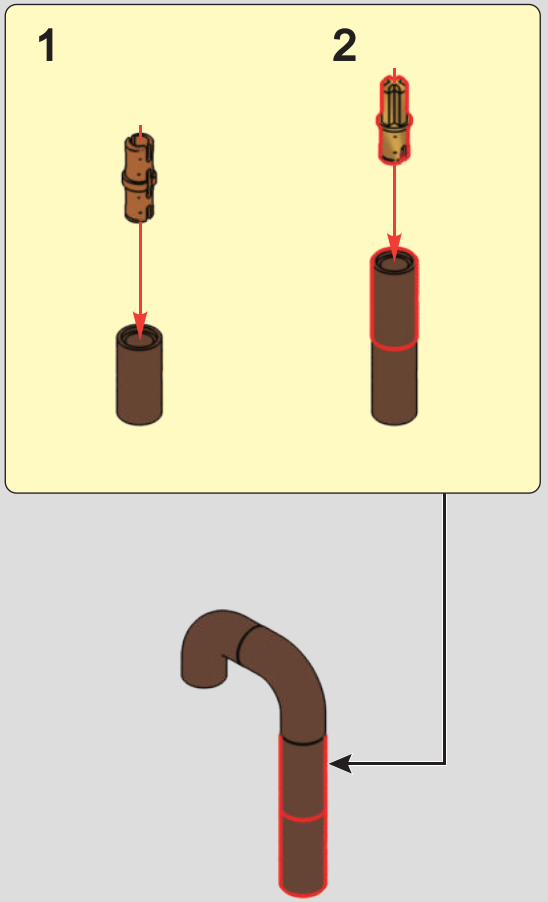

495

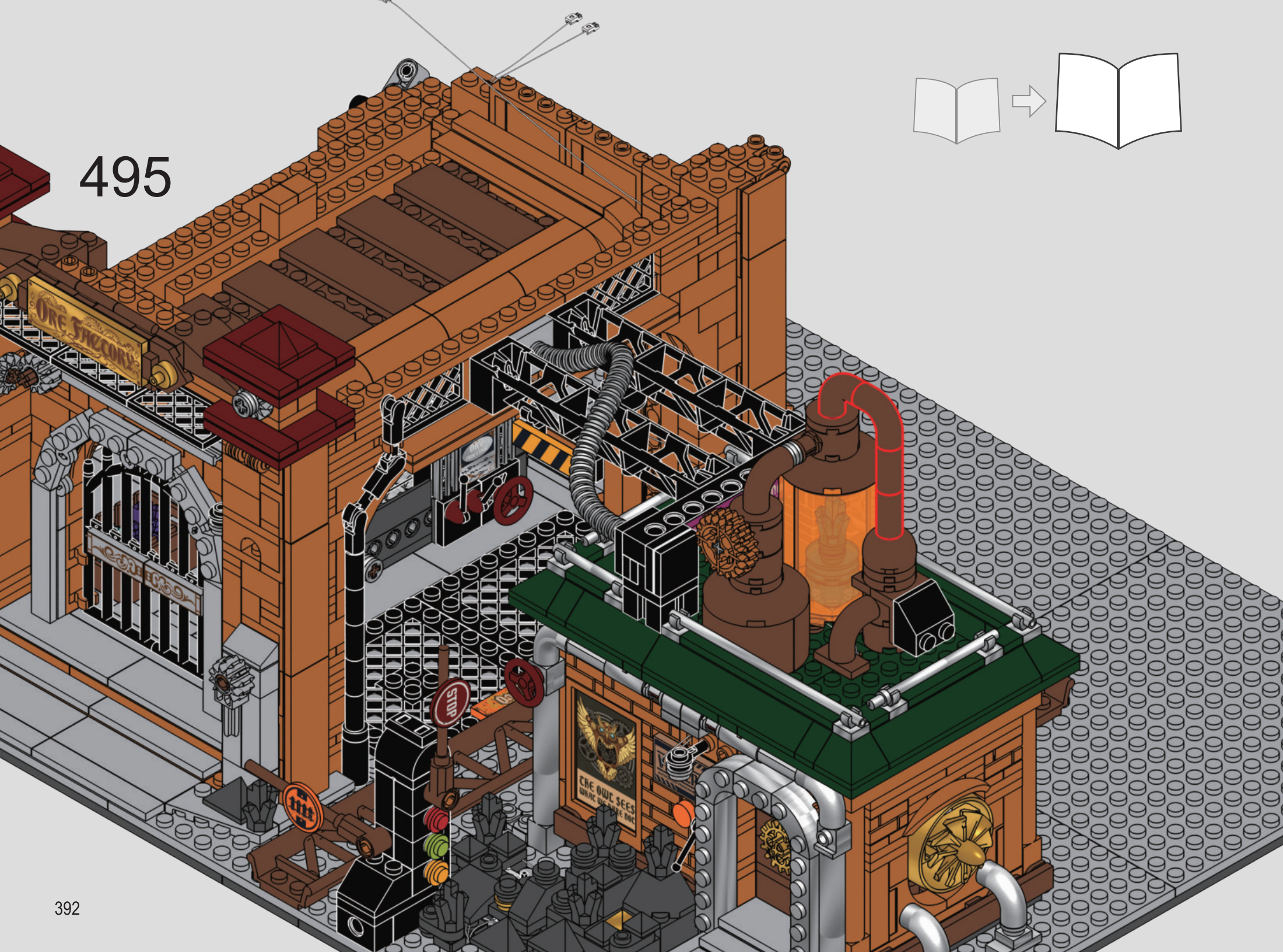

Lumibricks and Lumibricks logo are trademarks of the Lumibricks group.

WWW.LUMIBRICKS.COM

如果您遇到任何问题，请通过以下方式与我们联系：

天猫 小红书

lumibricks灯搭官方旗舰店

会员中心