LUMIBRICKS™

Skate Park
19011
1903PCS
16+

Snap off to unlock bowl mode

Scan the QR code for a PDF instruction

扫码关注公众号 获取电子版说明书

Skate Park
STREET FUSION

ABOUT LUMIBRICKS

Welcome to Lumibricks, where imagination meets illumination in the brick world!

Formerly known as FUNWHOLE, the world's first lighting bricks manufacturer, Lumibricks continues its legacy as a trailblazer in the world of building brick sets with a unique twist - integrated lighting that transforms every creation into a radiant masterpiece.

Every Lumibricks' set celebrates the joy of building and the magic of illumination. Whether you're crafting intricate architectures or imaginative scenes, the design details and lighting features bring the sets to life, and also bring you joy and shine whether it is the day or night.

At Lumibricks, we believe in the power of light to transform and elevate. With our slogan, "Delight day and night," we invite you to explore the possibilities of illuminated brick sets. Discover a hobby that doesn't just shine - it glows with your inner creativity.

欢迎来到Lumibricks灯搭的乐园

在这里，我们不仅仅是玩具制造商，我们还是创造快乐的艺术家。

自2014年诞生起，Lumibricks灯搭（原FUNWHOLE）就坚守一个独特的愿景：在日与夜的交替中，为我们的玩家揭示积木之美的无限可能。

作为全球领先的灯光积木品牌，本着充分表现积木套装整体之美的初衷，Lumibricks致力于灯光积木套装产品的开发，将积木与灯光合为一体。

Lumibricks不仅仅是一套普通的积木，更是代表了一种全新的玩乐方式，每一块积木，每一束光线，都承载着我们带给全球数百万家庭更多欢笑的承诺。

我们相信，积木有灯，生活有光，让Lumibricks与你一起，拼搭出更多乐趣，创造属于你的灯光宇宙。

From the Designer

It all started with the bowl - raw concrete, scraped knees, and pure flow. That's where skaters found their ground. Then came the containers, the walls, the late-night sessions. Suddenly it wasn't just about tricks, but about crew, stories, and a place that felt like home. This park is built to honor both - the ride and the tribe.

设计师笔记

一切从碗池开始——粗粝的水泥、磨破的膝盖、最纯粹的流动。滑手们在那里找到了属于自己的立足点。后来有了集装箱、涂鸦墙和深夜的聚会。那时起，这里不只是动作的舞台，更是社群、故事和归属感的所在。这个公园，就是为了致敬两者——驰骋的快感与凝聚的灵魂。

Bowl Tricks to Try 碗池必玩动作

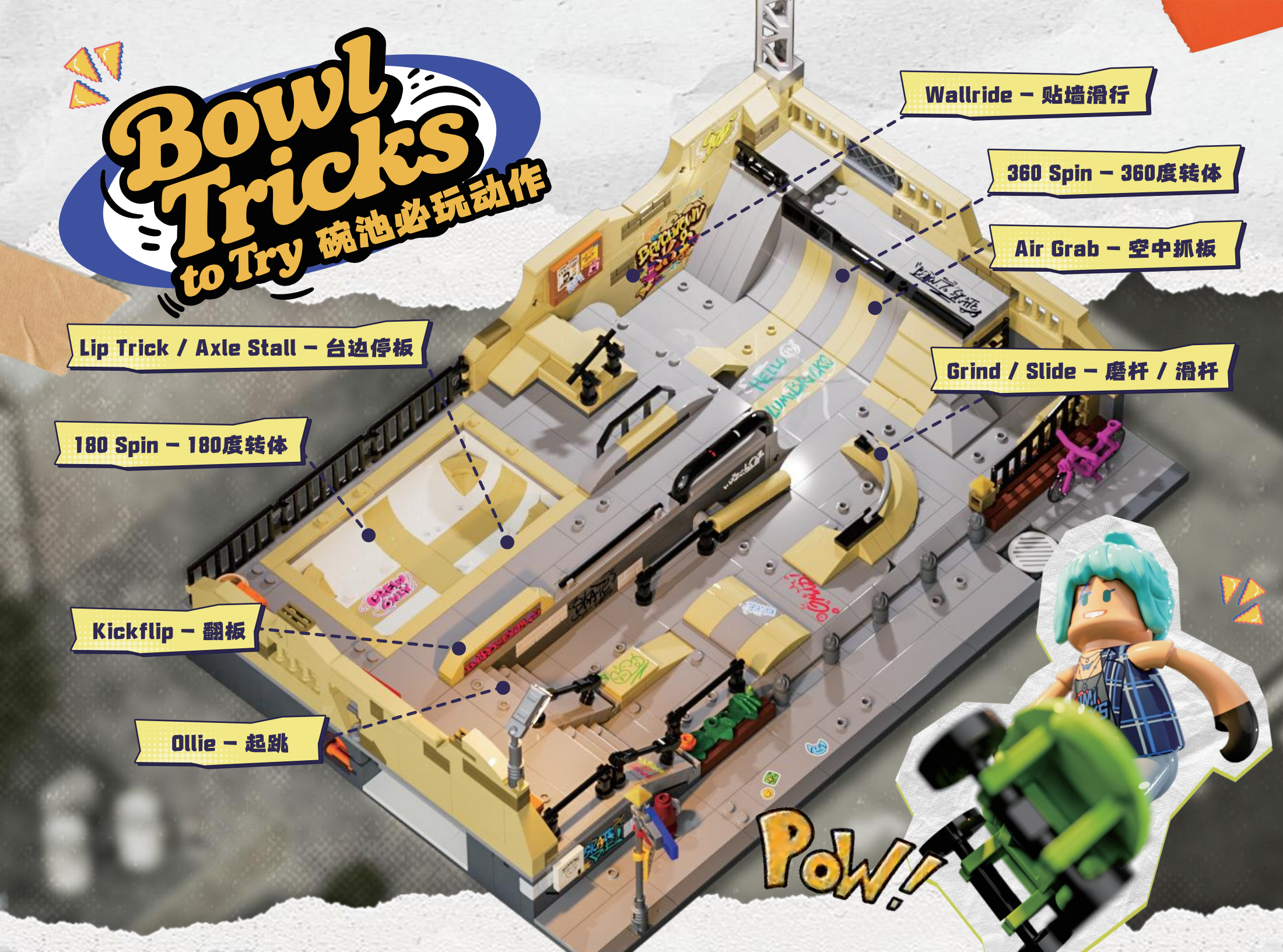

Skate Park Community

-滑板公园社群-

George 乔治

Skater OG · Documentarian · Skate Shop Owner
From VHS to digital, he's been recording the street's every rise and fall.

滑板OG · 记录者 · 滑板商店老板
从VHS到数码时代，他记录下这片水泥地上的每一次腾空与摔倒。

Eli 埃利

Office Worker · Caged Soul of the City
Once a free-spirited skater, now a man in a suit chasing lost freedom after work.

上班族 · 城市困兽
曾是街头最自由的滑手，如今在下班后找回那份被现实夺走的自由。

Maria 玛利亚

Cleaner · Guardian of the Community
She sweeps the park clean - and keeps every kid's spirit safe.

保洁阿姨 · 社区守护者
她不只是清扫落叶，也守护着这帮街头小孩的梦。

Rayna 瑞娜

Club Founder · Street Knight
The fearless leader who built a club from a container and a dream.

俱乐部主理人 · 街头女骑士
她用一个集装箱和梦想，拼出了最自由的街头灵魂。

EN

WHAT'S INCLUDED

Please check and make sure you get all the items listed below.

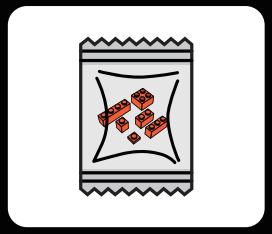

Building Bricks

LED Light Kit

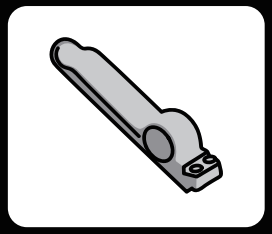

Brick Separator

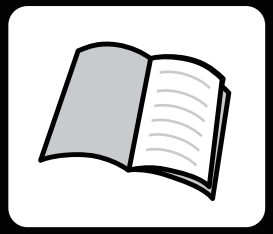

User Manual

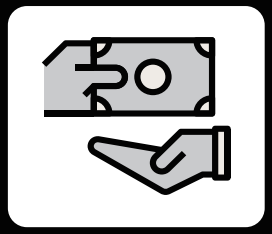

Service Card

TROUBLESHOOTING

The small size of lighting accessories makes them susceptible to damage during installation, and the following issues are common causes of failure.

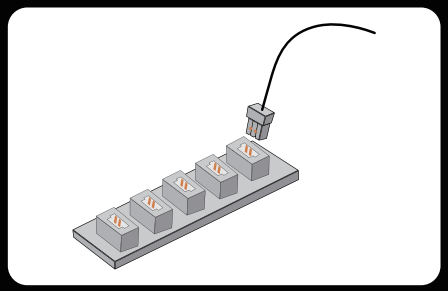

1.Ensure that the connectors are correctly installed as shown in the picture.

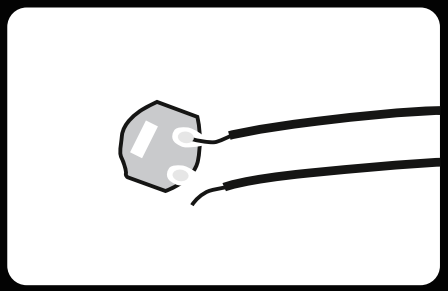

2.Check if the wires are disconnected or broken from the solder joints.

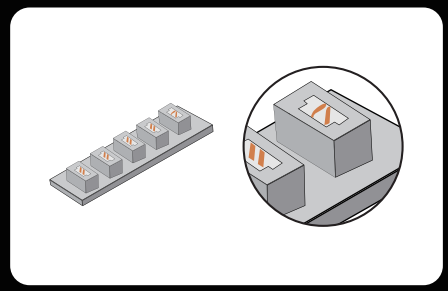

3.Check the internal pins of the connector sockets. The internal pins of a properly working connector port should be straight. If the small pins are bent, they may be considered faulty ports.

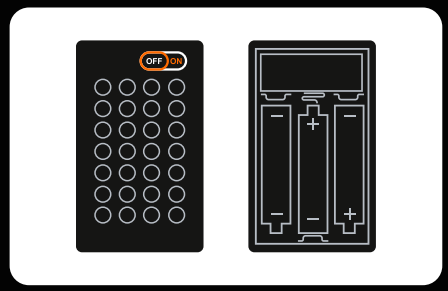

4.Check that the power switch on the battery box is on and that the "+" and "-" poles of the battery are correctly placed (using new batteries) and ensure that the upper and lower connections to the "+" and "-" poles of the power switch are installed correctly.

If you have checked each string of lights according to the guide above and the lights still do not light up, please contact our customer service for assistance.

⚠ WARNING:--Do not mix old and new batteries.--Do not mix alkaline, standard(carbon-zinc),or rechargeable batteries.

SAFETY PRECAUTIONS

1. Before use, please make sure to check the voltage to avoid damage to the product and potential safety hazards.
2. The lights in the product are not replaceable. If they are damaged or not lighting up, please refer to the troubleshooting section or contact our customer service for assistance.
3. Avoid pulling on the light connection wires as this may cause damage.
4. Do not expose the product to water as it may damage the product.
5. Please read and follow the instructions carefully during building to ensure a good building experience.
6. This product doesn't include batteries or power banks. Please prepare your own batteries or power banks to power the LED light kits.
7. While there are several models available, the operating procedures and mechanism for Lumibricks expansion boards and battery boxes remain consistent. For inquiries, we encourage you to reach out to our customer service team for assistance.

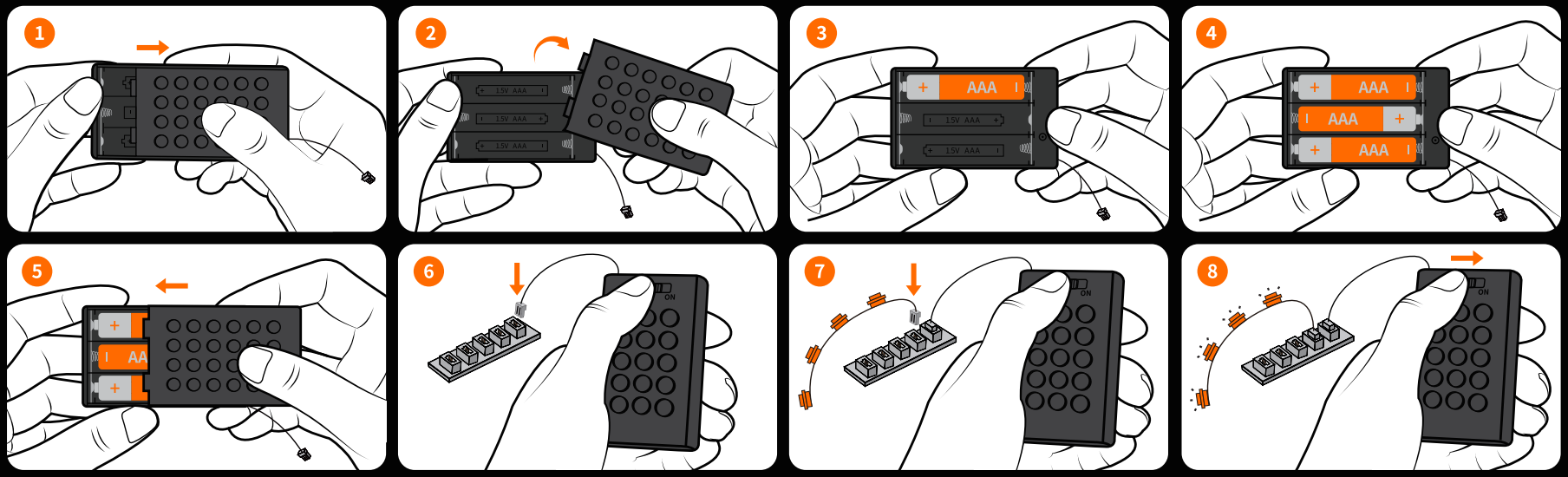

Battery box name: No. 7 building block battery box Battery type: AAA*3 (No. 7) Battery rated voltage: 1.5V

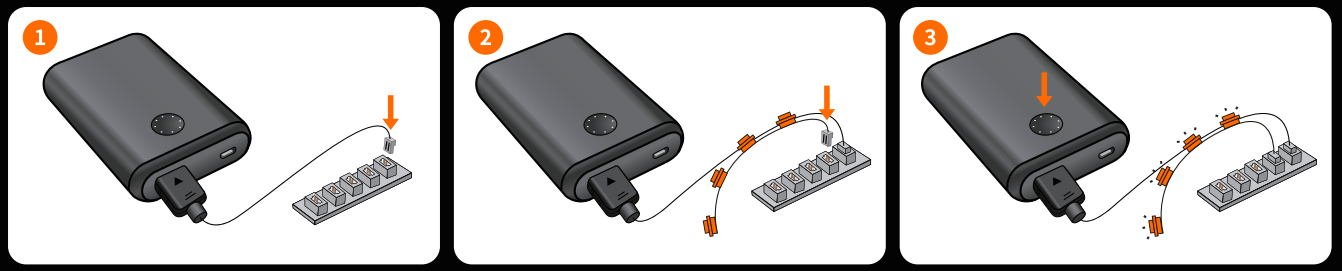

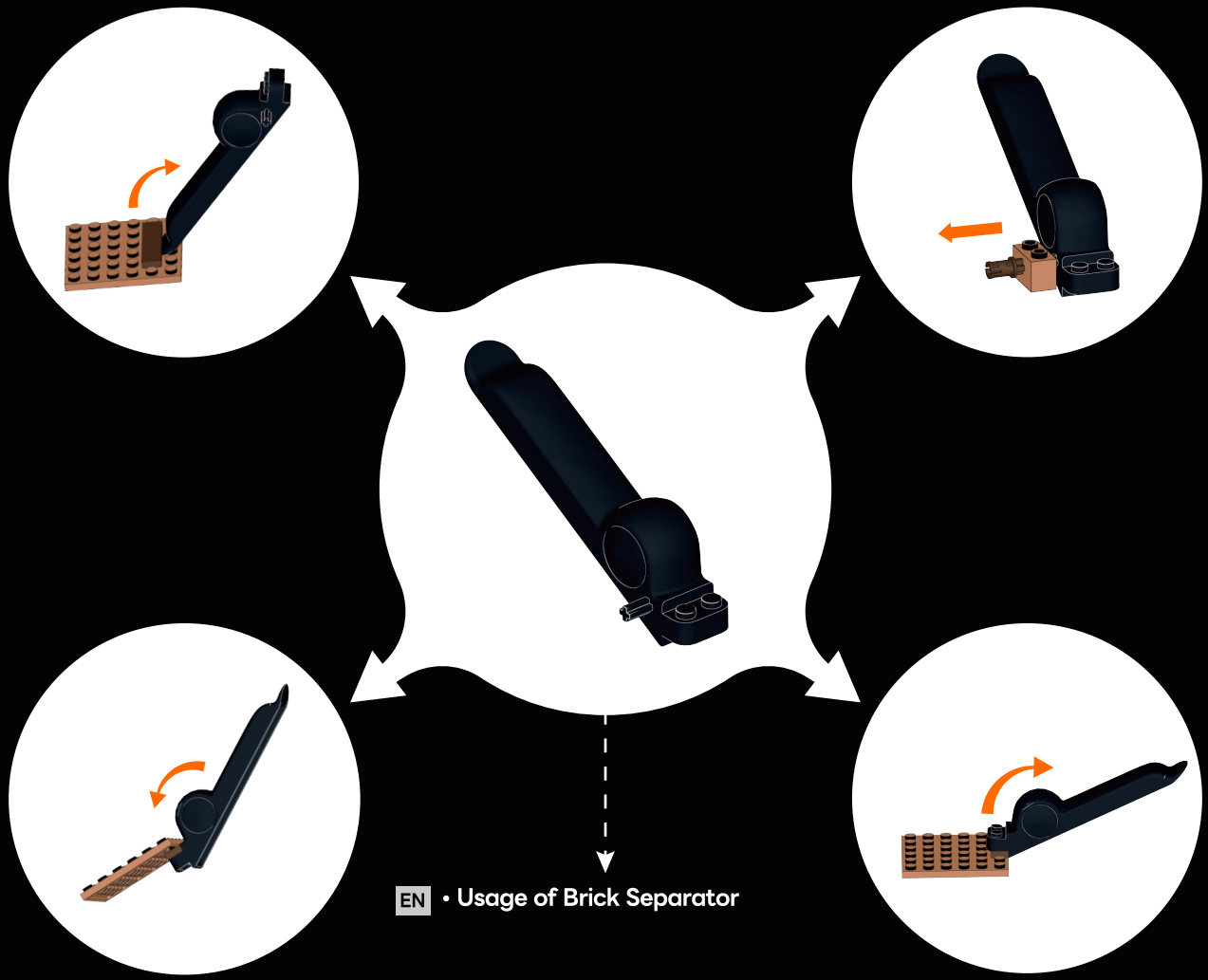

EN • Usage of Brick Separator

HOW TO UNPLUG THE CONNECTOR

Note that the new connector will be tight. To remove it, gently shake it from side to side until it loosens, then pull it out.

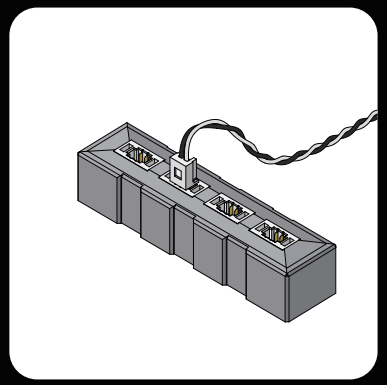

1.The connector is installed, as shown in the picture.

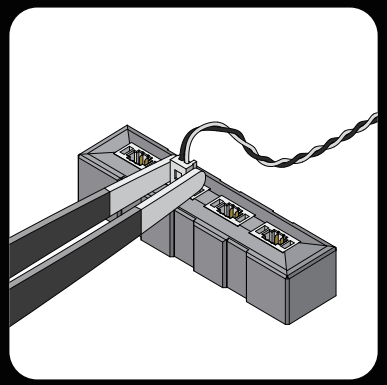

2.Use tweezers to hold the connector on both sides.

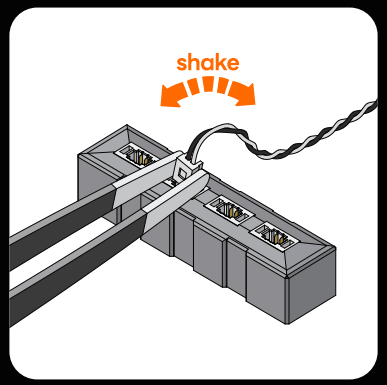

3.Gently shake the connector from side to side.

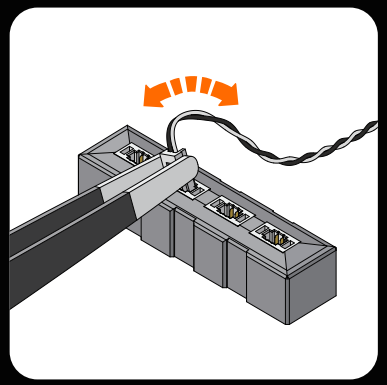

4.When the connector is tight, it will take several shakes to loosen it.

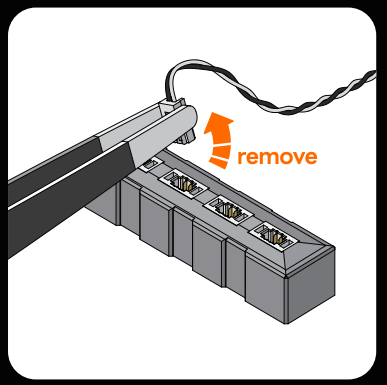

5.Remove the connector.

EN

LED LIGHT KIT PACKAGE LIST

Please check and make sure you get all the lighting accessories. Contact us if there are any missing components.

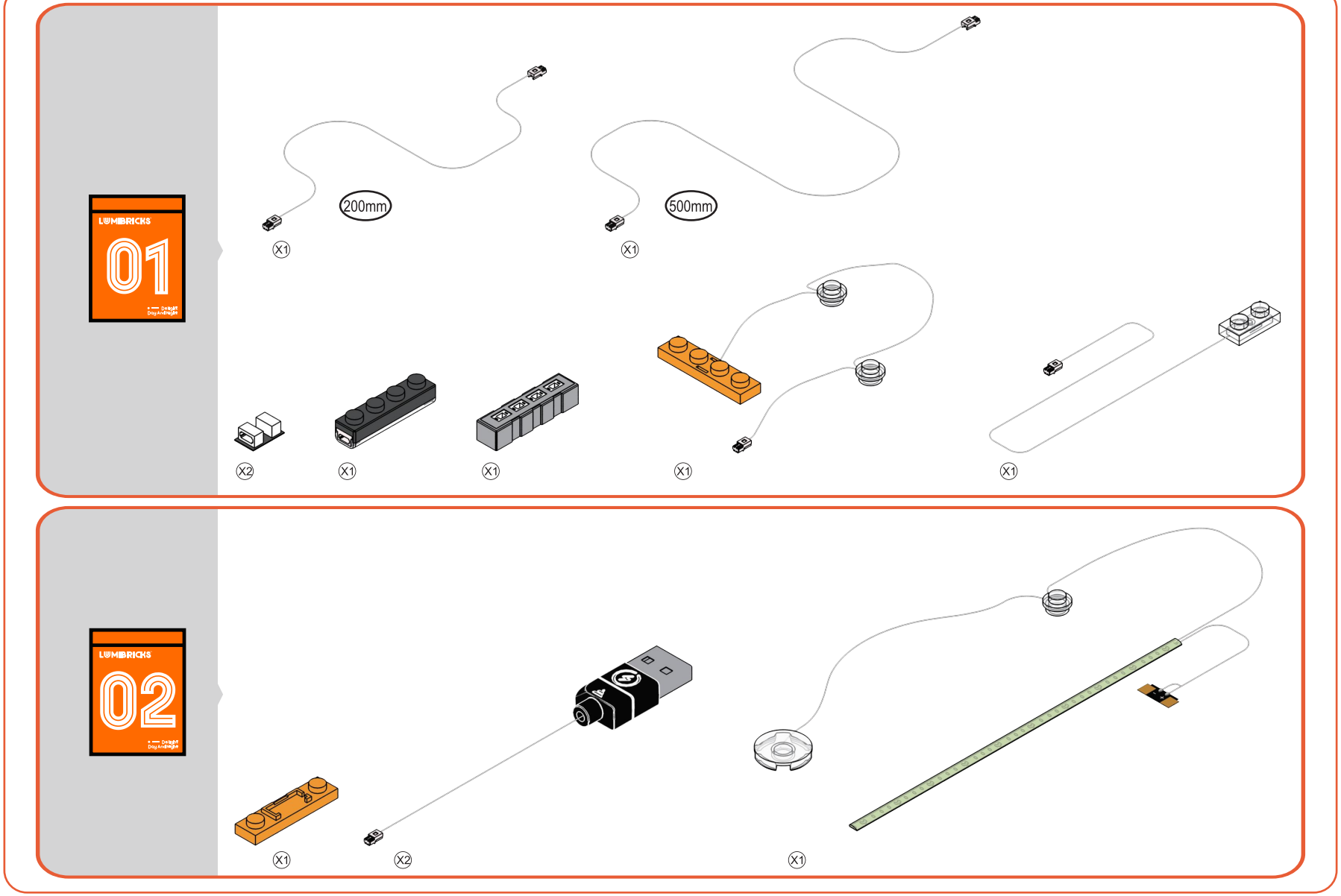

Note: when installing, don't pull it hard, bend it or shake it to avoid damage. Not for children under sixteen.

包装配件

请检查包装配件是否完整

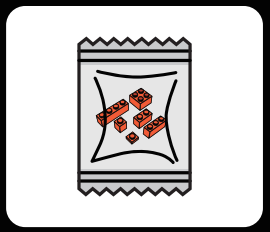

积木包

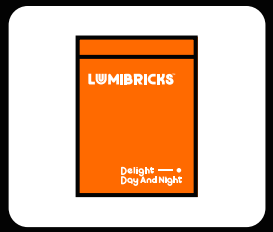

LED 灯光配件包

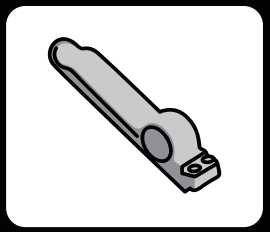

起件器

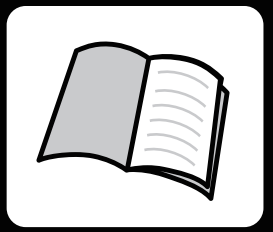

说明书

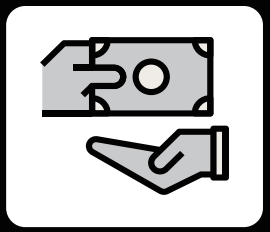

售后卡

灯饰配件故障排除指南

由于灯光配件的尺寸较小，容易因为操作不当而损坏，以下是常见的故障原因。

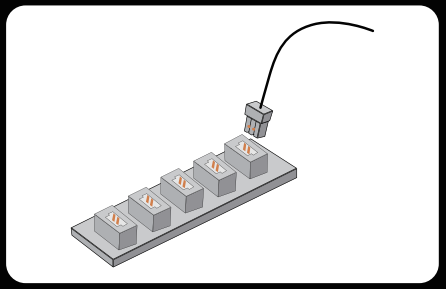

1.请检查连接器安装正确，如图所示。

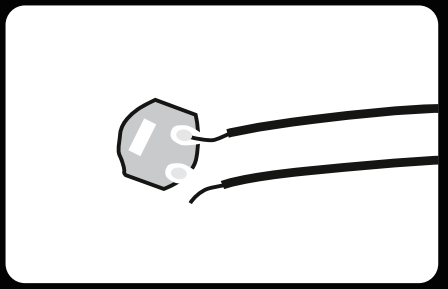

2.请检查电线是否从焊点脱落或断裂。

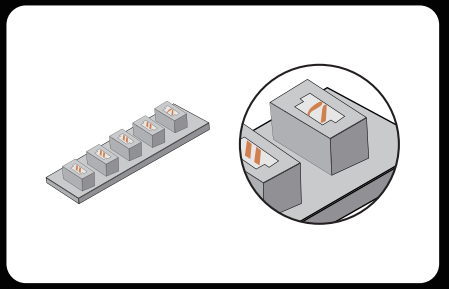

3.请检查连接器插口的内部引脚，工作正常的连接器端口内部小引脚应该是直的，如果是弯的小引脚则可以判断为故障端口。

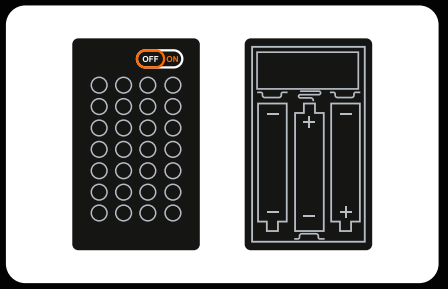

4.请检查电池盒的电源开关是开启状态并且电池“+”“-”极放置正确（确保您使用的是新电池。）
请确认上下连接电源开关“+”“-”极，安装无误。

如以上按照安装指南检查每一串灯，灯源还是不亮，请联系我们的客服。

ZH

灯饰配件安全使用注意事项

1. 使用前请确认工作电压，避免电压损坏产品带来安全隐患；
2. 此灯具光源不可替换，如损坏不亮请参考故障排查或联系我们的客服；
3. 请勿用力拉扯灯具连接线，以免损坏产品；
4. 请勿触碰水，以免损坏产品；
5. 体验安装过程中请仔细阅读并按照说明书进行操作，以免影响您的体验；
6. 本产品不包括电池或移动电源。请自备电池或电源为LED灯组供电；
7. 扩展板和电池盒存在多种型号，但使用方法和原理相似。有问题请联系客服。

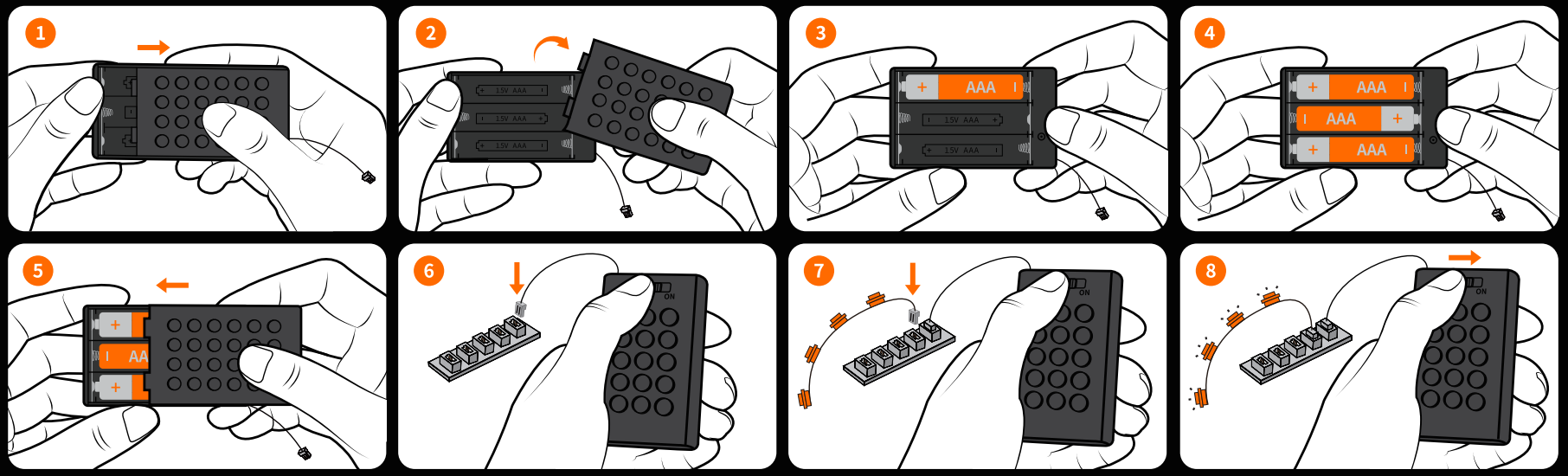

电池盒名称：7号积木电池盒　　电池型号：AAA*3 (7号)　　电池额定电压：1.5V

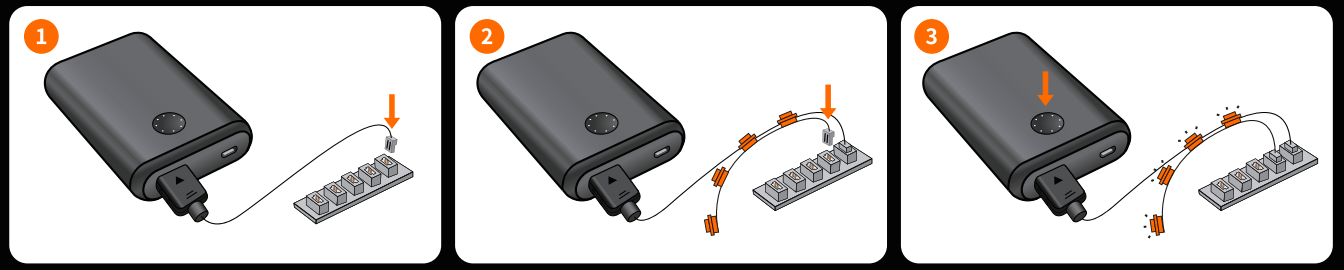

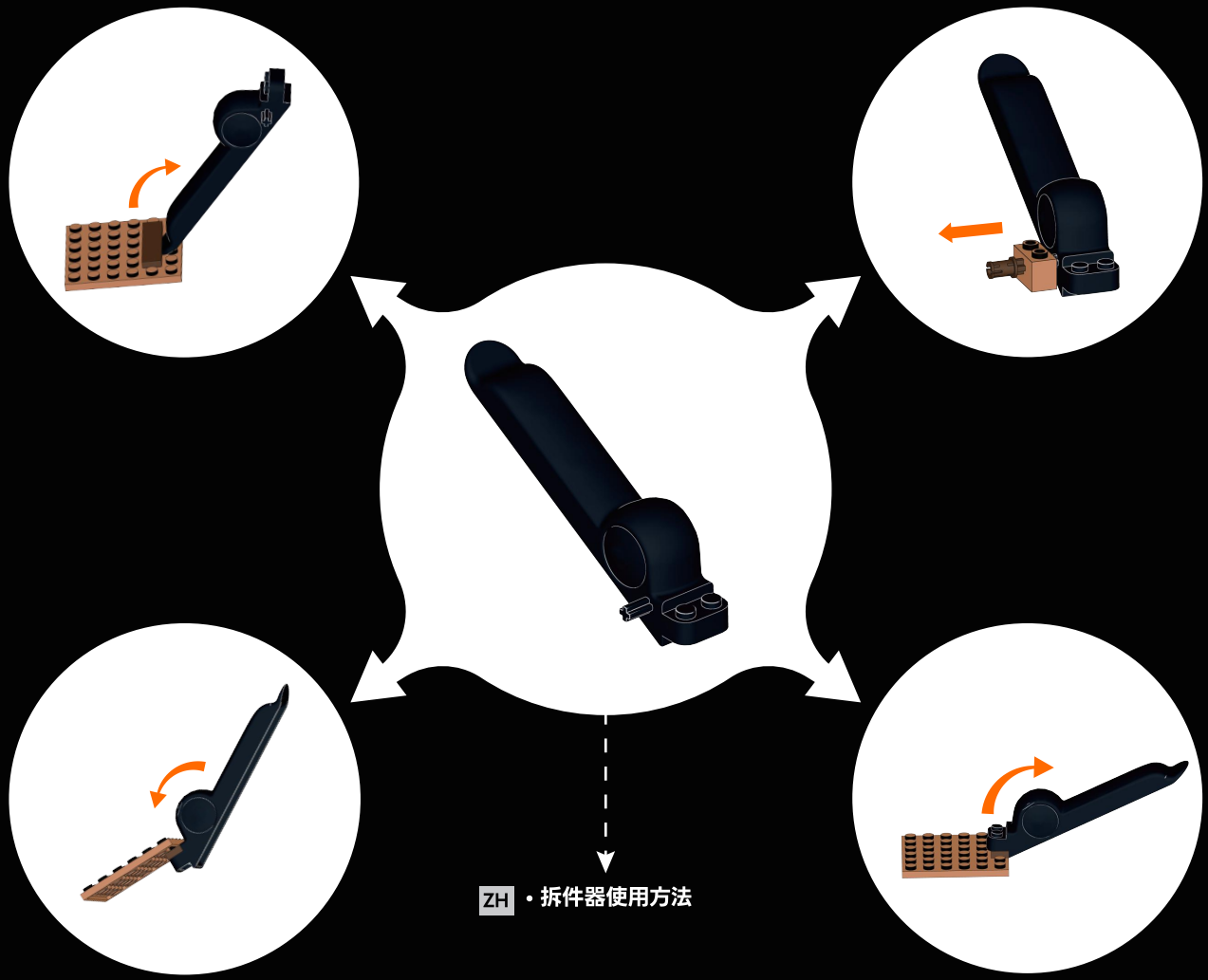

ZH ・拆件器使用方法

连接器拔插方法

请注意，新连接器会比较紧。要将其拔出，请轻轻地左右晃动，直到它松动，然后再拔出。

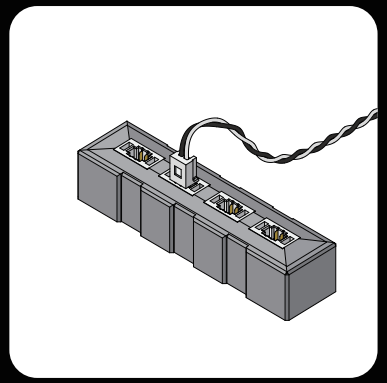

1. 连接器已安装，如图所示。

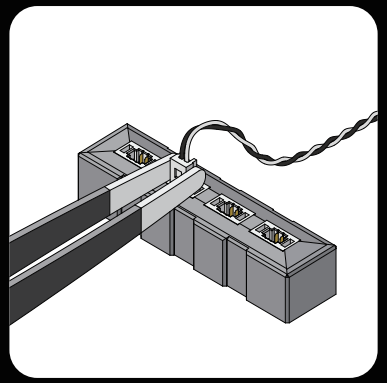

2. 使用镊子从两侧夹住连接器。

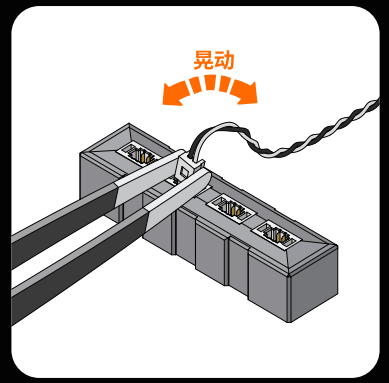

3. 轻轻地左右晃动连接器。

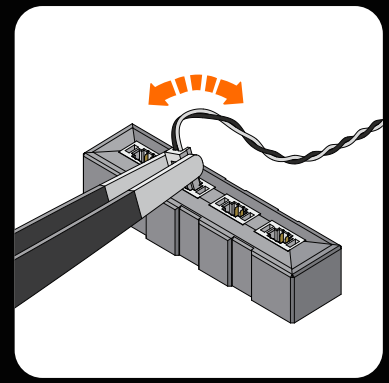

4. 如果连接器很紧，需要多次晃动才能松动。

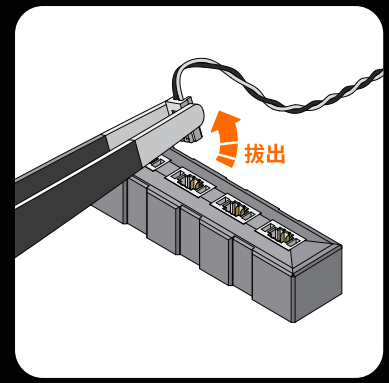

5. 拔下连接器。

LED灯光配件包清单

请检查并确保您获得所有照明配件。如果有任何缺少的组件，请联系我们。

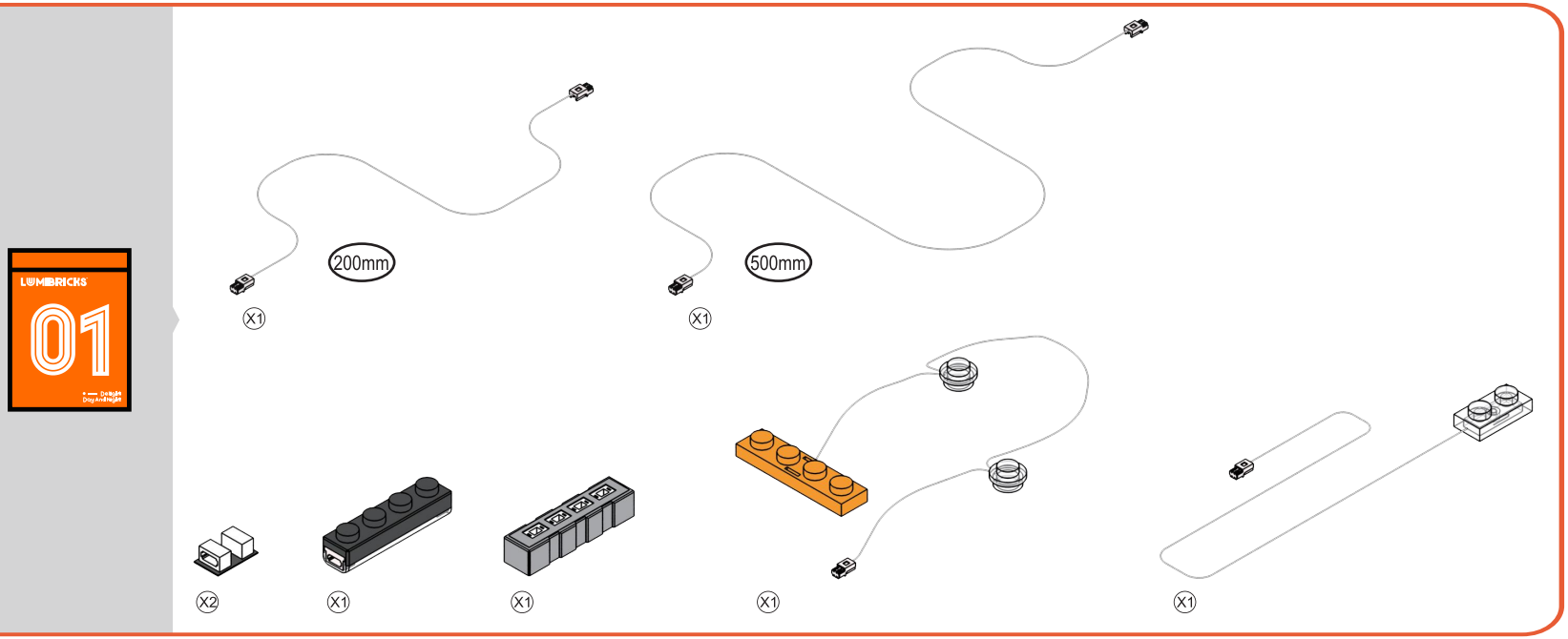

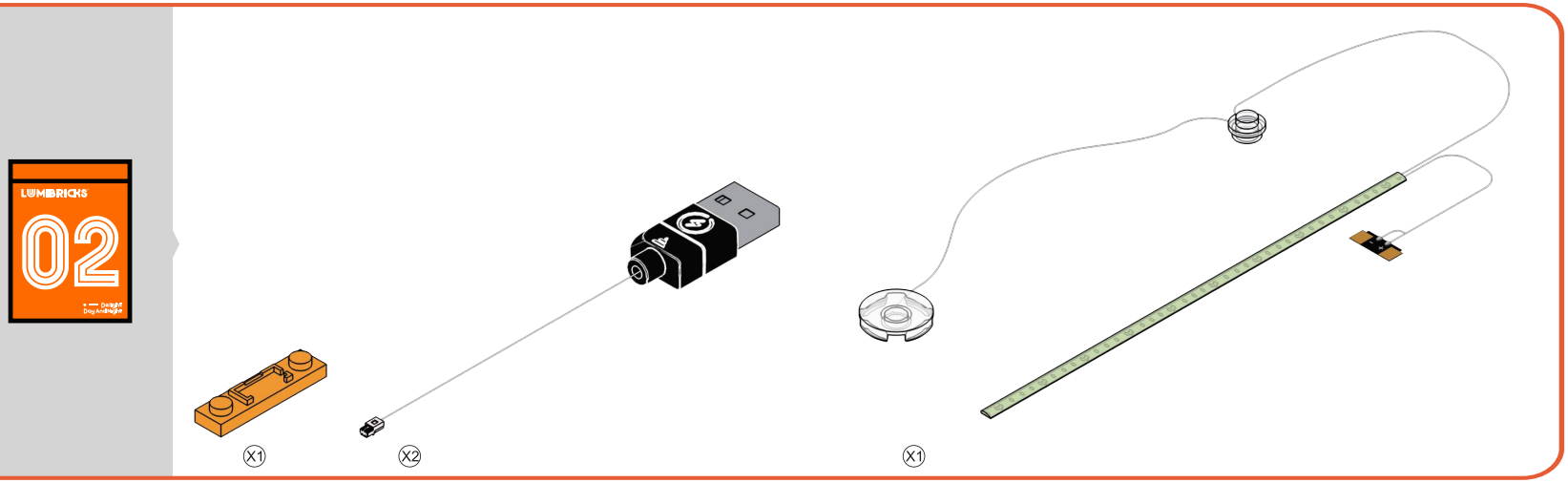

注意: 安装时不要用力拉扯、弯曲或晃动，以免损坏。不适合十六岁以下儿童使用。

DE

WAS IM LIEFERUMFANG ENTHALTEN IST

Bitte vergewissern Sie sich, dass Sie alle unten aufgeführten Artikel erhalten haben.

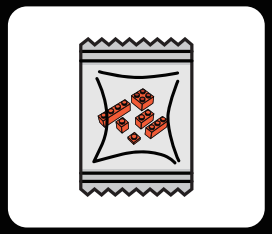

Bauklötze

LED-Licht-Kit

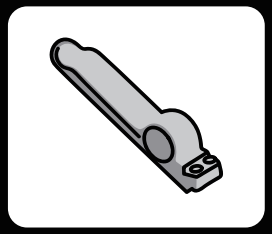

Bausteintrenner

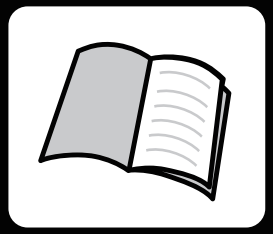

Benutzerhandbuch

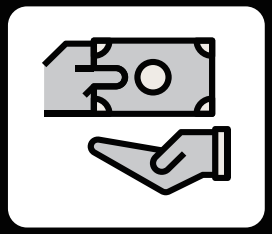

Servicekarte

FEHLERSUCHE

Die geringe Größe des Beleuchtungszubehörs macht es anfällig für Beschädigungen während der Installation. Die folgenden Probleme sind häufige Fehlerursachen.

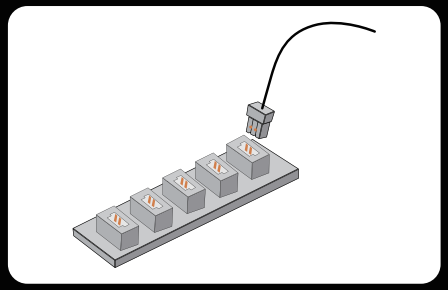

1.Vergewissern Sie sich, dass die Anschlüsse, wie in der Abbildung gezeigt, korrekt installiert sind.

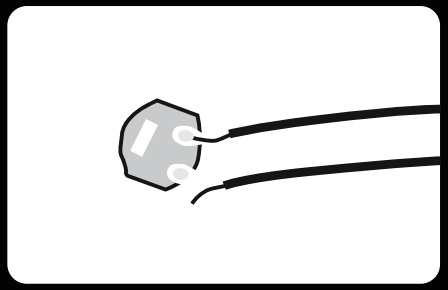

2.Prüfen Sie, ob sich die Drähte von den Lötstellen gelöst haben oder gebrochen sind.

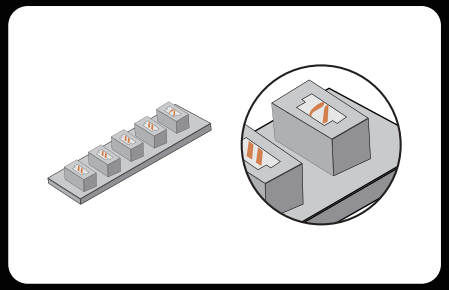

3.Überprüfen Sie die inneren Stifte der Steckerbuchsen. Die inneren Stifte eines ordnungsgemäß funktionierenden Anschlusses sollten gerade sein. Wenn die kleinen Stifte verbogen sind, können sie als fehlerhafte Anschlüsse betrachtet werden.

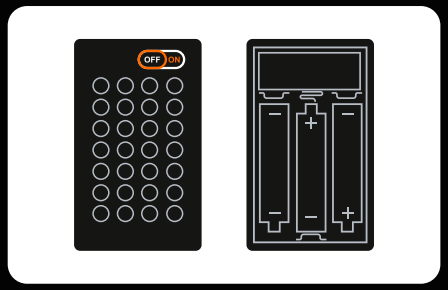

4.Prüfen Sie, ob der Netzschalter am Batteriekasten eingeschaltet ist und ob die Pole „+“ und „-“ der Batterie korrekt platziert sind (bei Verwendung neuer Batterien). Stellen Sie sicher, dass die oberen und unteren Anschlüsse an den Polen „+“ und „-“ des Netzschalters richtig installiert sind.

Wenn Sie die einzelnen Lichterketten gemäß der obigen Anleitung überprüft haben und die Lichter immer noch nicht leuchten, wenden Sie sich bitte an unseren Kundendienst, um Hilfe zu erhalten.

SICHERHEITSVORKEHRUNGEN

1. Prüfen Sie vor der Verwendung die Spannung, um Schäden am Produkt und mögliche Sicherheitsrisiken zu vermeiden.
2. Die Lichter in diesem Produkt sind nicht austauschbar. Wenn sie beschädigt sind oder nicht leuchten, lesen Sie bitte den Abschnitt Fehlerbehebung oder wenden Sie sich an unseren Kundendienst.
3. Ziehen Sie nicht an den Anschlussdrähten der Lampen, um Beschädigungen zu vermeiden.
4. Setzen Sie das Produkt nicht Wasser aus, da es dadurch beschädigt werden kann.
5. Lesen und befolgen Sie die Anweisungen sorgfältig während des Aufbaus, um eine optimale Bauerfahrung zu gewährleisten.
6. Dieses Produkt enthält keine Batterien oder Akkus. Bitte bereiten Sie Ihre eigenen Batterien oder Powerbanks vor, um das LED-Licht-Kit zu betreiben.
7. Obwohl es verschiedene Modelle gibt, bleiben die Betriebsverfahren und der Mechanismus für Lumibricks-Erweiterungsplatinen und Batteriekästen gleich. Bei Fragen wenden Sie sich bitte an unseren Kundendienst.

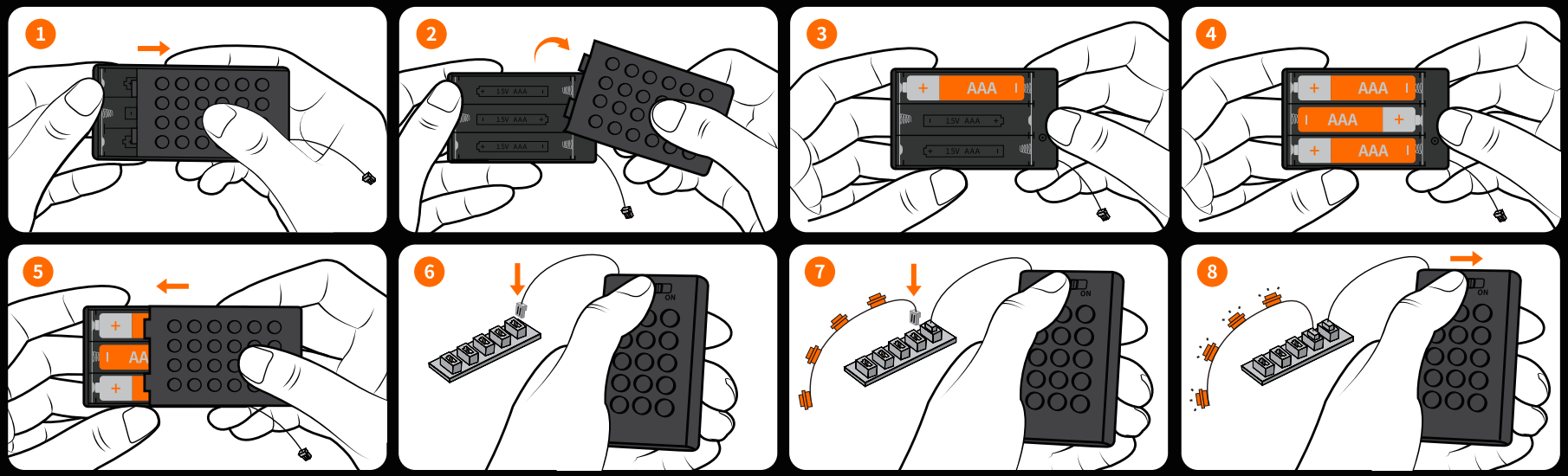

Name der Batteriebox: Nr. 7 Baustein-Batteriekasten Batterietyp: AAA*3 (Nr. 7) Nennspannung der Batterie: 1,5 V

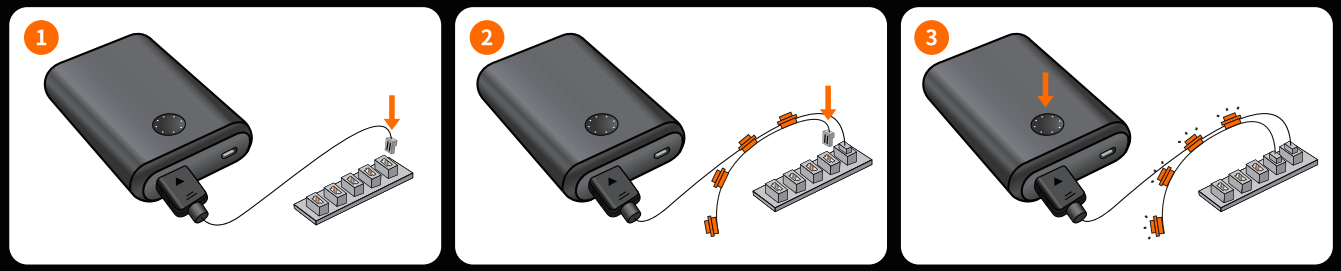

DE

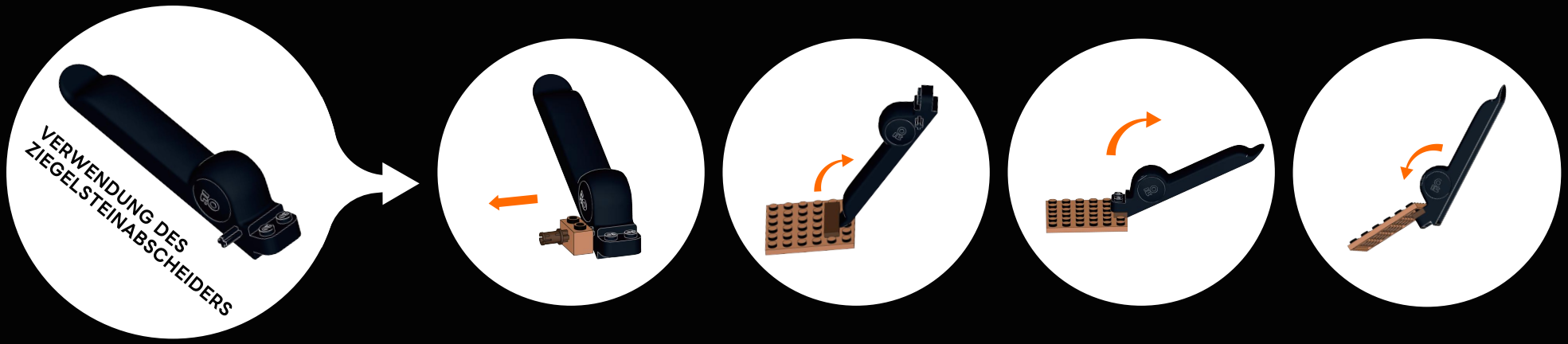

SO ENTFERNEN SIE DEN STECKVERBINDER

Beachten Sie, dass der neue Steckverbinder fest sitzen wird. Um ihn zu entfernen, schütteln Sie ihn vorsichtig von Seite zu Seite, bis er sich lockert, und ziehen Sie ihn dann heraus.

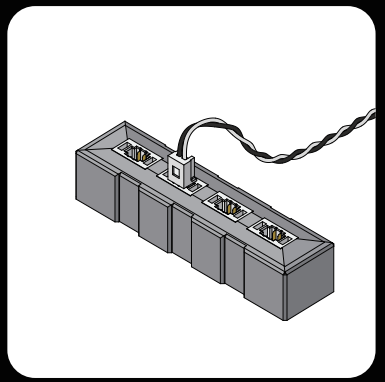

1. Der Steckverbinder ist installiert, wie auf dem Bild gezeigt.

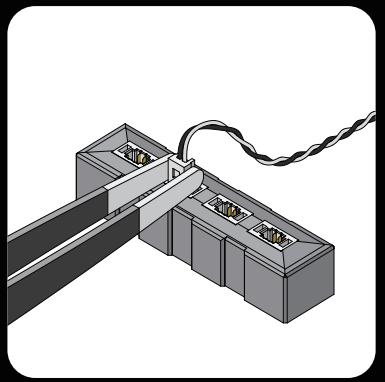

2. Verwenden Sie eine Pinzette, um den Steckverbinder an beiden Seiten zu halten.

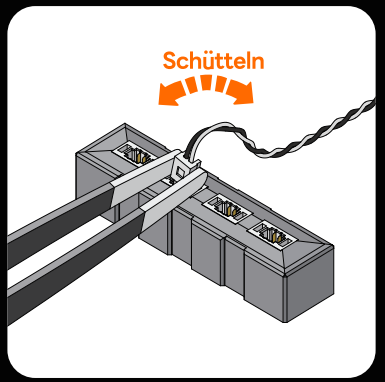

3. Schütteln Sie den Steckverbinder vorsichtig von Seite zu Seite.

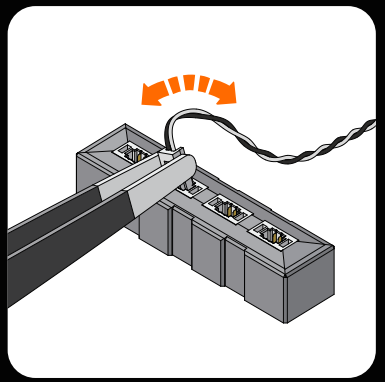

4. Wenn der Steckverbinder fest sitzt, sind mehrere Bewegungen erforderlich, um ihn zu lockern.

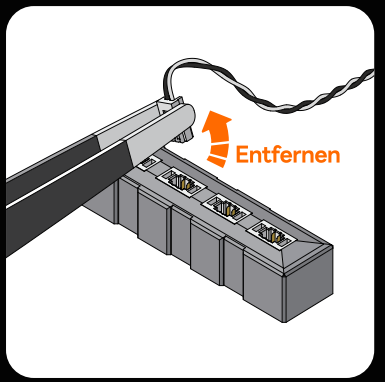

5. Entfernen Sie den Steckverbinder.

DE

LED LIGHT KIT – PAKETLISTE

Bitte überprüfen Sie, ob Sie das gesamte Beleuchtungszubehör erhalten haben. Kontaktieren Sie uns, falls Komponenten fehlen sollten.

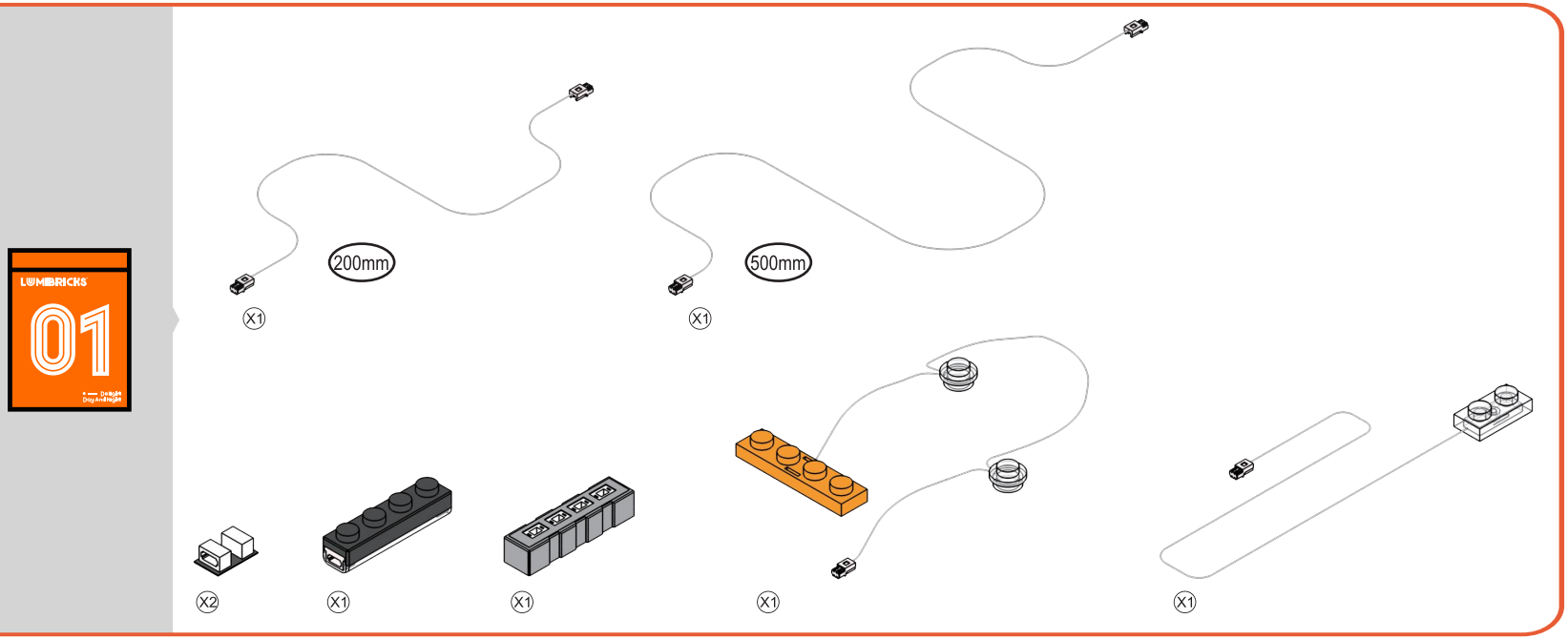

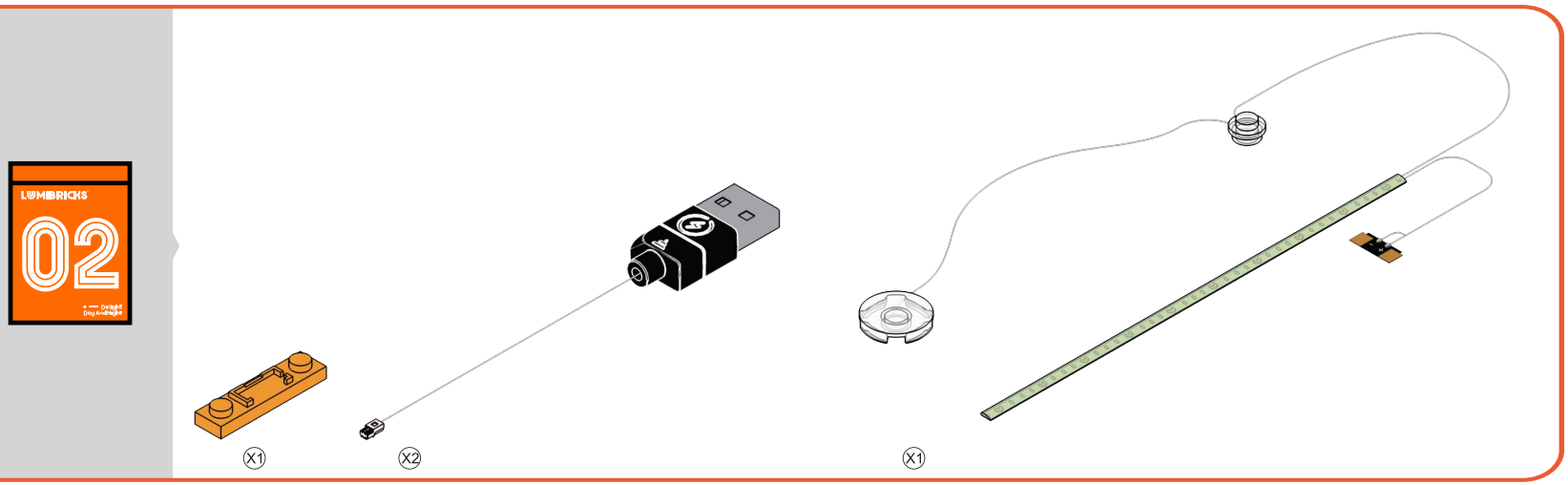

Hinweis: Beim Installieren nicht stark ziehen, biegen oder schütteln, um Schäden zu vermeiden. Nicht für Kinder unter sechzehn Jahren geeignet.

FR

CE QUI EST INCLUS

Veuillez vérifier et vous assurer que vous avez bien reçu tous les articles mentionnés ci-dessous.

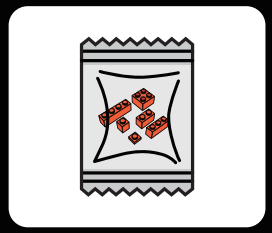

Briques de construction

Kit d'éclairage LED

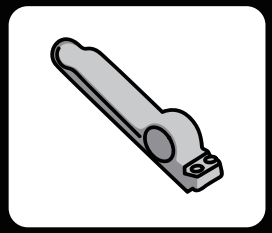

Séparateur de briques

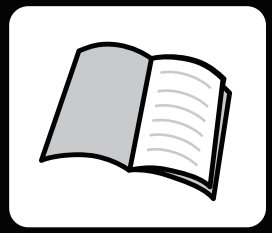

Manuel d'utilisation

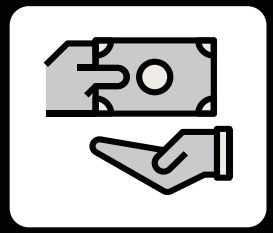

Carte de service

LE DÉPANNAGE

La petite taille des accessoires d'éclairage les rend susceptibles d'être endommagés lors de l'installation. Les problèmes suivants sont des causes fréquentes de défaillance.

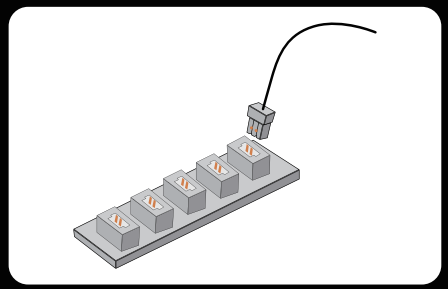

1.Assurez-vous que les connecteurs sont correctement installés comme indiqué sur l'image.

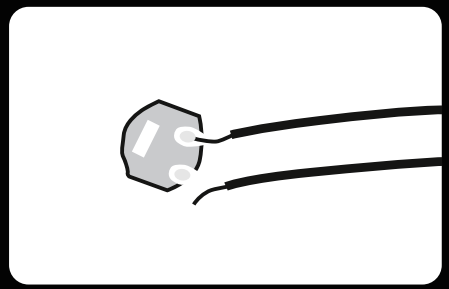

2.Vérifiez que les fils ne sont pas déconnectés ou cassés au niveau des joints de soudure.

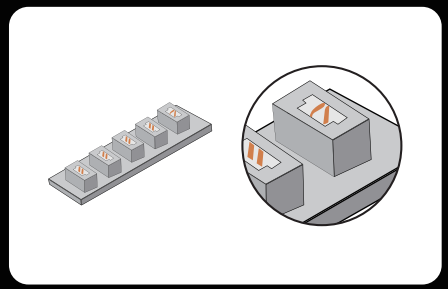

3.Vérifiez les broches internes des connecteurs. Les broches internes d'un port de connecteur fonctionnant correctement doivent être droites. Si les petites broches sont pliées, elles peuvent être considérées comme des ports défectueux.

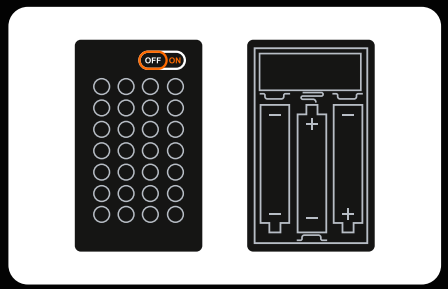

4.Vérifiez que l'interrupteur du boîtier de la batterie est en position de marche et que les pôles « + » et « - » de la batterie sont correctement placés (en utilisant des batteries neuves). Assurez-vous également que les connexions supérieures et inférieures aux pôles « + » et « - » de l'interrupteur sont correctement installées.

Si vous avez vérifié chaque guirlande lumineuse conformément au guide ci-dessus et que les lumières ne s'allument toujours pas, veuillez contacter notre service clientèle pour obtenir de l'aide.

⚠ AVERTISSEMENT:--Ne mélangez pas des piles neuves et des piles usagées.--Ne mélangez pas l'alcalin avec le standard

PRÉCAUTIONS DE SÉCURITÉ

1. Avant toute utilisation, veillez à vérifier la tension pour éviter d'endommager le produit et prévenir tout risque de sécurité.
2. Les lampes du produit ne sont pas remplaçables. Si elles sont endommagées ou ne s'allument pas, veuillez consulter la section de dépannage ou contacter notre service clientèle pour assistance.
3. Évitez de tirer sur les fils de connexion des lampes, car cela pourrait les endommager.
4. N'exposez pas le produit à l'eau, car cela pourrait l'endommager.
5. Veuillez lire et suivre attentivement les instructions lors de la construction pour garantir une expérience optimale.
6. Ce produit ne comprend pas de piles ni de banques d'alimentation. Veuillez préparer vos propres piles ou banques d'alimentation pour alimenter les kits de lumières LED.
7. Bien qu'il existe plusieurs modèles, les procédures de fonctionnement et le mécanisme des cartes d'extension Lumibricks et des boîtiers de piles restent cohérents. Si vous avez des questions, veuillez contacter notre service clientèle.

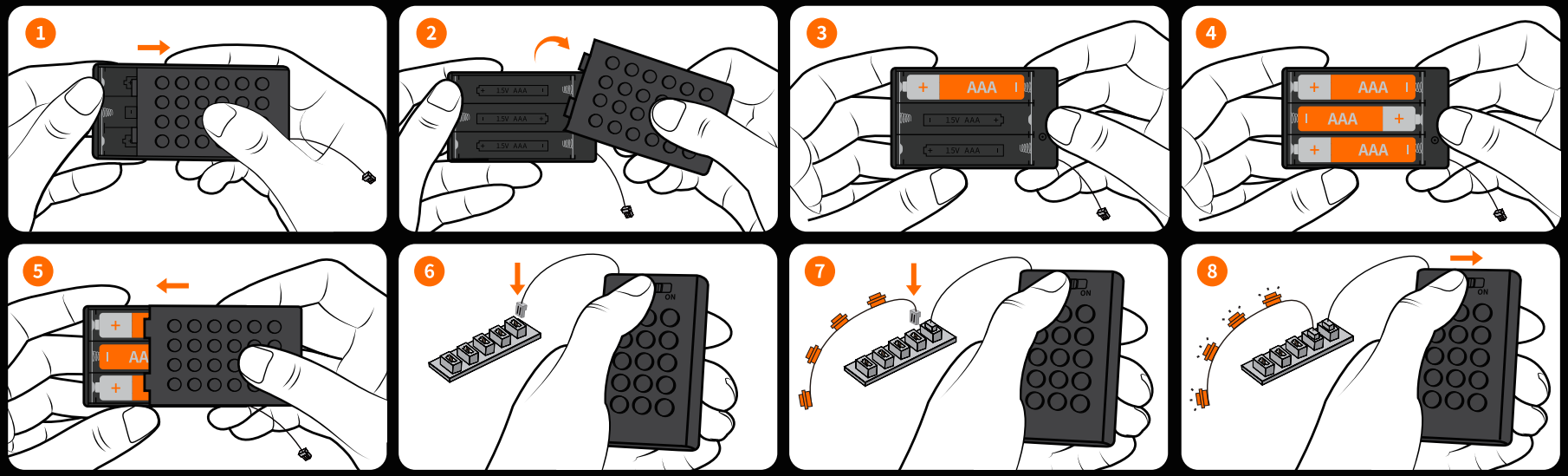

Nom du boîtier à piles: Boîtier de piles en blocs de construction n° 7 Type de piles: AAA*3 (n° 7) Tension nominale de la pile: 1,5 V

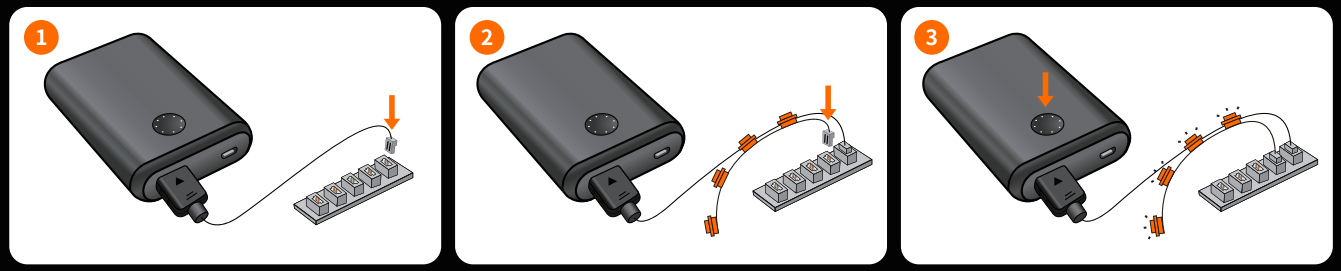

FR

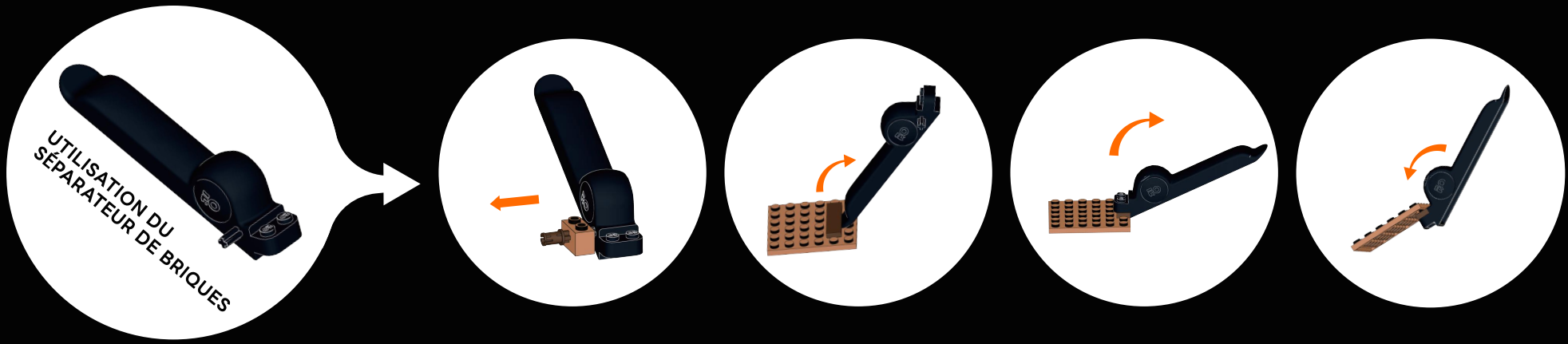

COMMENT DÉBRANCHER LE CONNECTEUR

Notez que le nouveau connecteur sera serré. Pour le retirer, secouez-le doucement d'un côté à l'autre jusqu'à ce qu'il se desserre, puis retirez-le.

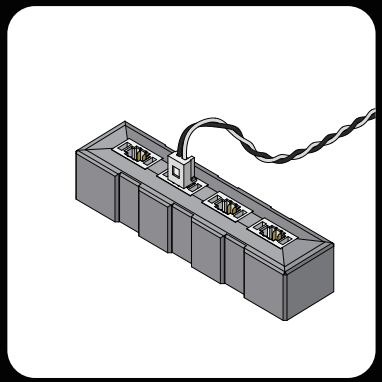

1. Le connecteur est installé, comme indiqué sur l'image.

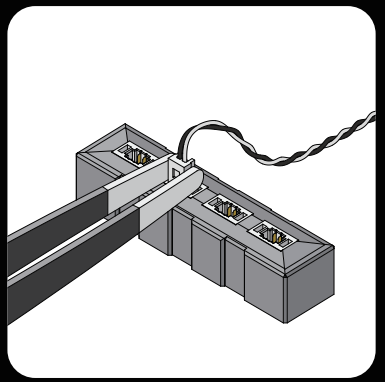

2. Utilisez une pince pour maintenir le connecteur des deux côtés.

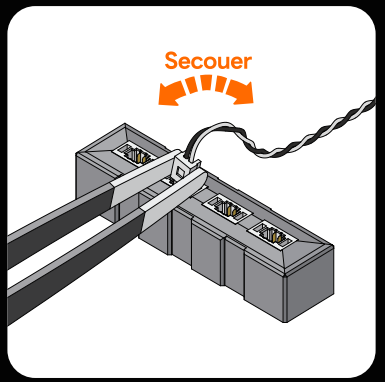

3. Secouez doucement le connecteur d'un côté à l'autre.

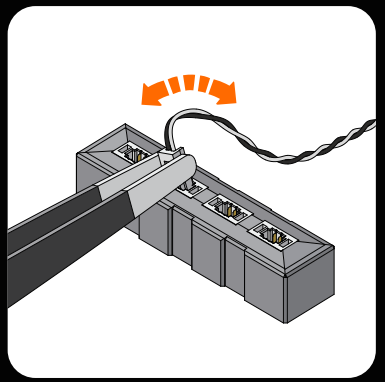

4. Si le connecteur est serré, il faudra plusieurs mouvements pour le desserrer.

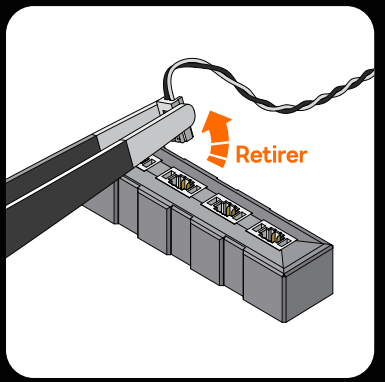

5. Retirez le connecteur.

FR

LISTE DE COLISAGE DU KIT D'ÉCLAIRAGE À LEDS

Veuillez vérifier et vous assurer que vous avez reçu tous les accessoires d'éclairage. Si des composants sont manquants, veuillez nous contacter.

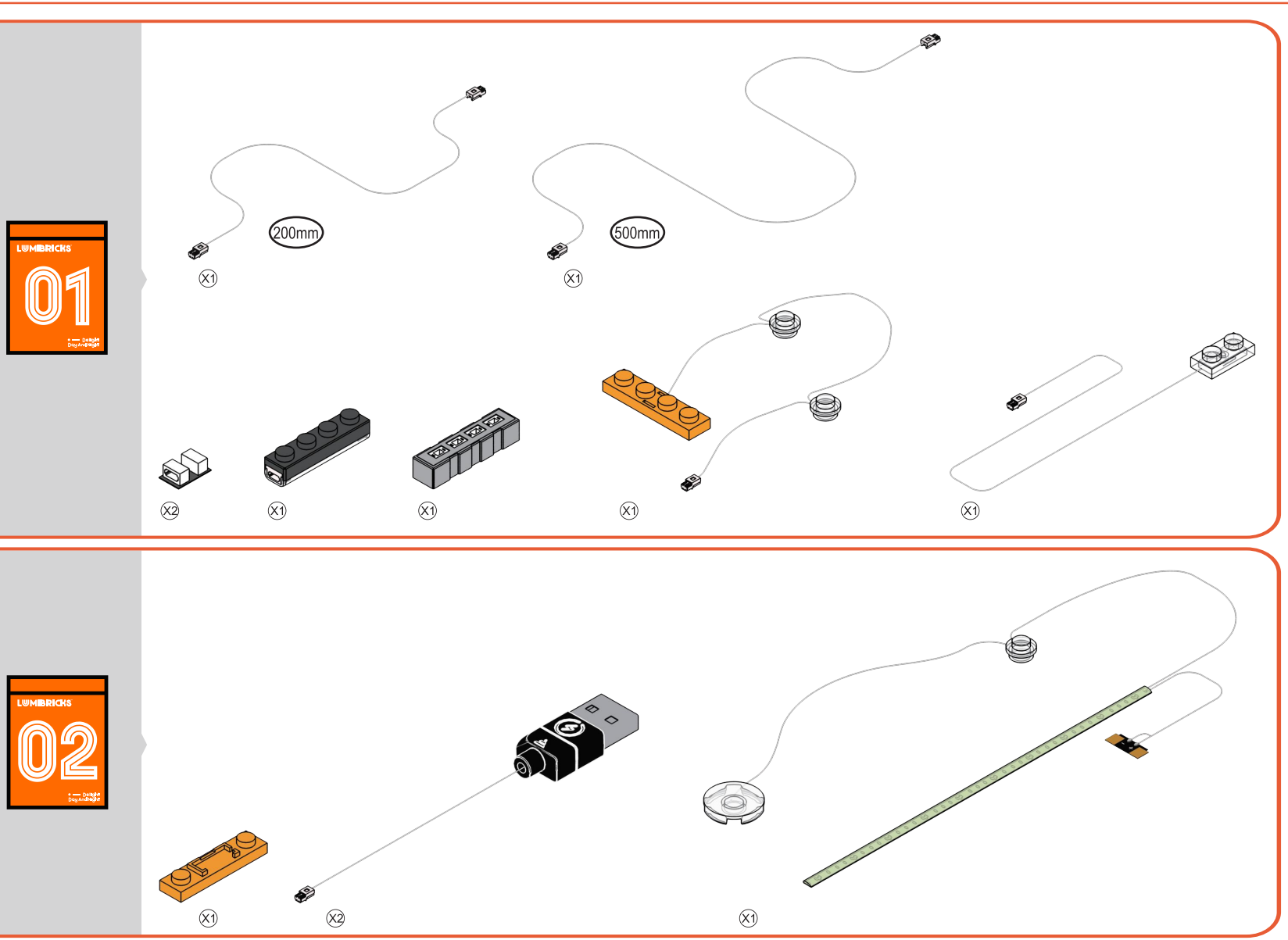

Remarque: lors de l'installation, ne tirez pas fort, ne pliez pas et ne secouez pas pour éviter tout dommage.Ne convient pas aux enfants de moins de seize ans.

IT

COSA È INCLUSO

Controllare e assicurarsi di ricevere tutti gli articoli elencati di seguito.

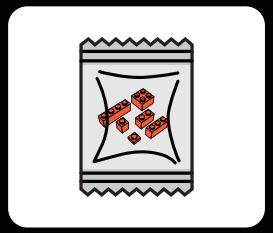

Mattoni da costruzione

Kit di luci a LED

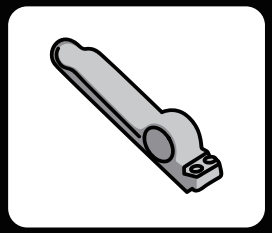

Separatore di mattoni

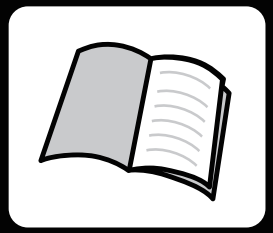

Manuale d'uso

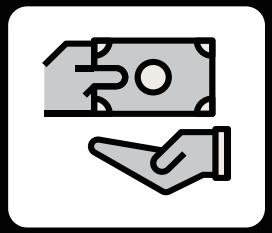

Scheda di servizio

RISOLUZIONE DEI PROBLEMI

Le dimensioni ridotte degli accessori per l'illuminazione li rendono suscettibili di danni durante l'installazione e i seguenti problemi sono cause comuni di guasto.

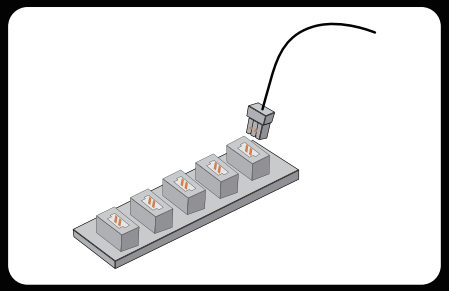

1.Assicurarsi che i connettori siano installati correttamente come mostrato nella figura.

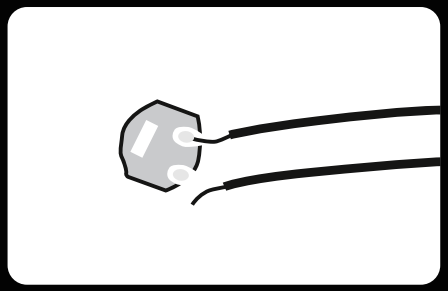

2.Controllare se i fili sono scollegati o rotti dalle saldature.

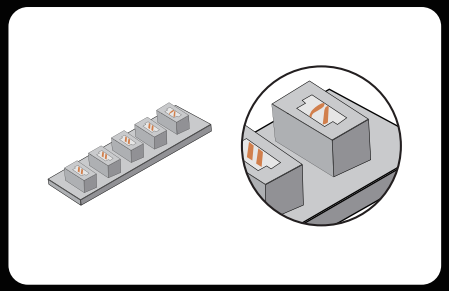

3.Controllare i pin interni delle prese dei connettori. I pin interni di una porta del connettore che funziona correttamente devono essere diritti. Se i piccoli pin sono piegati, possono essere considerati porte difettose.

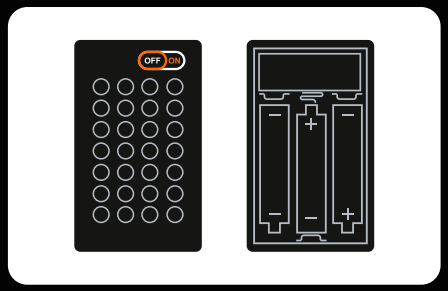

4.Verificare che l'interruttore di alimentazione sulla scatola della batteria sia acceso e che i poli “+” e “-” della batteria siano posizionati correttamente (utilizzando batterie nuove) e assicurarsi che i collegamenti superiori e inferiori ai poli “+” e “-” dell'interruttore di alimentazione siano installati correttamente.

Se avete controllato ogni stringa di luci secondo la guida di cui sopra e le luci non si accendono ancora, contattate il nostro servizio clienti per assistenza.

PRECAUZIONI DI SICUREZZA

1. Prima dell'uso, verificare il voltaggio per evitare danni al prodotto e potenziali rischi per la sicurezza.
2. Le luci del prodotto non sono sostituibili. Se sono danneggiate o non si accendono, consultare la sezione di risoluzione dei problemi o contattare il nostro servizio clienti per assistenza.
3. Evitare di tirare i fili di collegamento delle luci per evitare di danneggiarli.
4. Non esporre il prodotto all'acqua per non danneggiarlo.
5. Leggere e seguire attentamente le istruzioni durante la costruzione per garantire una buona esperienza di costruzione.
6. Questo prodotto non include batterie o power bank. Si prega di preparare le proprie batterie o power bank per alimentare i kit di luci LED.
7. Sebbene siano disponibili diversi modelli, le procedure e i meccanismi di funzionamento delle schede di espansione Lumibricks e delle scatole di batterie rimangono invariati. Per qualsiasi domanda, vi invitiamo a contattare il nostro servizio clienti per ricevere assistenza.

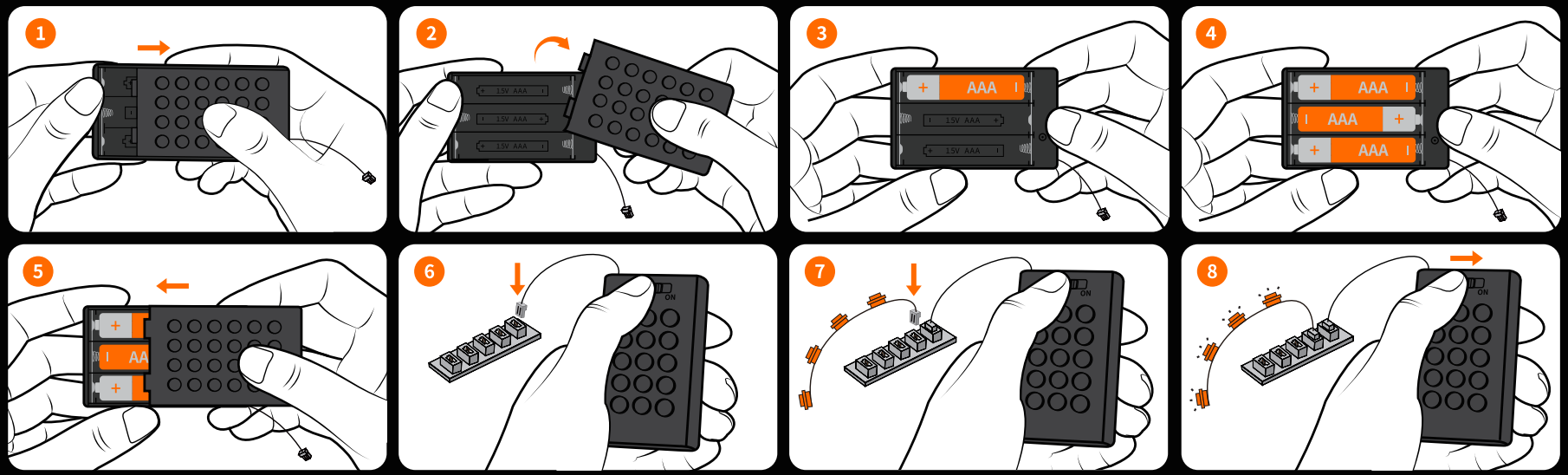

Nome della scatola della batteria: Scatola per batteria a blocchi n. 7 Tipo di batteria: AAA*3 (No. 7) Tensione nominale della batteria: 1,5 V

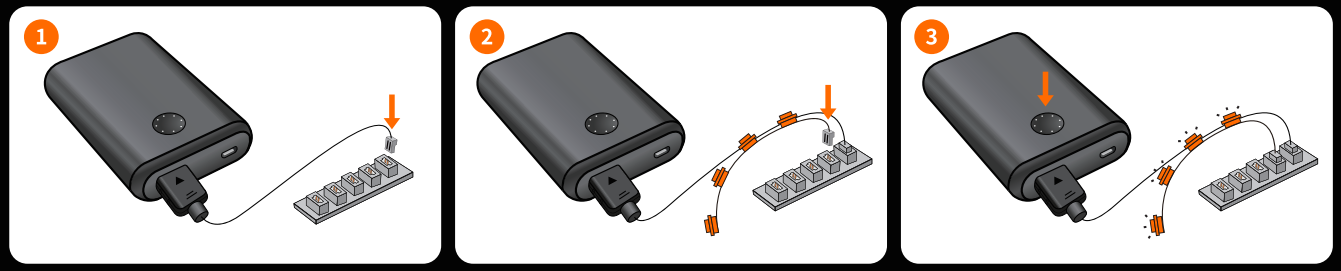

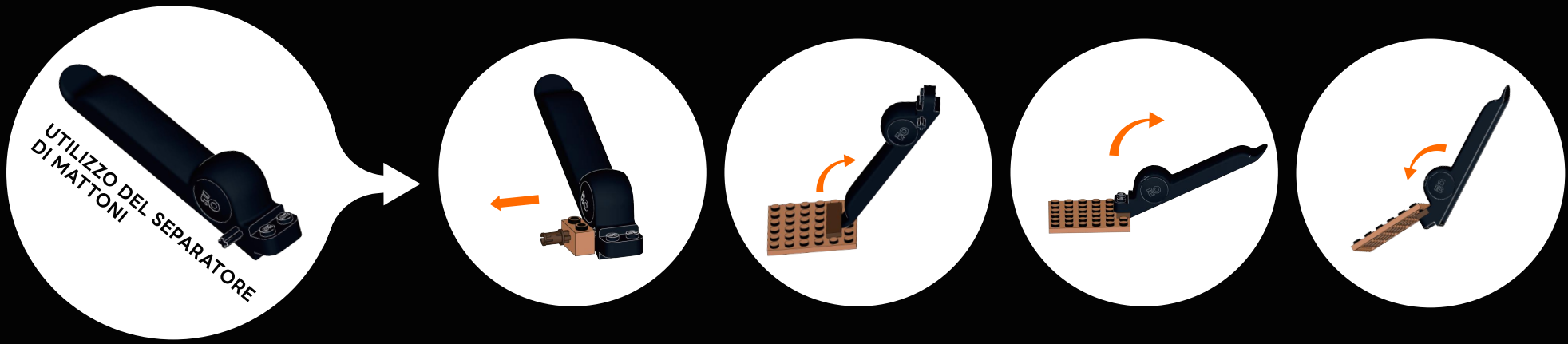

COME SCOLLEGARE IL CONNETTORE

Si noti che il nuovo connettore sarà stretto. Per rimuoverlo, scuoterlo delicatamente da un lato all'altro finché non si allenta, quindi estrarlo.

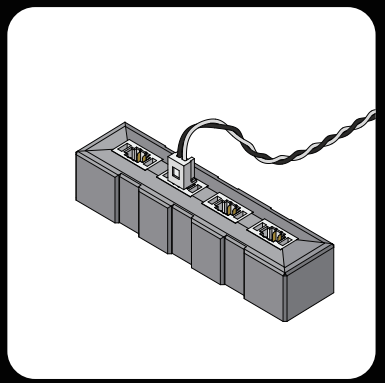

1. Il connettore è installato, come mostrato nell'immagine.

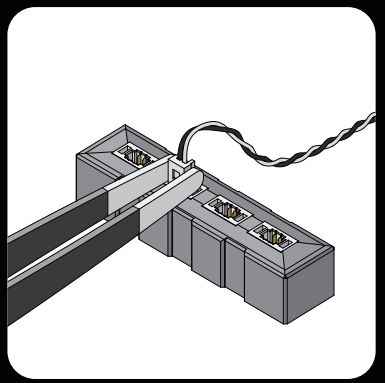

2. Utilizzare una pinzetta per tenere il connettore su entrambi i lati.

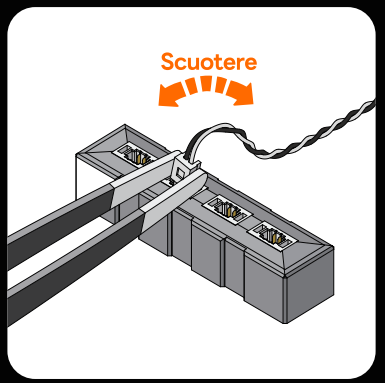

3. Scuotere delicatamente il connettore da un lato all'altro.

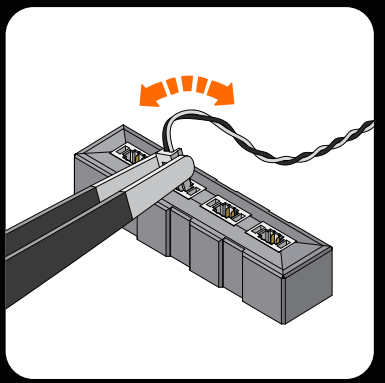

4. Quando il connettore è stretto, saranno necessarie diverse scosse per allentarlo.

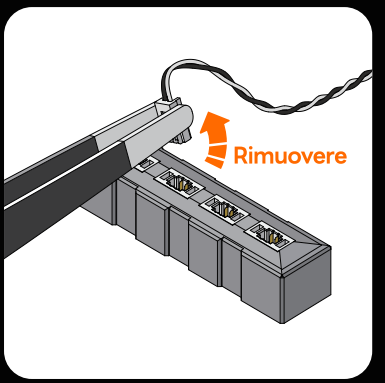

5. Rimuovere il connettore.

ELENCO DEI PACCHETTI DEL KIT LUCI A LED

Si prega di controllare e assicurarsi di ottenere tutti gli accessori di illuminazione. Contattateci se ci sono componenti mancanti.

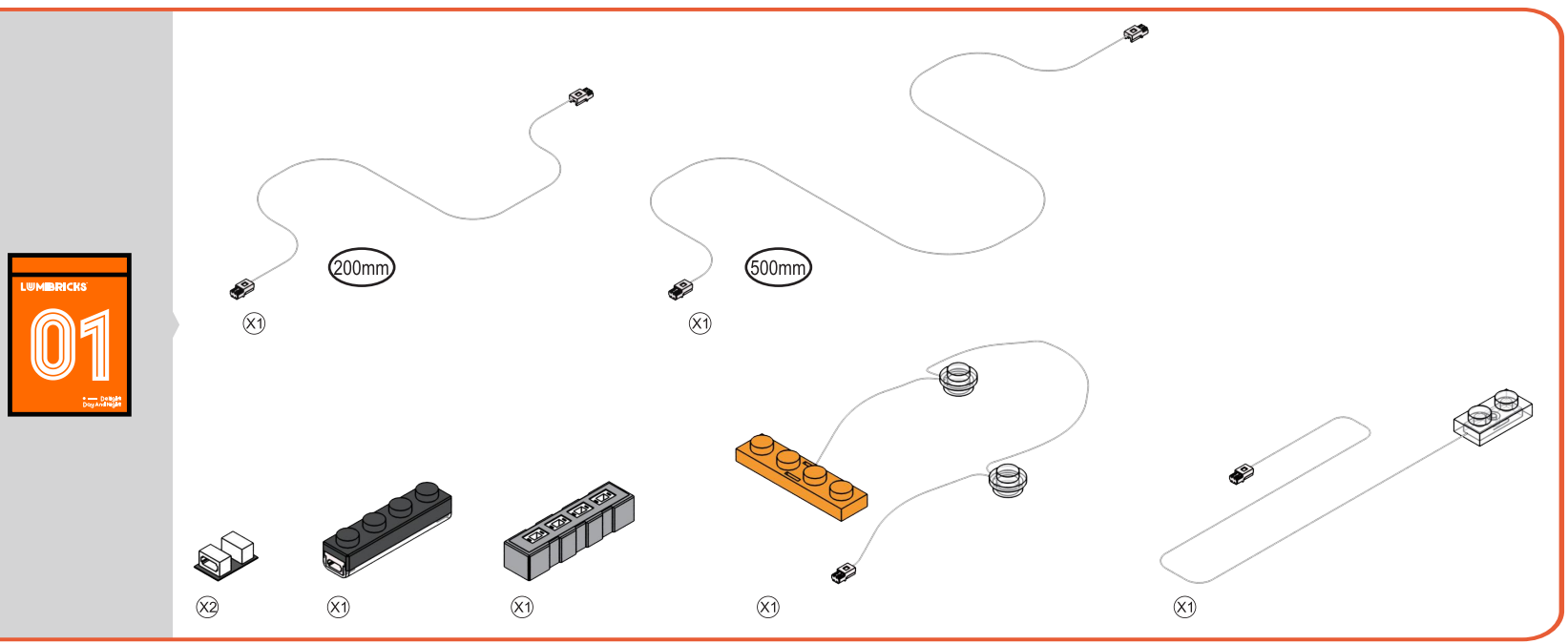

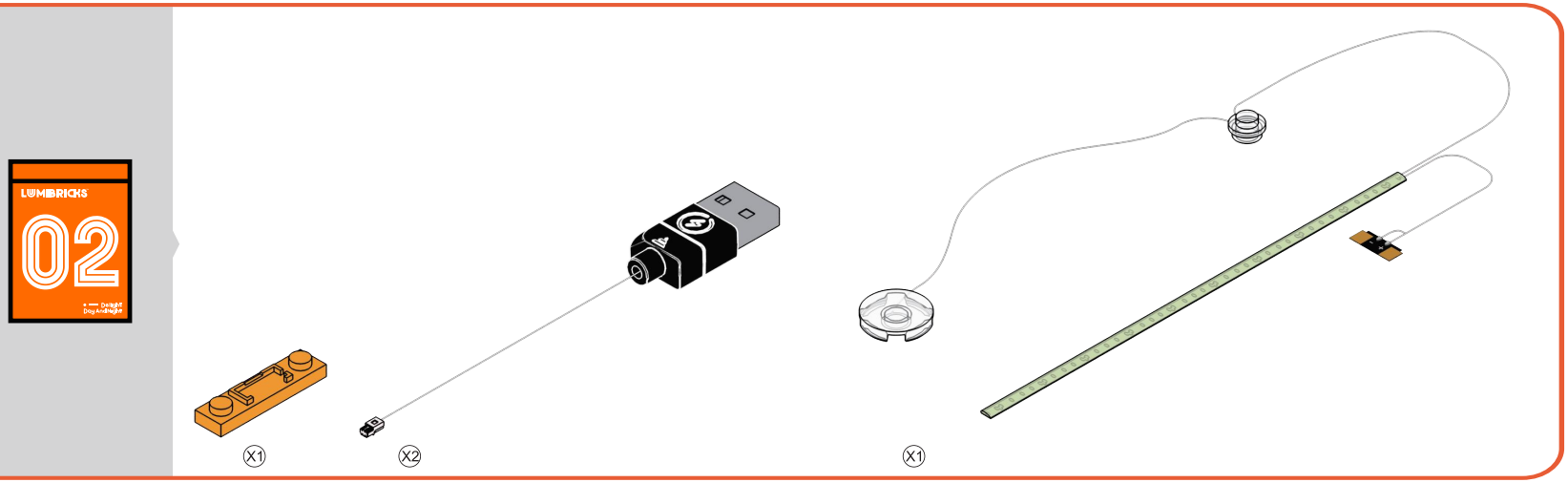

Nota: durante l'installazione, non tirare forte, non piegare e non scuotere per evitare danni.Non adatto a bambini di età inferiore a sedici anni.

QUÉ SE INCLUYE

Por favor, compruebe y asegúrese de obtener todos los elementos que se enumeran a continuación.

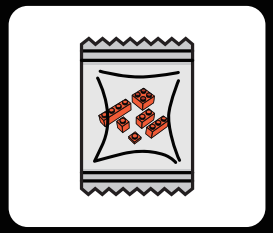

Ladrillos de construcción

Kit de iluminación LED

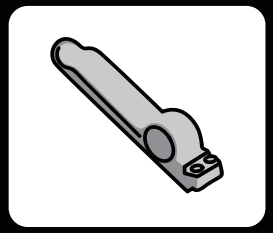

Separador de ladrillos

Manual del usuario

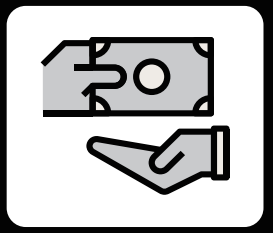

Tarjeta de servicio

SOLUCIÓN DE PROBLEMAS

El pequeño tamaño de los accesorios de iluminación los hace susceptibles de sufrir daños durante la instalación, y los siguientes problemas son causas comunes de avería.

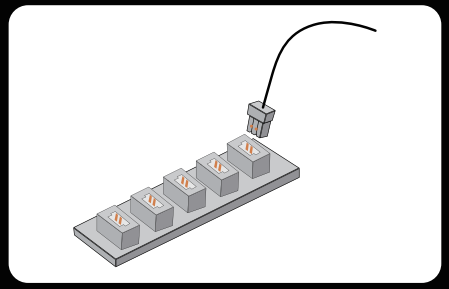

1.Asegúrese de que los conectores están correctamente instalados como se muestra en la imagen.

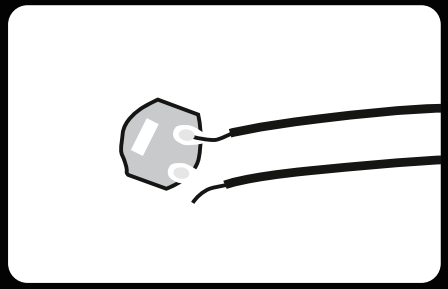

2.Compruebe si los cables están desconectados o rotos de las juntas de soldadura.

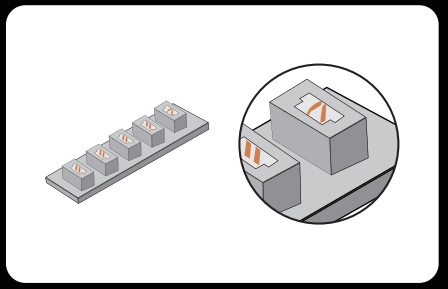

3.Compruebe las patillas internas de las tomas de los conectores. Las patillas internas de una toma de conector que funcione correctamente deben estar rectas. Si las pequeñas patillas están dobladas, pueden considerarse puertos defectuosos.

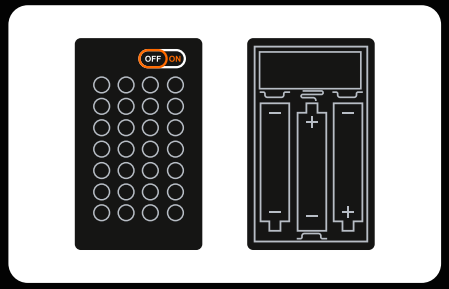

4.Compruebe que el interruptor de alimentación de la caja de la batería está encendido y que los polos «+» y «-» de la batería están colocados correctamente (utilizando baterías nuevas), y asegúrese de que las conexiones superior e inferior a los polos « + » y « - » del interruptor de alimentación están instaladas correctamente.

Si ha comprobado cada cadena de luces según la guía anterior y las luces siguen sin encenderse, póngase en contacto con nuestro servicio de atención al cliente para obtener ayuda.

PRECAUCIONES DE SEGURIDAD

1. Antes de utilizarlo, asegúrese de comprobar el voltaje para evitar daños en el producto y posibles riesgos para la seguridad.
2. Las luces del producto no son reemplazables. Si están dañadas o no se encienden, consulte la sección de solución de problemas o póngase en contacto con nuestro servicio de atención al cliente para obtener ayuda.
3. Evite tirar de los cables de conexión de las luces, ya que podría causar daños.
4. No exponga el producto al agua ya que podría dañarlo.
5. Por favor, lea y siga las instrucciones cuidadosamente durante la construcción para asegurar una buena experiencia de construcción.
6. Este producto no incluye pilas ni baterías. Por favor, prepare sus propias baterías o bancos de energía para alimentar los kits de luces LED.
7. Aunque hay varios modelos disponibles, los procedimientos de funcionamiento y el mecanismo de las tarjetas de expansión Lumibricks y las cajas de baterías siguen siendo los mismos. Para cualquier consulta, le animamos a ponerse en contacto con nuestro equipo de atención al cliente para obtener ayuda.

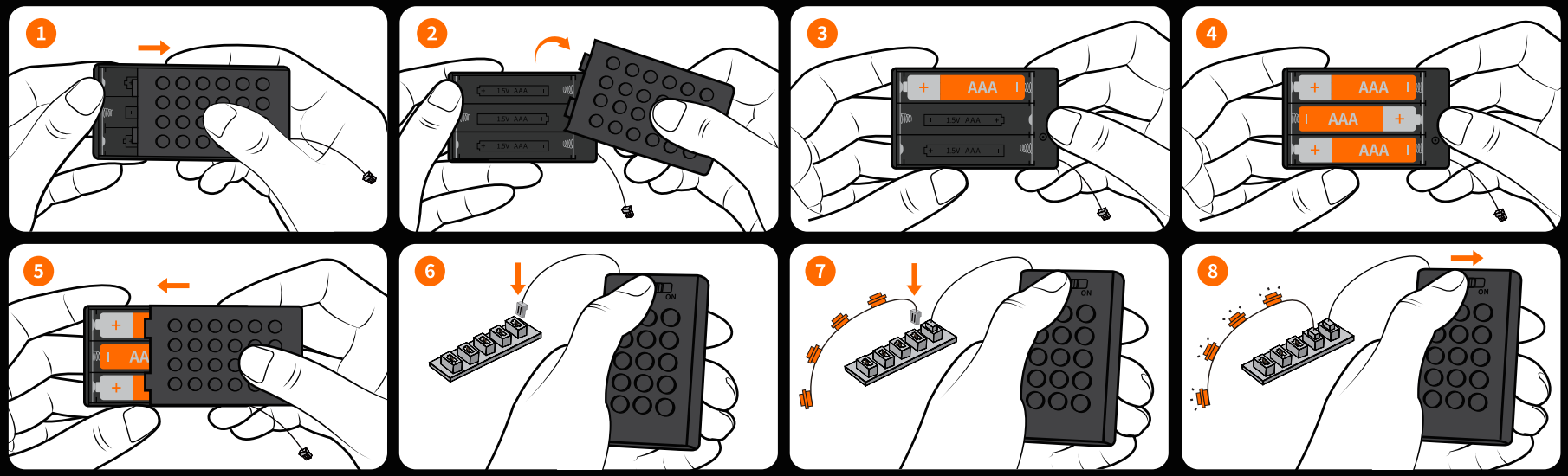

Nombre de la caja de baterías: N° 7 caja de batería de bloque Tipo de pila: AAA*3 (n° 7) Voltaje nominal de la pila: 1,5 V

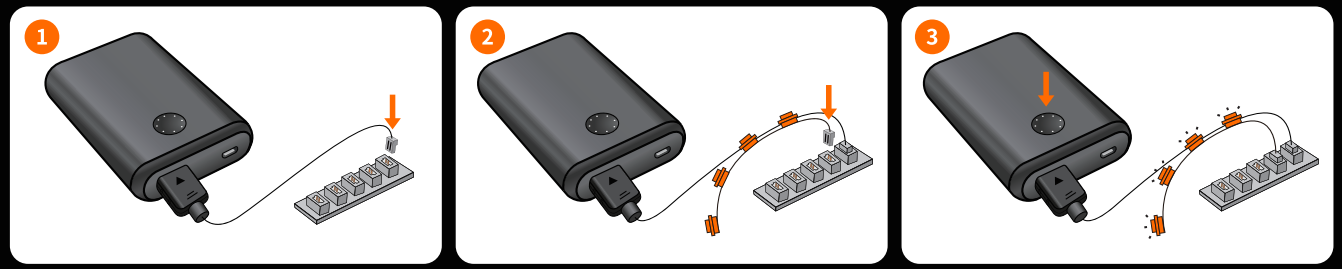

ES

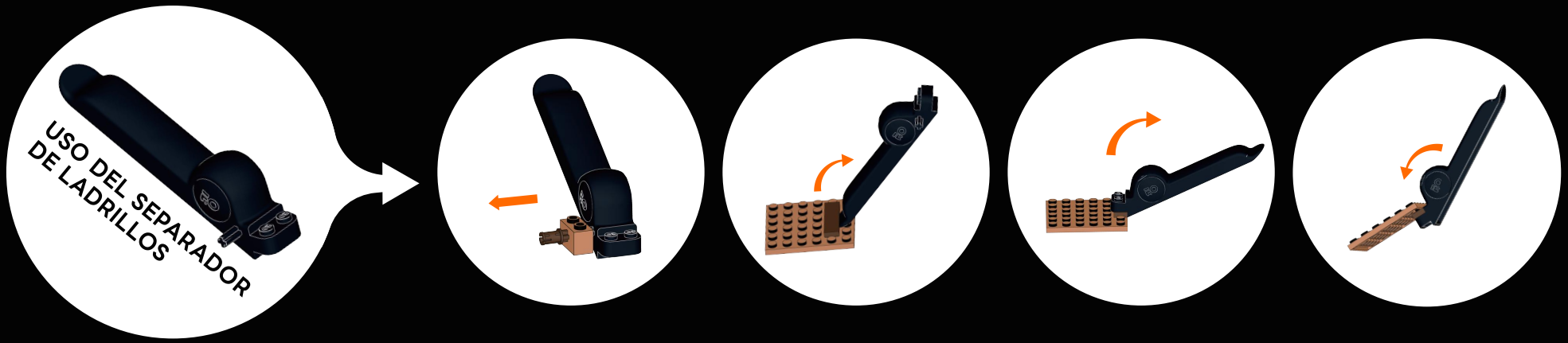

CÓMO DESCONECTAR EL CONECTOR

Tenga en cuenta que el nuevo conector estará ajustado. Para retirarlo, muévalo suavemente de lado a lado hasta que se afloje y luego sáquelo.

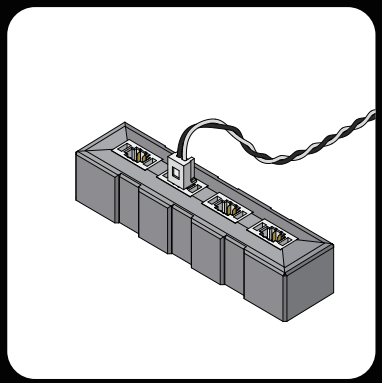

1. El conector está instalado, como se muestra en la imagen.

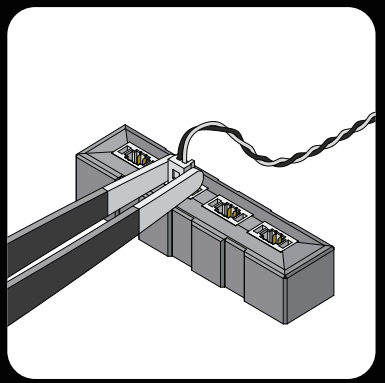

2. Utilice unas pinzas para sujetar el conector por ambos lados.

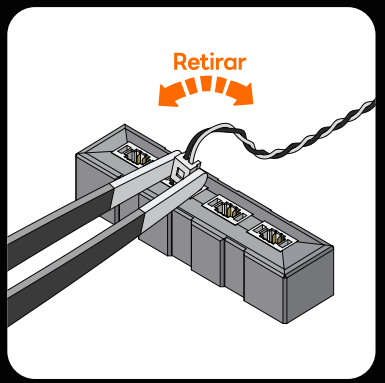

3. Mueva suavemente el conector de lado a lado.

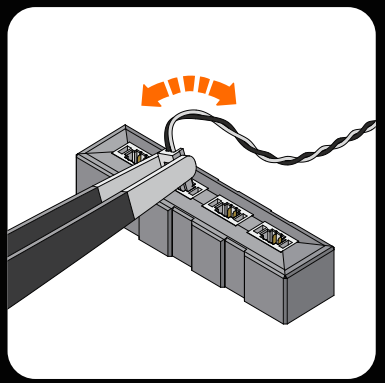

4. Si el conector está ajustado, será necesario moverlo varias veces para aflojarlo.

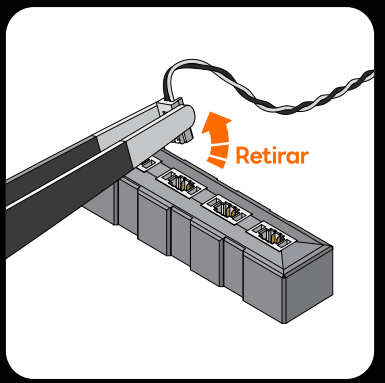

5. Retire el conector.

LISTA DE PAQUETES DEL KIT DE ILUMINACIÓN LED

Por favor, compruebe y asegúrese de obtener todos los accesorios de iluminación. Póngase en contacto con nosotros si hay componentes que faltan.

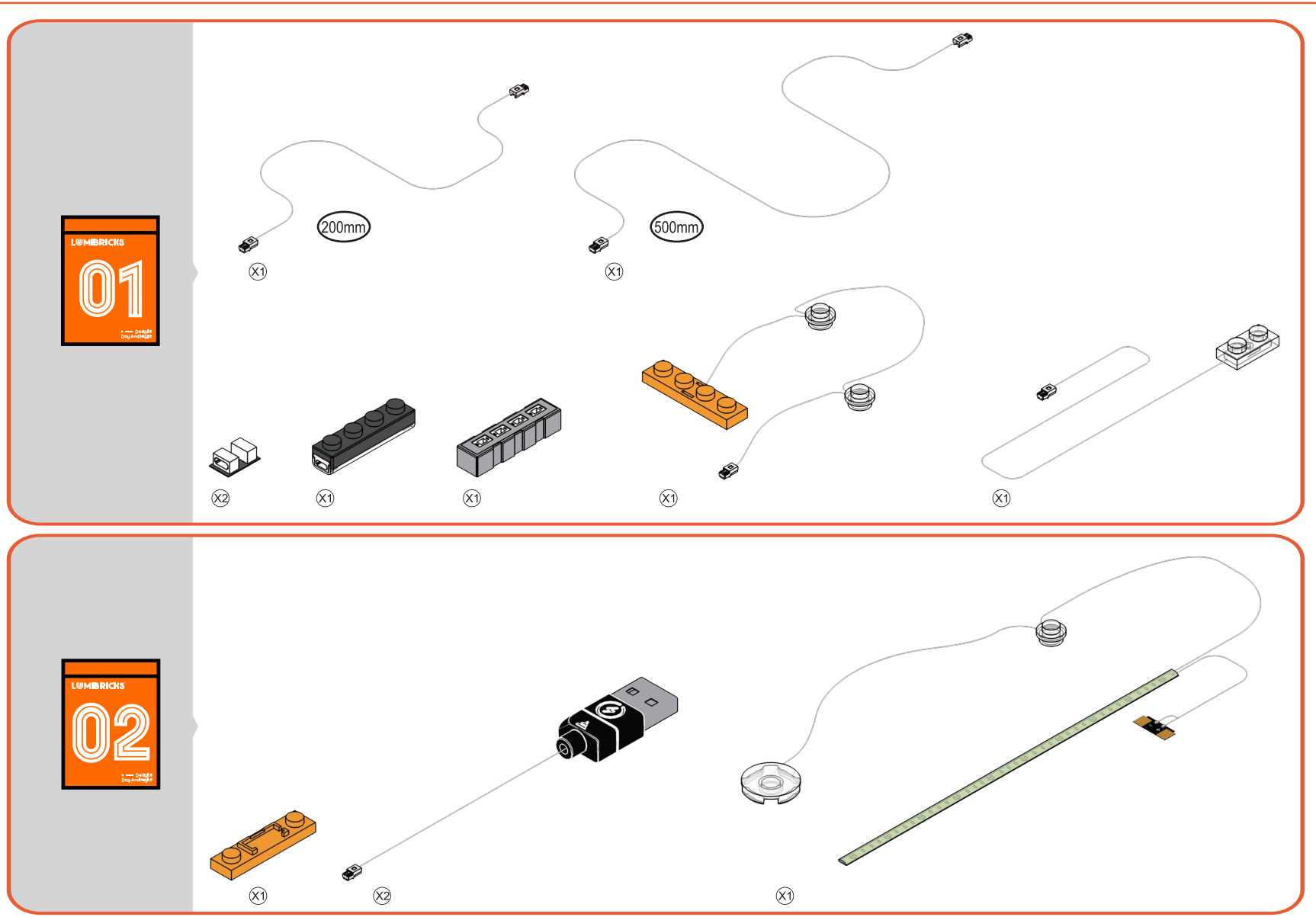

Nota: al instalar, no tire con fuerza, no doble ni agite para evitar daños.No apto para niños menores de dieciséis años.

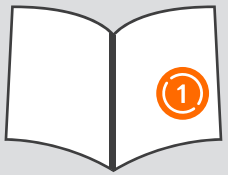
1

1-5
F
S
LUMIBRICKS
01

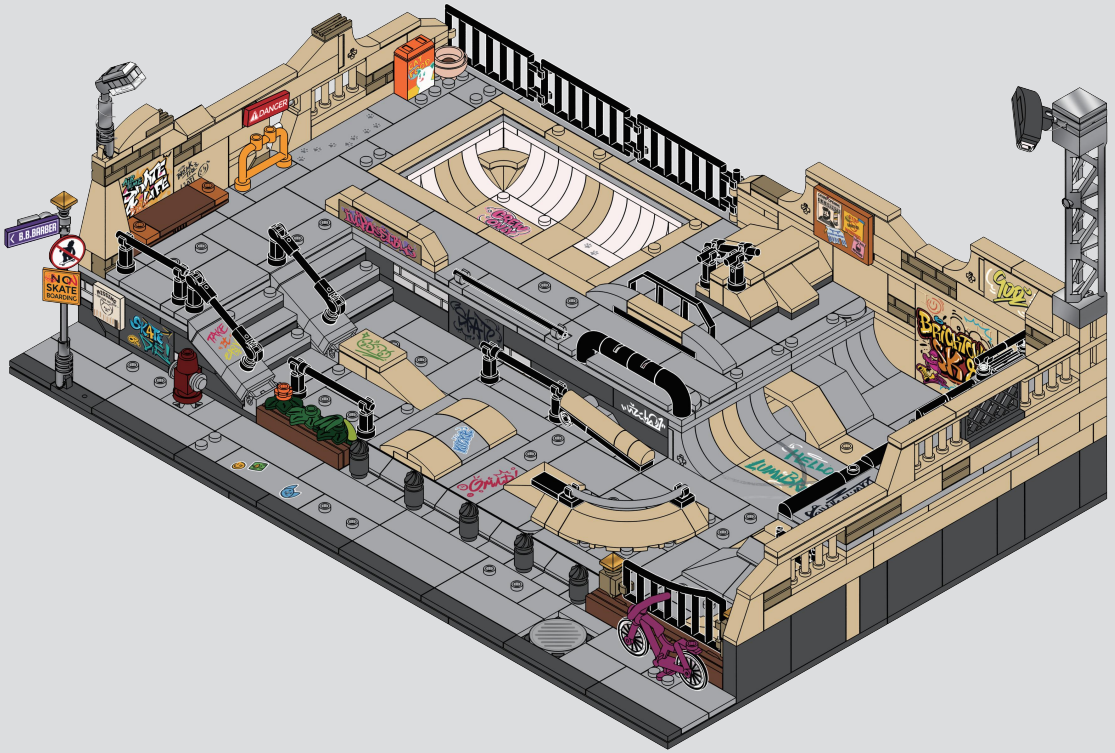
DANGER
B.B. BARBER
NO SKATE BOARDING

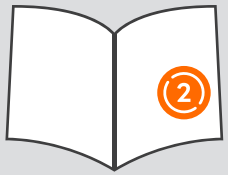
2

6-11
F
S
LUMIBRICKS
01
LUMIBRICKS
02

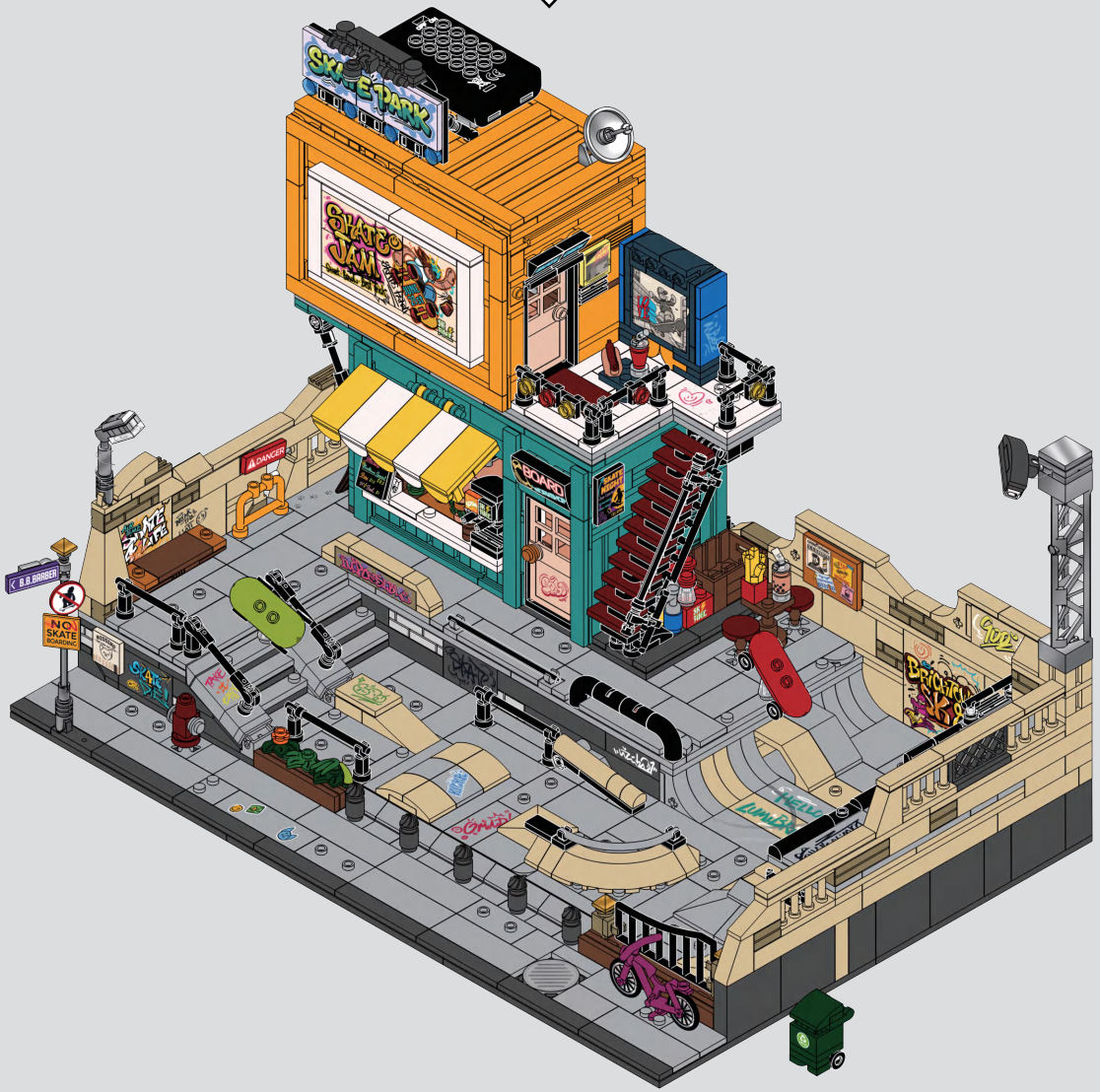
SKATE PARK
SKATE JAM
BOARD
DANGER
R.B. BARBER
NO SKATE BOARDING

ZH 灯光检查

EN Check Light

FR Contrôle de lumière

DE Lichtcheck

IT Controllo luci

ES Chequeo de luz

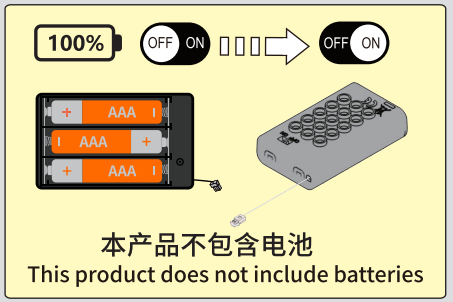

1

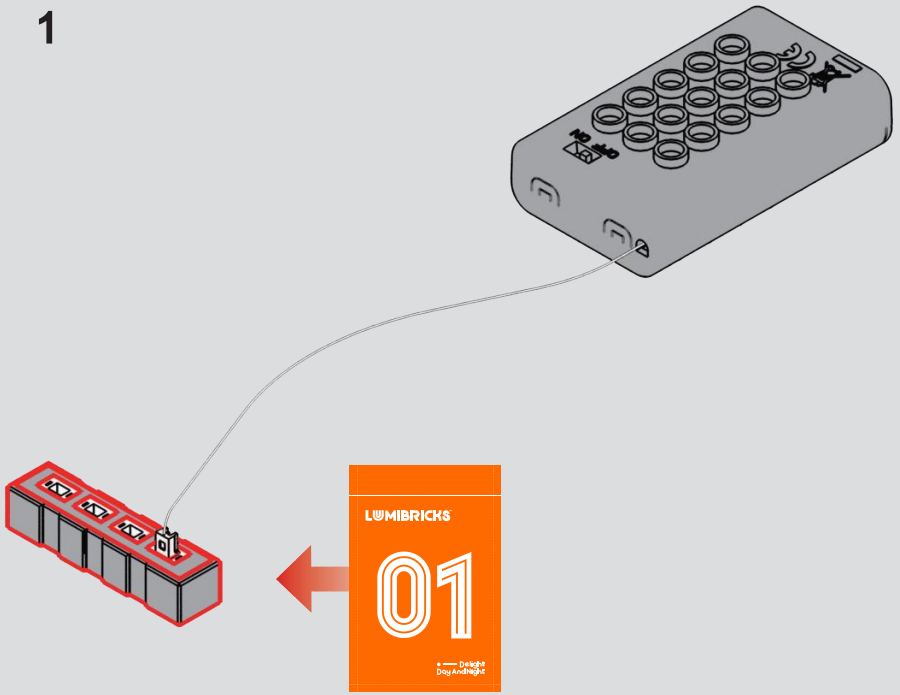

2

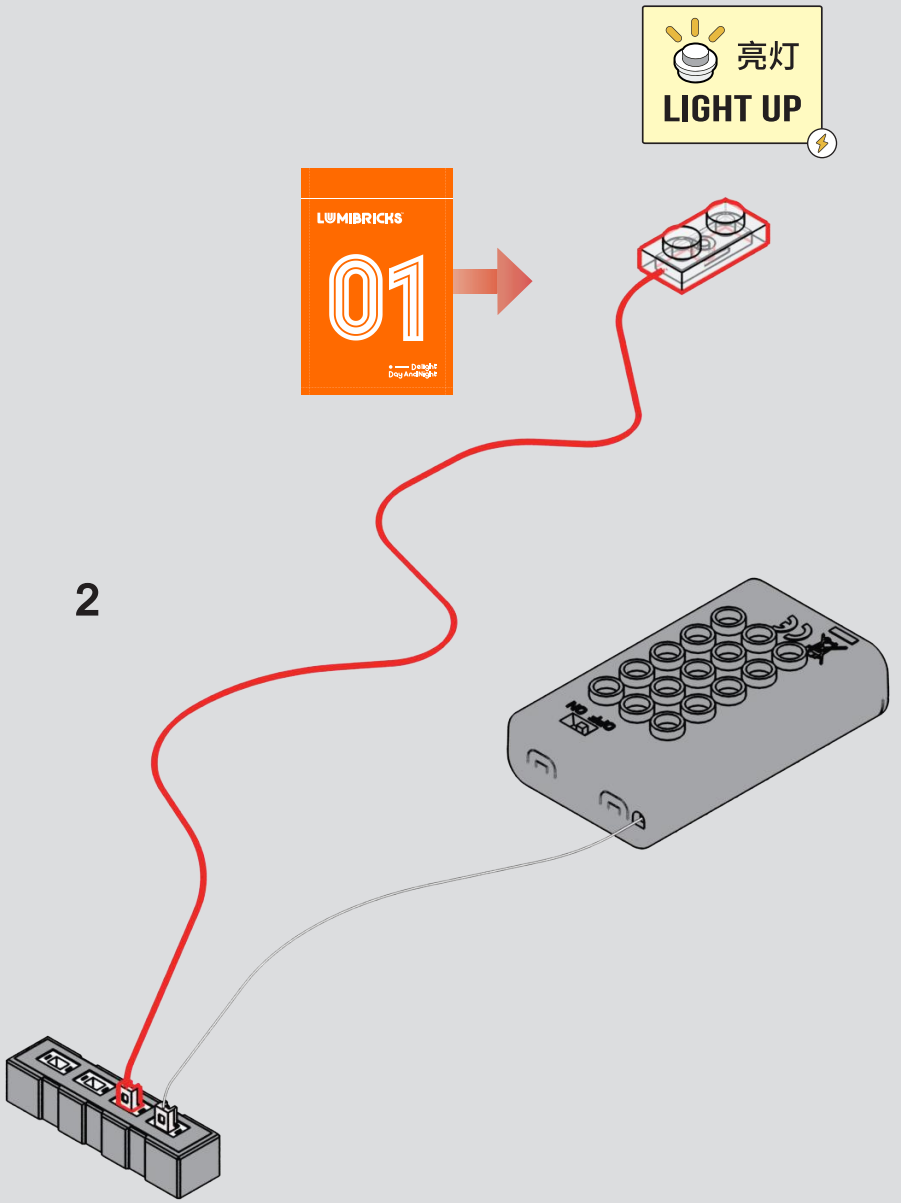

3

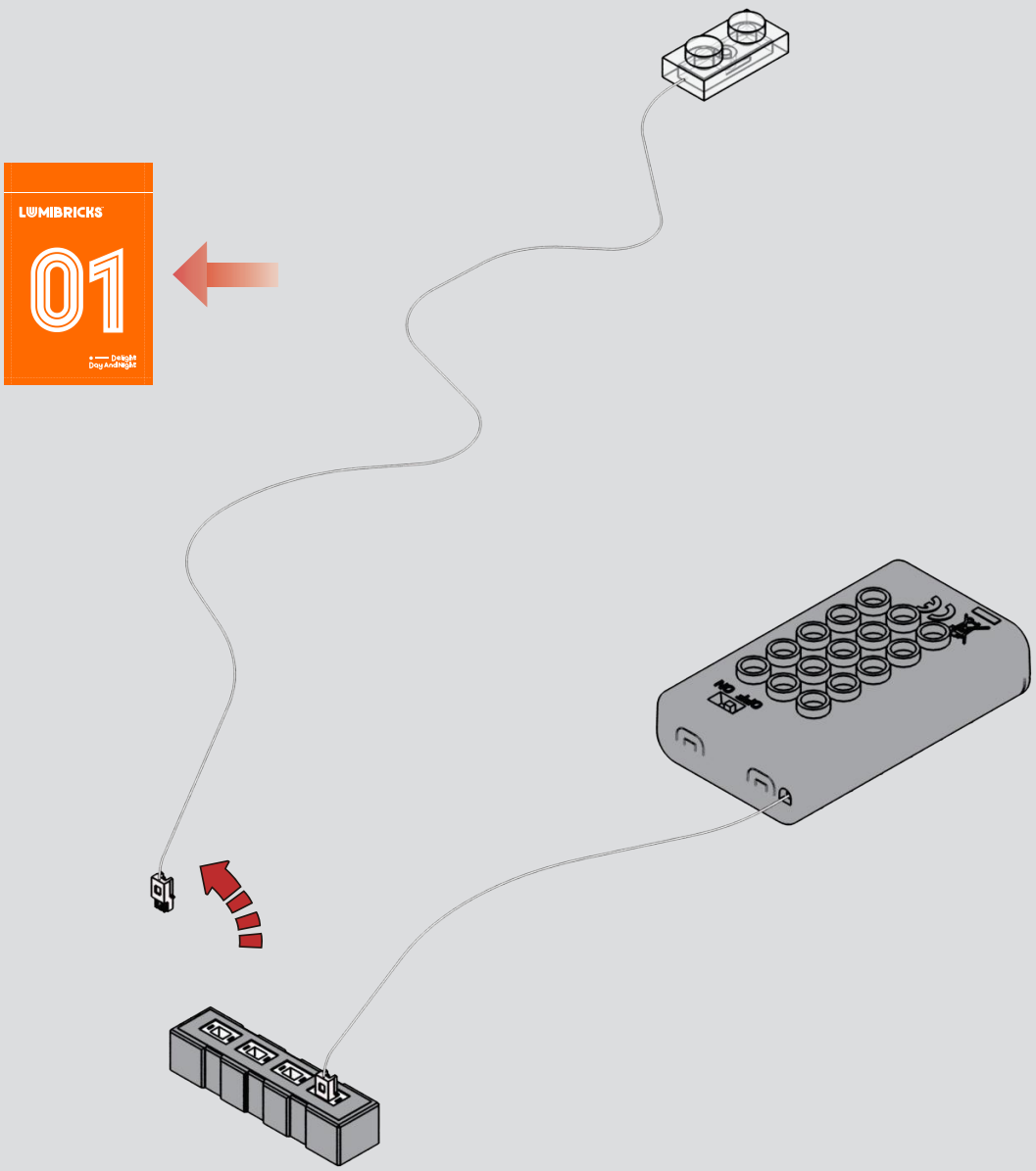

4

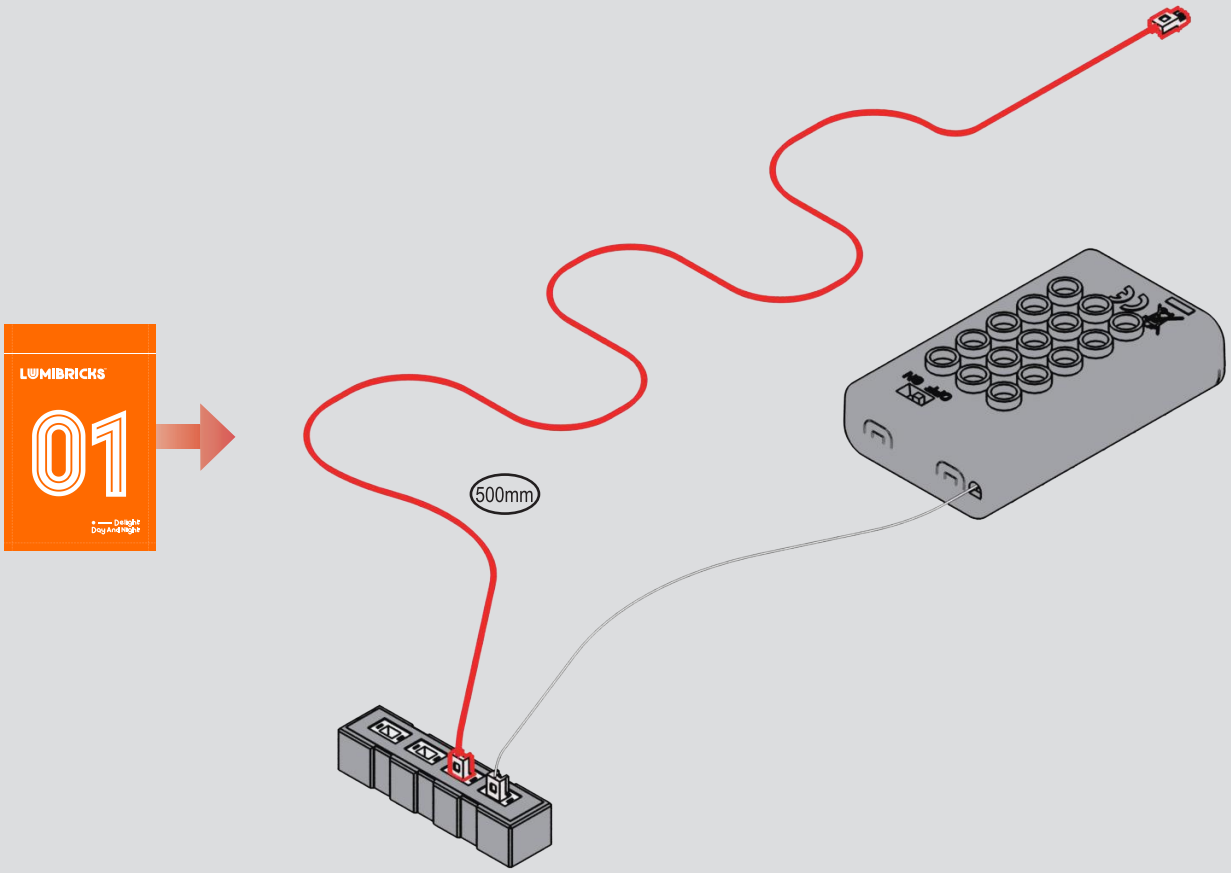

5

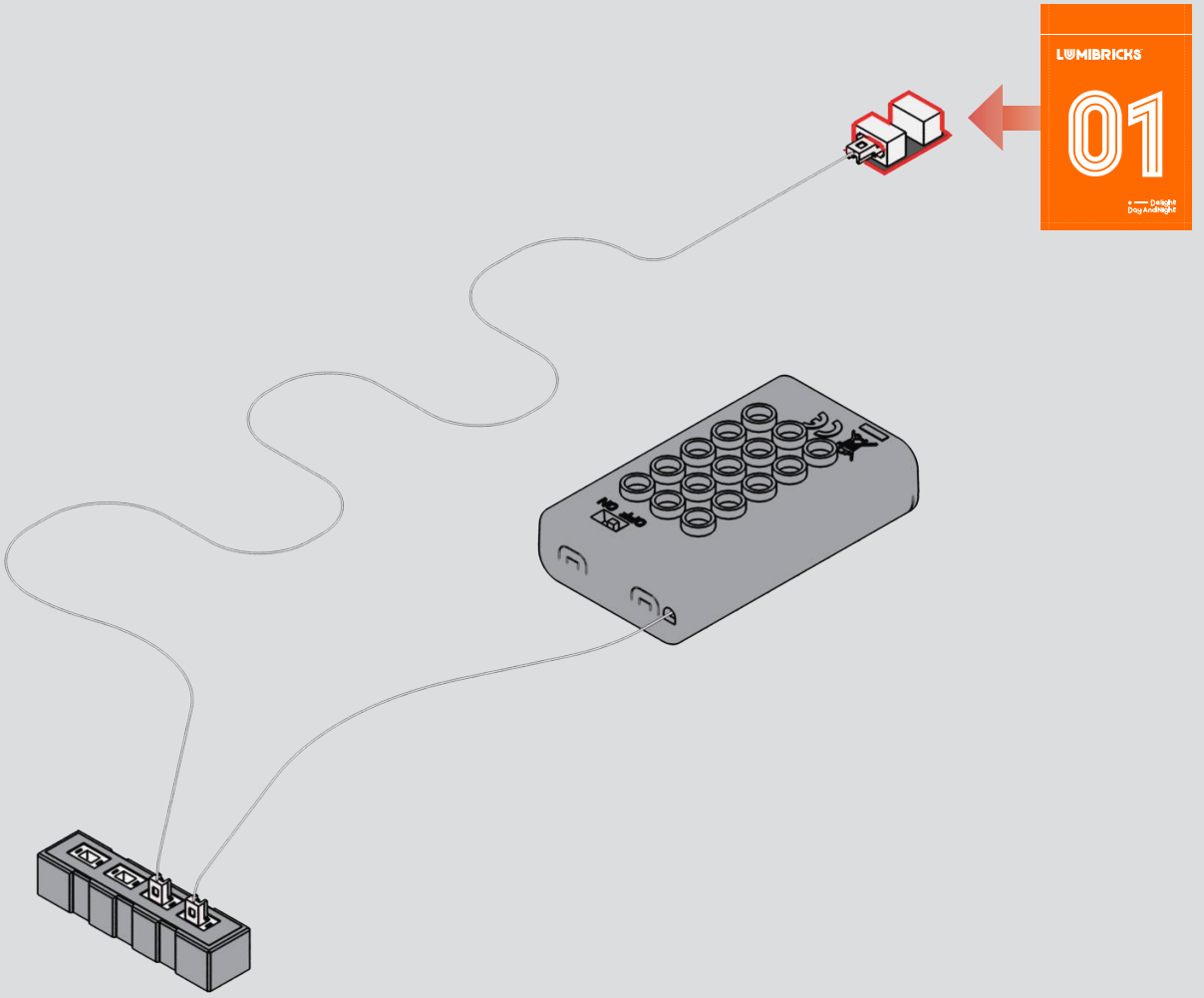

6

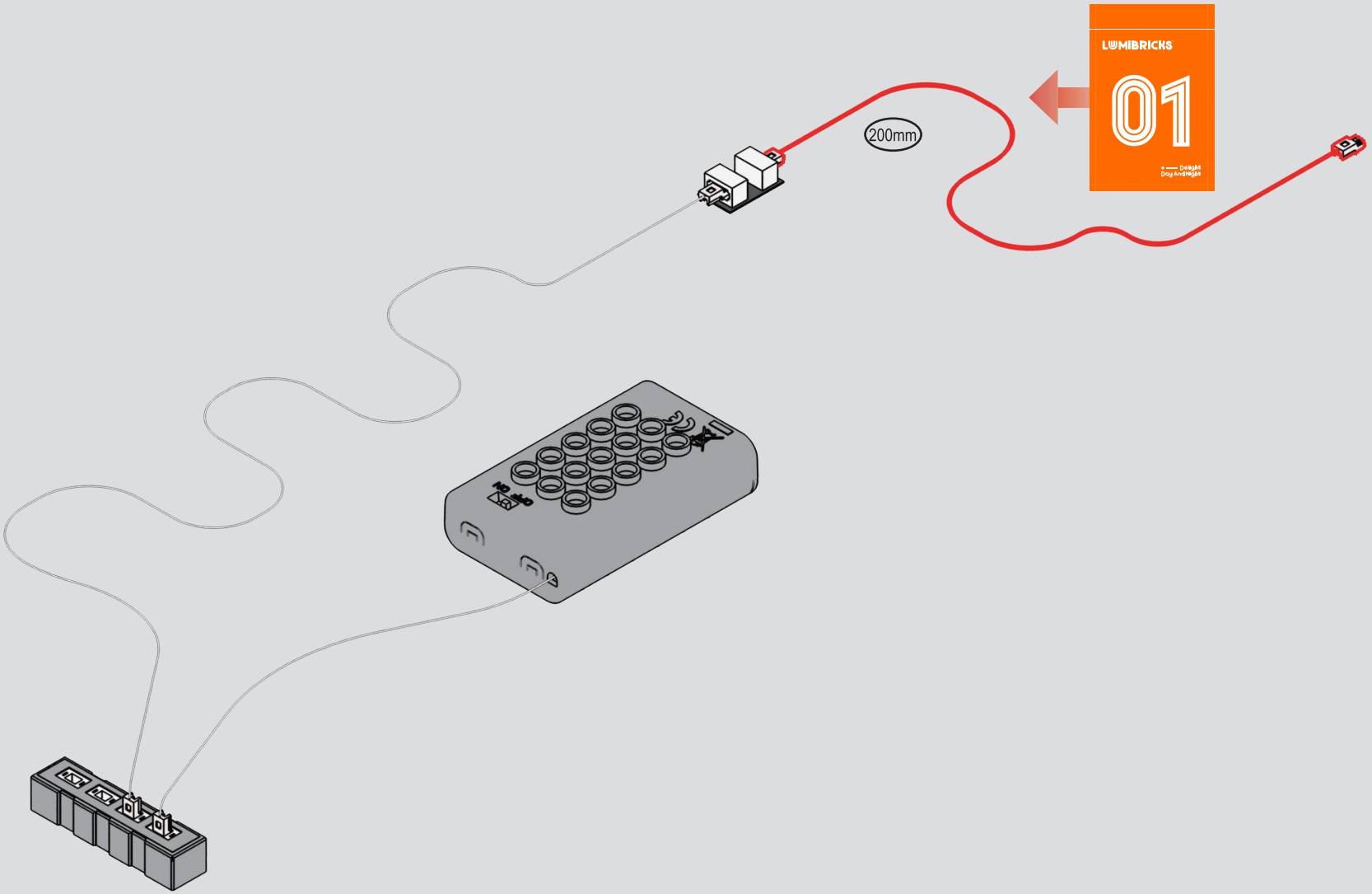

7

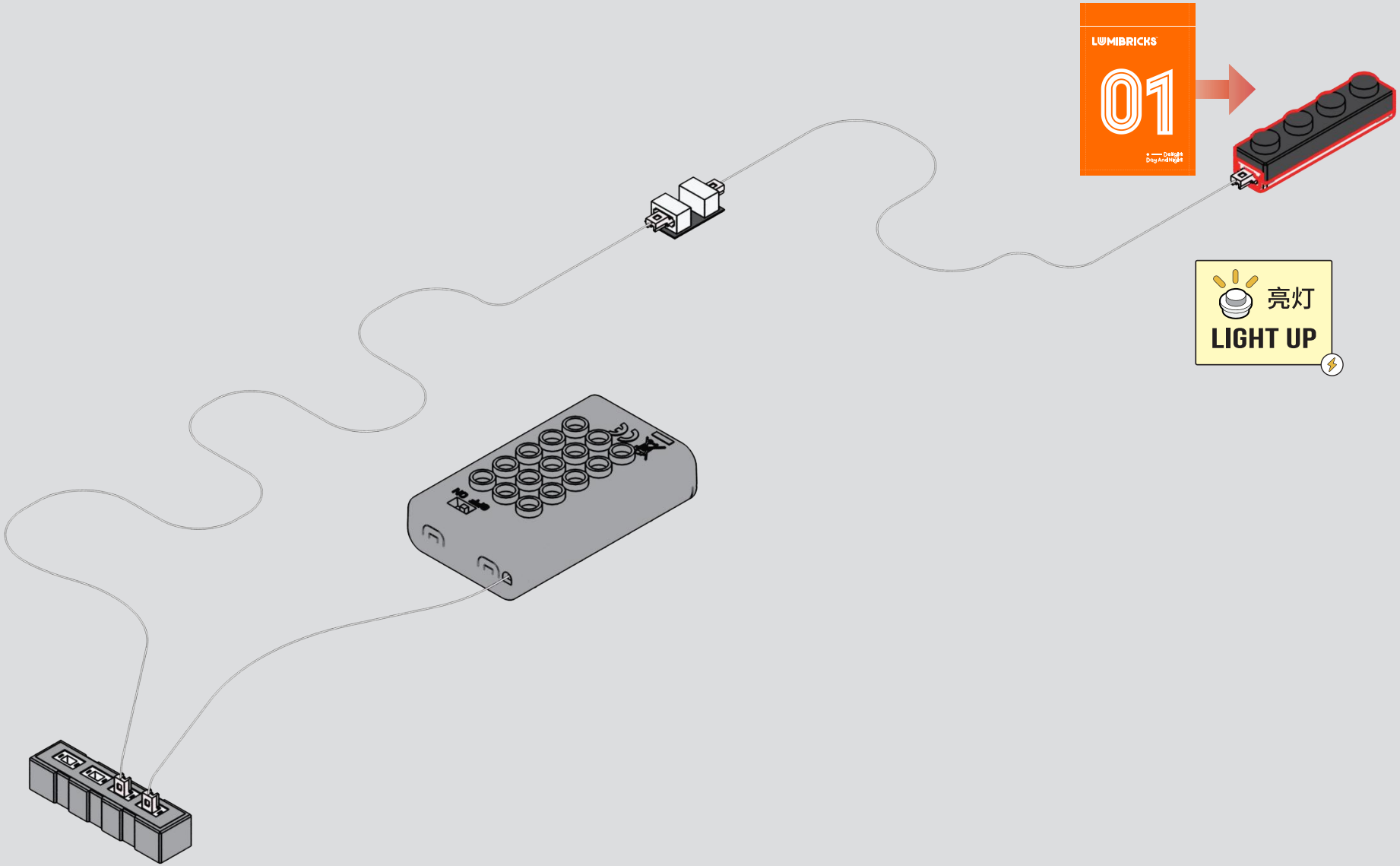

8

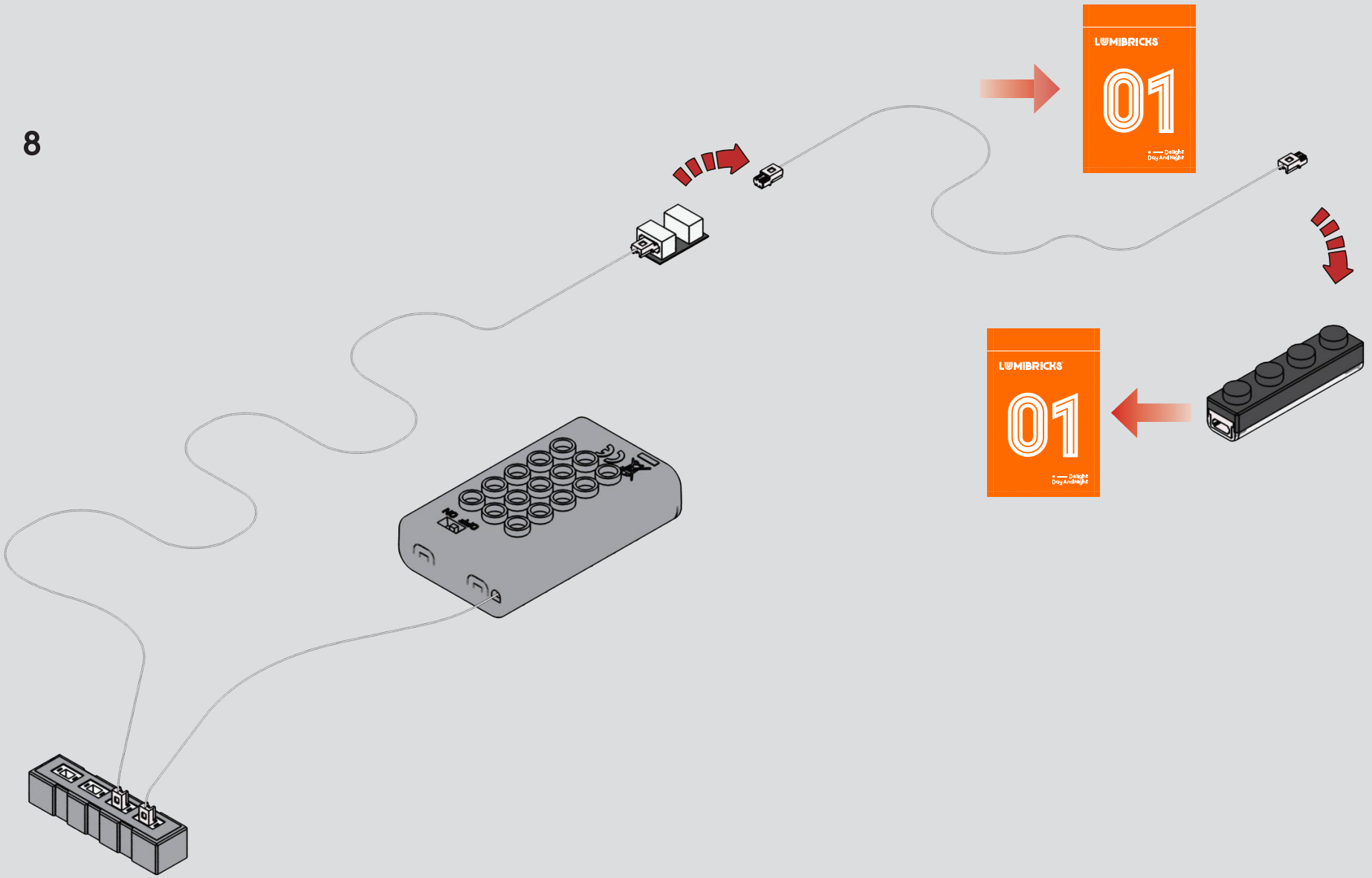

9

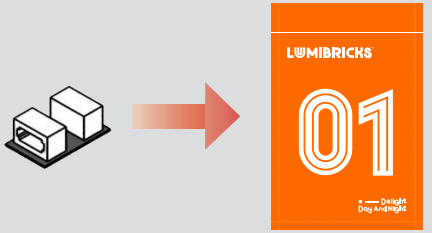

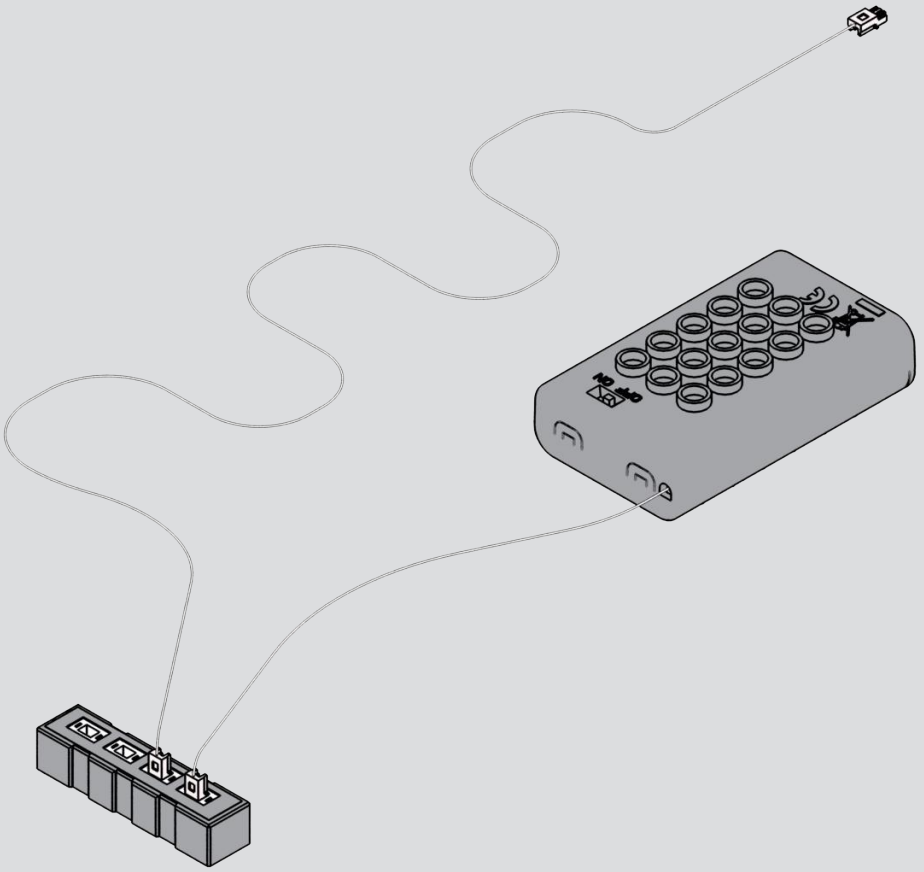

10

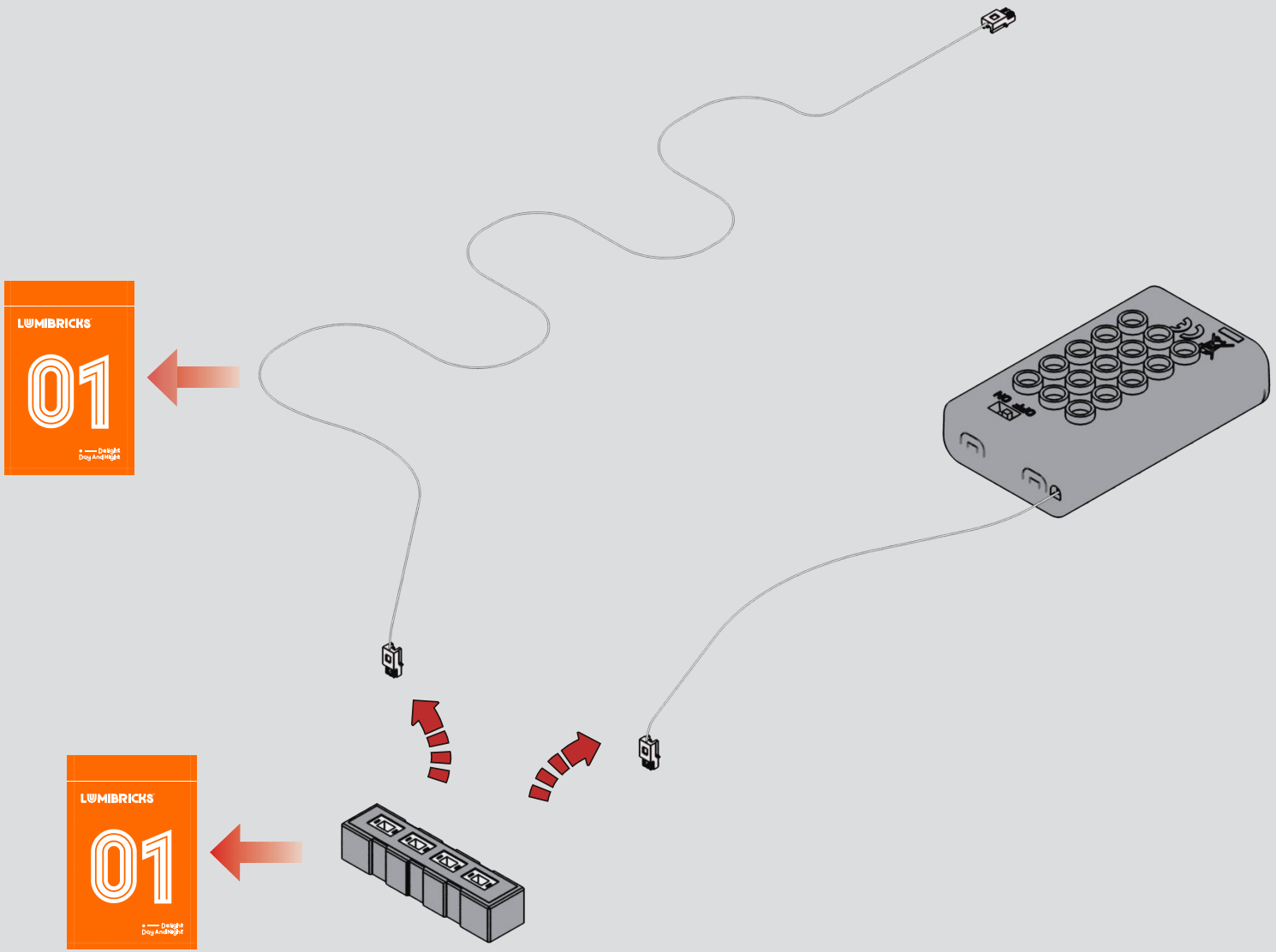

11

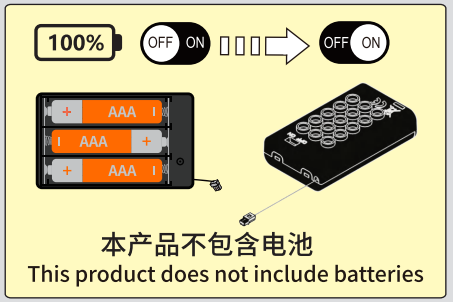
100%
OFF ON
OFF ON
AAA
AAA
AAA
本产品不包含电池
This product does not include batteries

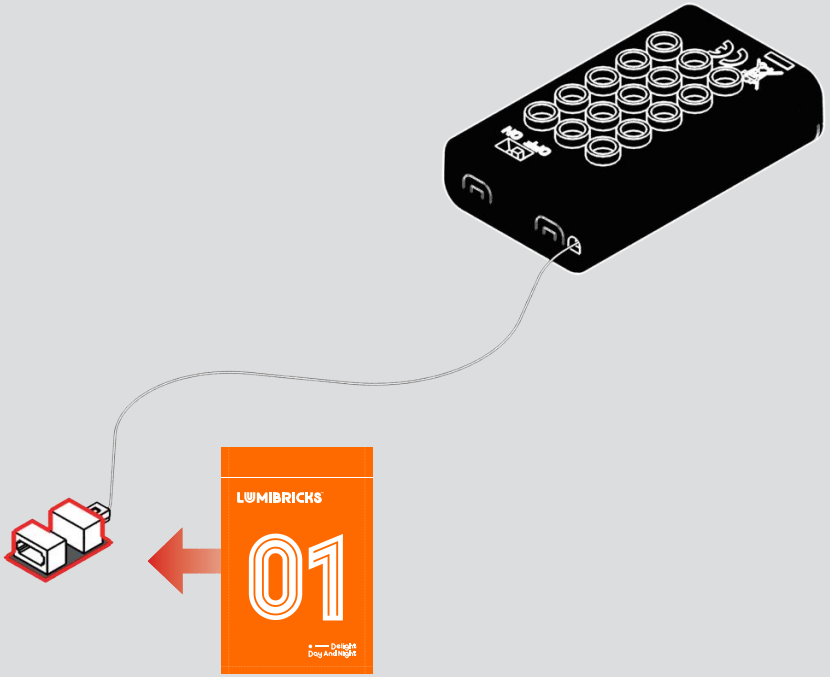
LUMIBRICKS
01

12

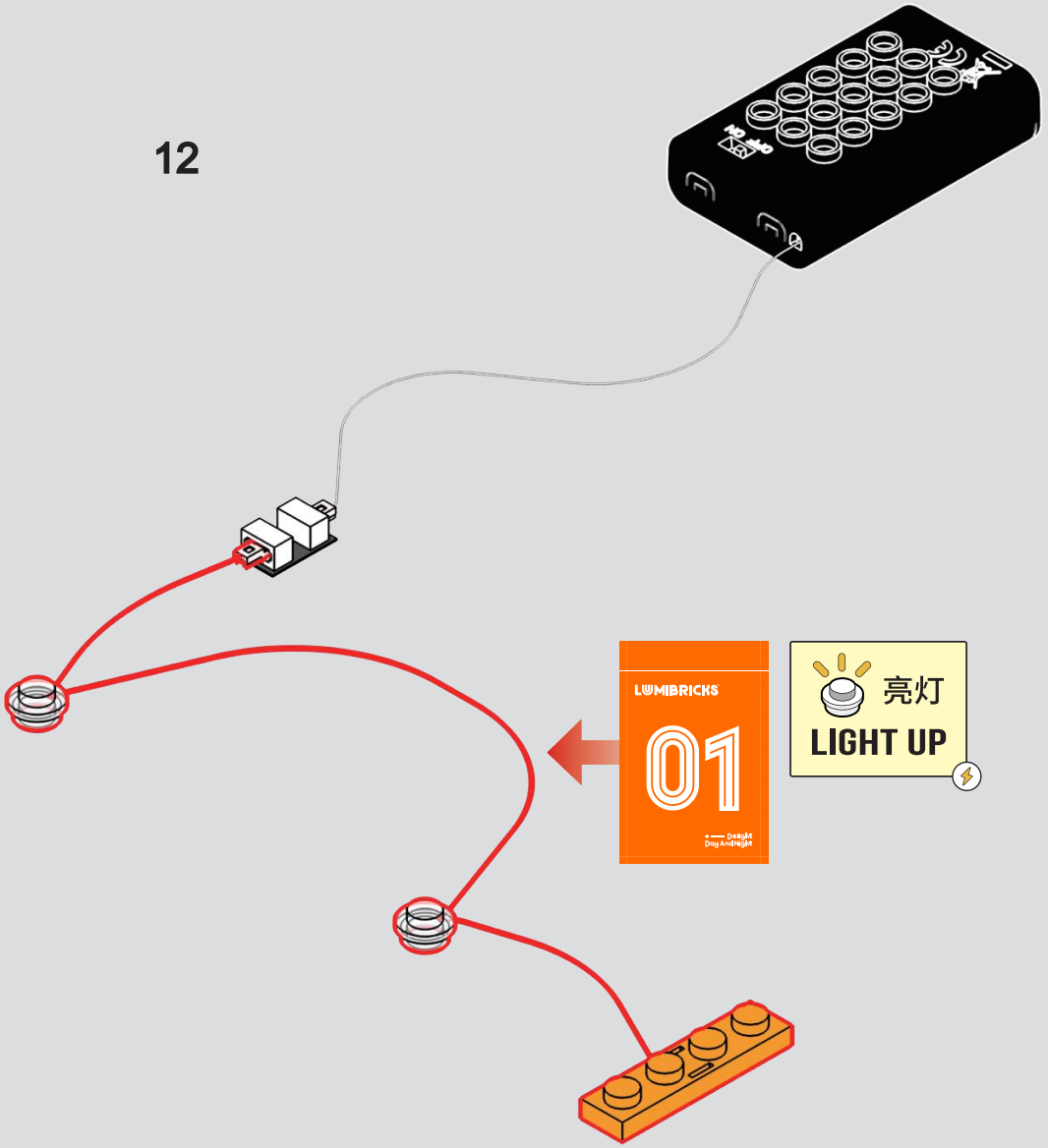
LUMIBRICKS
01
亮灯
LIGHT UP

13

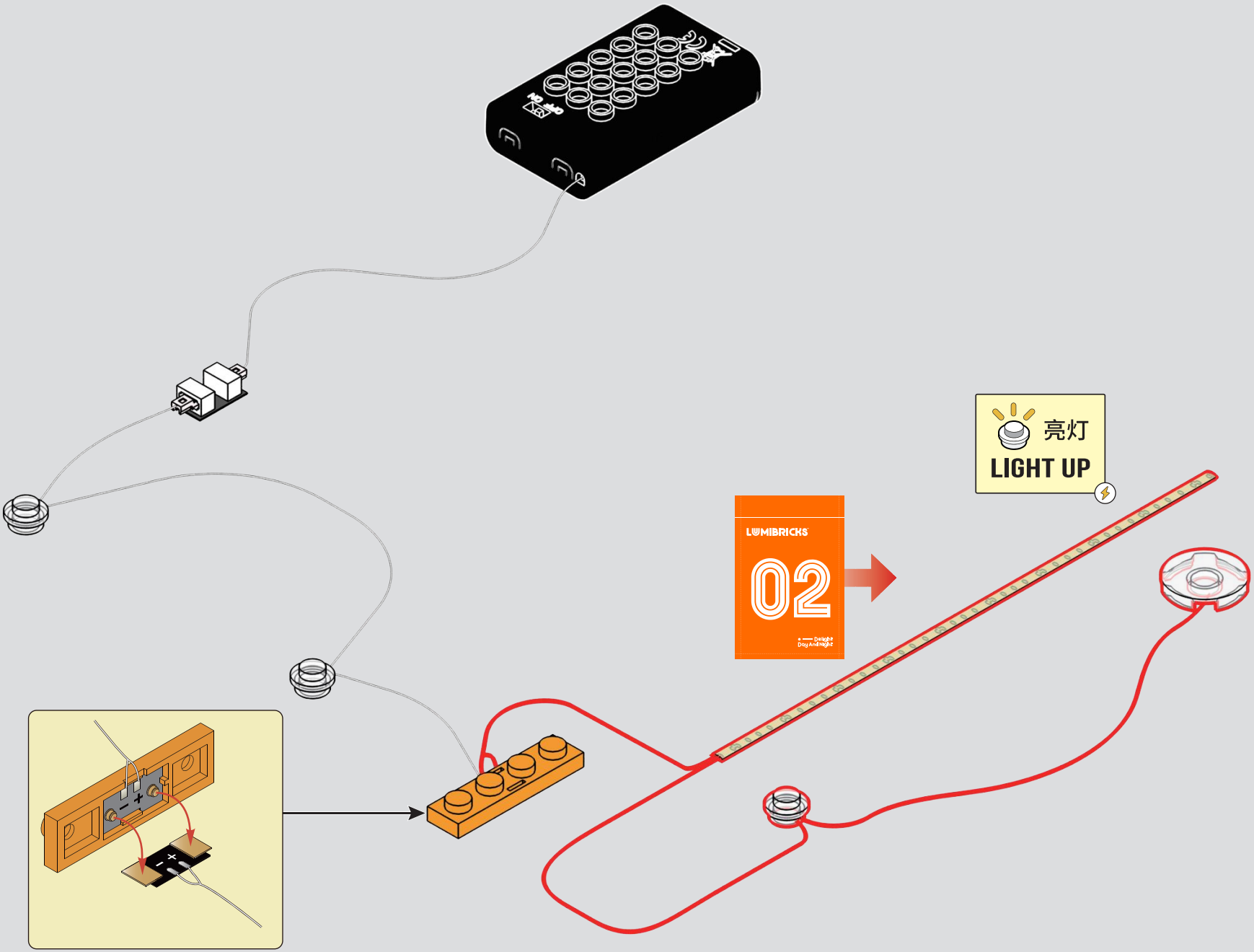

14

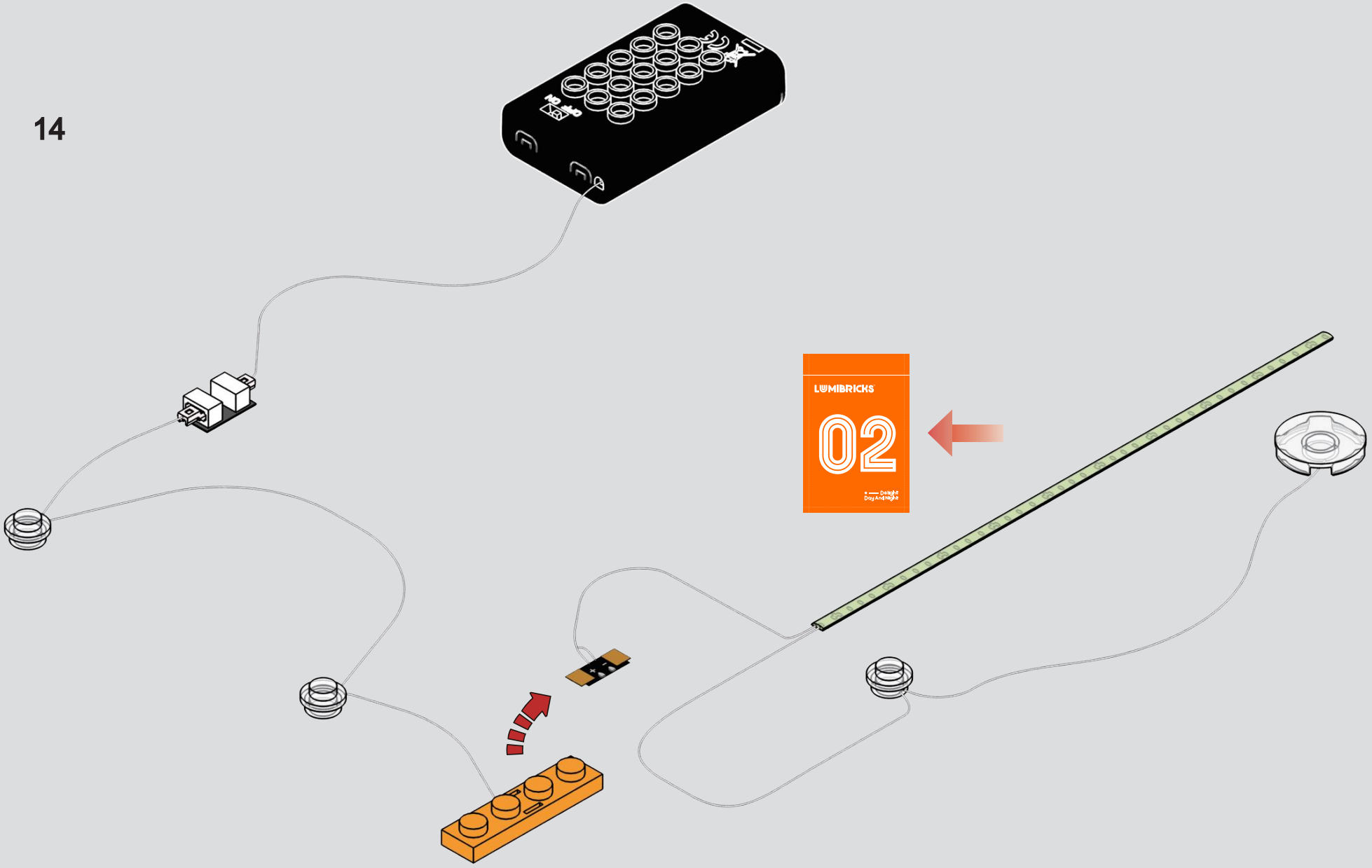

15

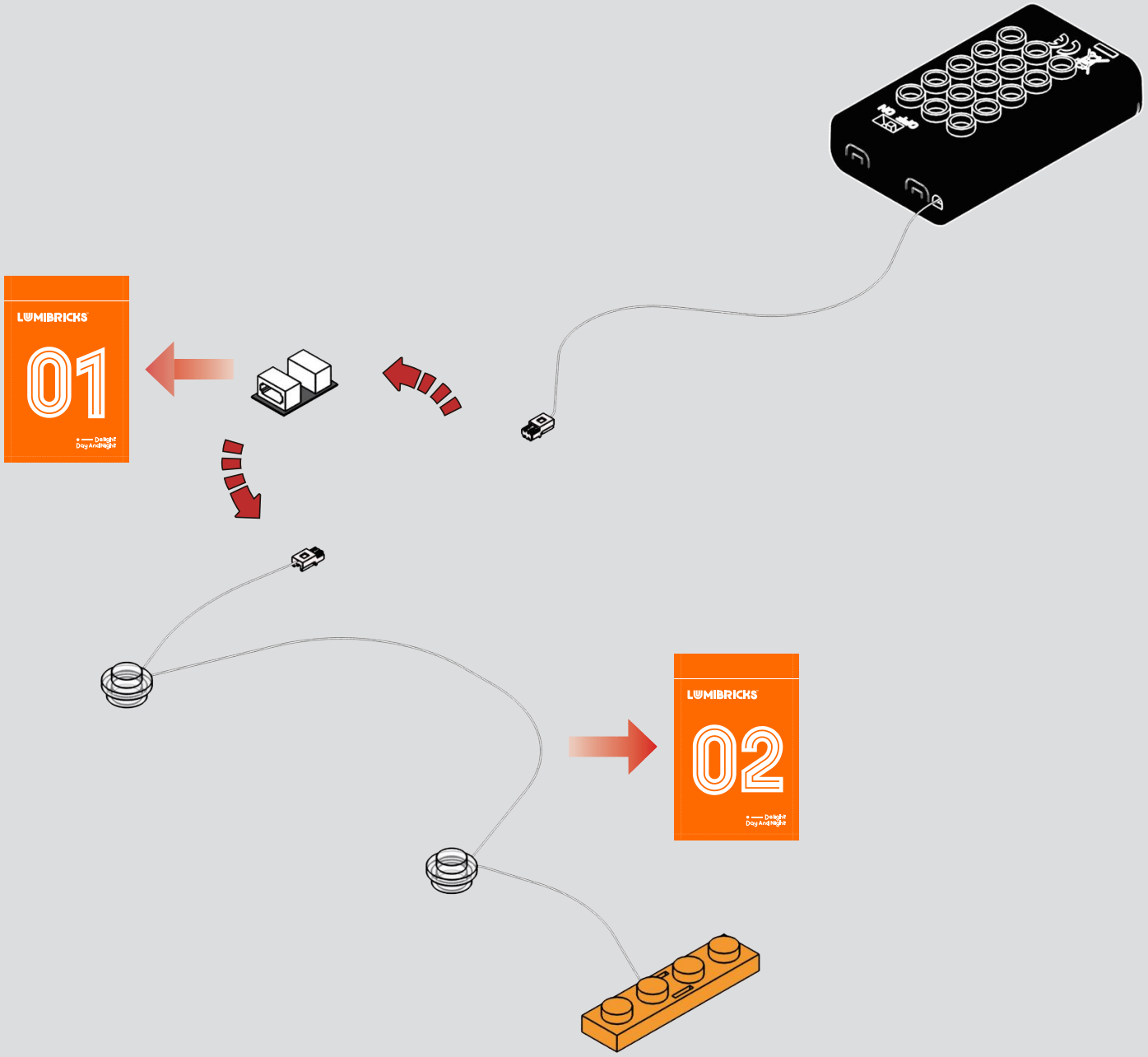

ZH F包含有两部分：人仔零件和特殊零件。根据后续的指引组装人仔。将特殊零件保留好，以便后续使用。

EN The F-pack contains two parts: minifigure bricks and special bricks. Assemble the minifigure according to the following

FR Le F-pack se compose de deux parties : des briques de minifigurine et des briques spéciales. Assemblez la minifigurine en suivant les instructions ultérieures.

DE Das F-Pack besteht aus zwei Teilen: Minifiguren-Bausteinen und speziellen Bausteinen. Setzen Sie die Minifigur gemäß den

IT Il F-pack è composto da due parti: mattoncini per minifigure e mattoncini speciali. Assembla la minifigure seguendo le istruzioni successive.

ES El F-pack tiene dos partes: ladrillos de minifigura y ladrillos especiales. Ensambla la minifigura siguiendo las instrucciones posteriores.

1

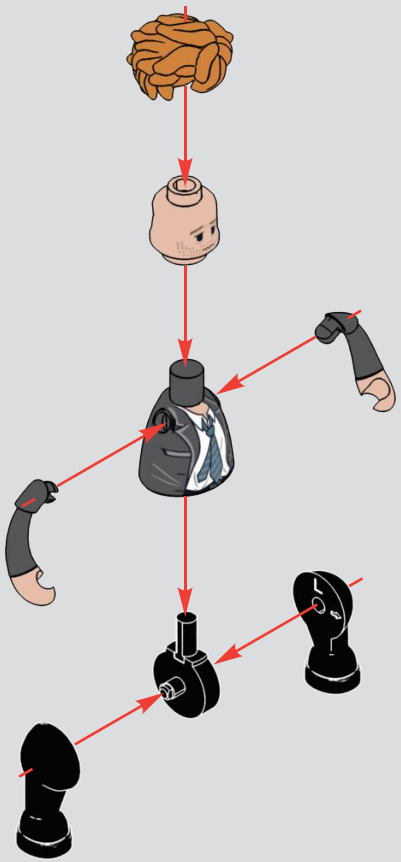

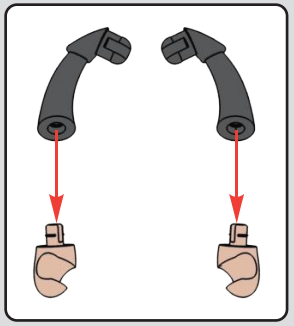

2

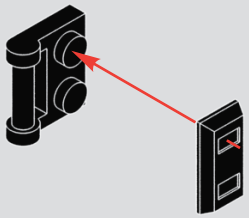

3

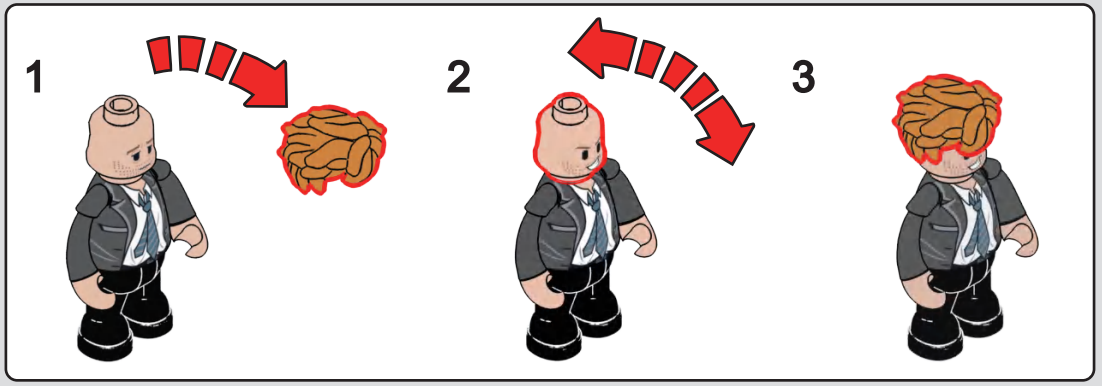

1

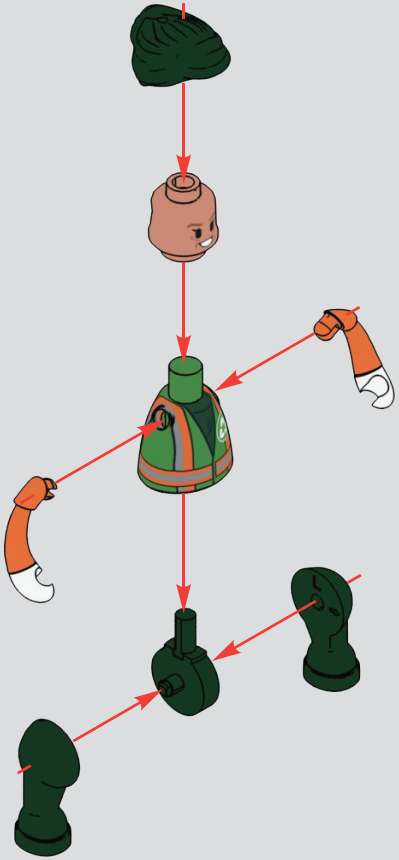

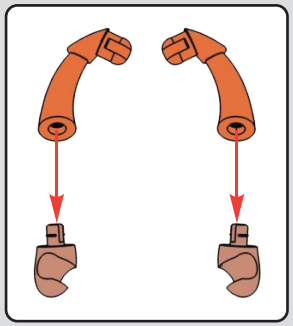

2

1

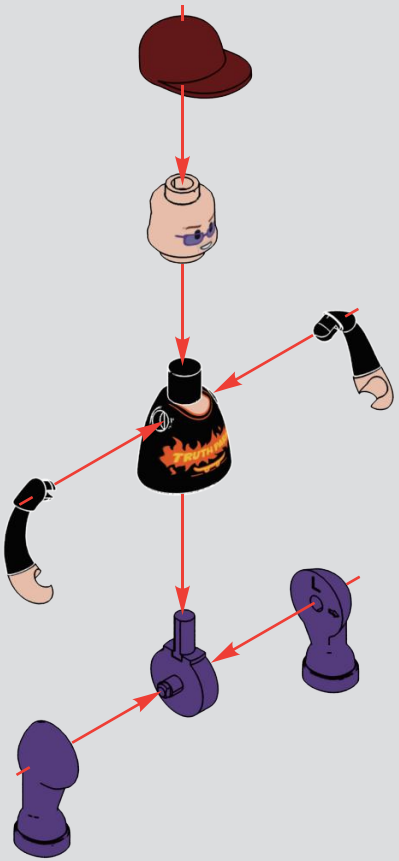

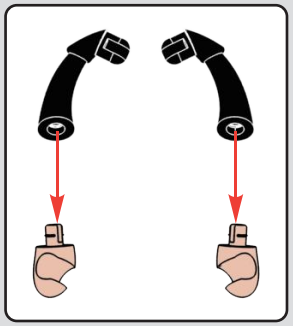

2

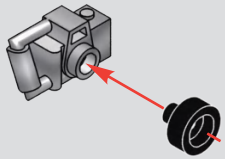

3

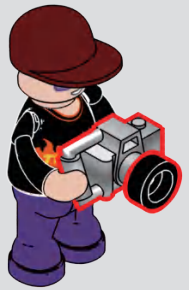

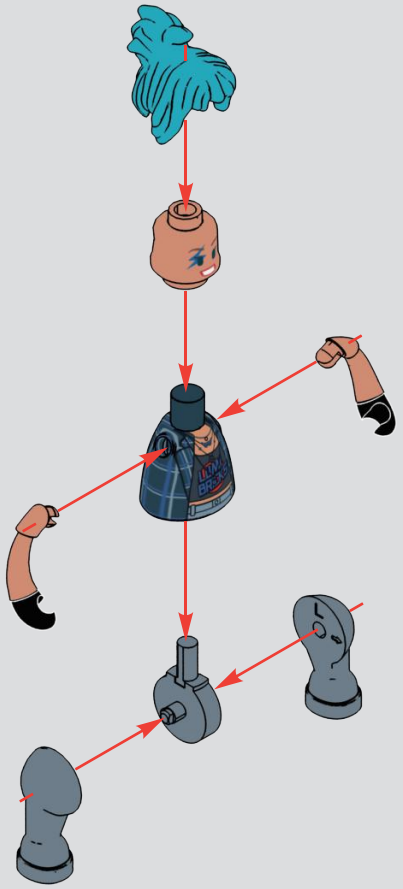

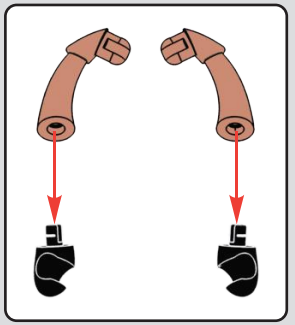

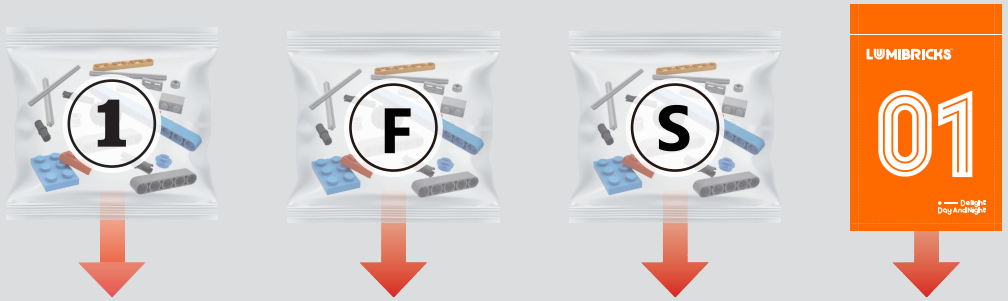
1
F
S
LUMIBRICKS
01

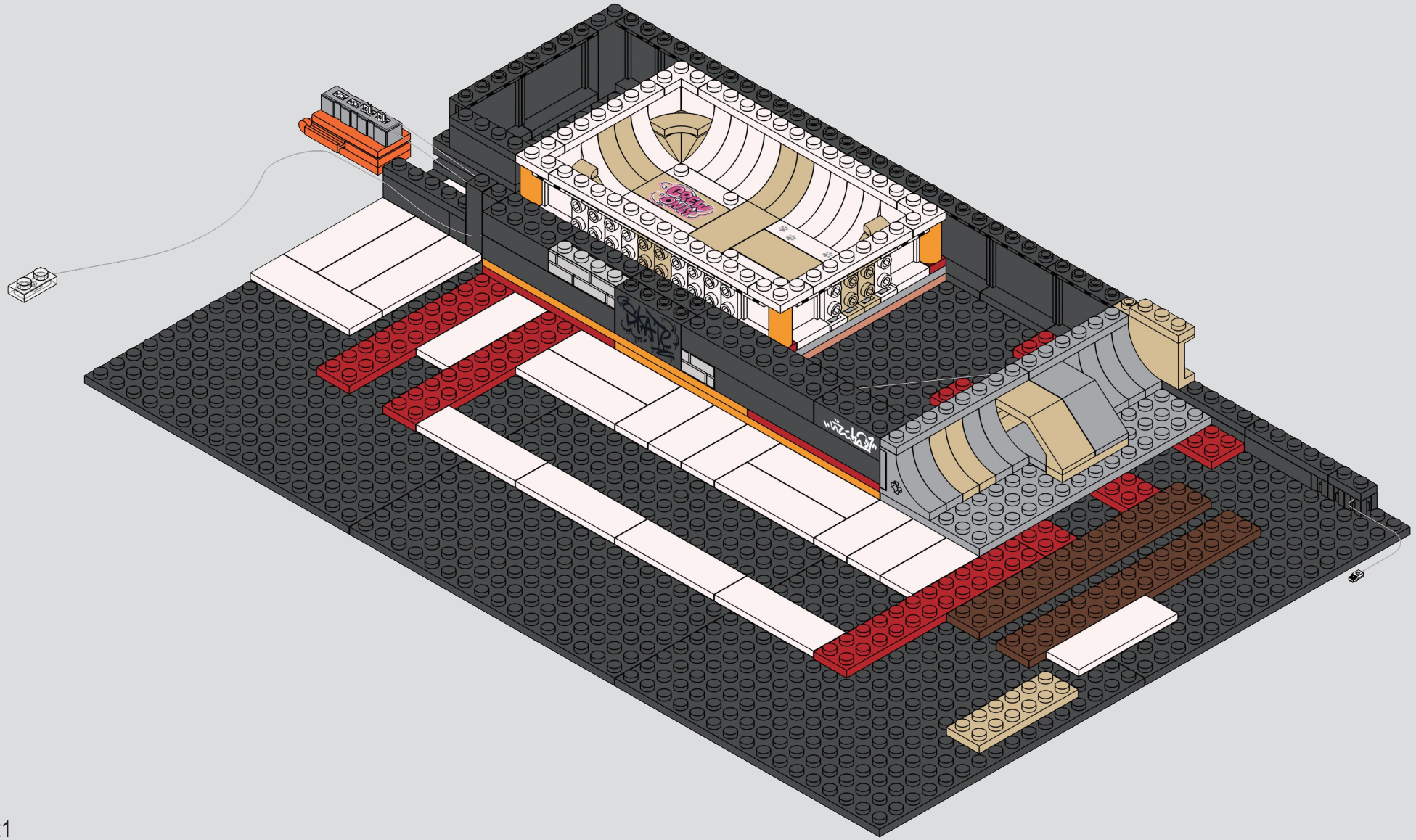

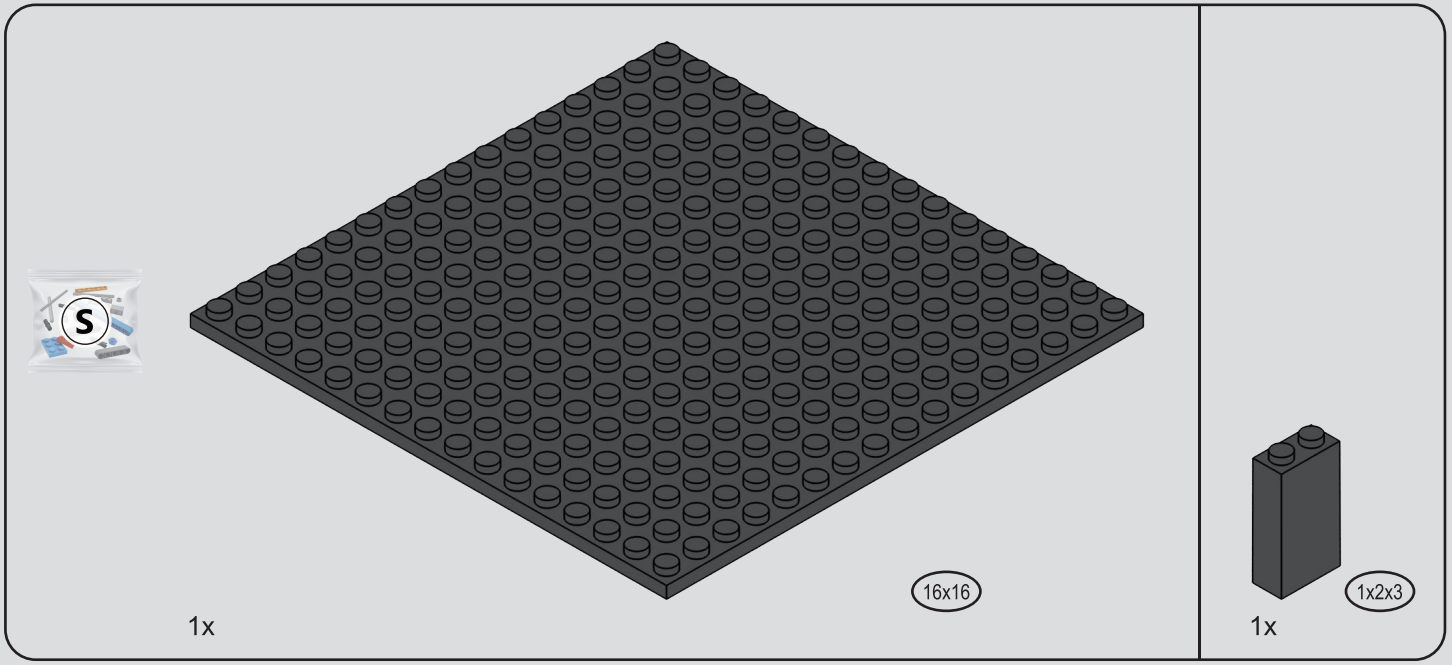

1

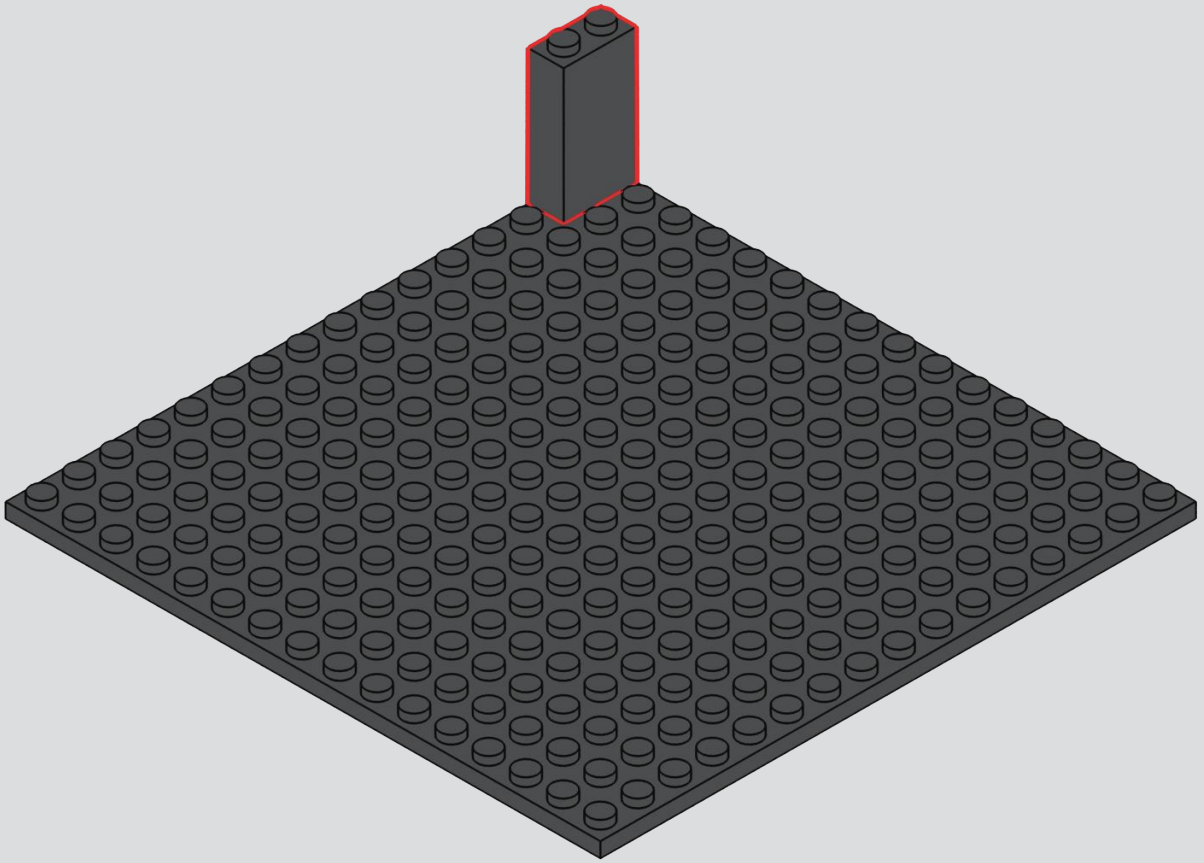

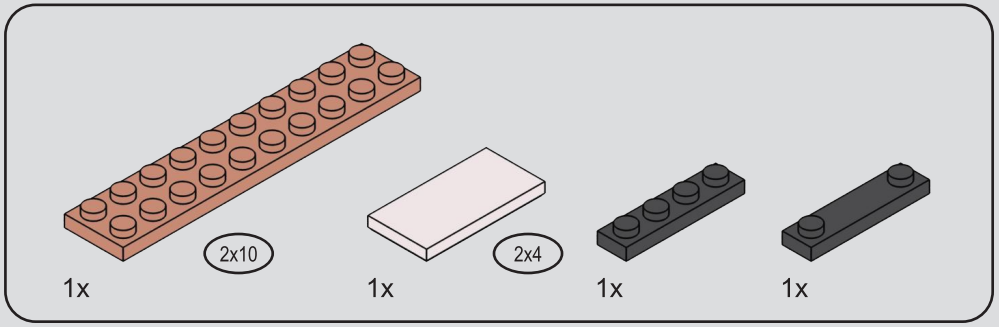

2

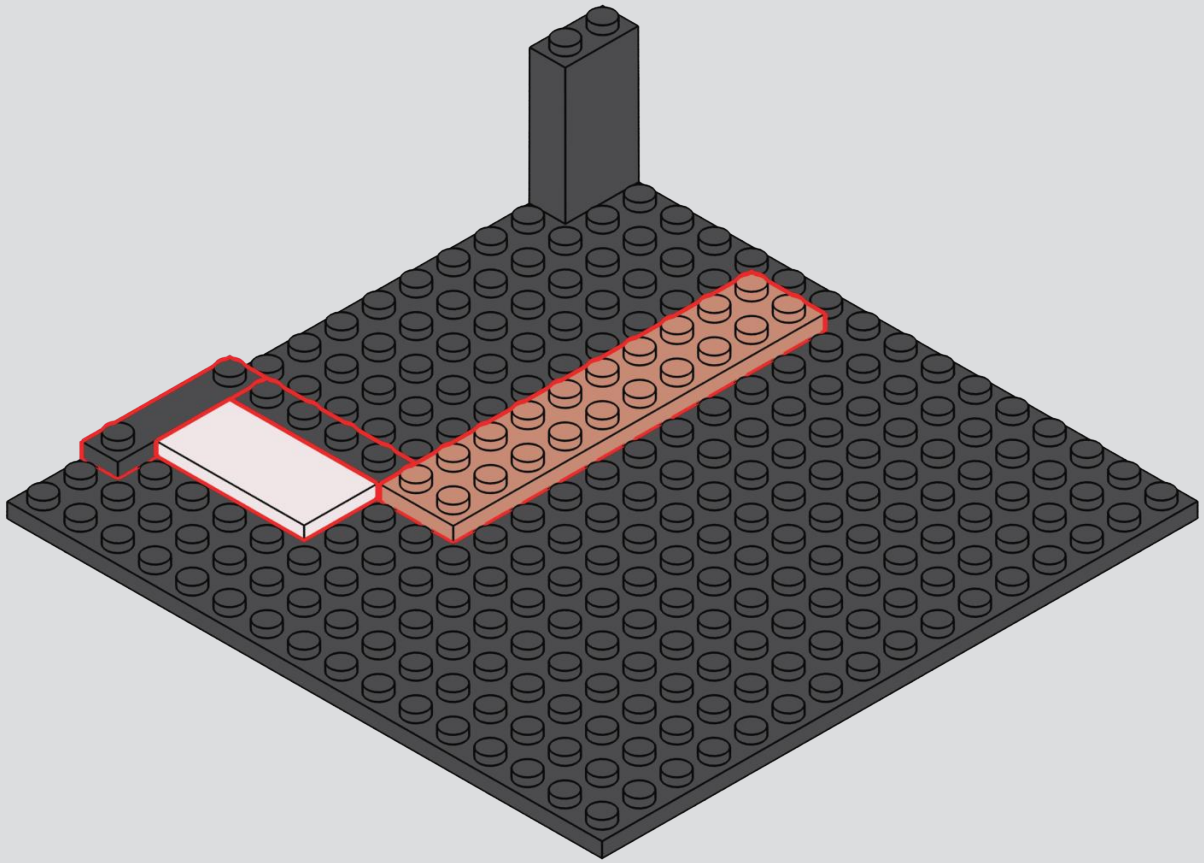

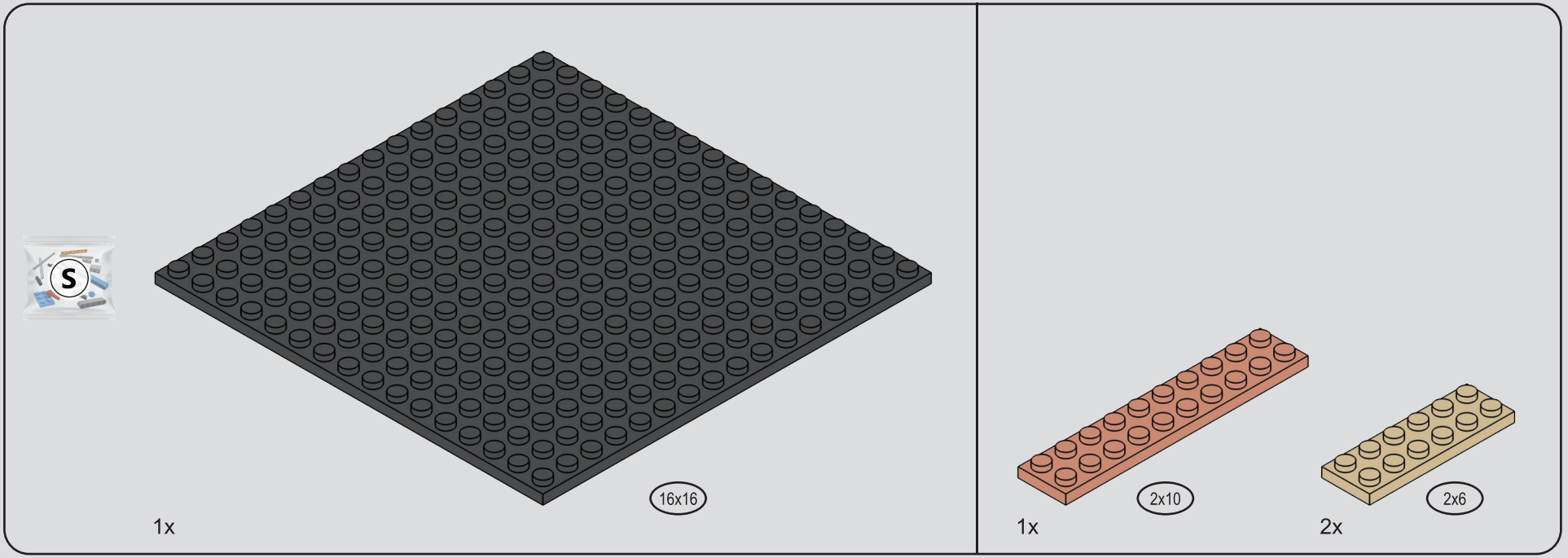

3

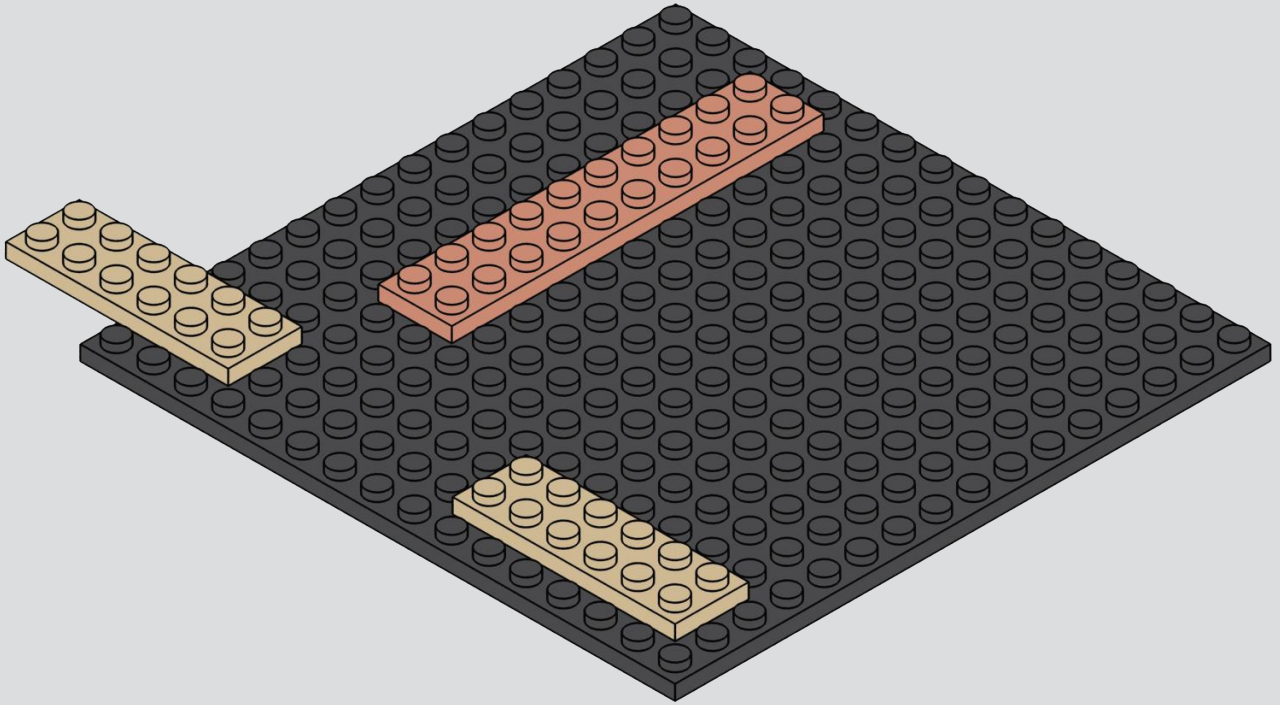

4

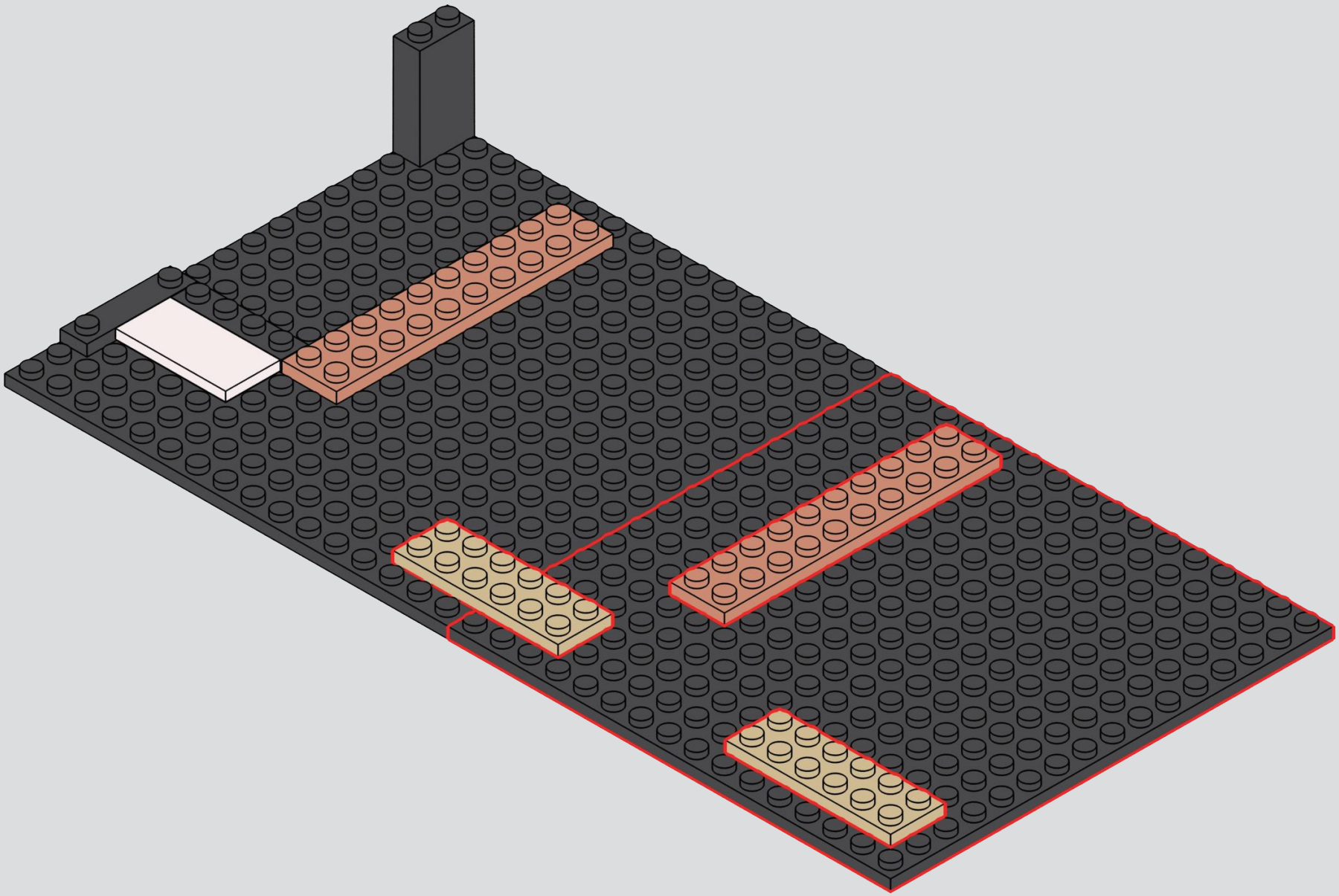

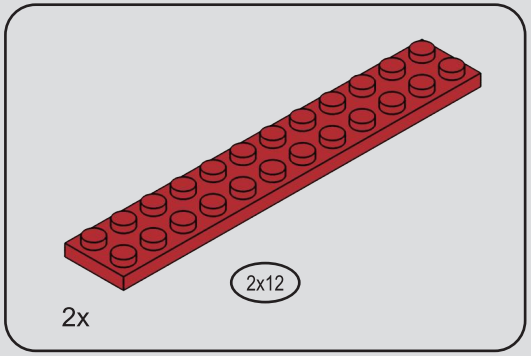

5

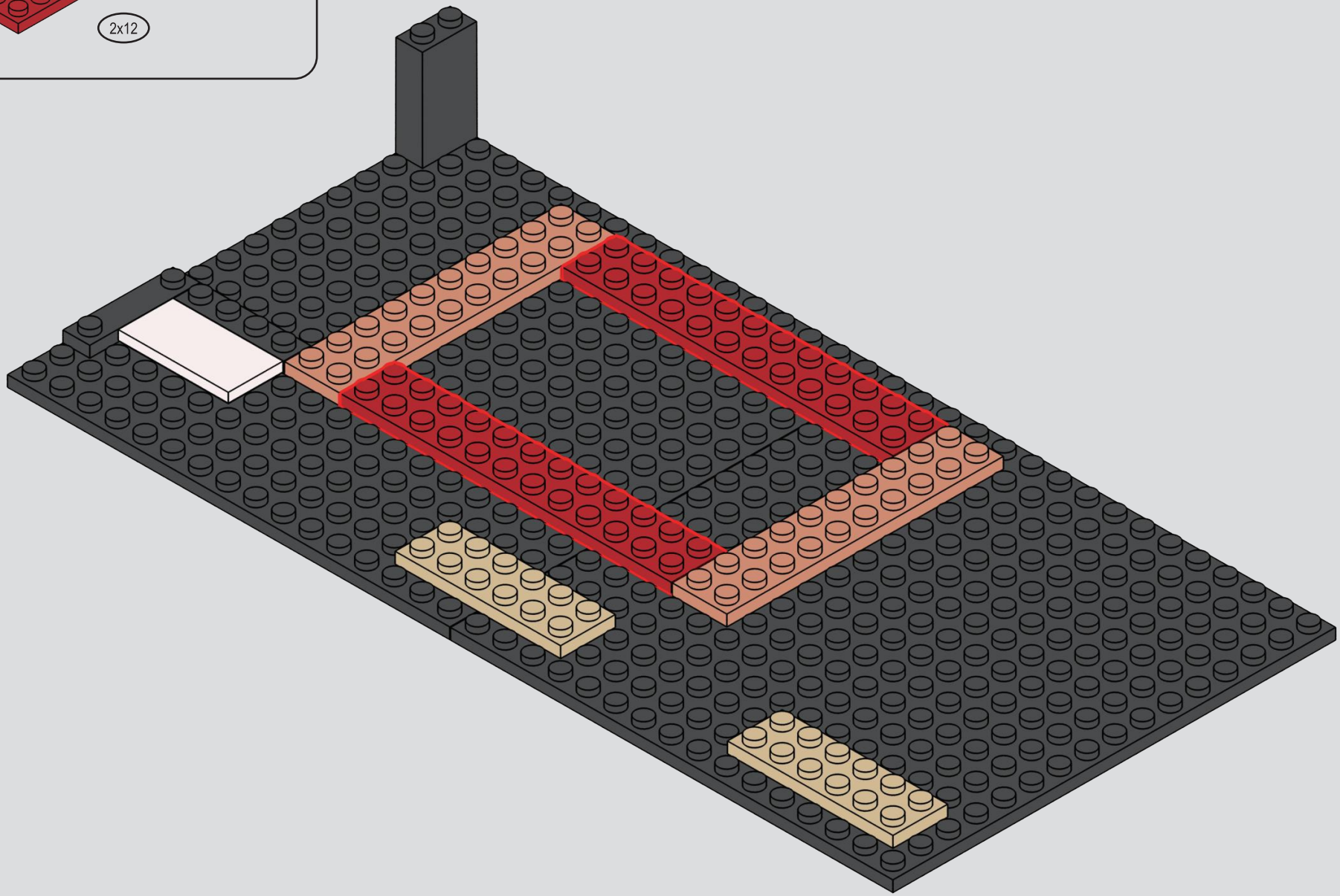

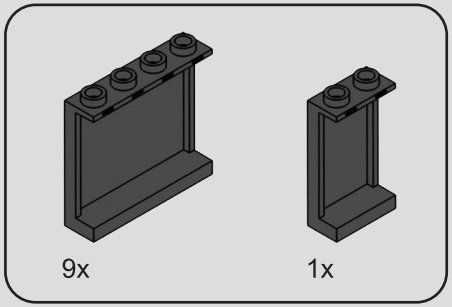

6

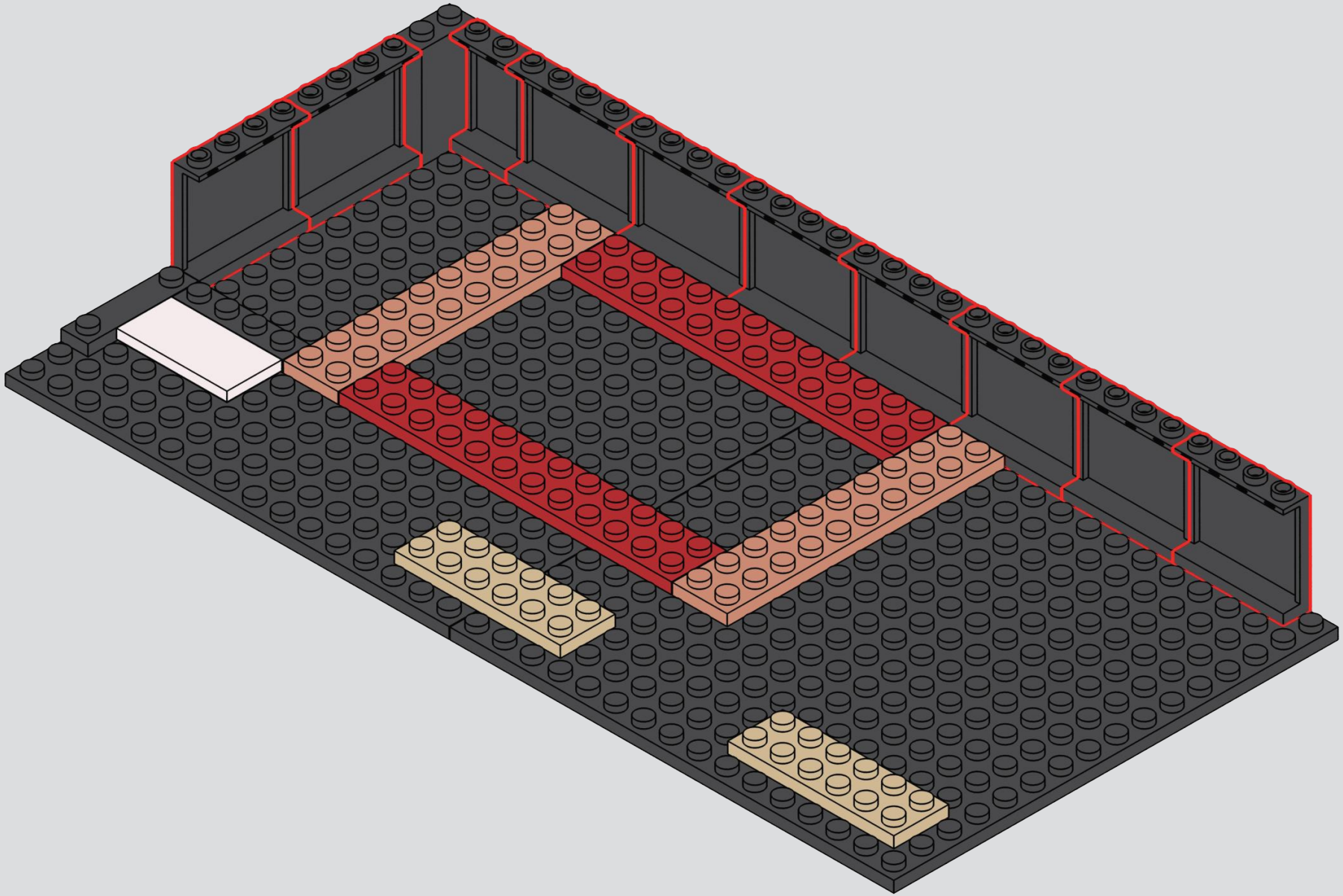

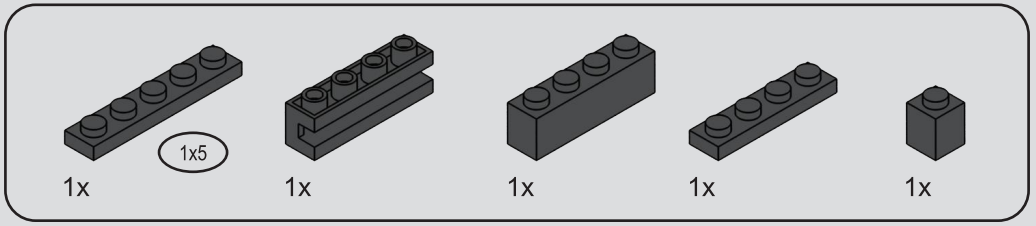

7

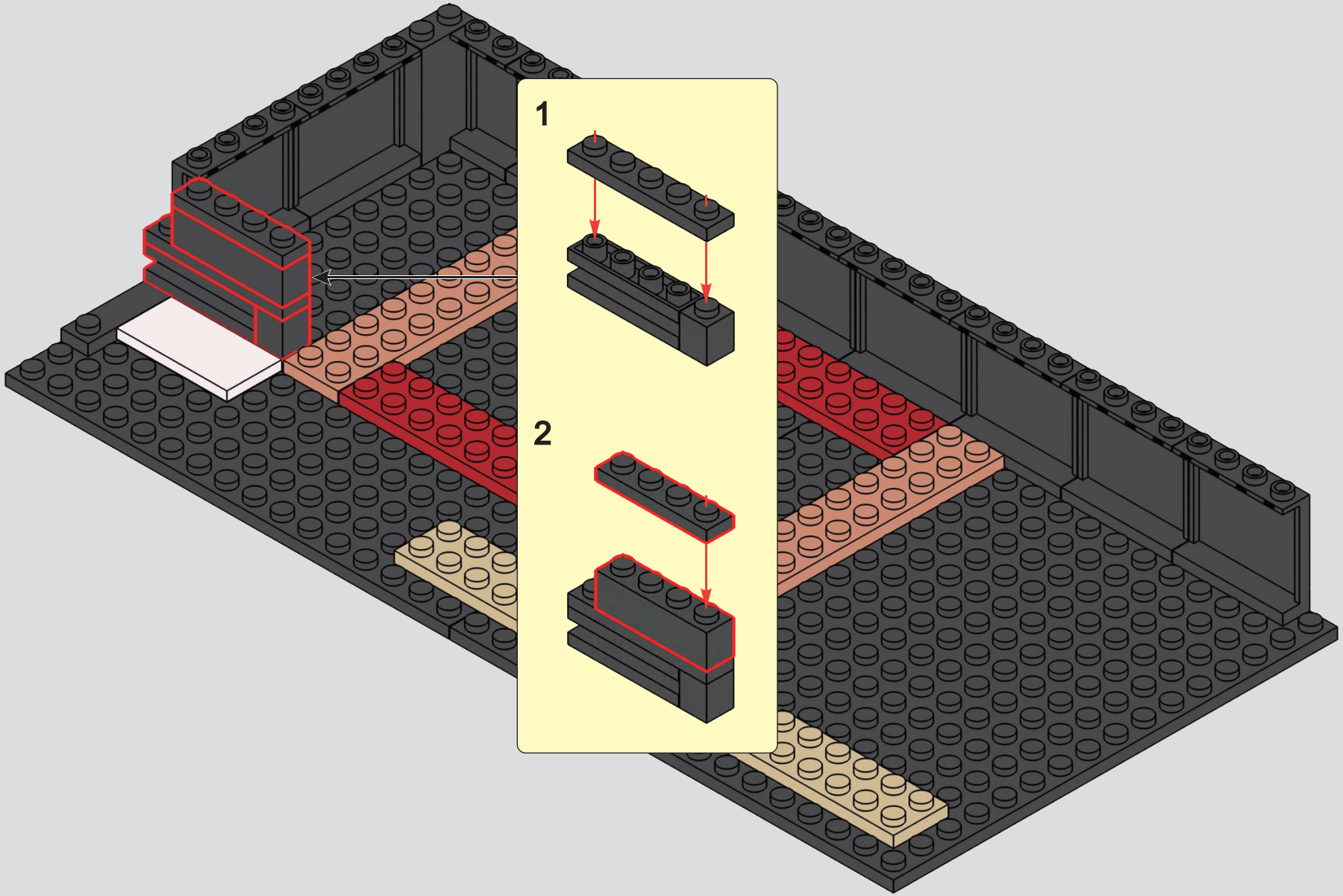

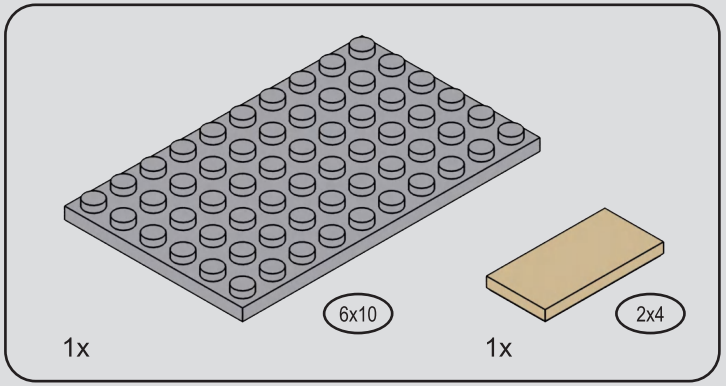

8

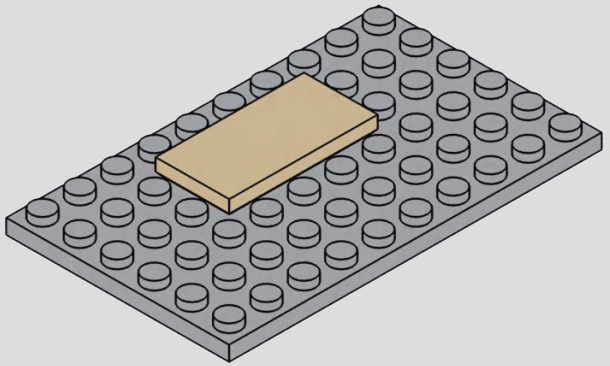

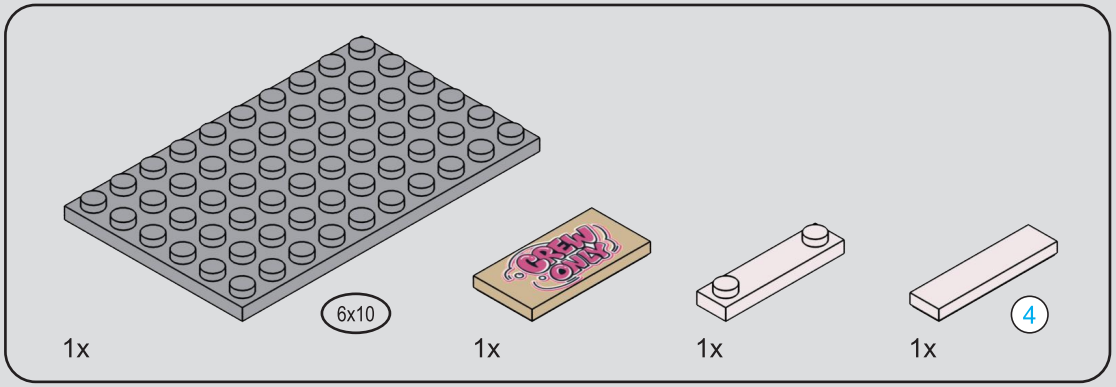

9

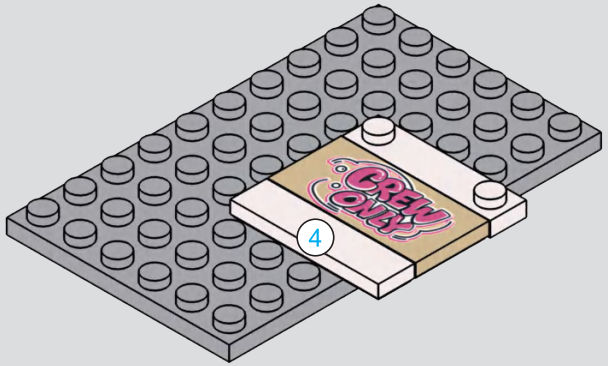

10

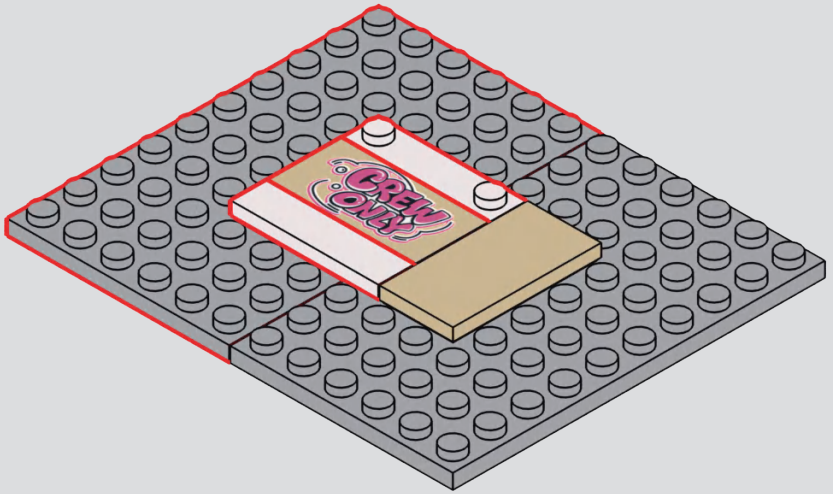

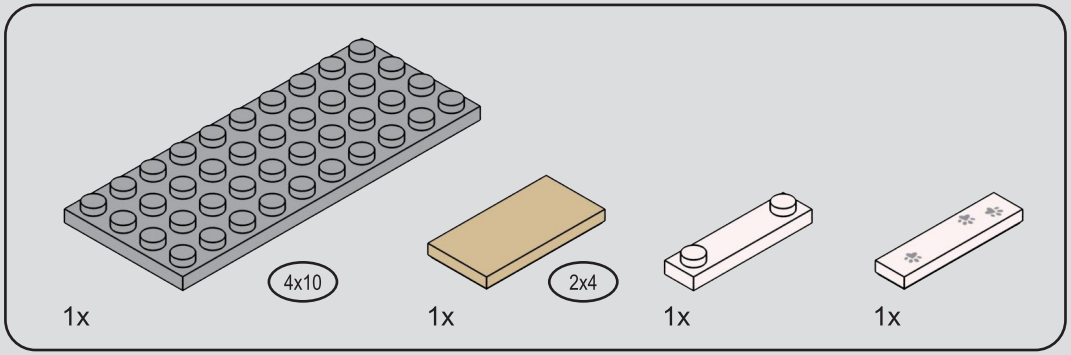

11

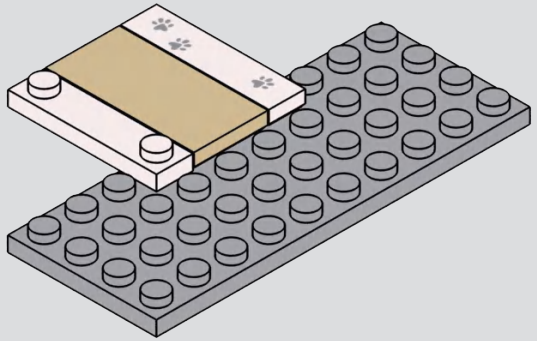

12

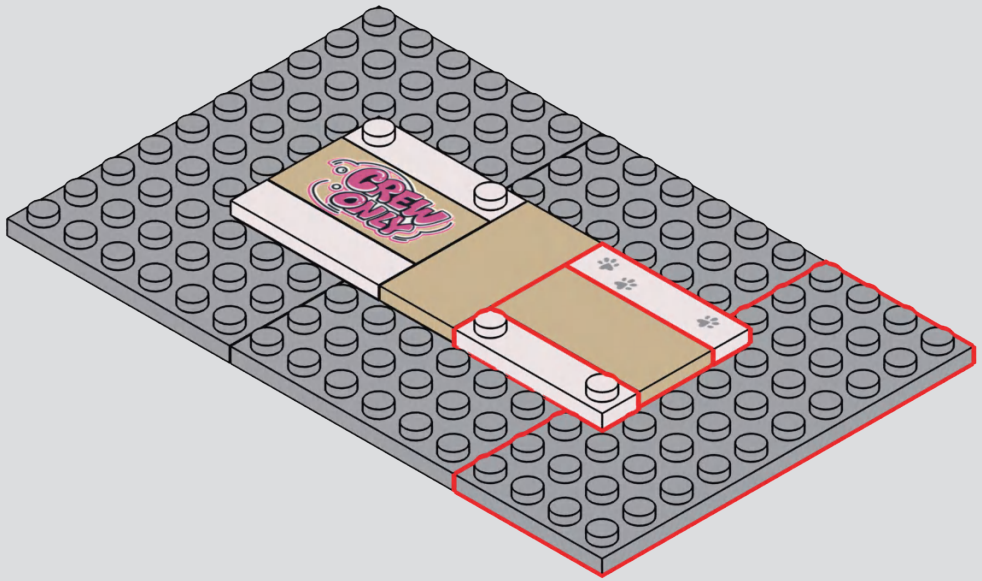

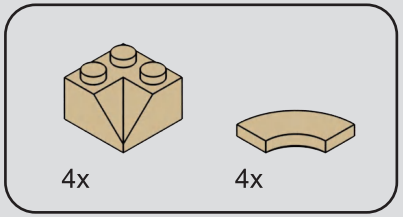

13

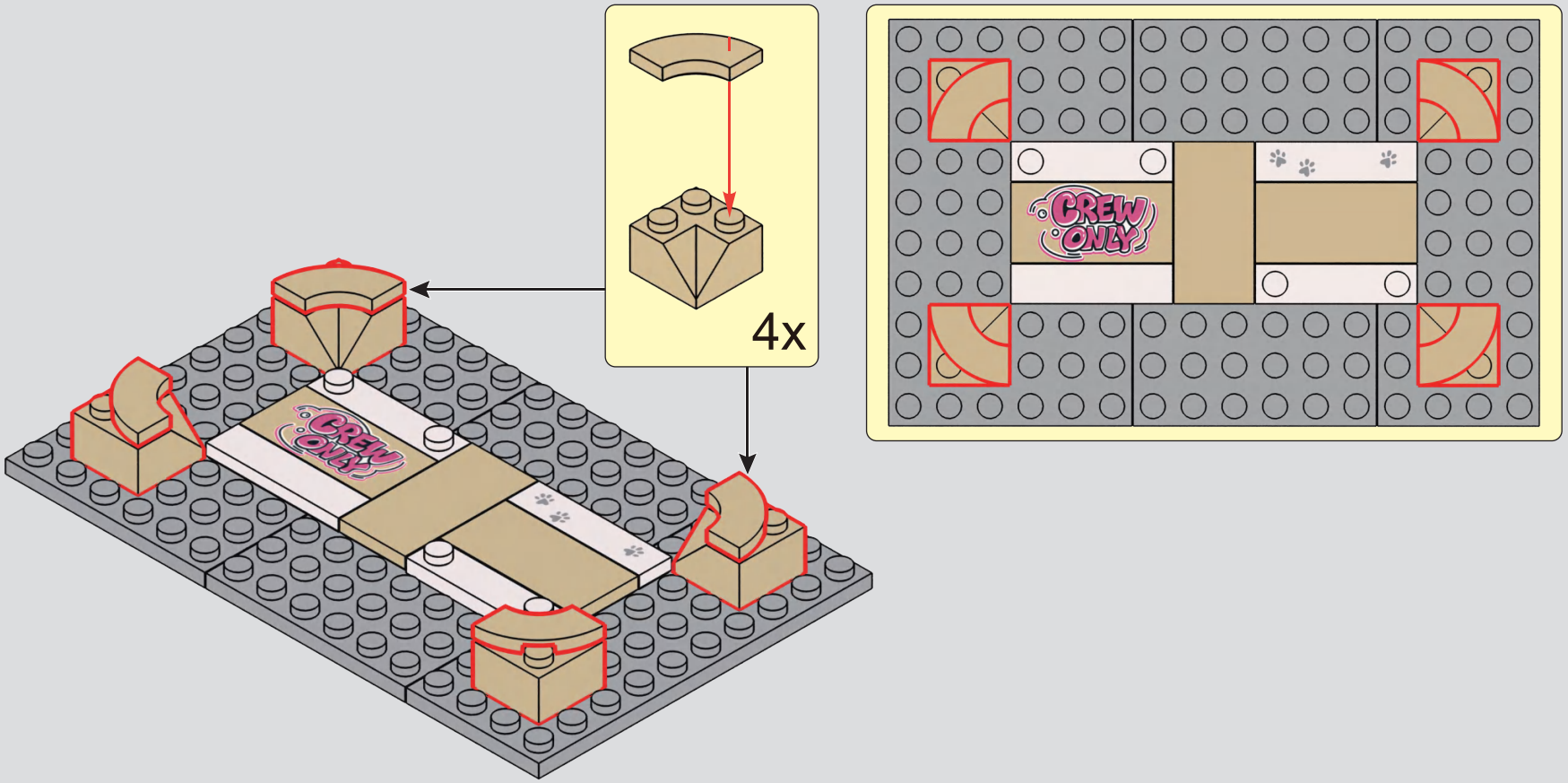

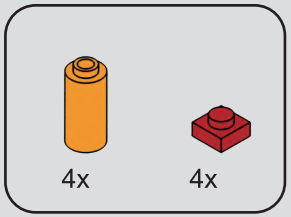

14

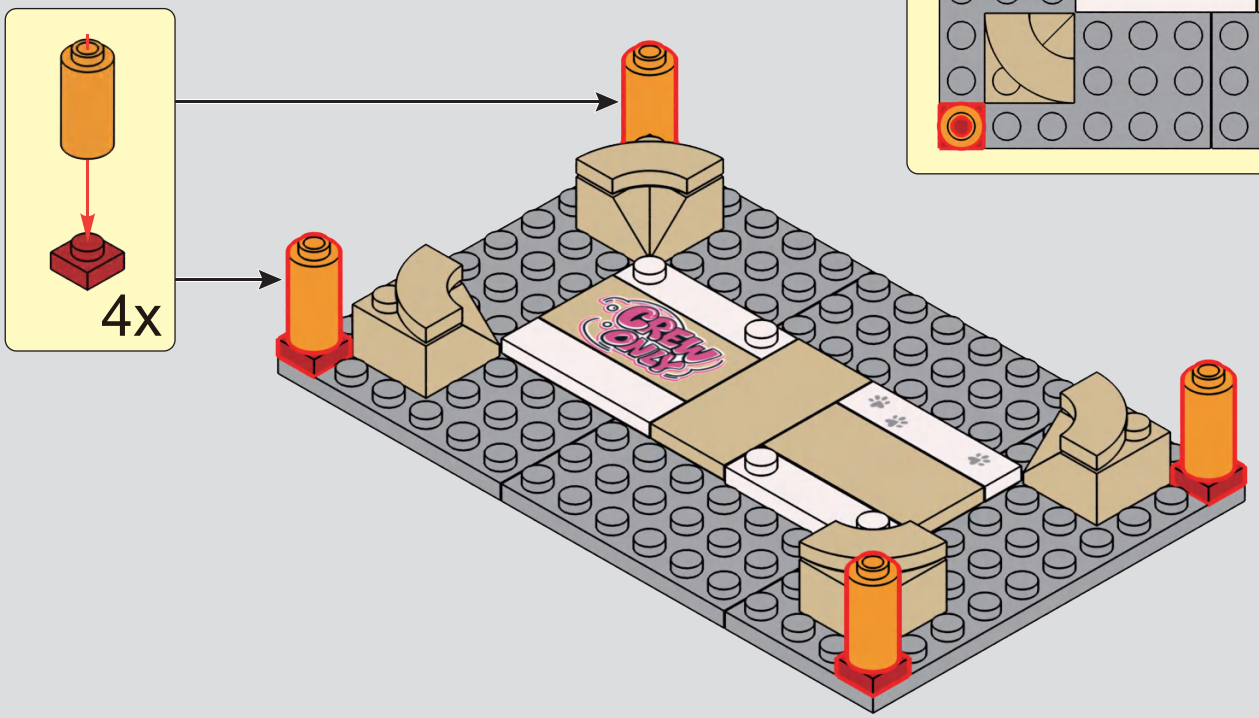

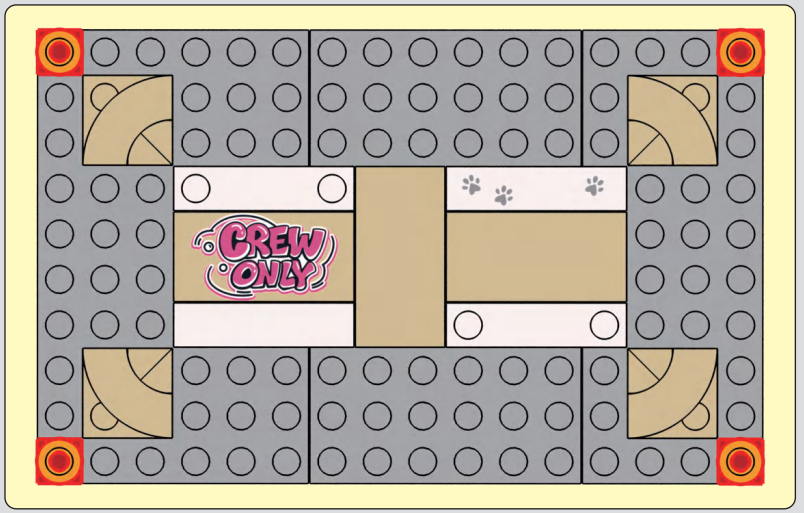

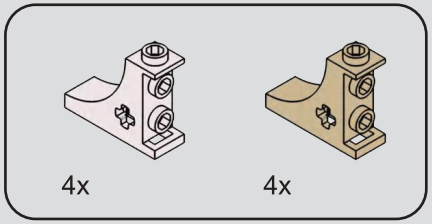

15

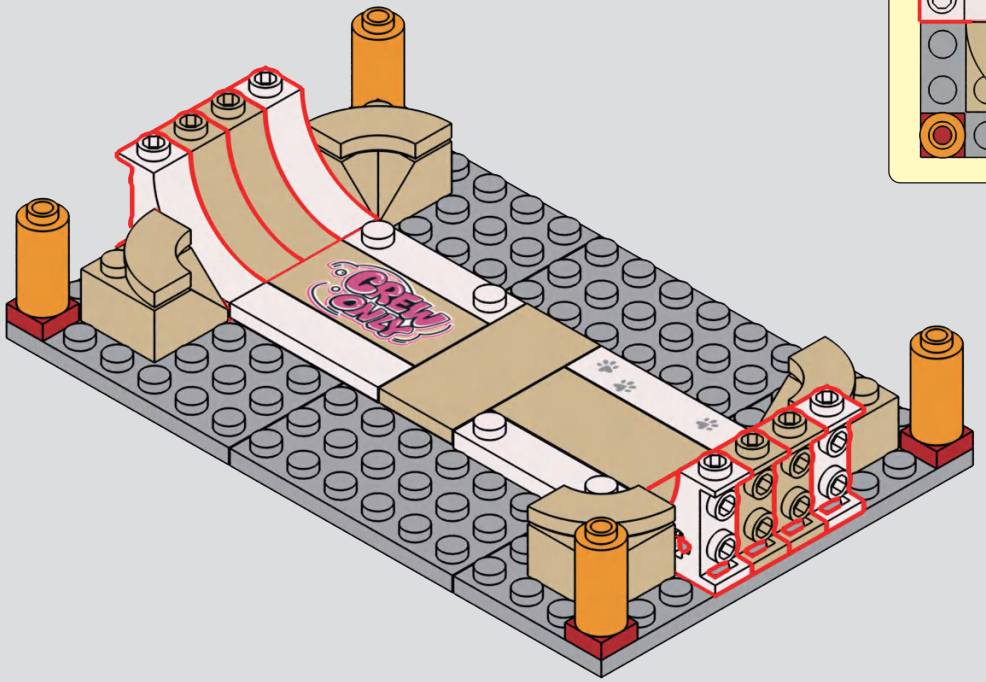

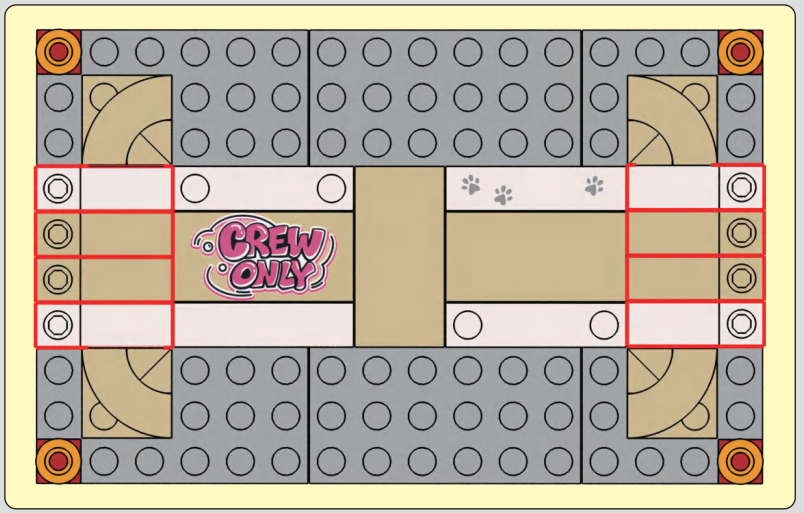

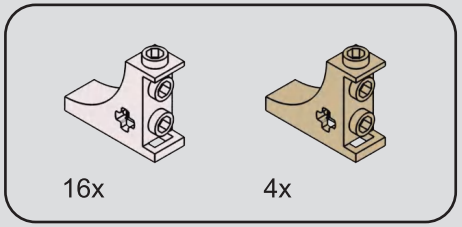

16

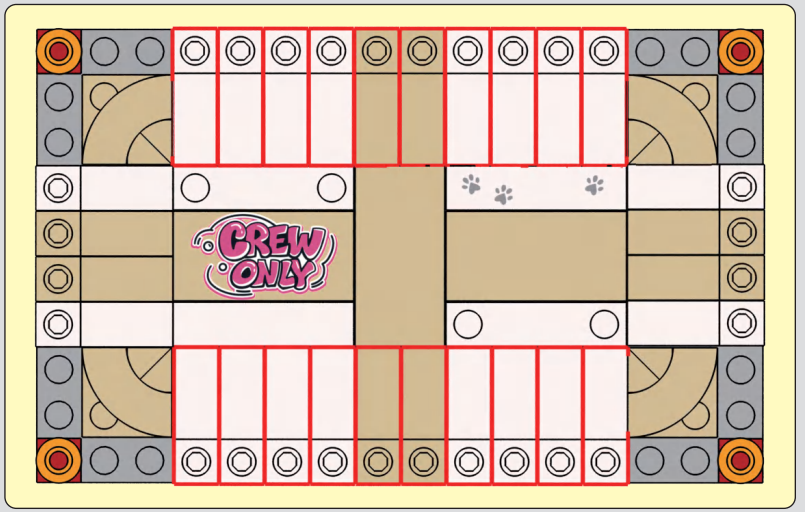

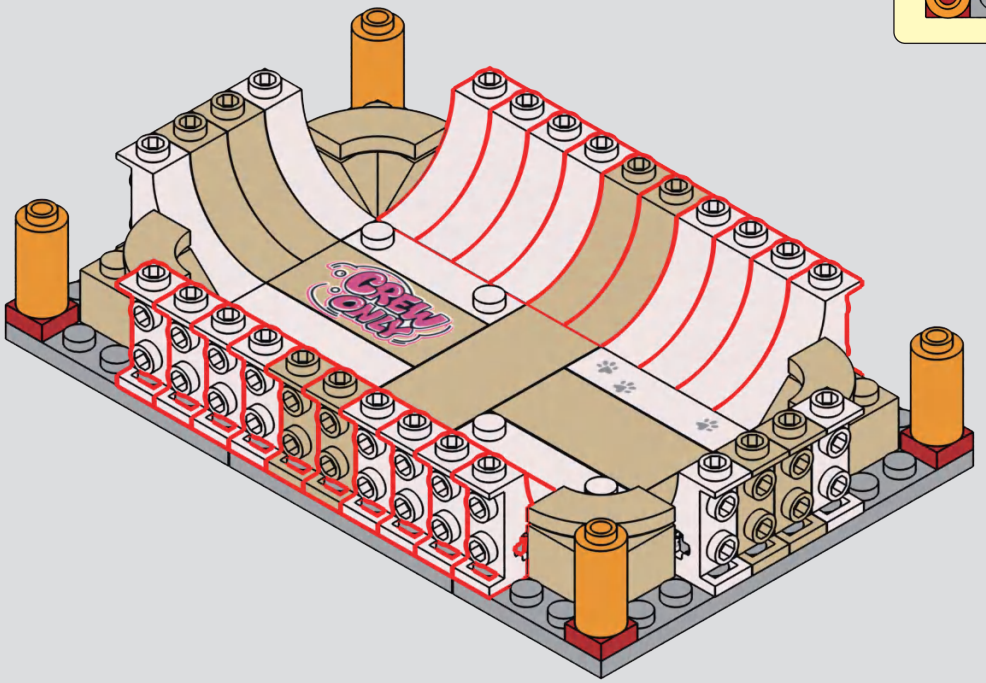

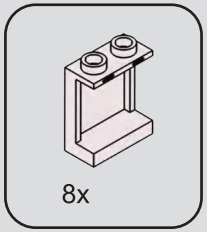

17

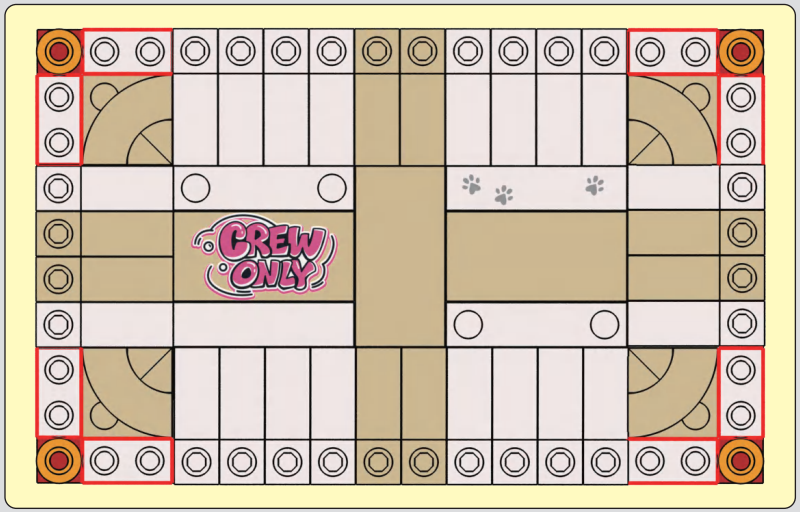

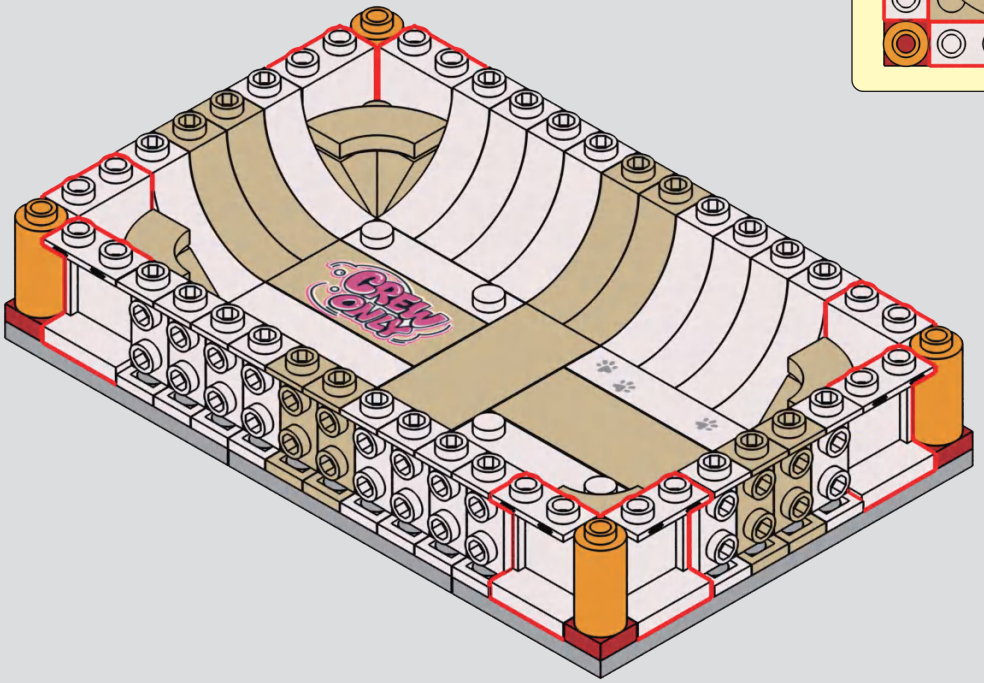

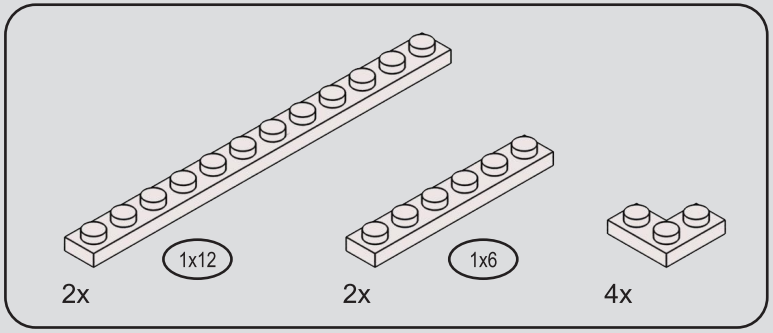

18

1

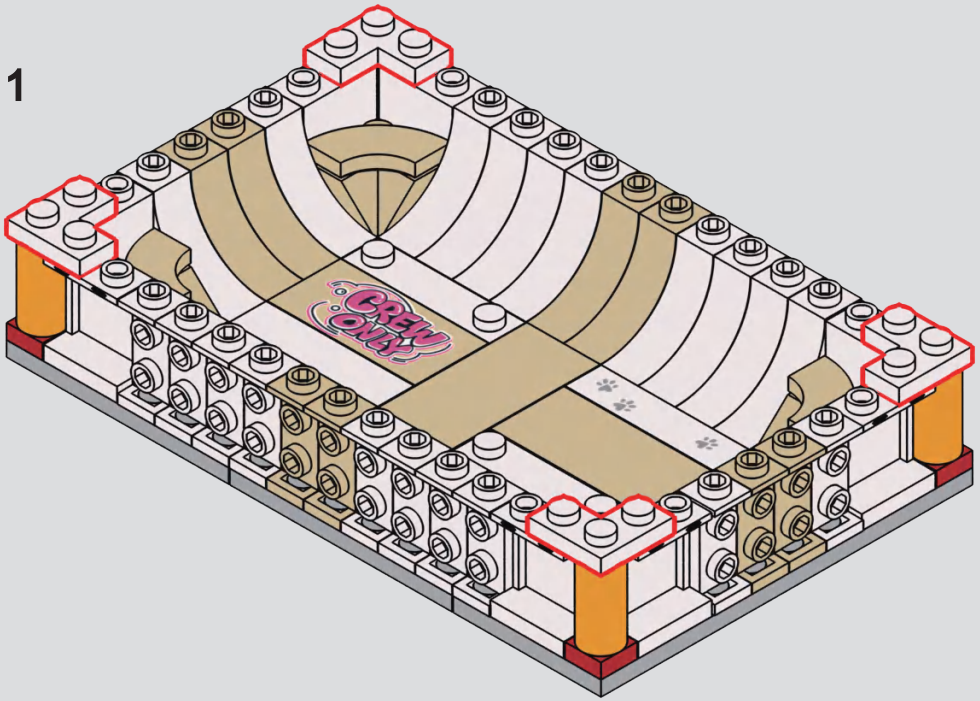

2

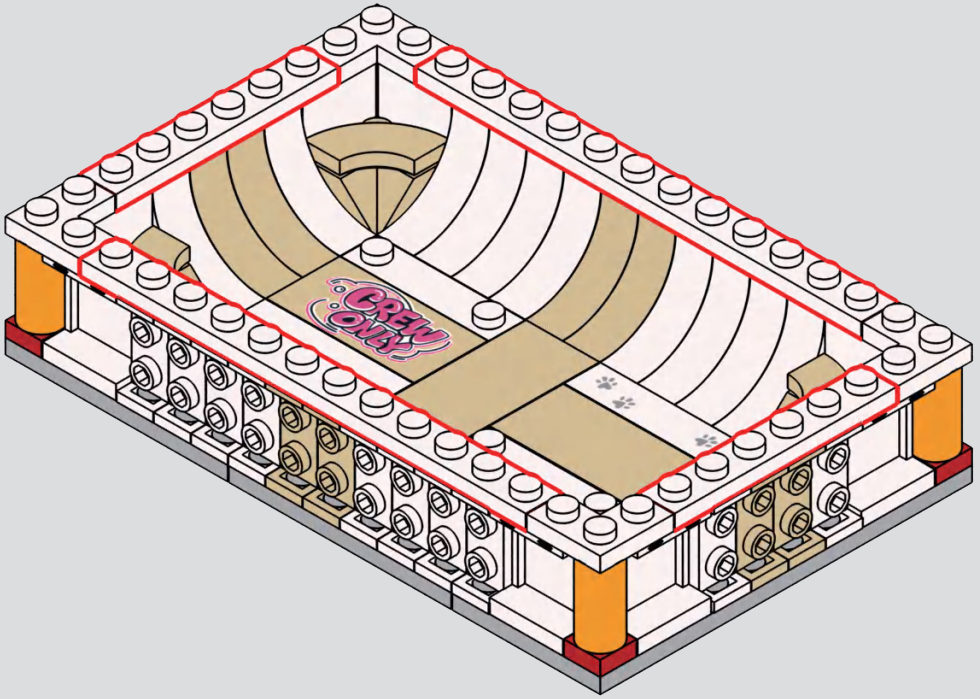

19

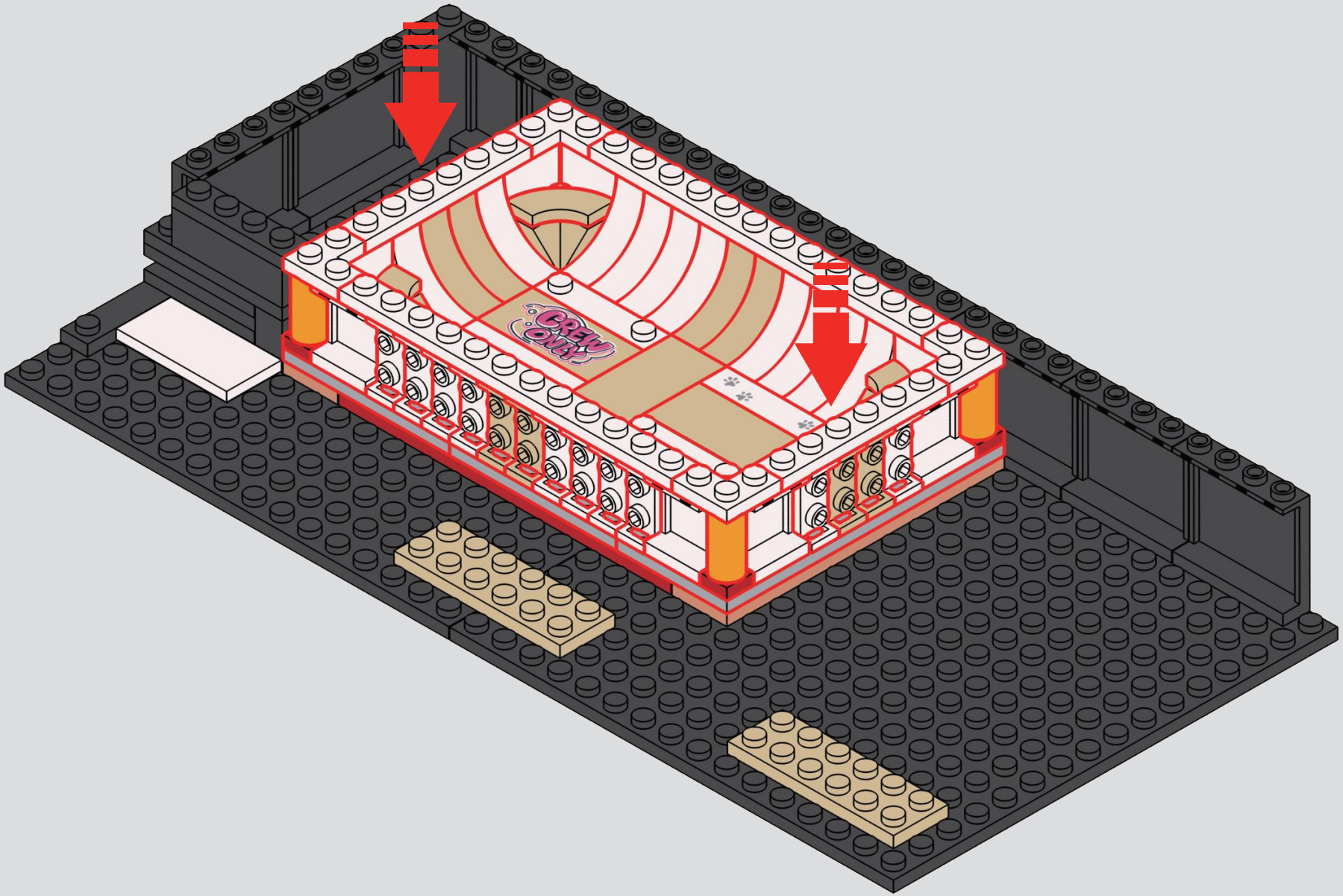

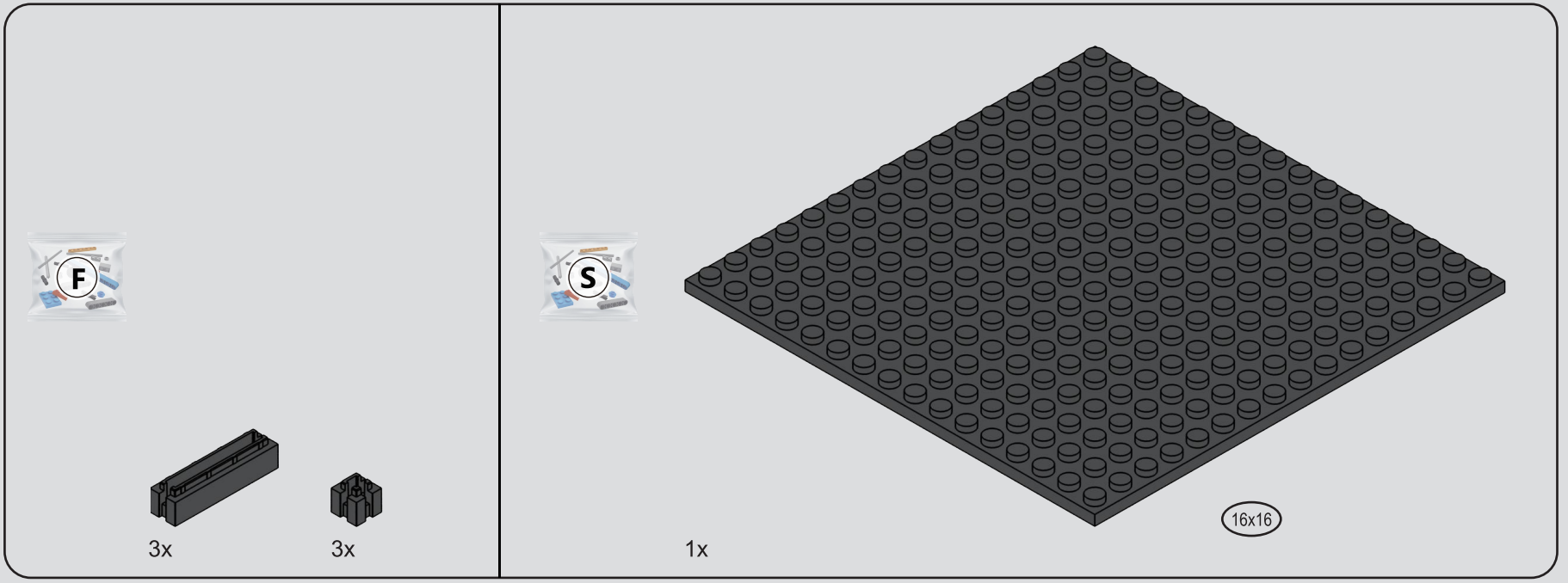

20

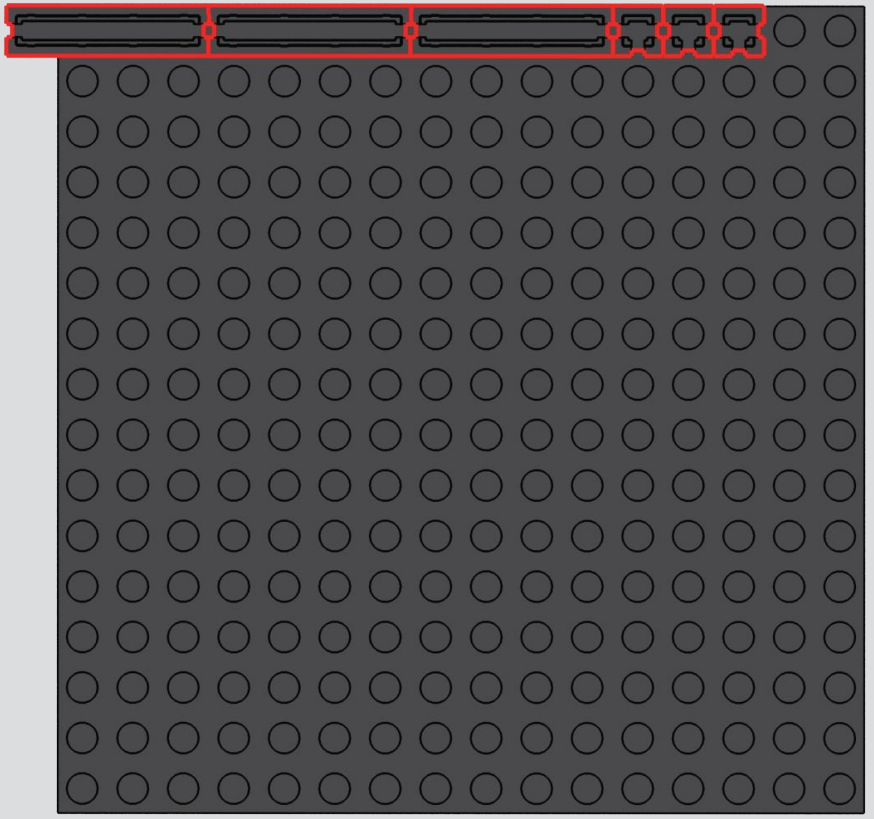

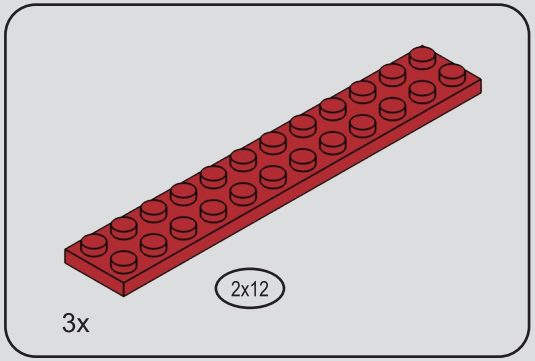

21

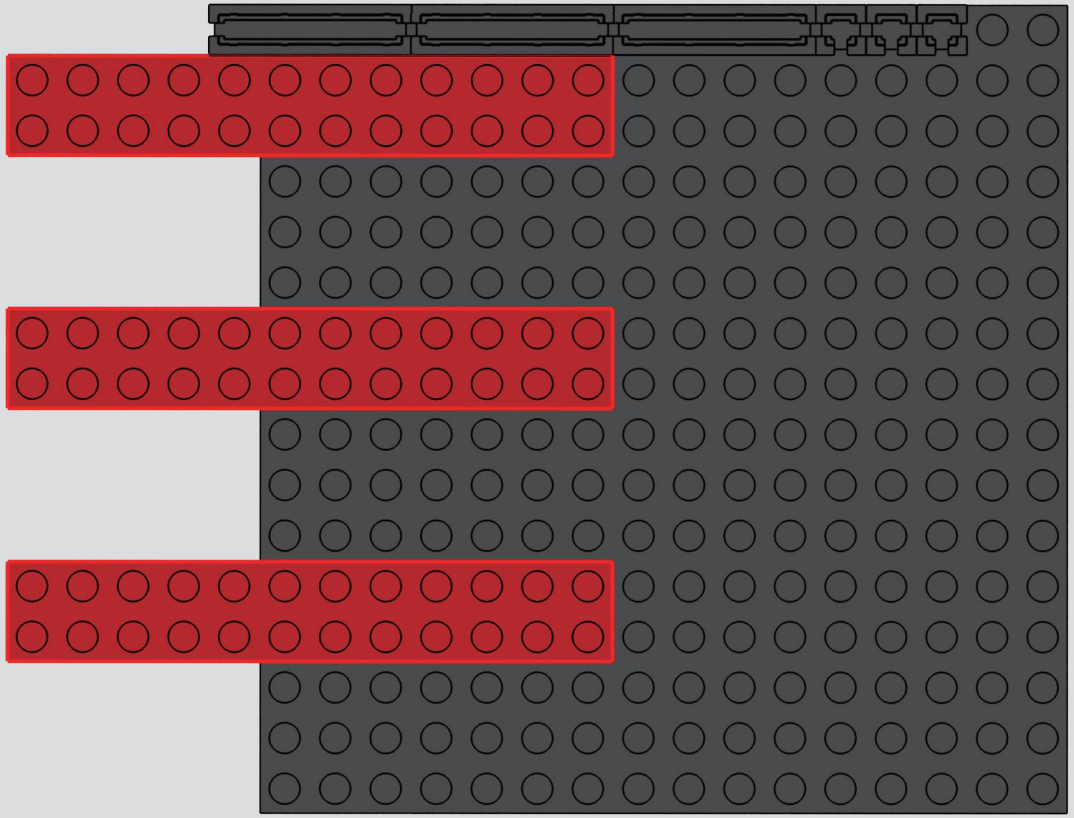

22

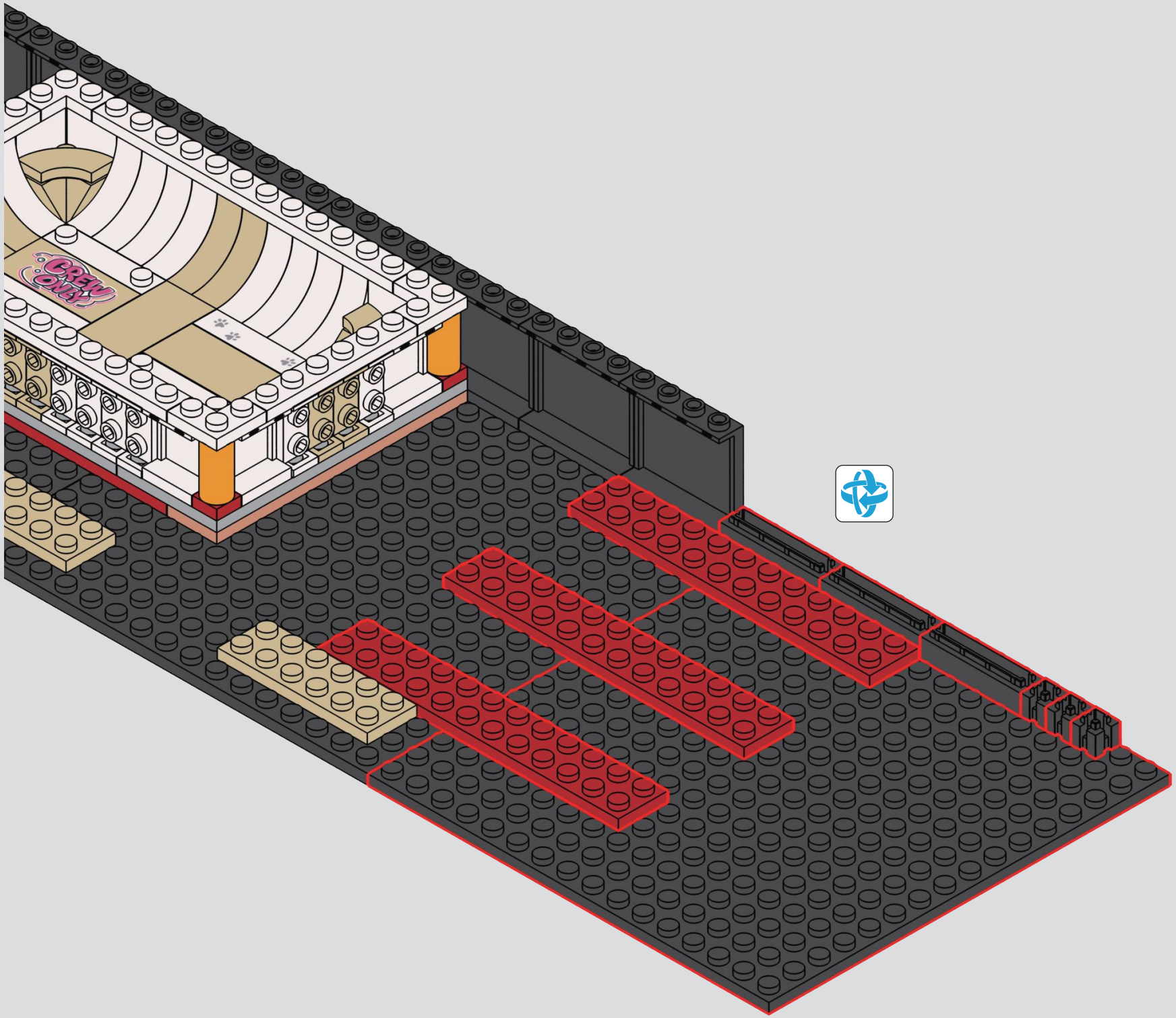

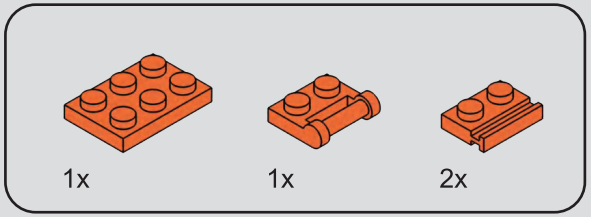

23

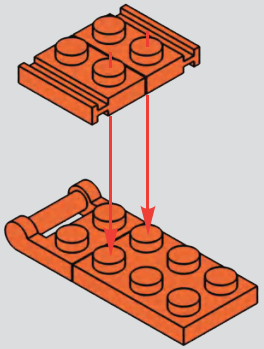

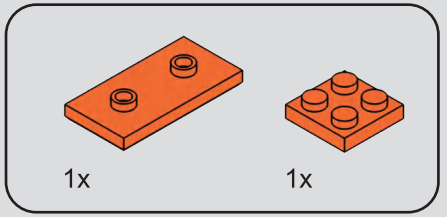

24

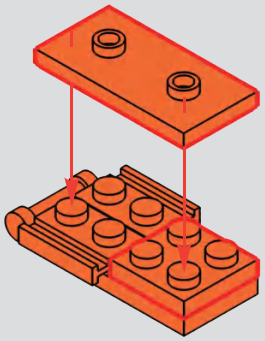

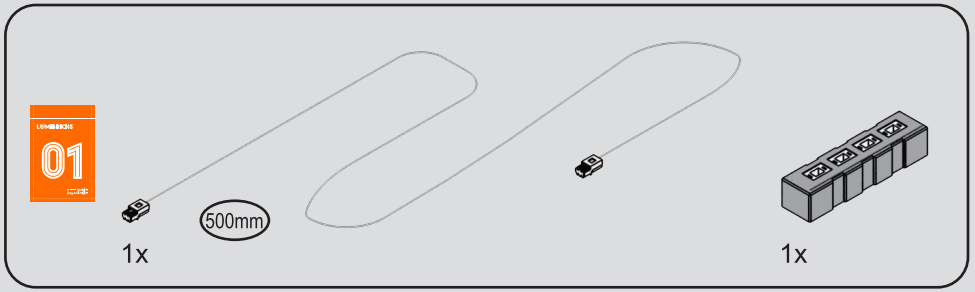

25

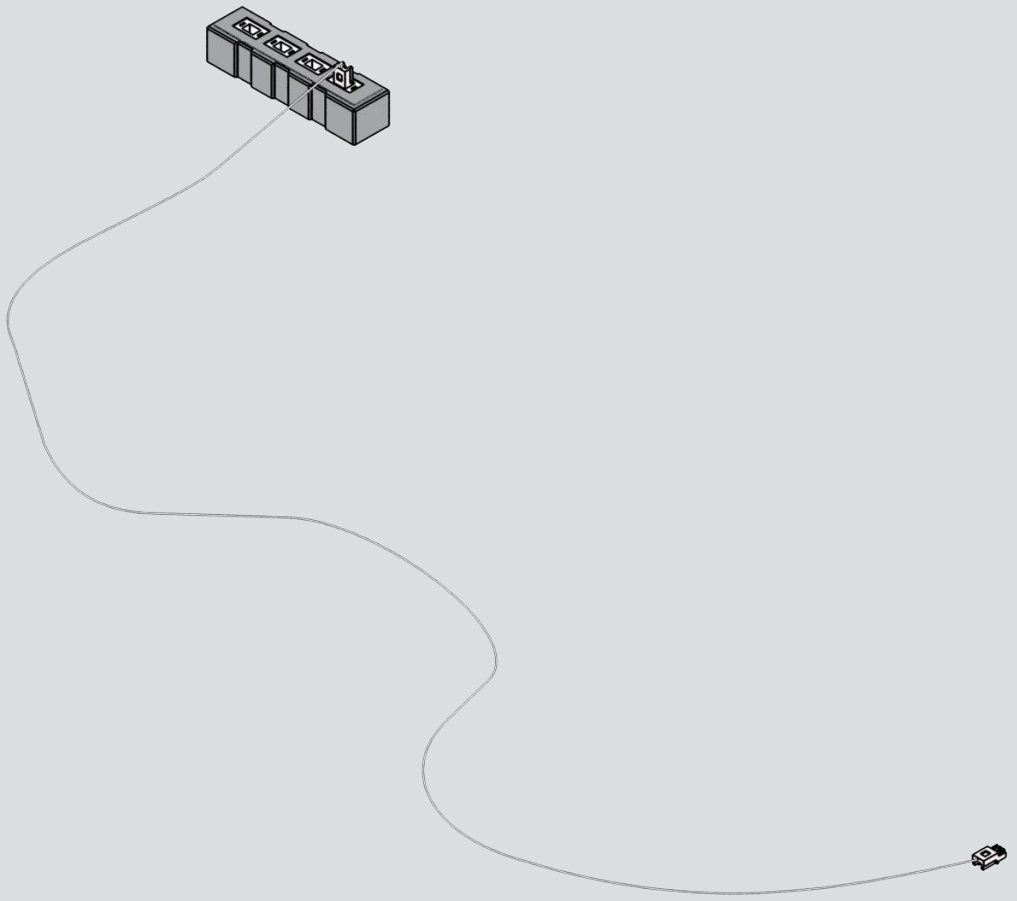

26

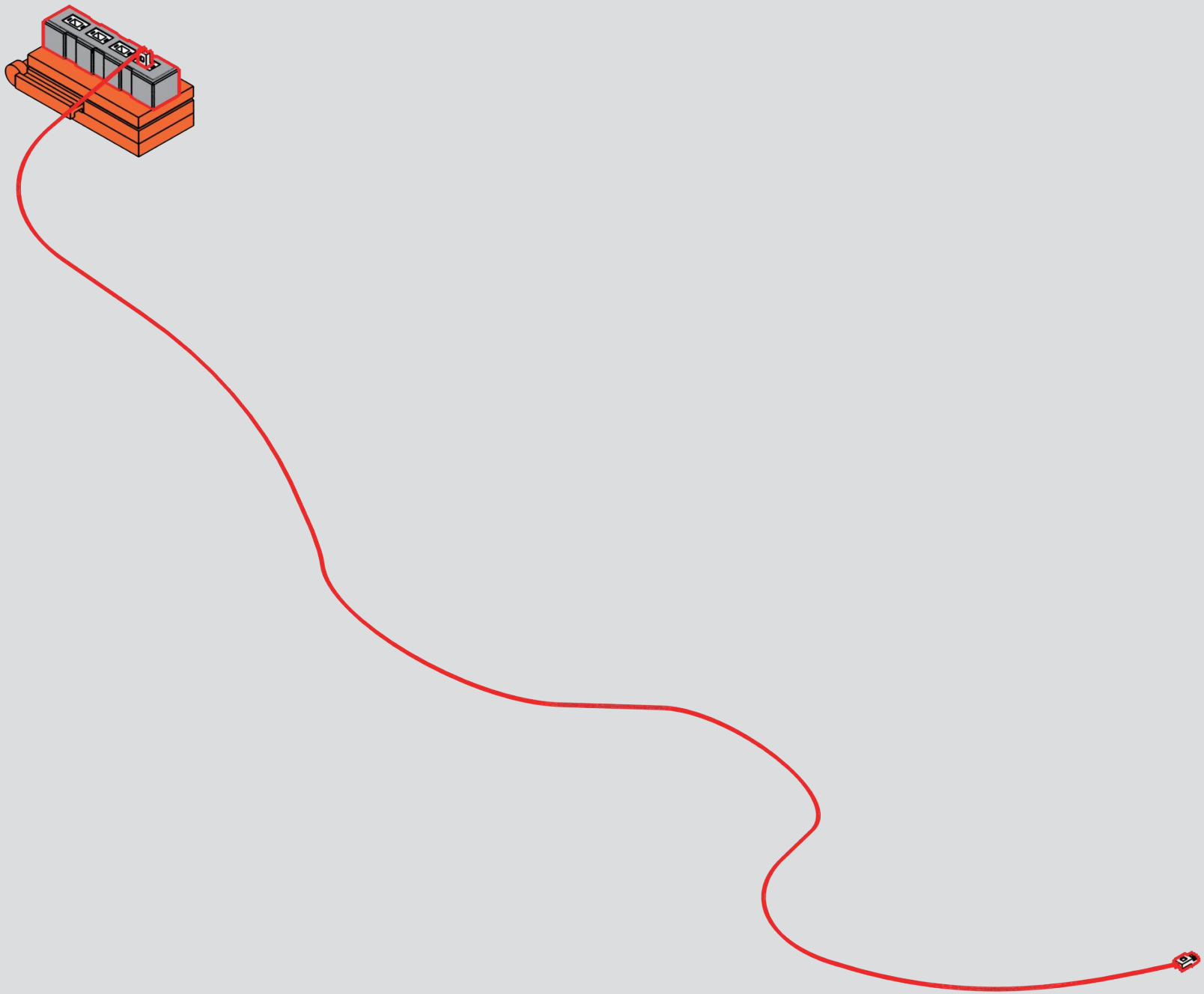

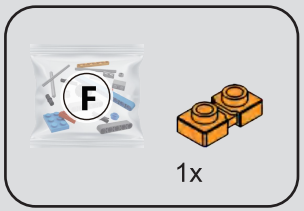

27

1

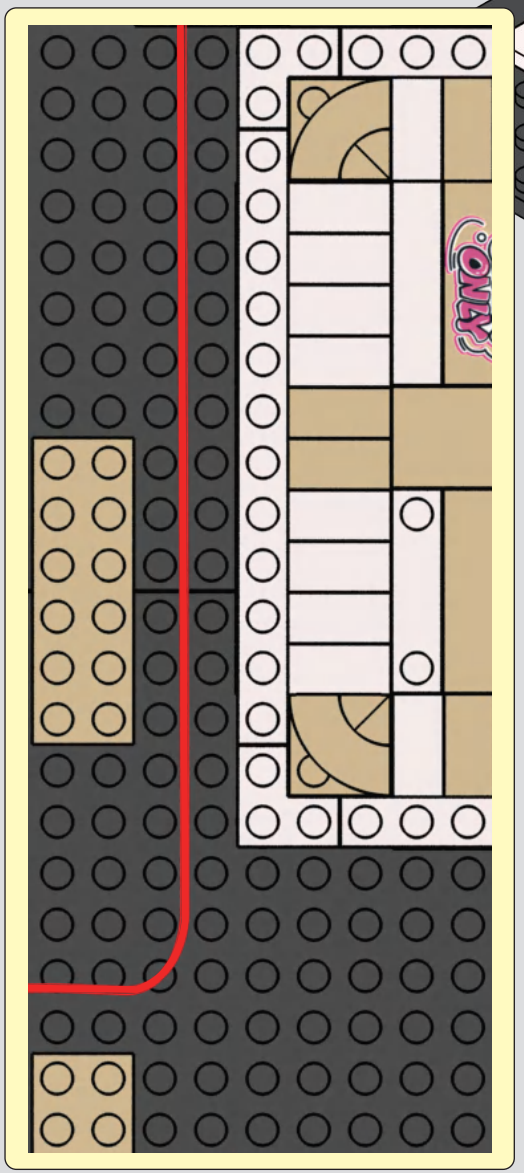

2

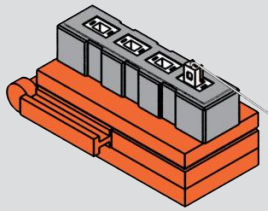

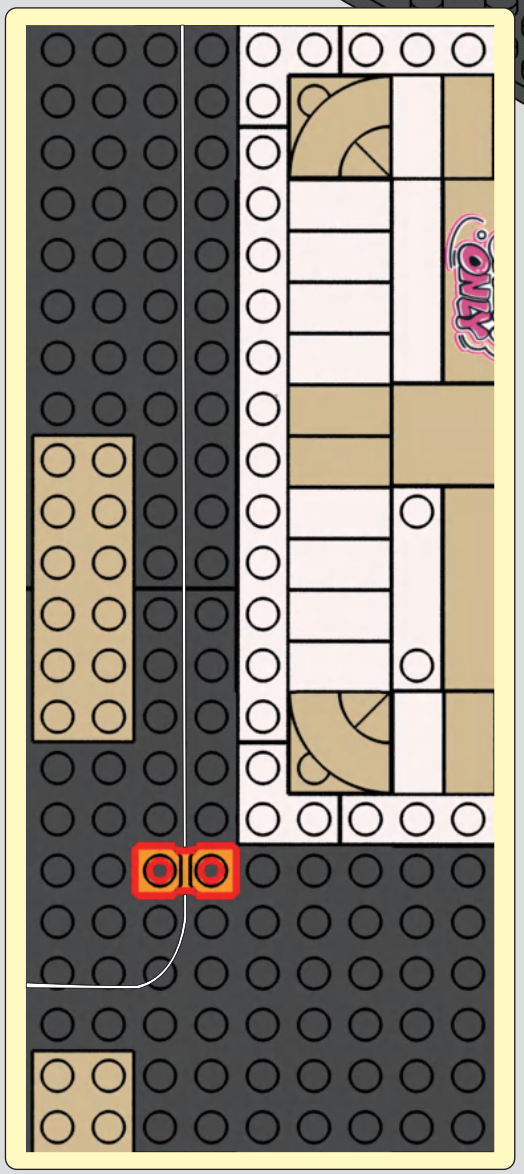

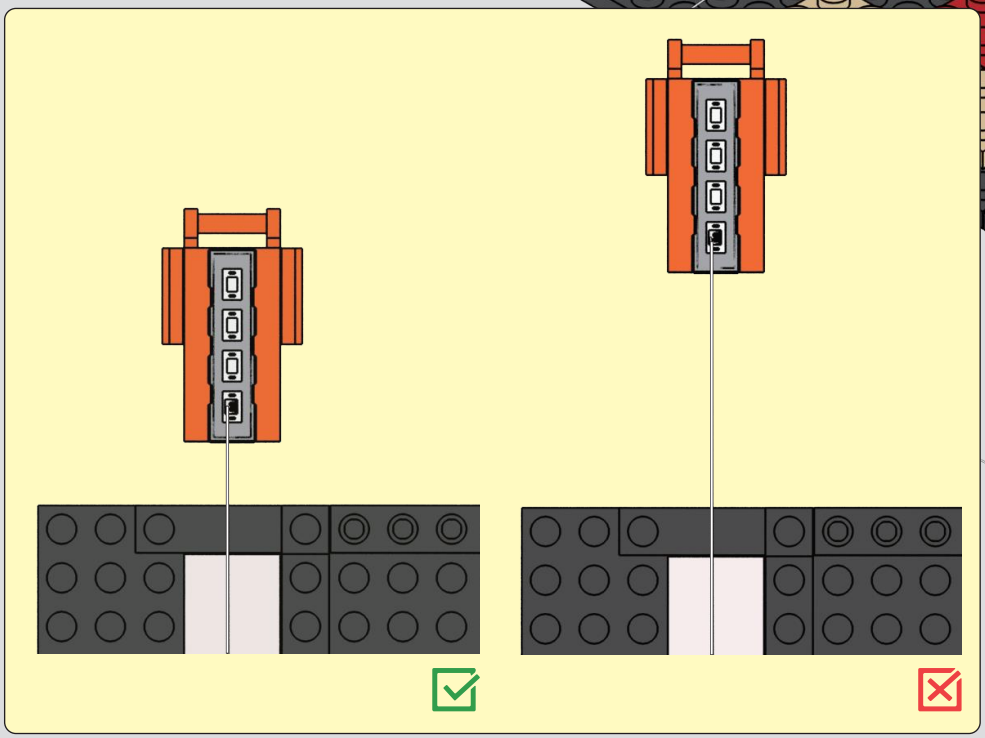

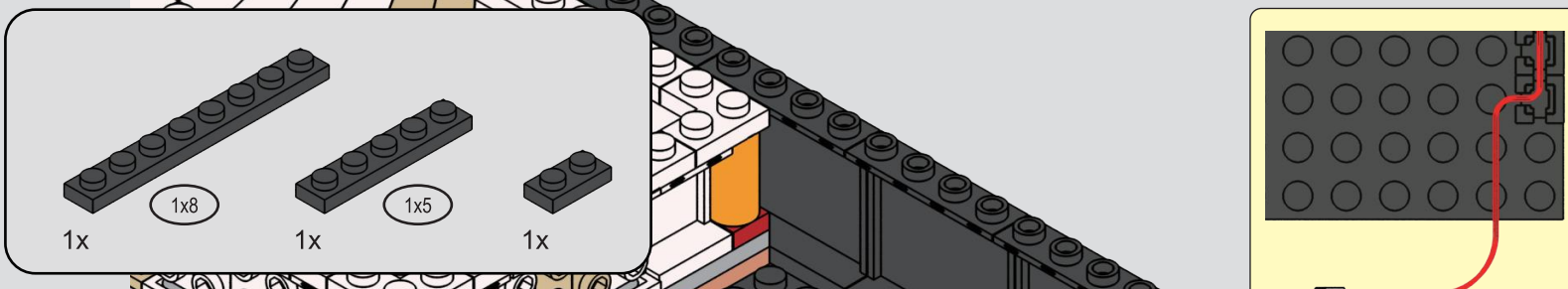

28

1

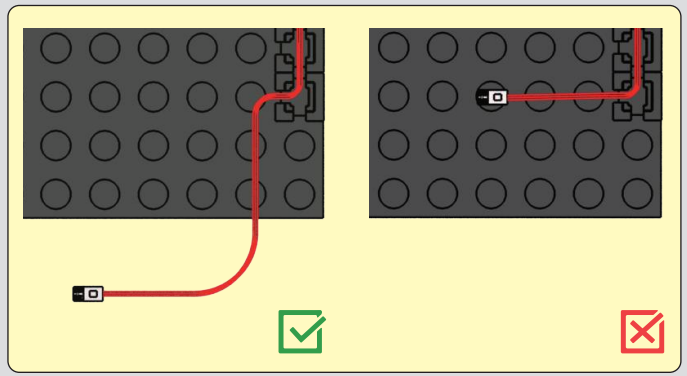

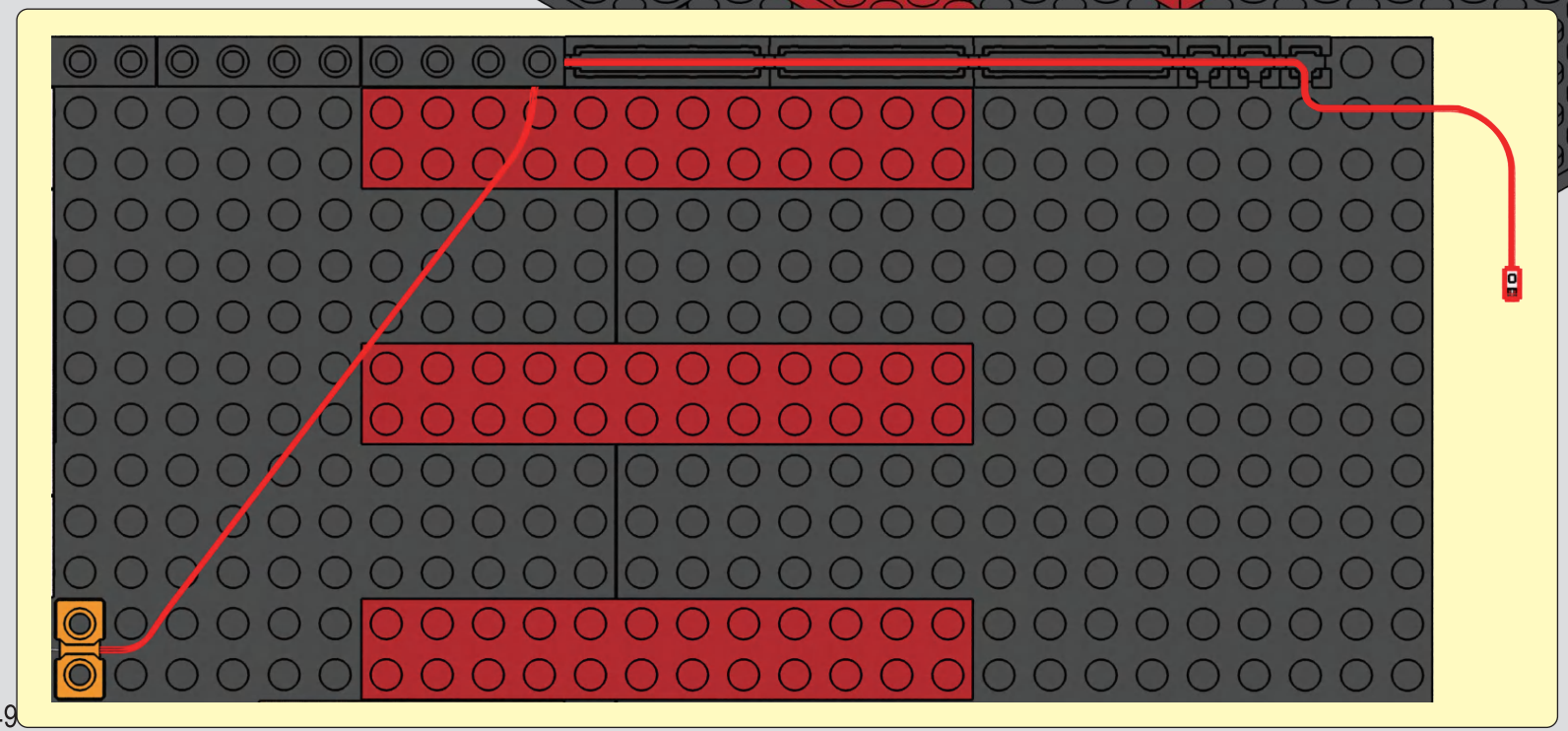

2

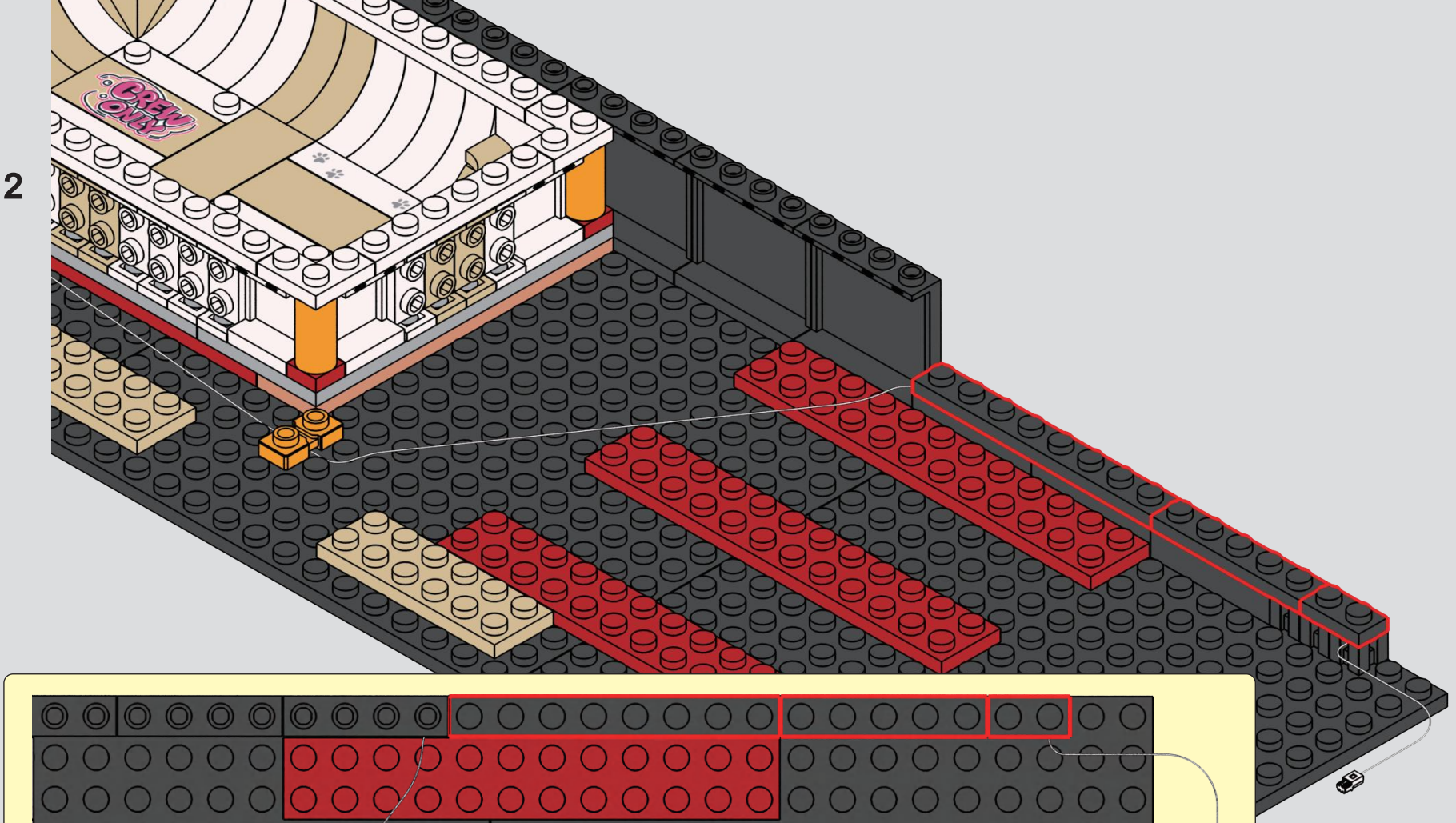

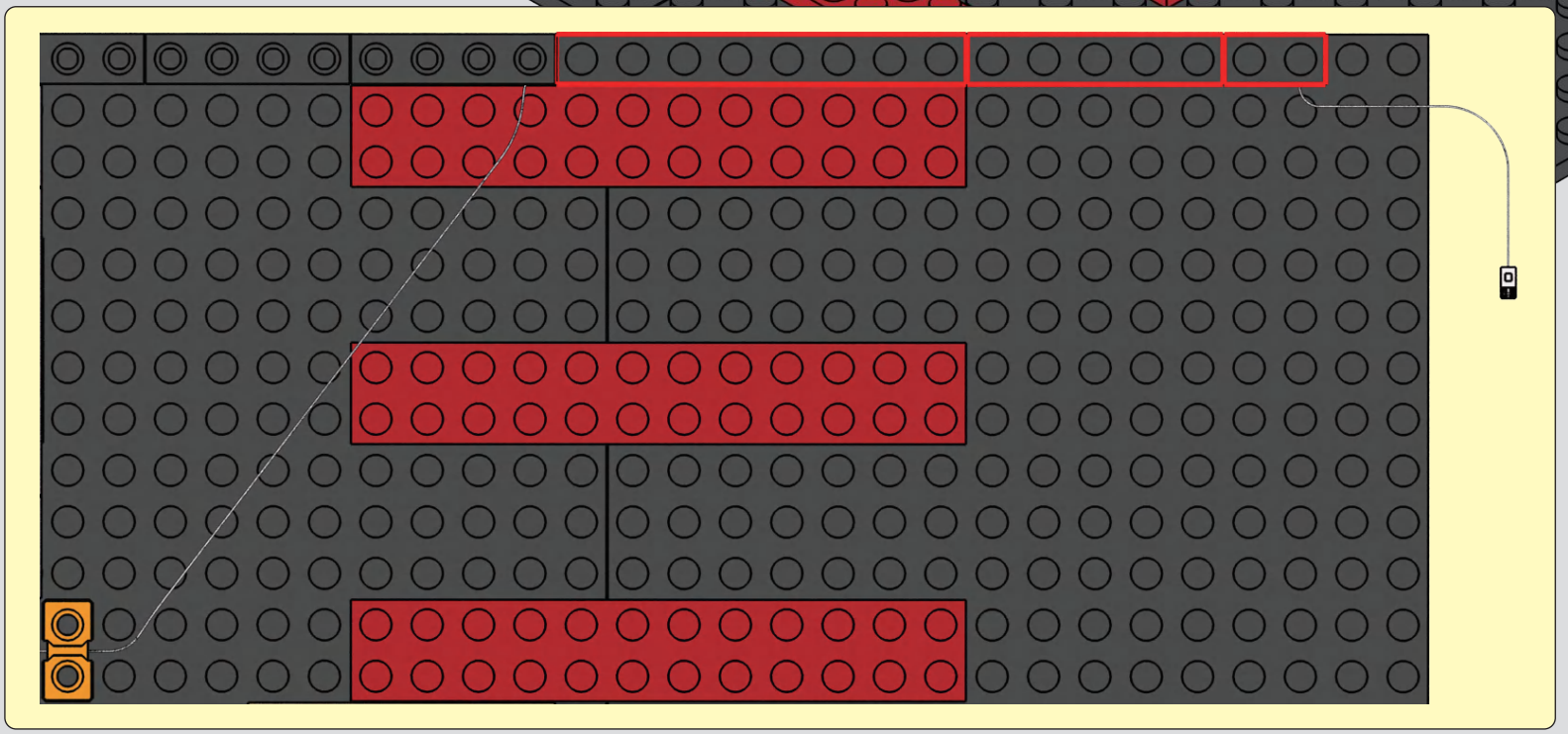

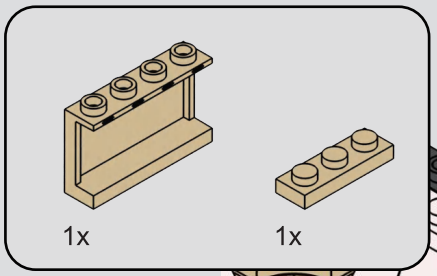

29

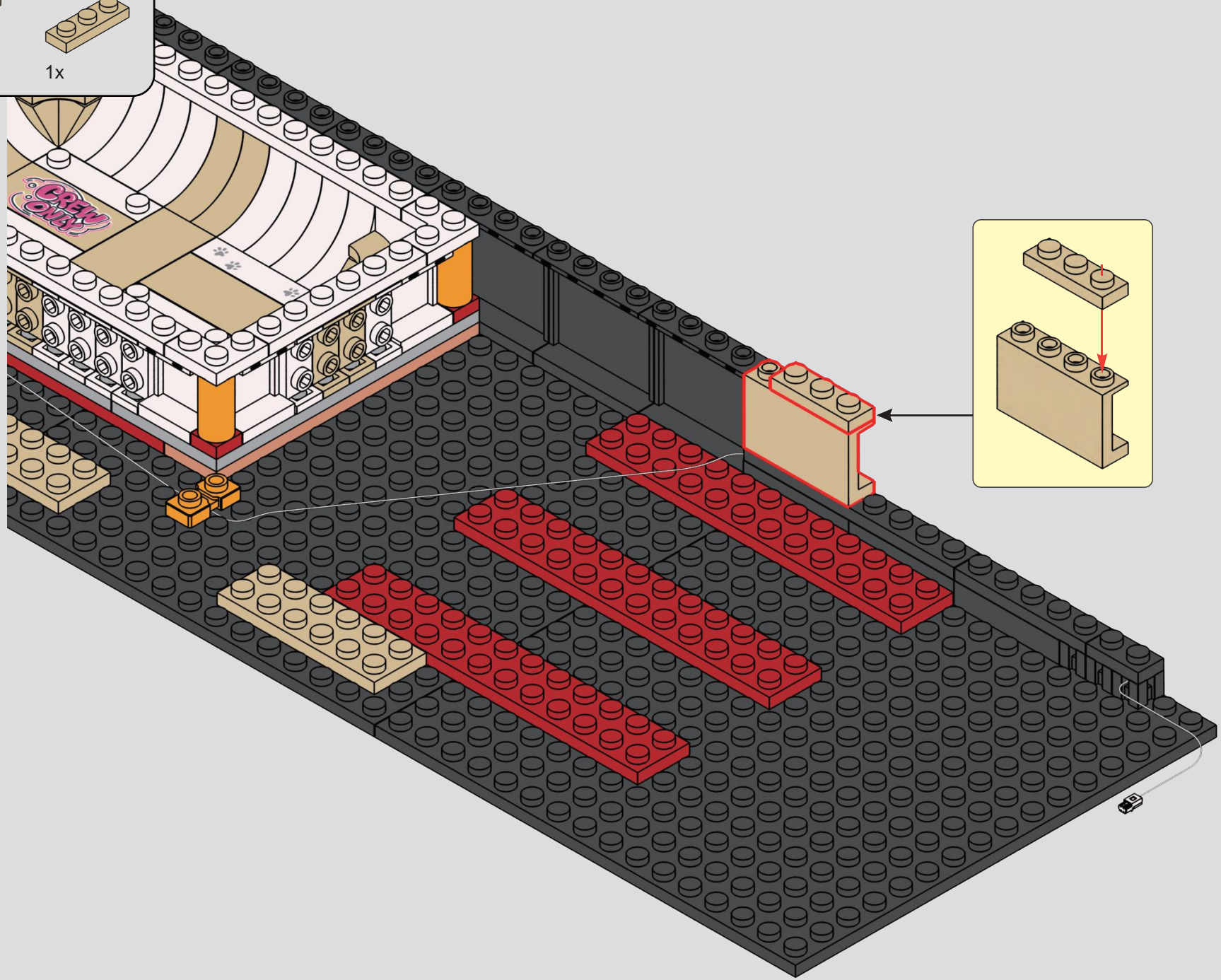

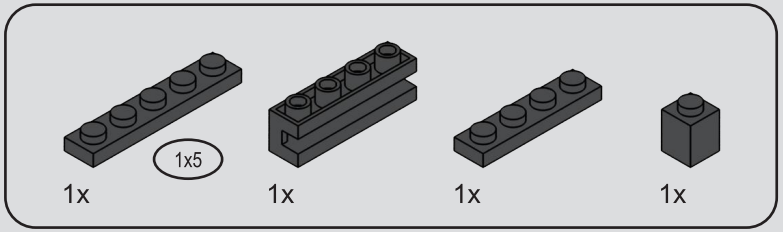

30

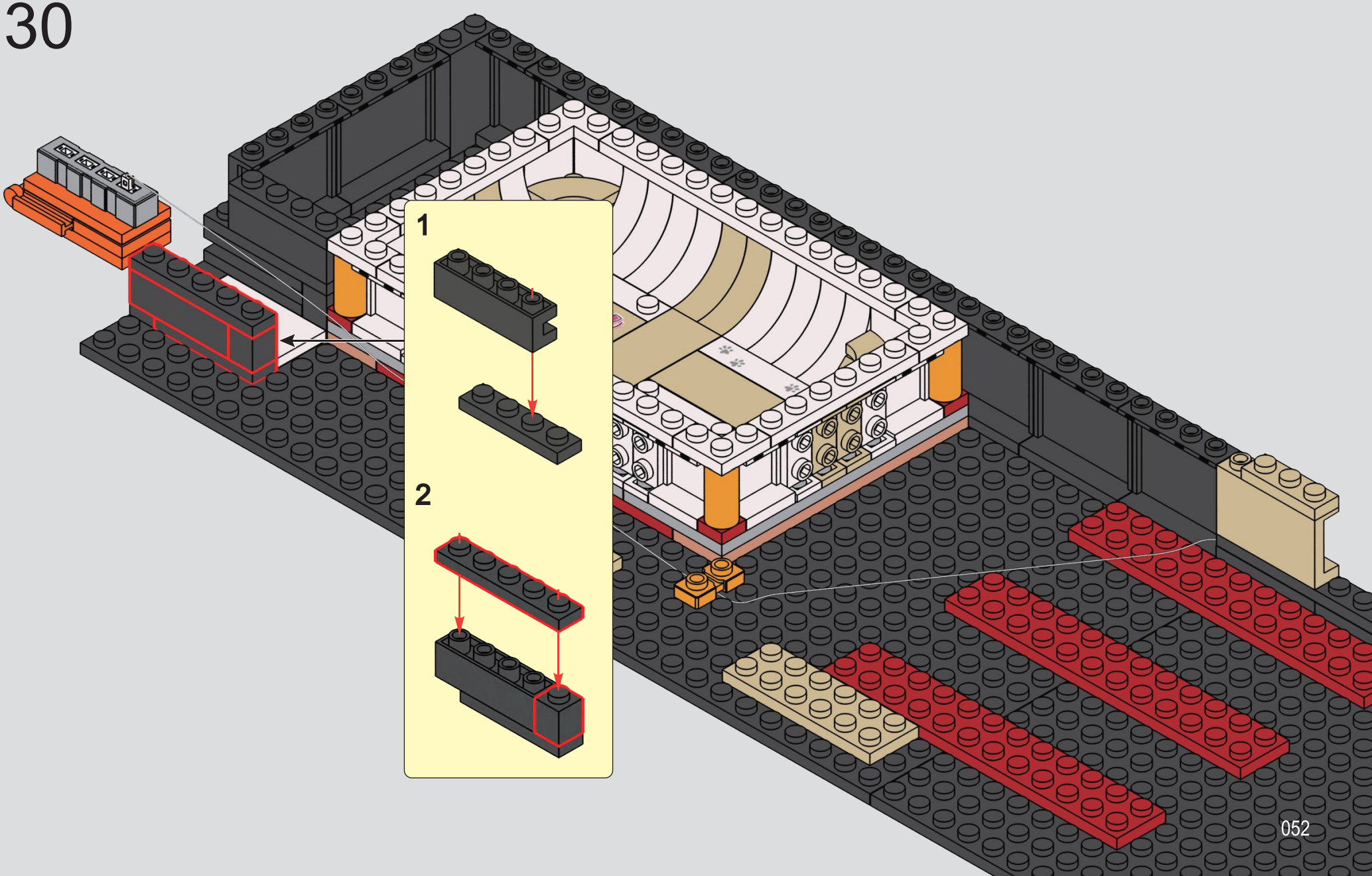

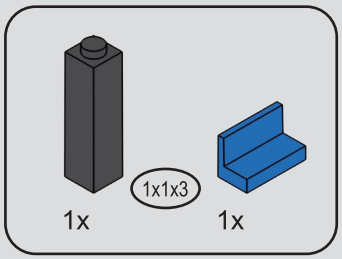

31

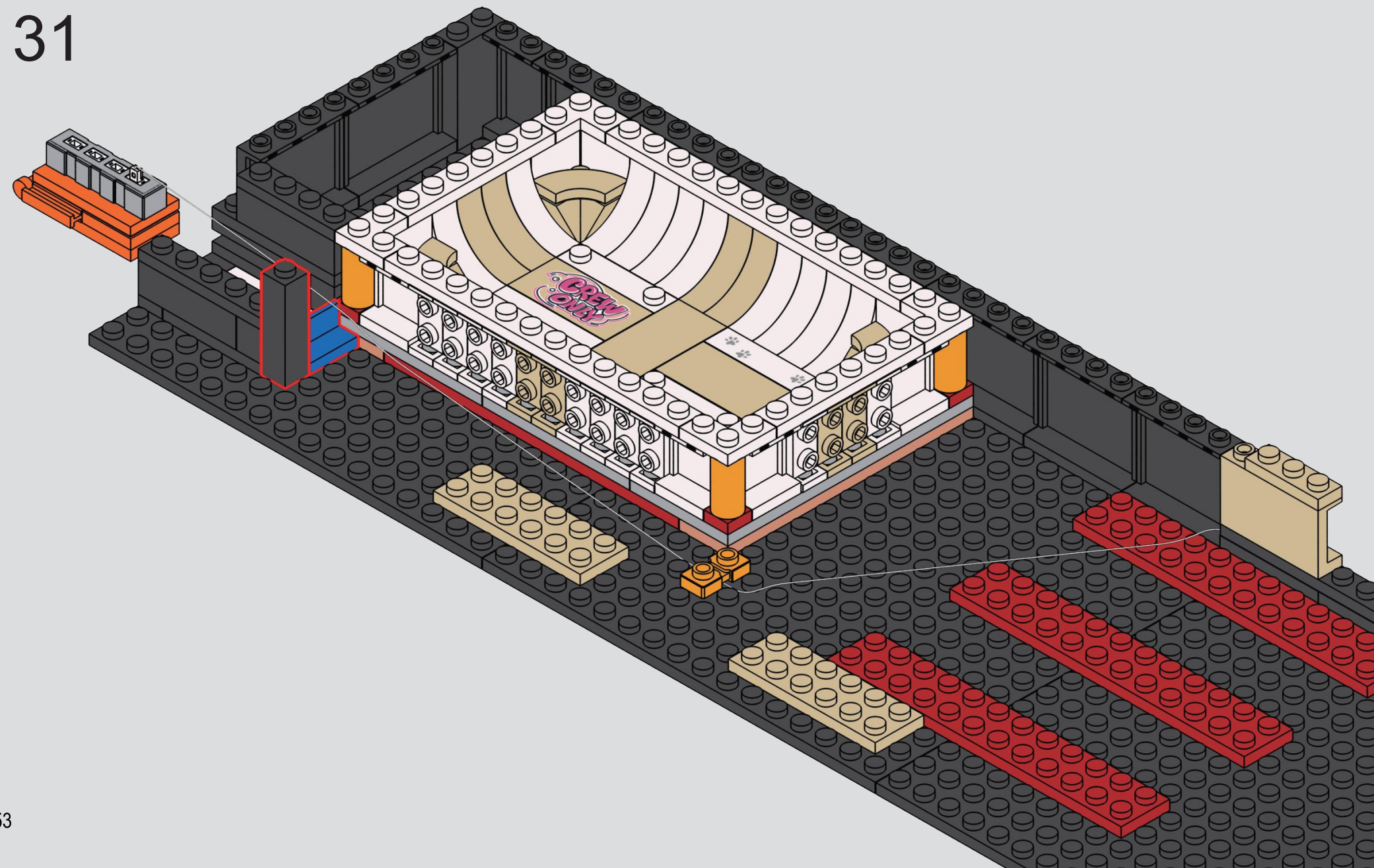

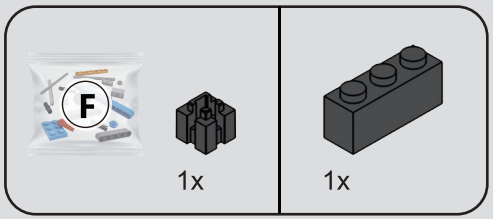

32

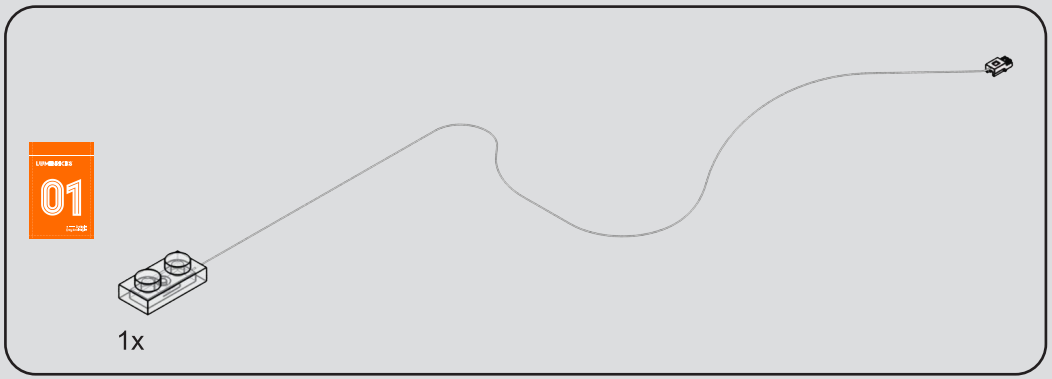

33

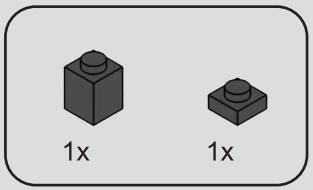

34

1

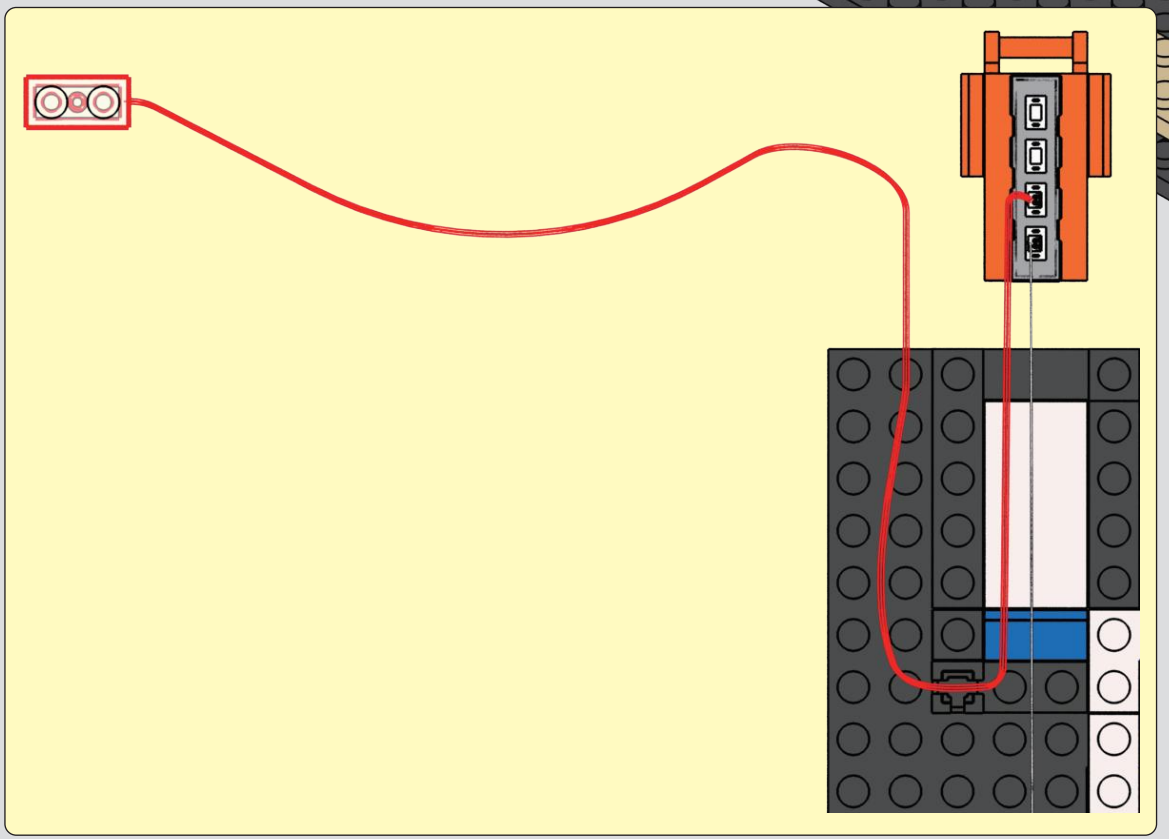

2

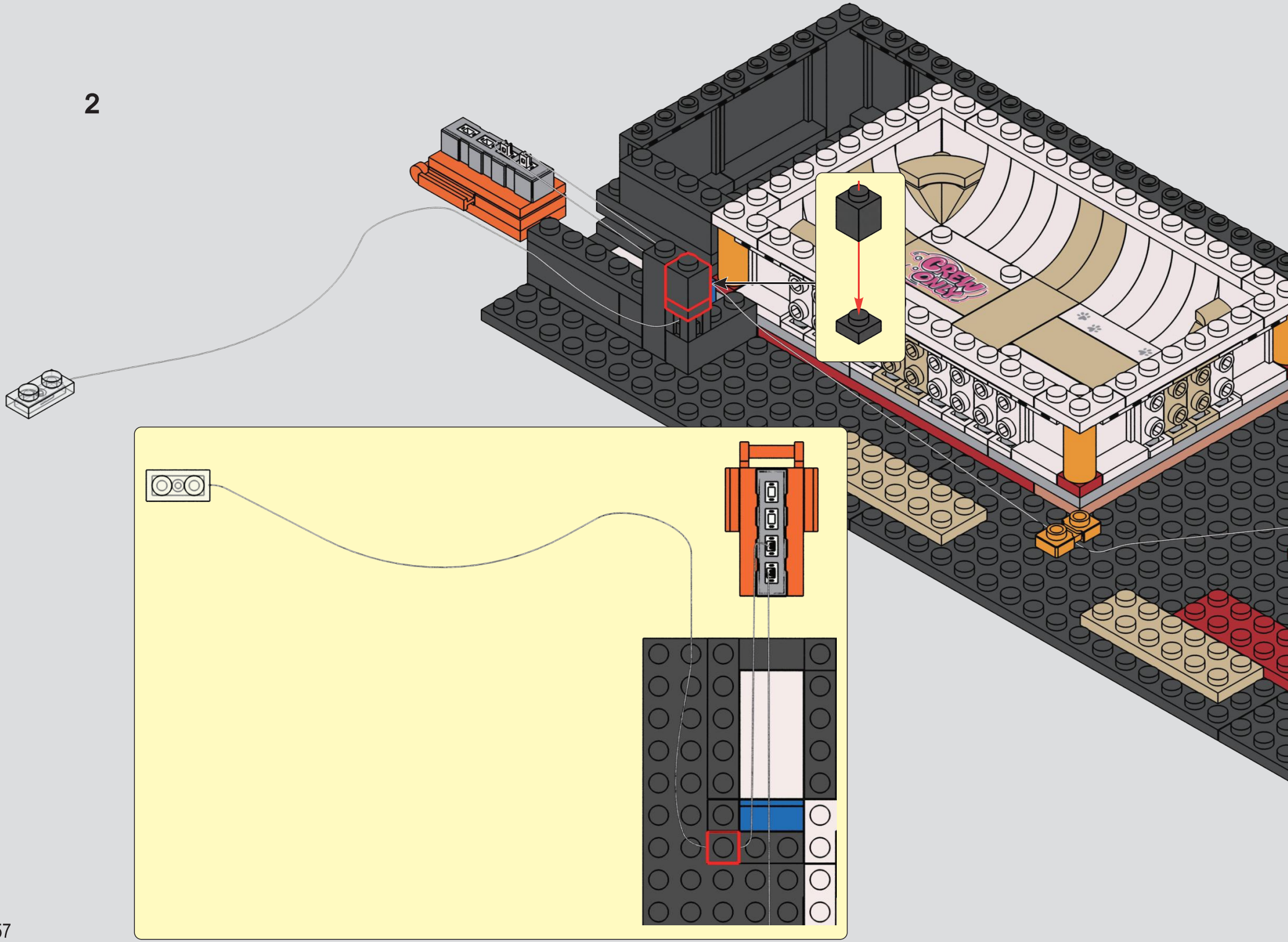

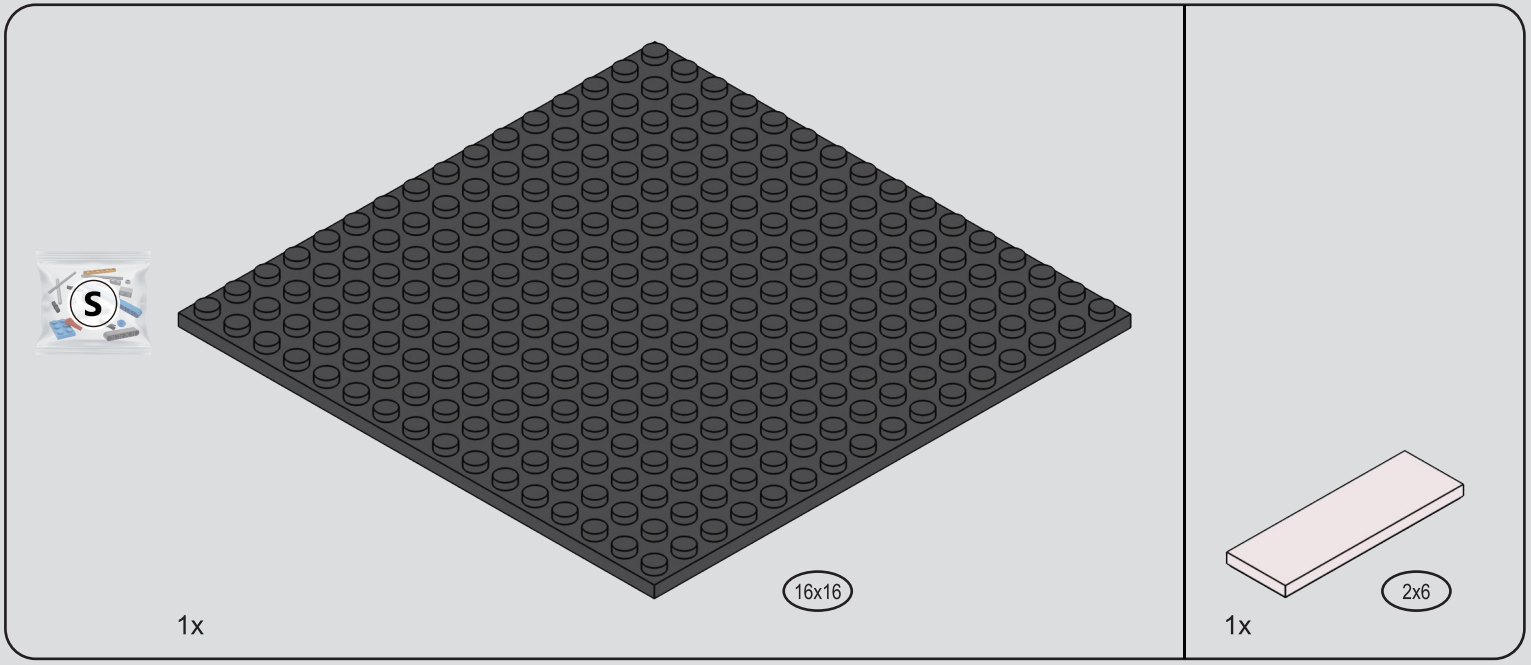

35

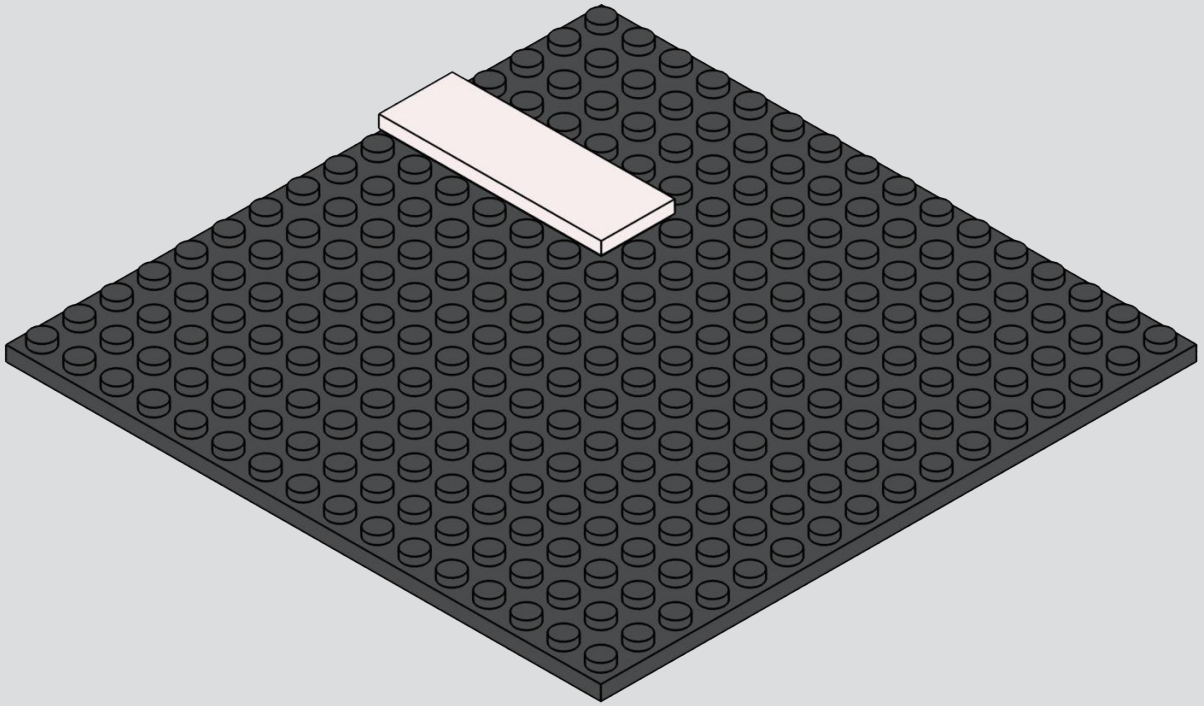

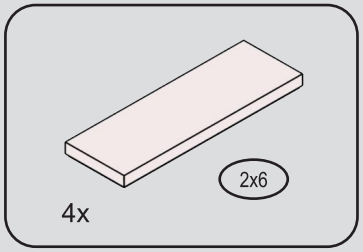

36

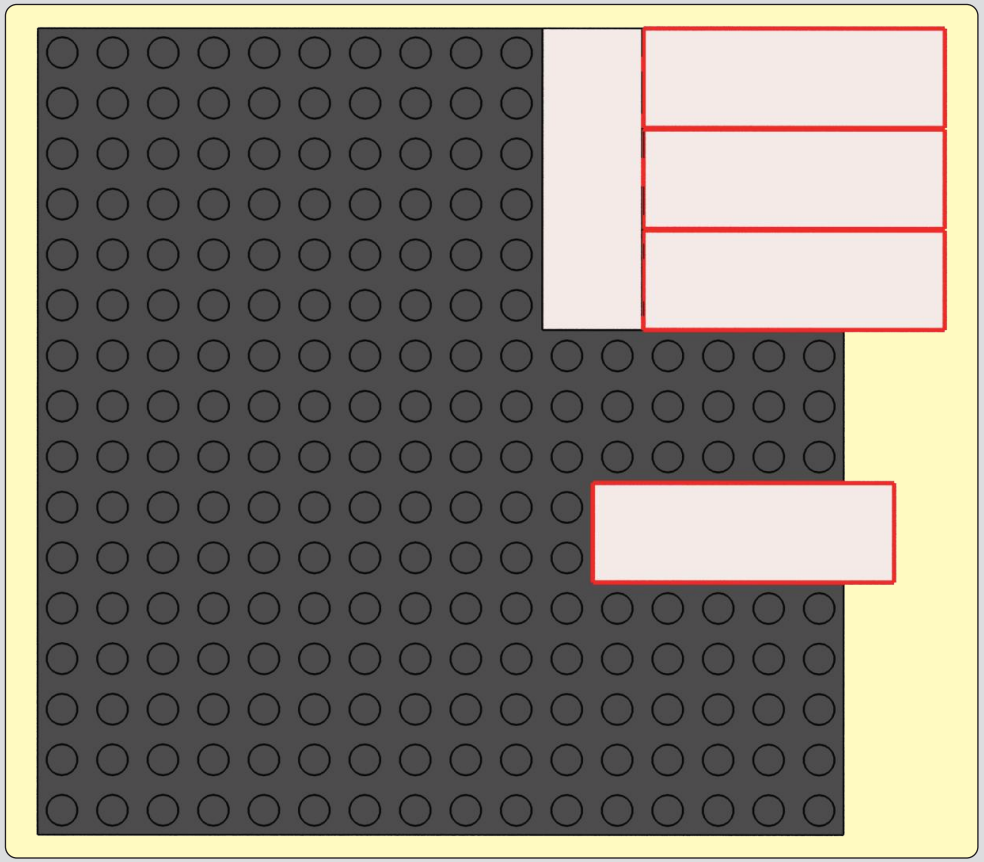

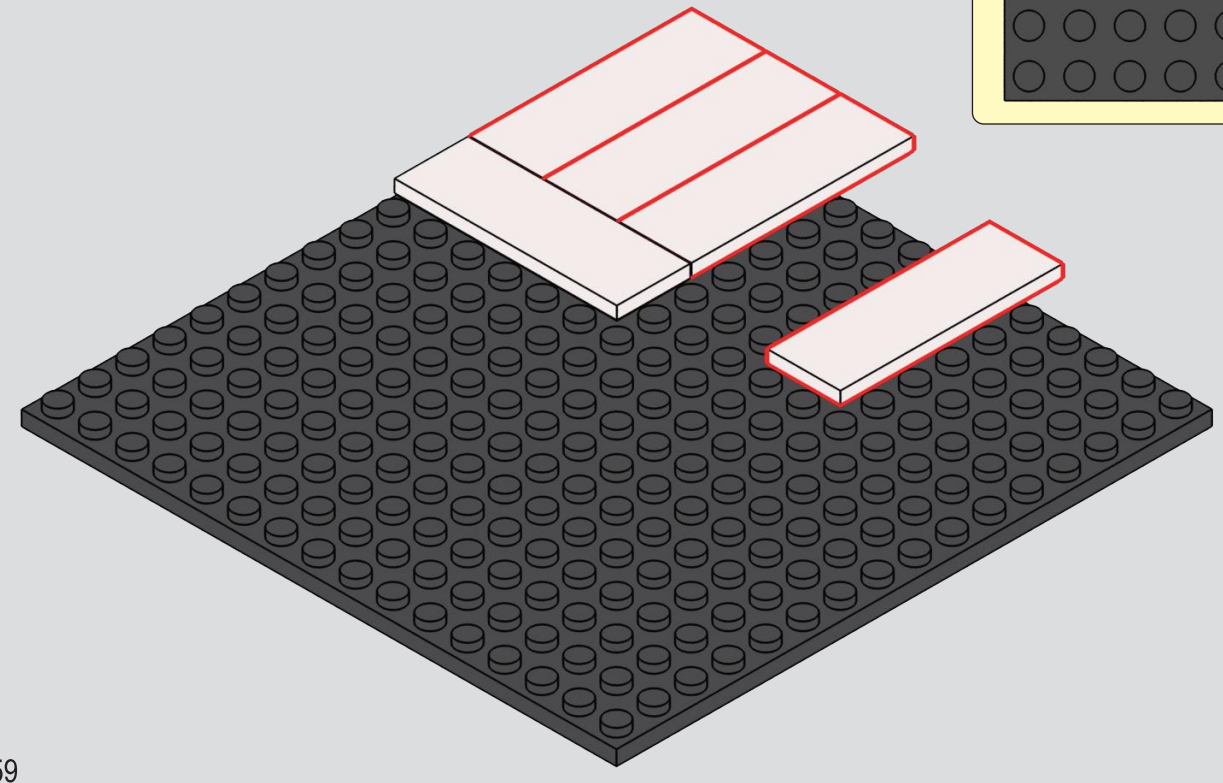

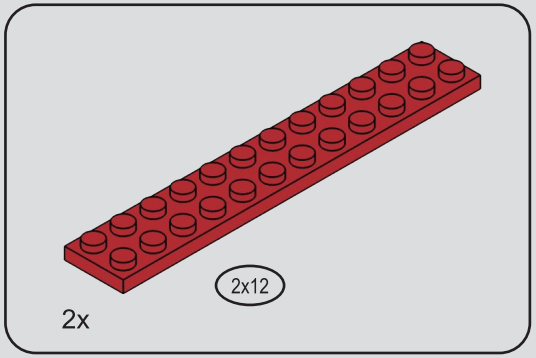

37

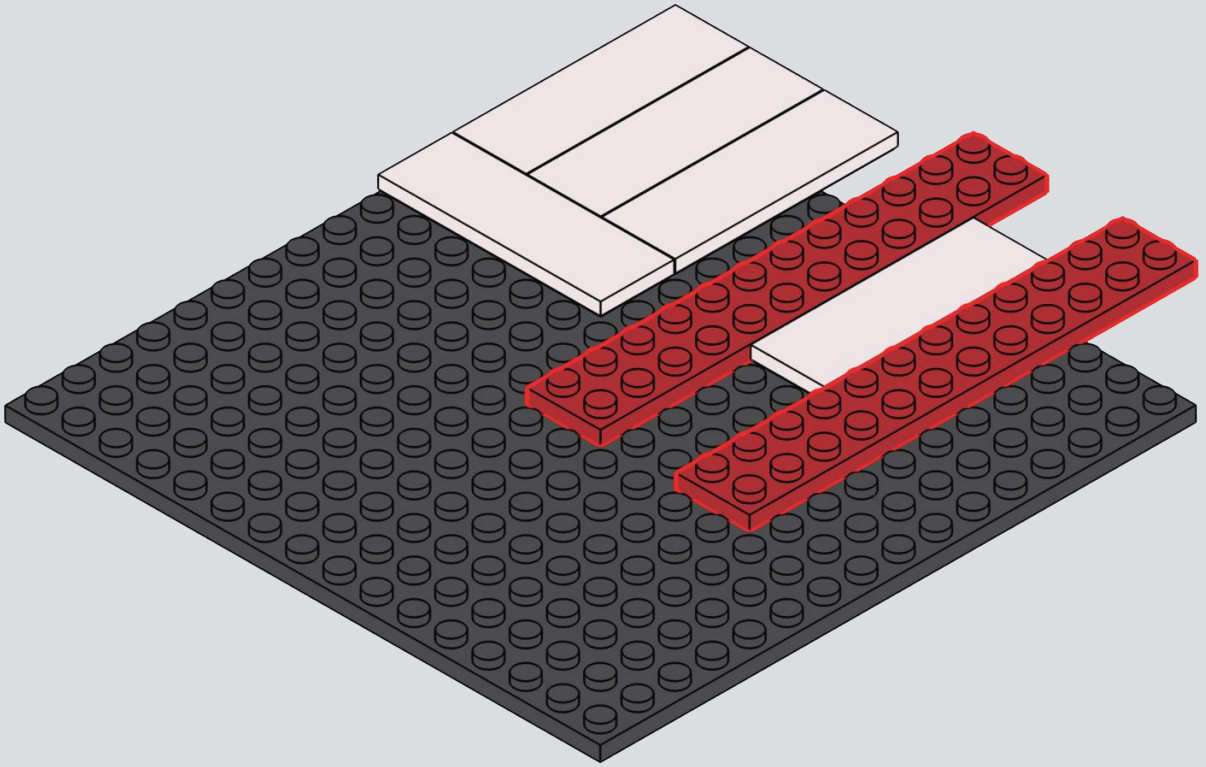

38

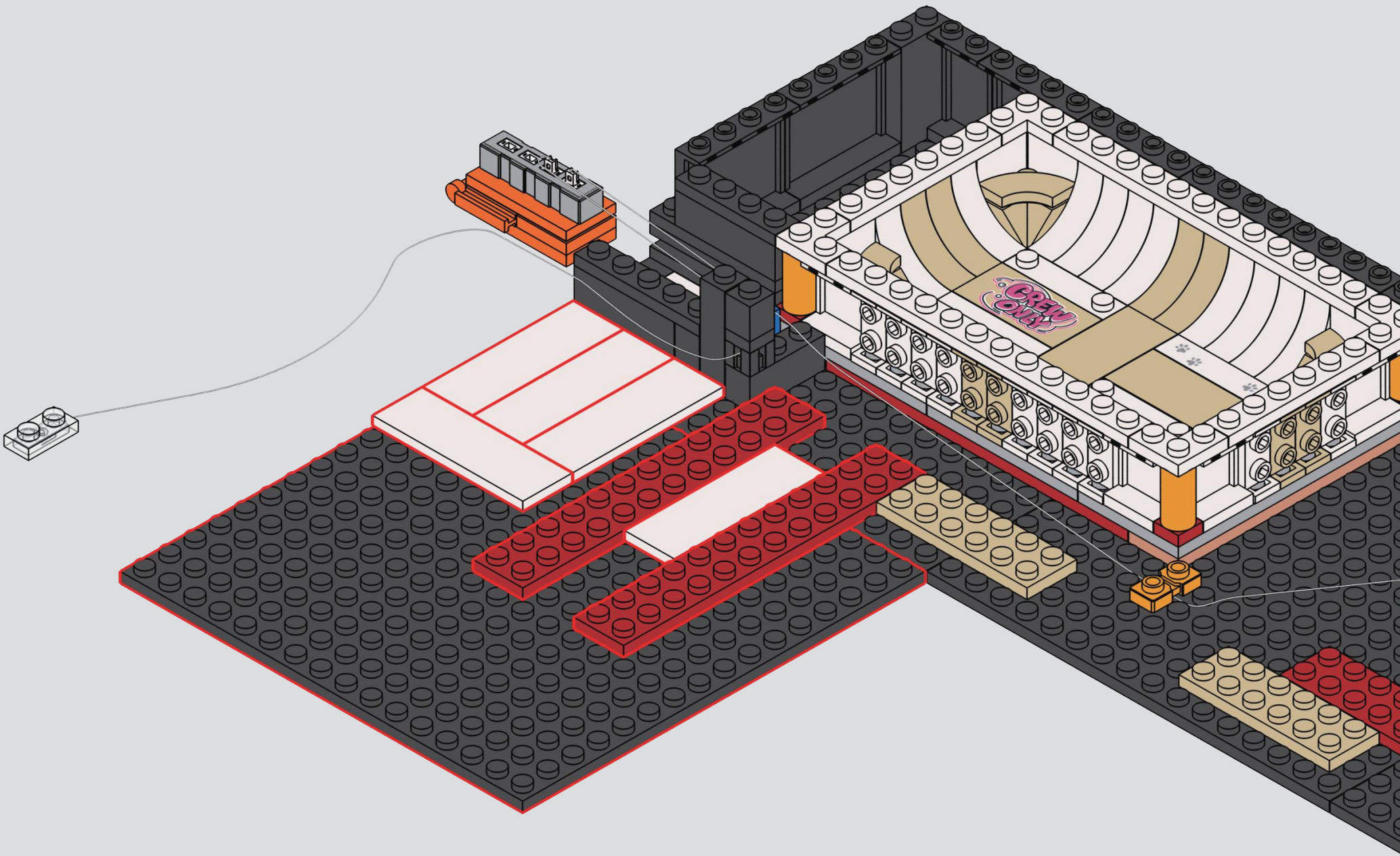

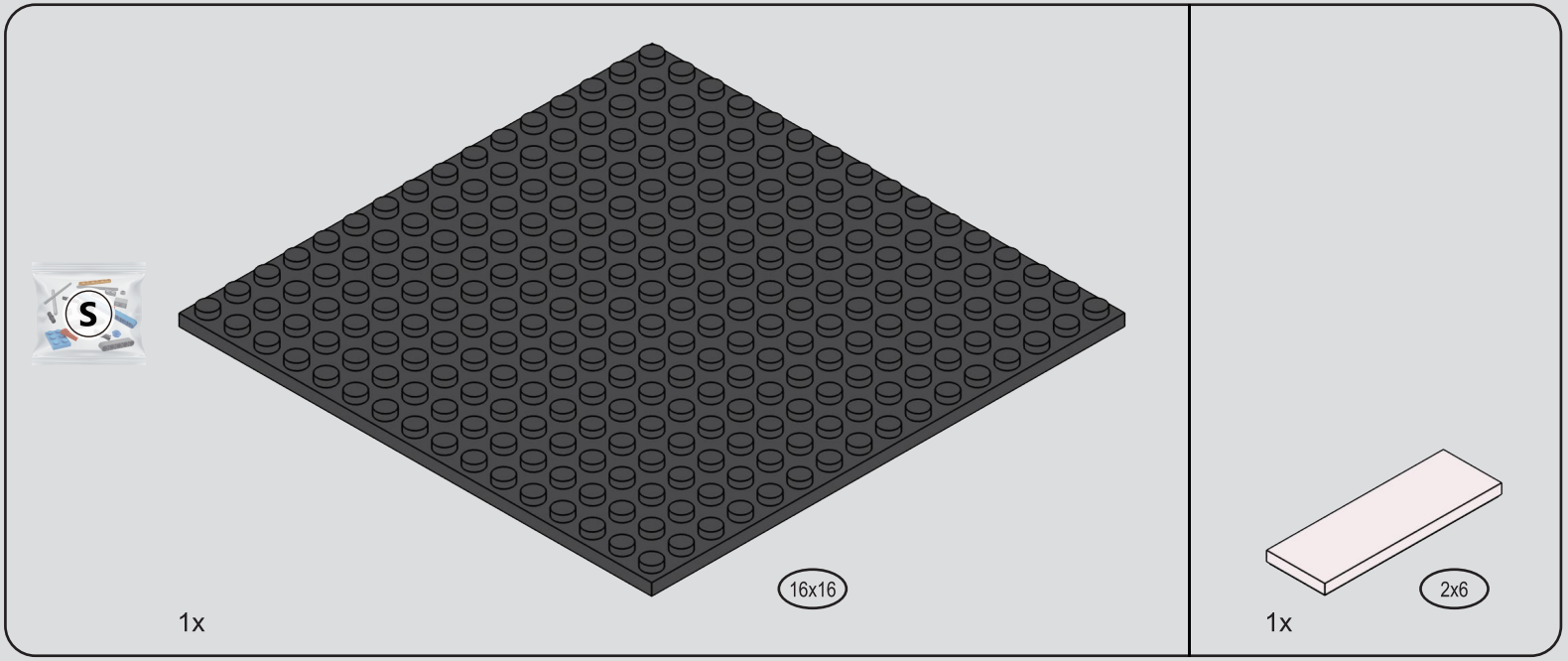

39

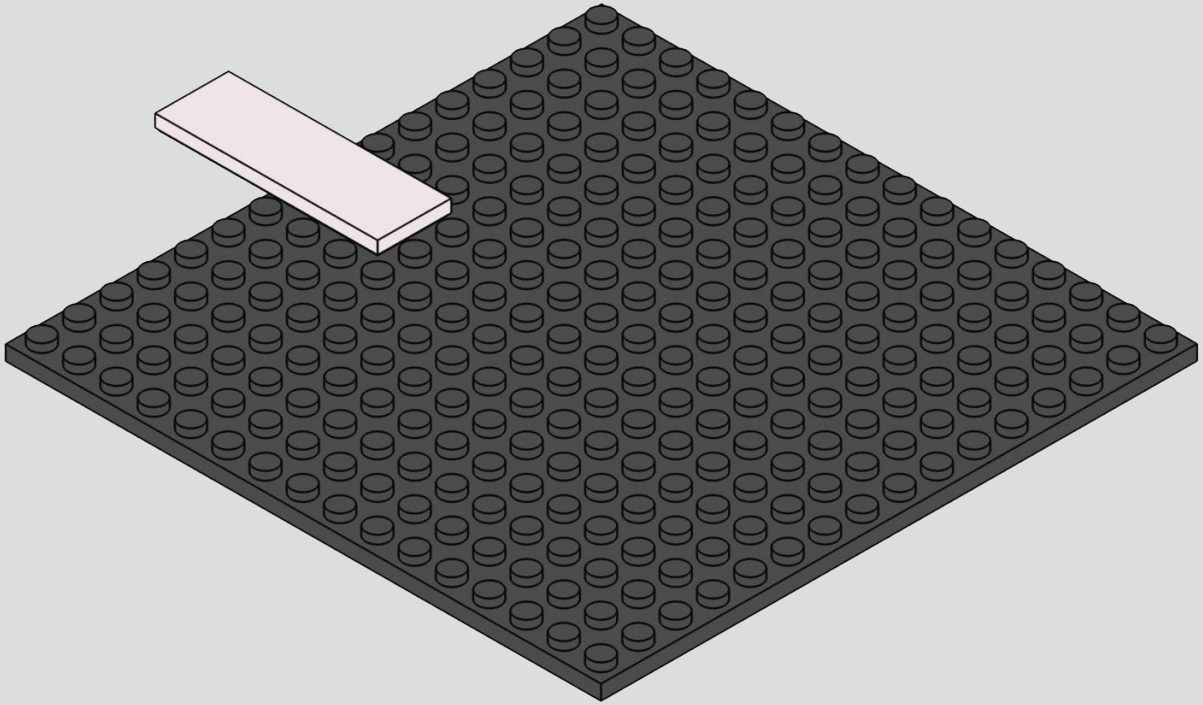

40

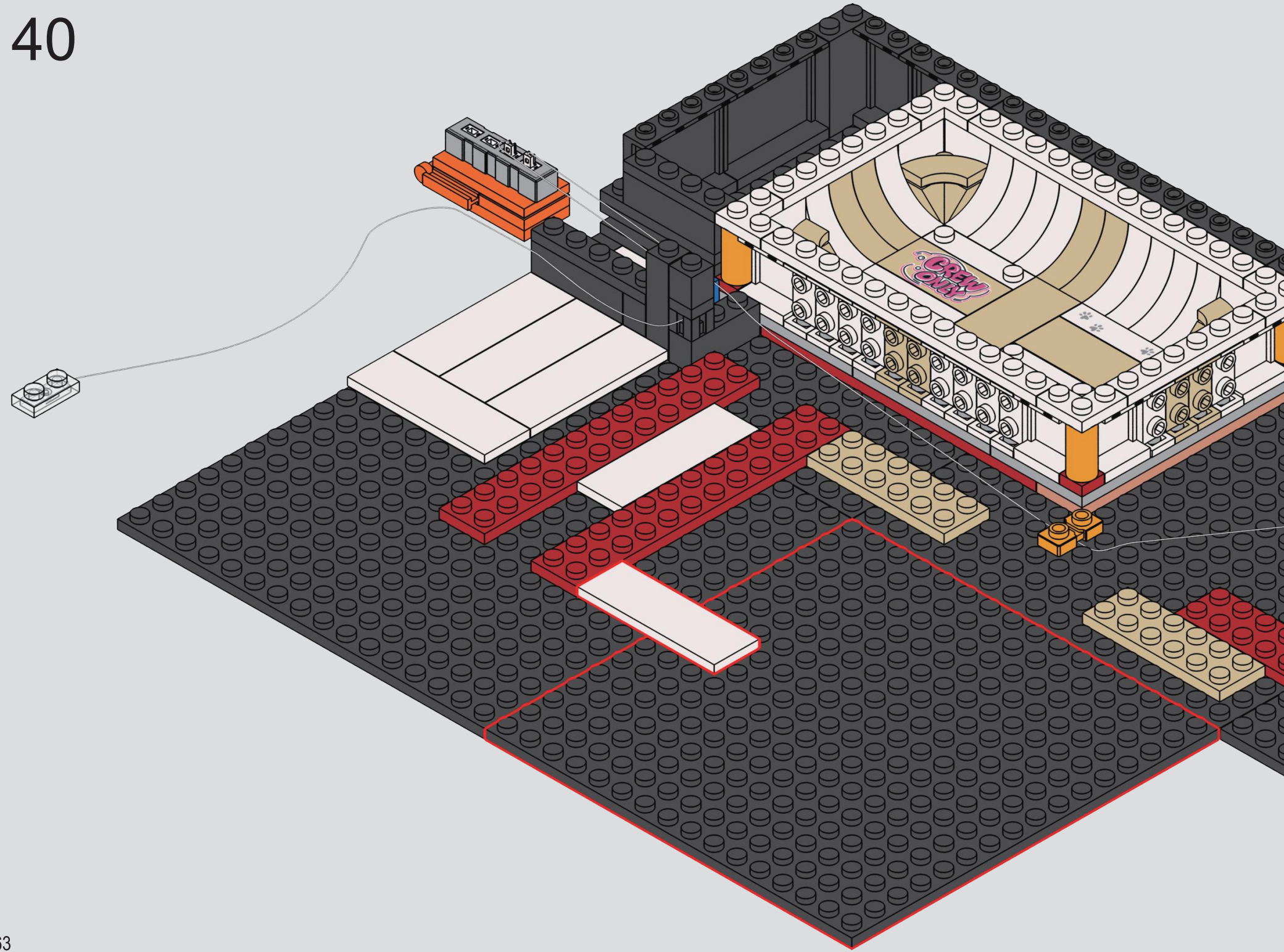

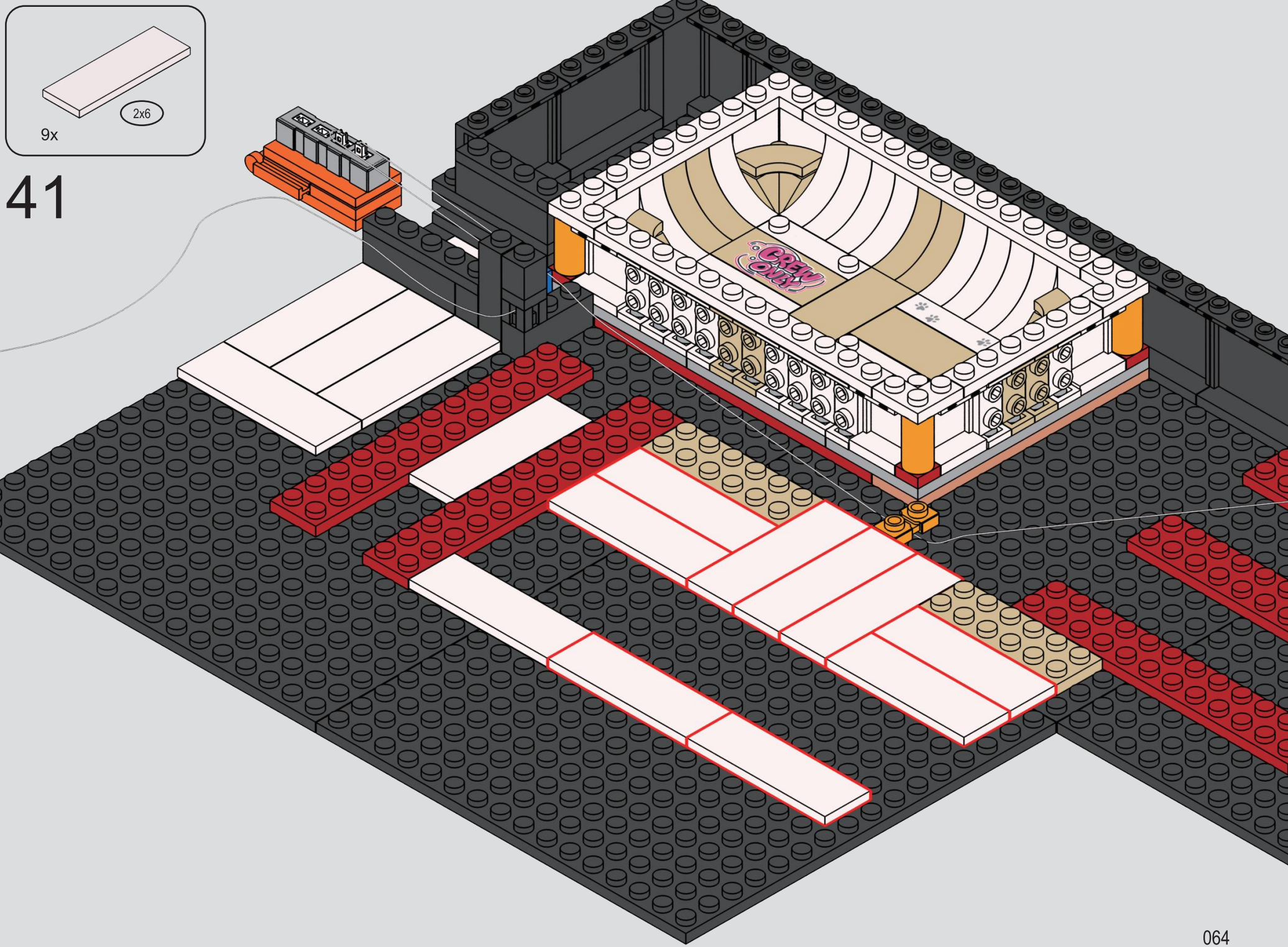
2x6
9x
41
CREW ONLY

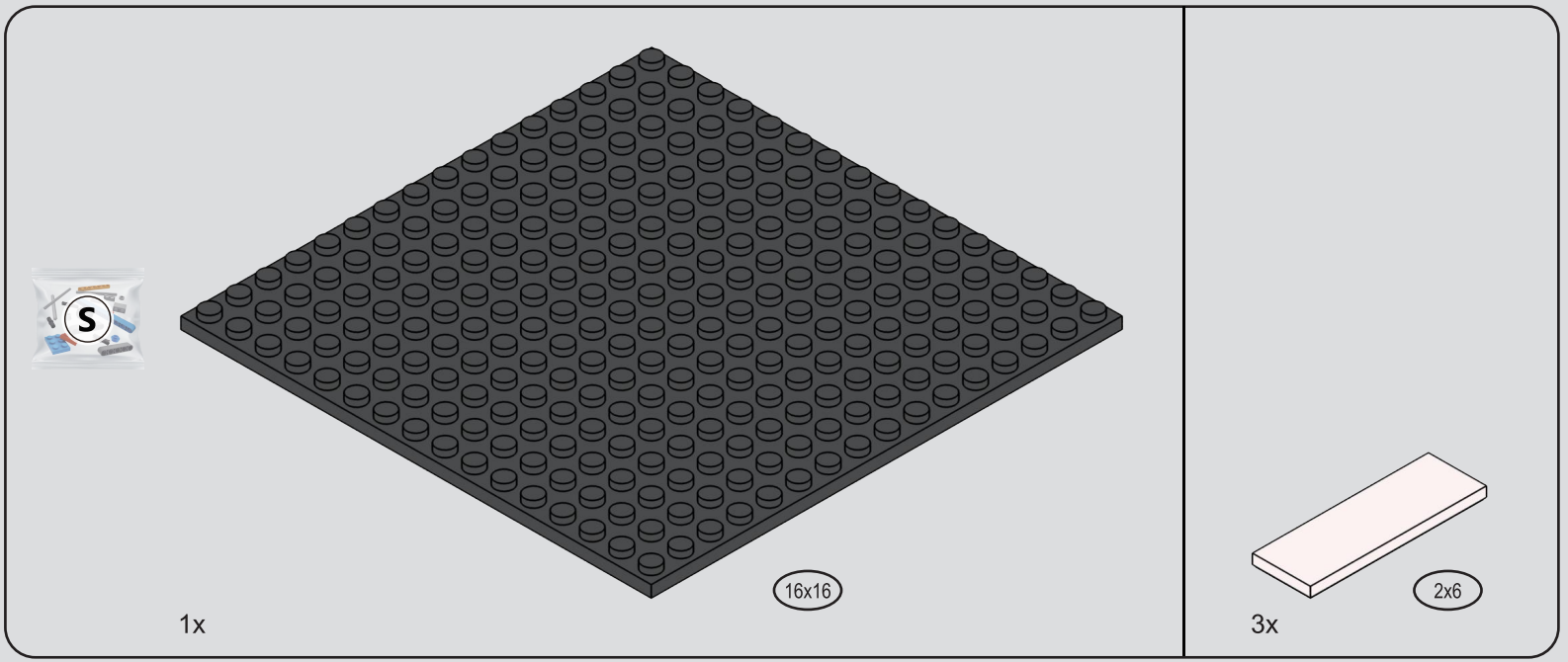

42

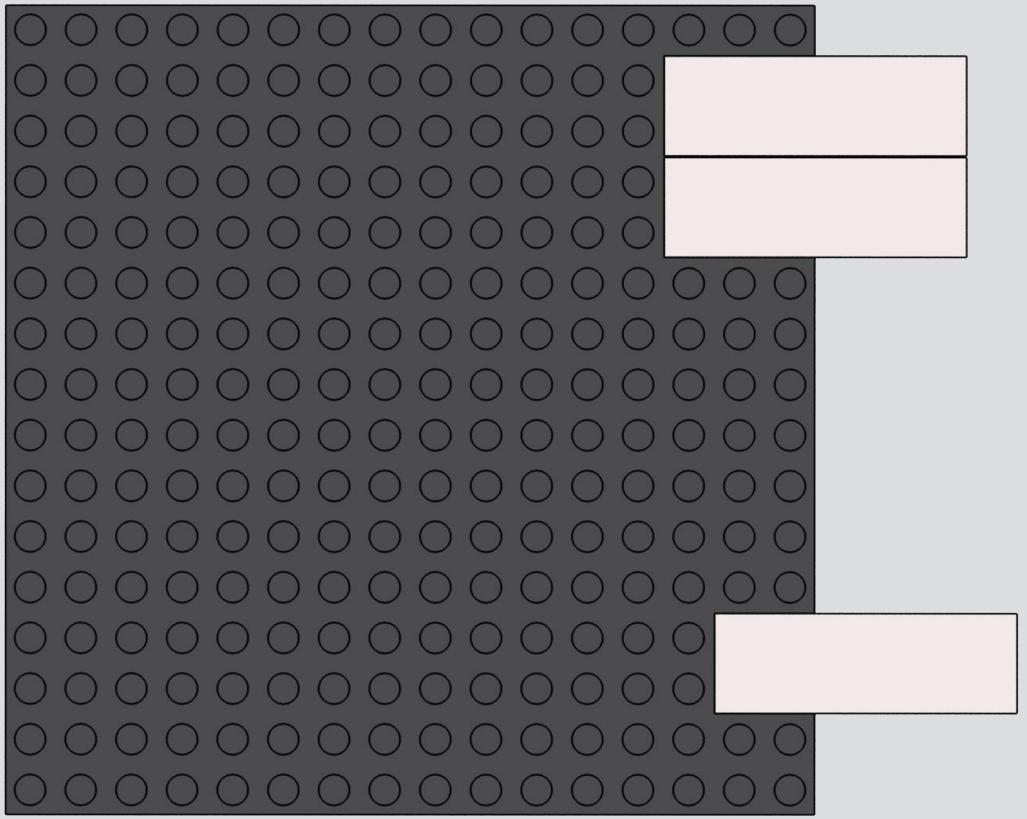

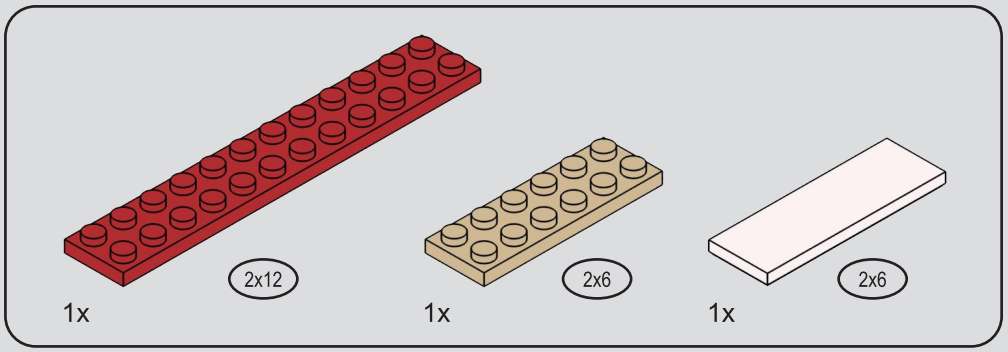

43

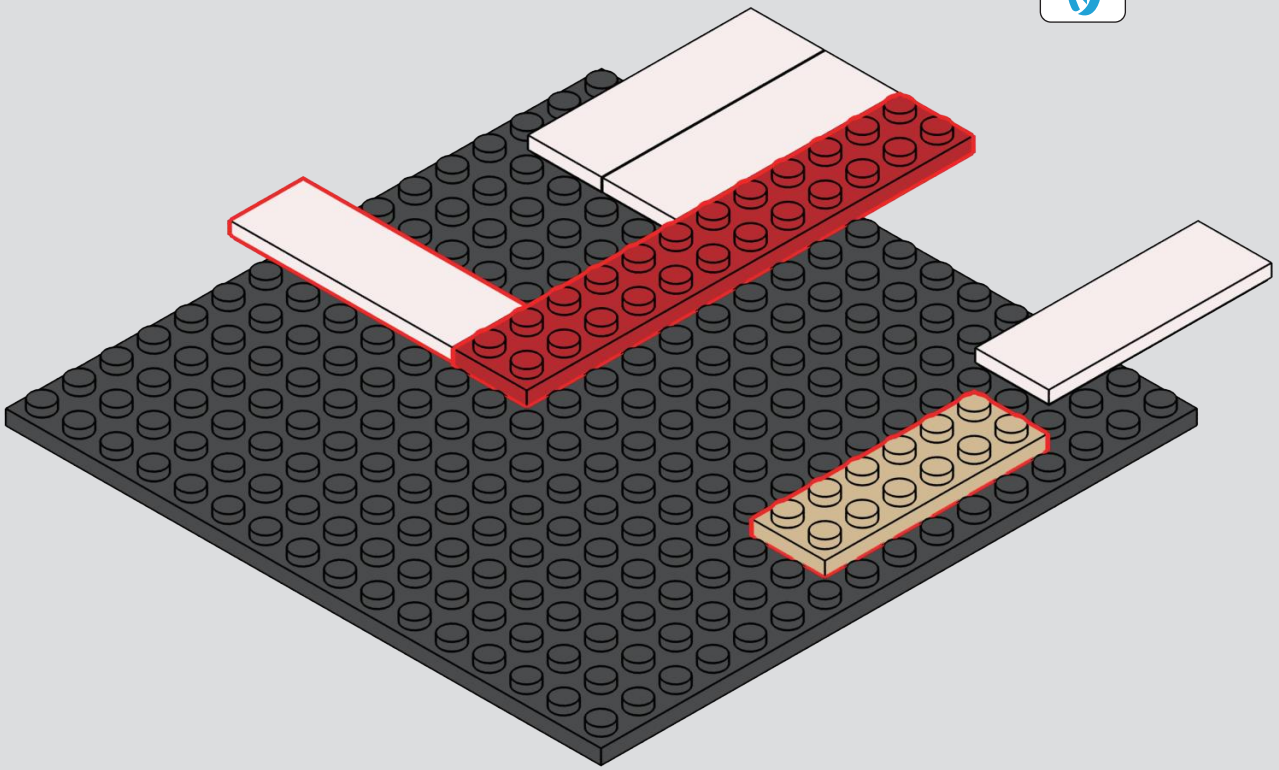

44

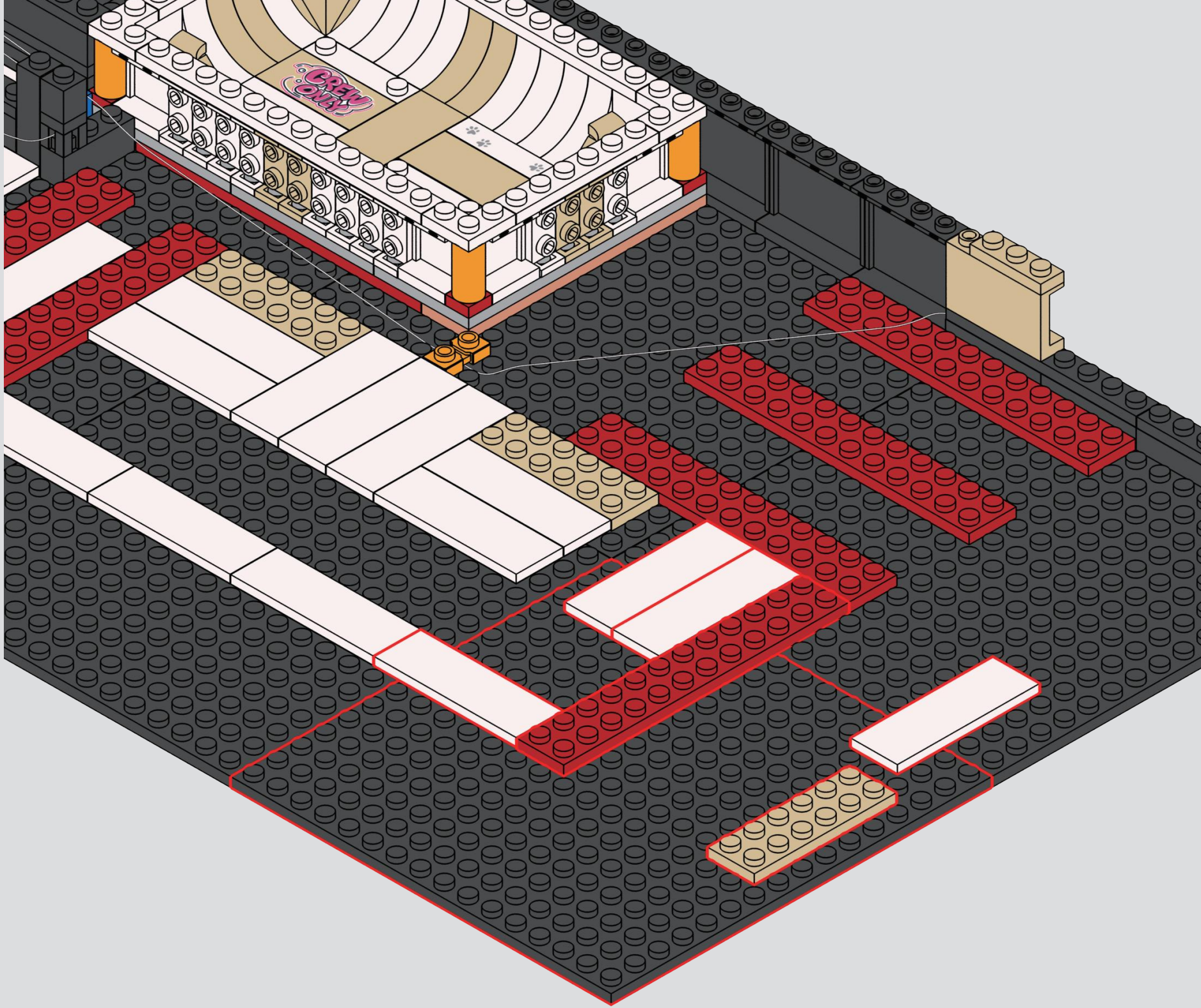

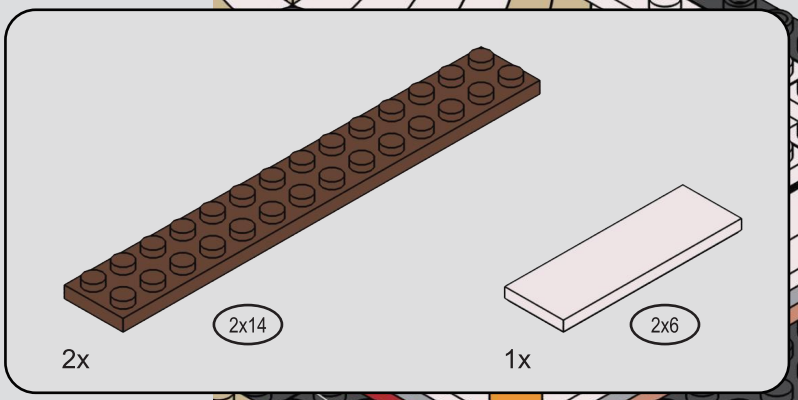

45

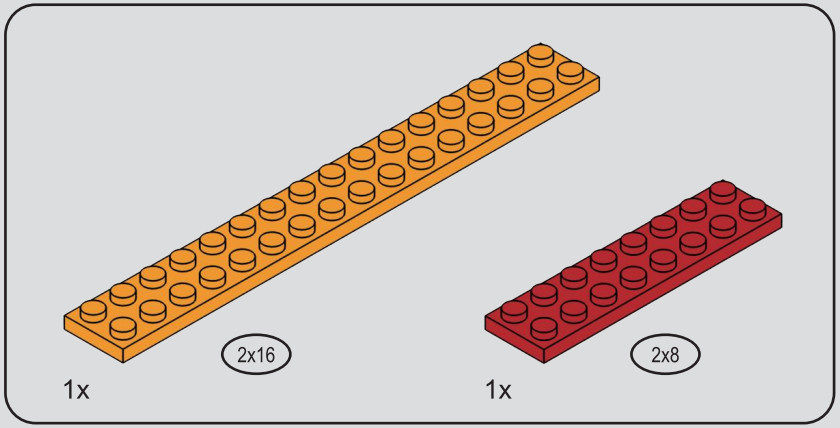

46

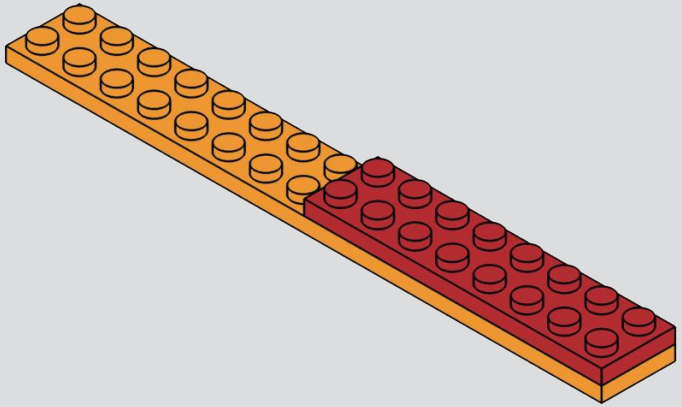

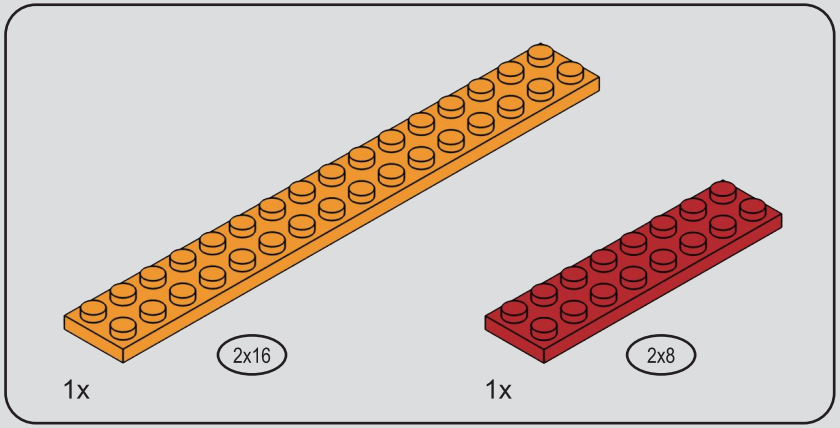

47

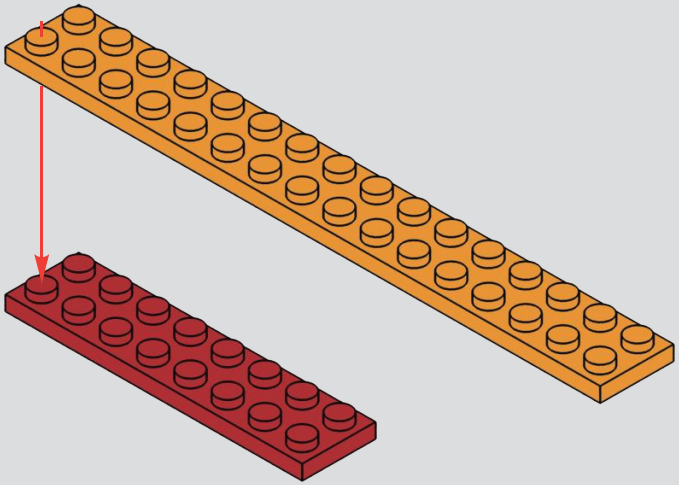

48

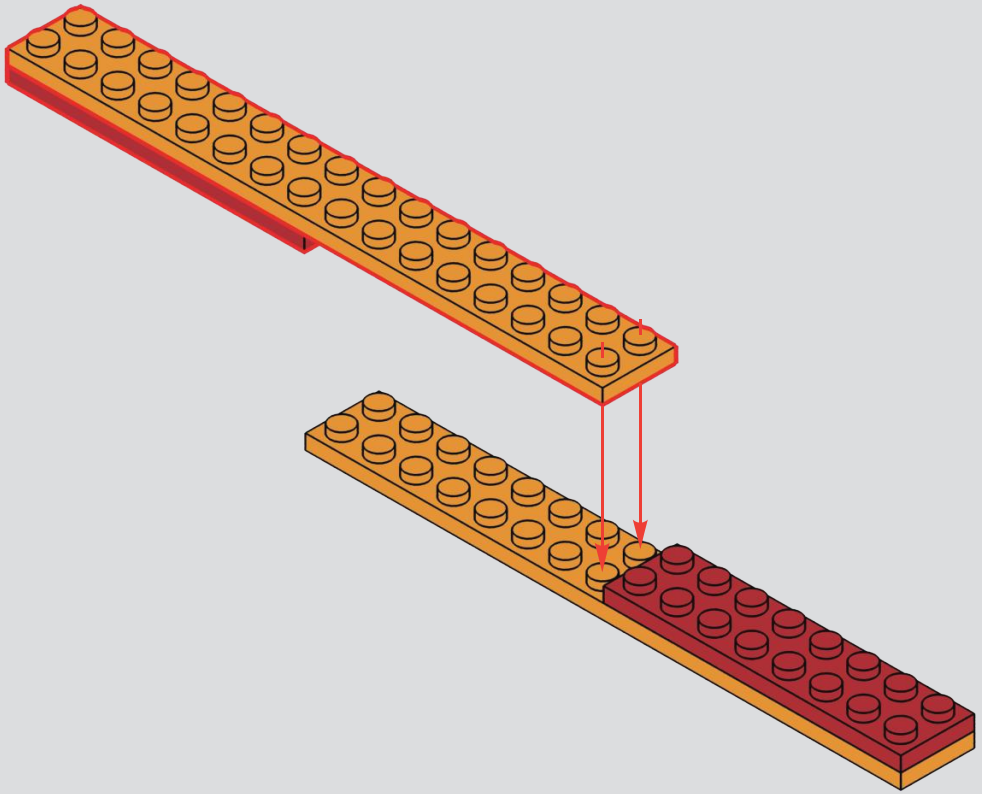

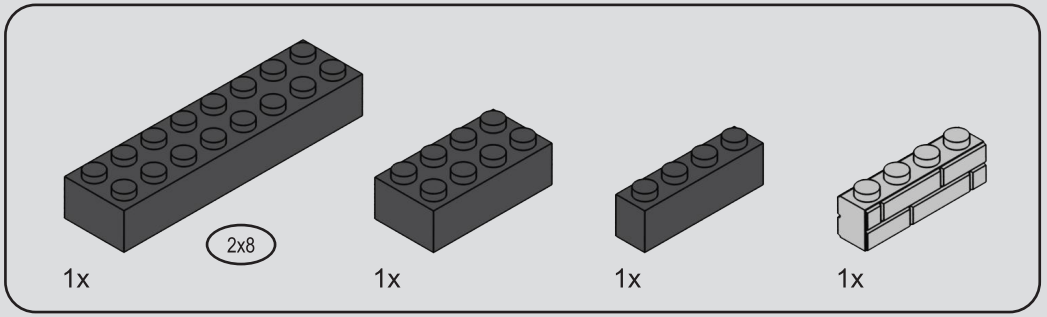

49

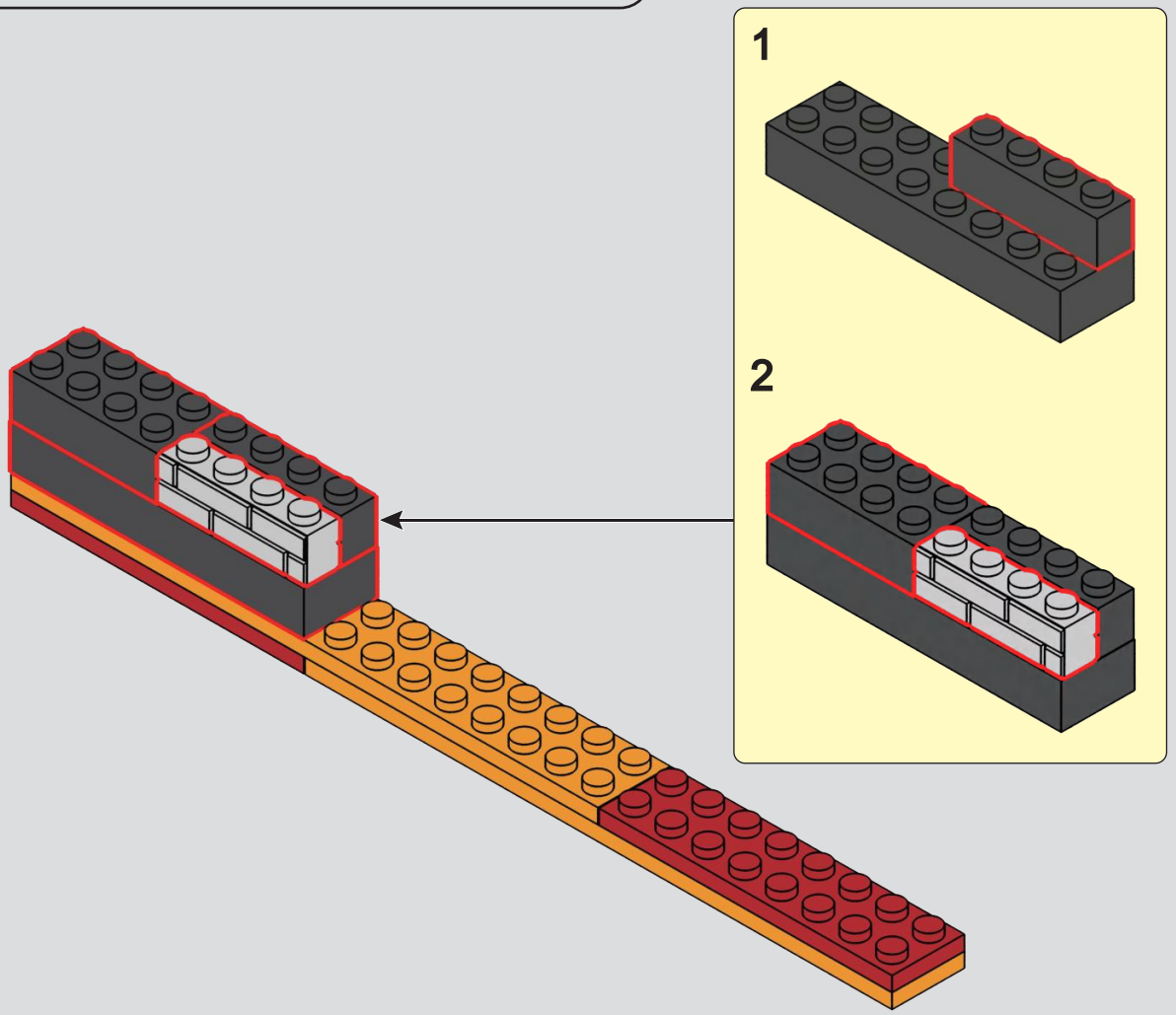

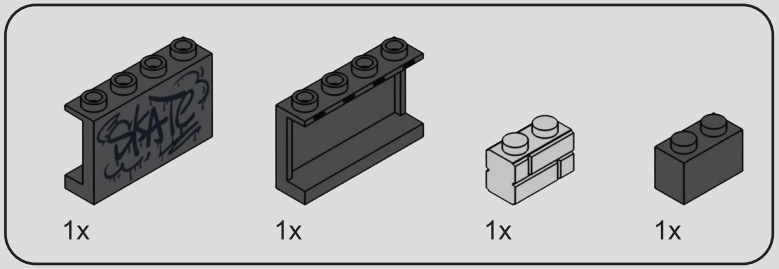

50

1

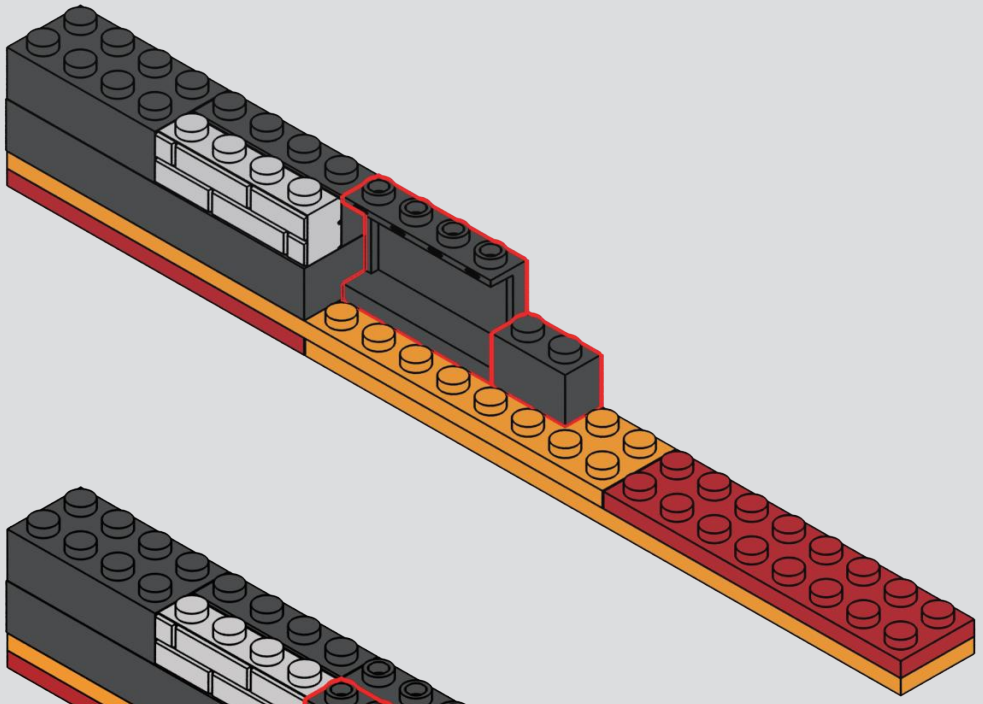

2

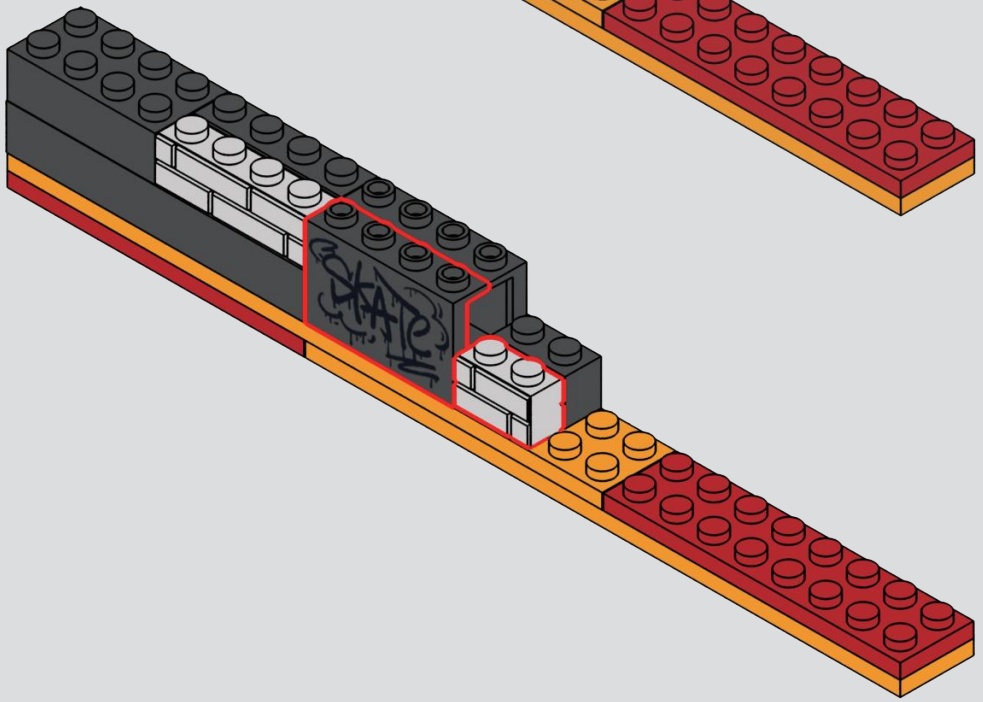

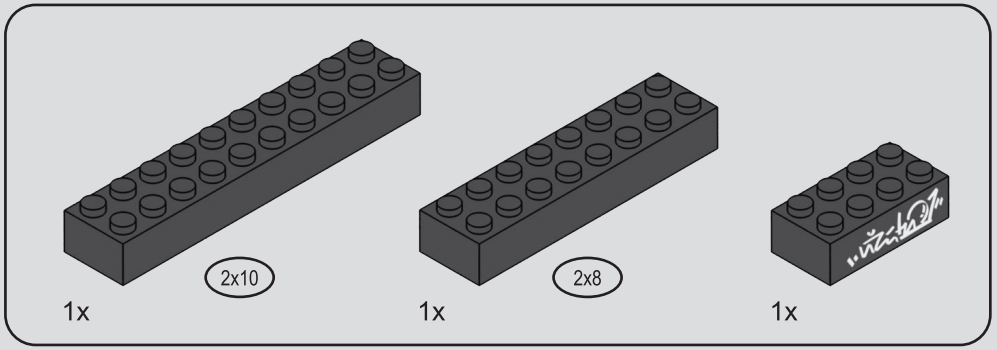

51

1

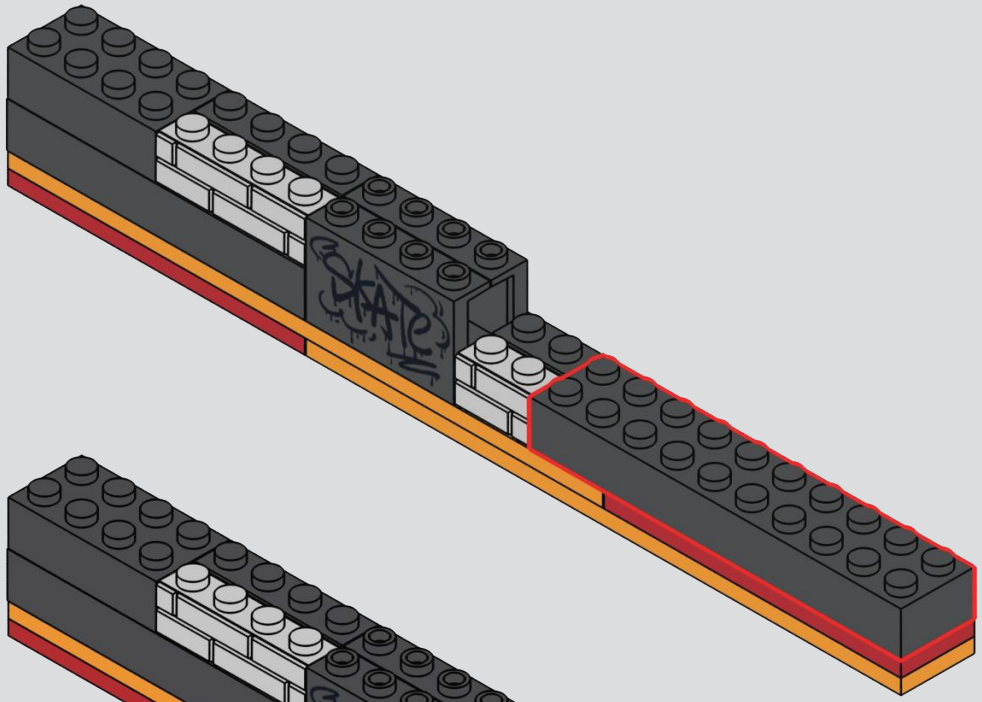

2

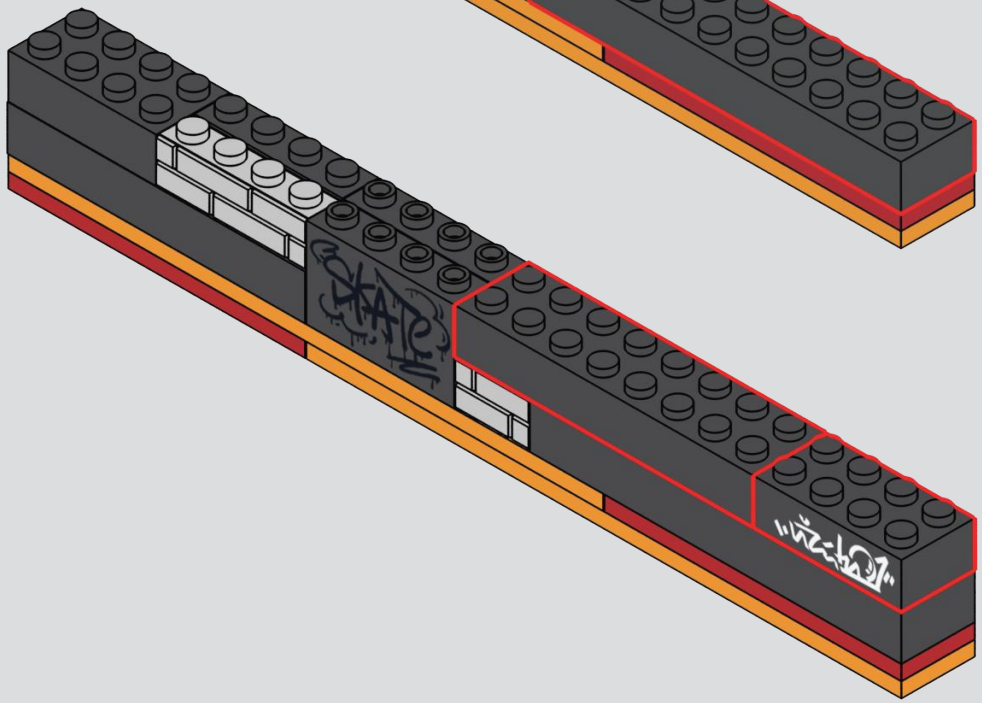

52

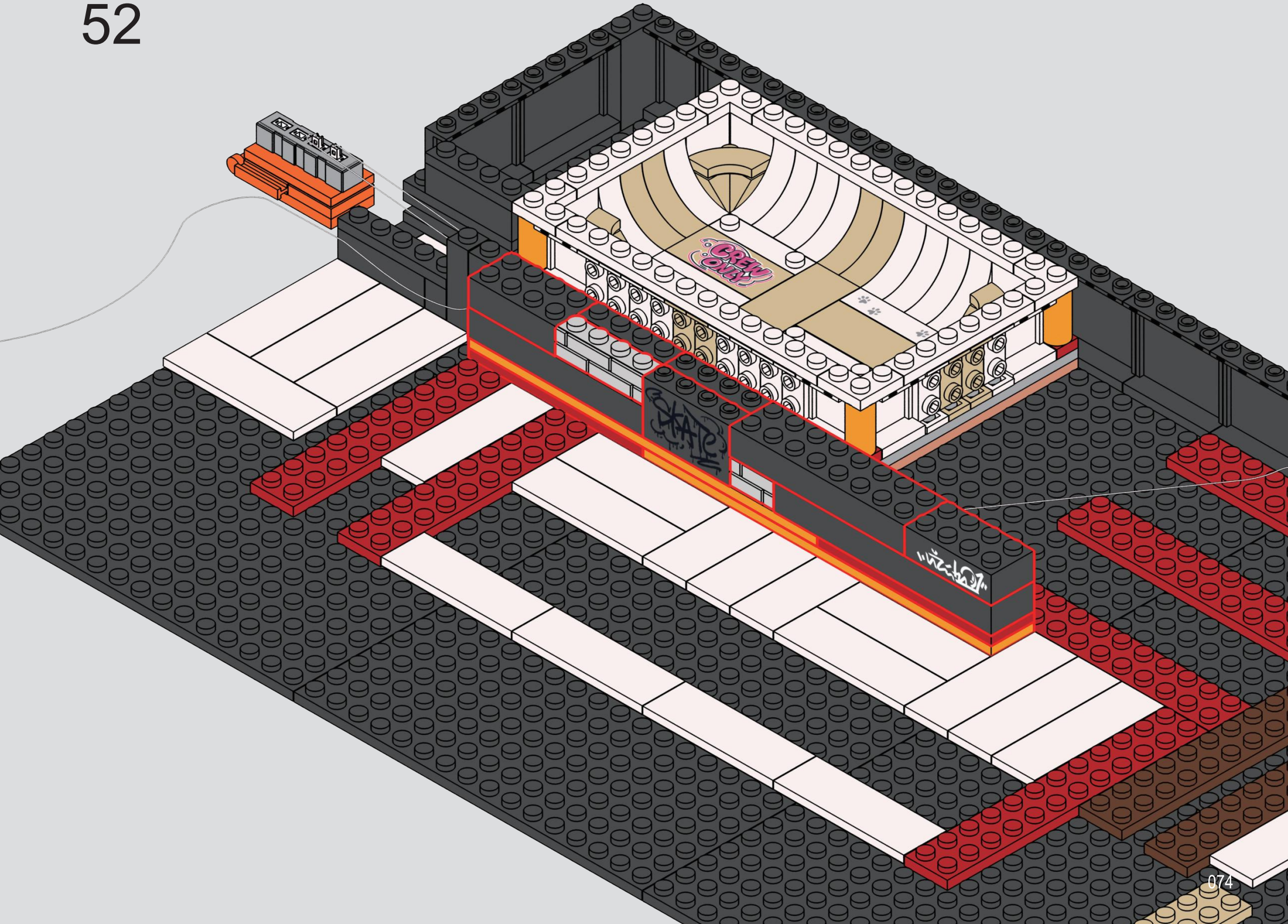

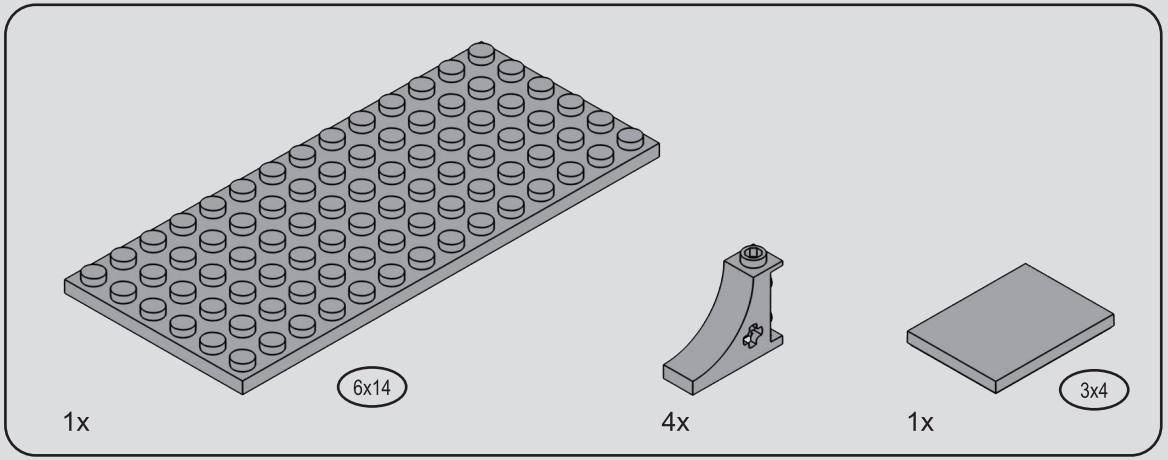

53

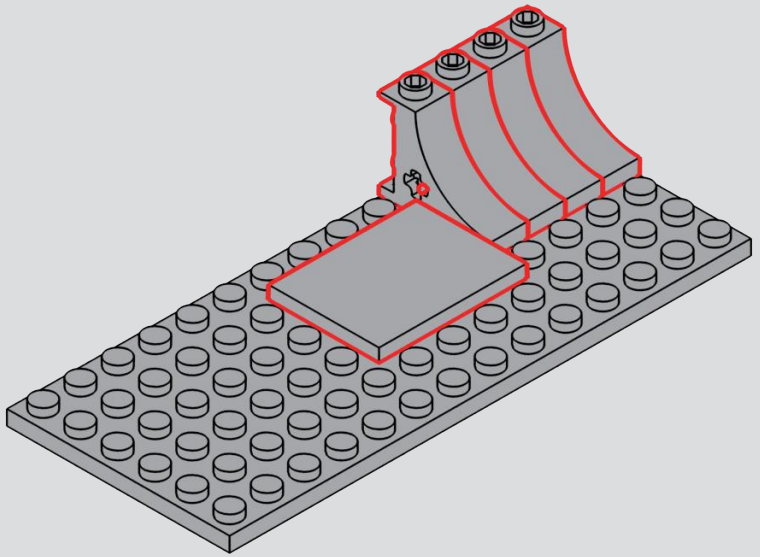

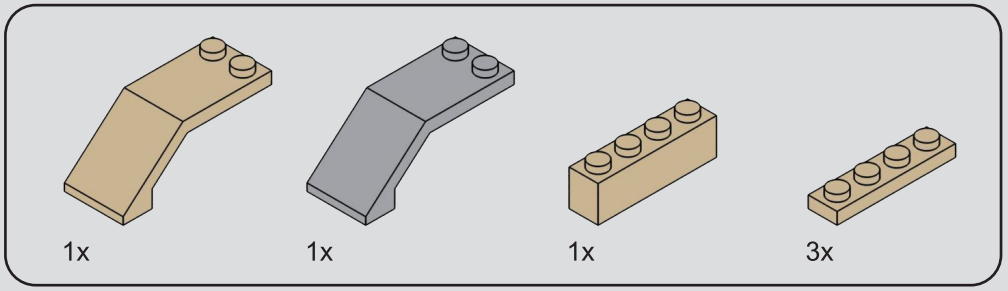

54

1

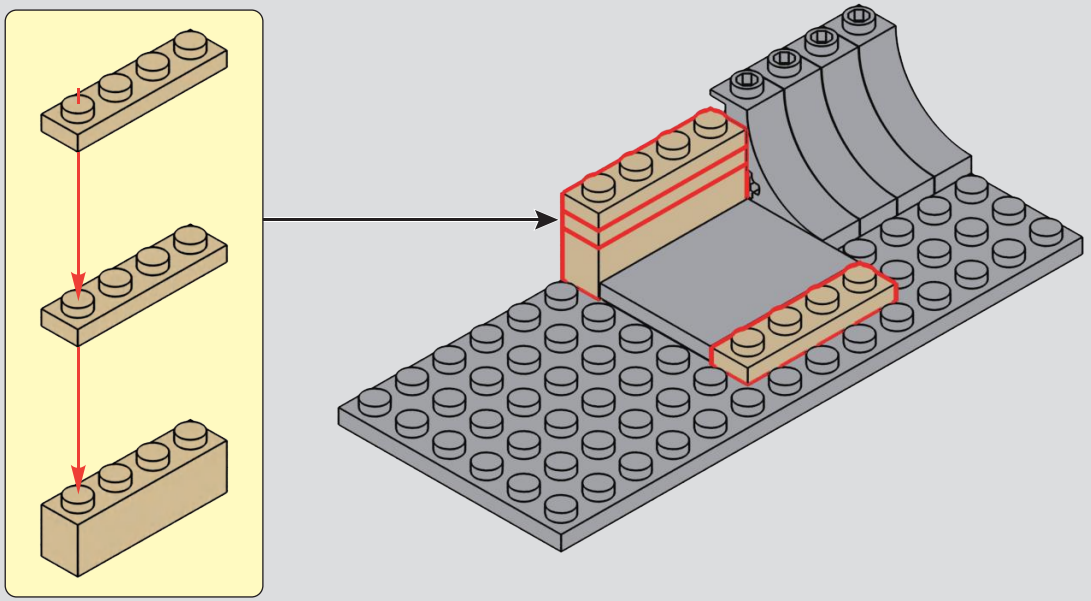

2

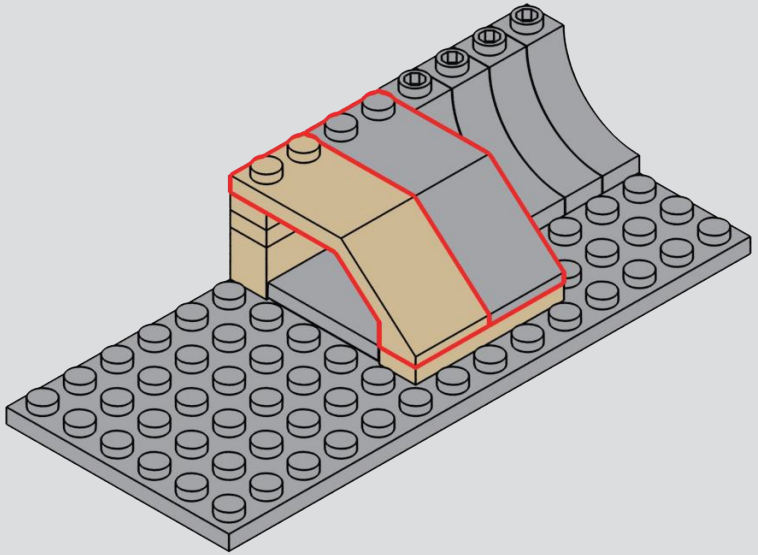

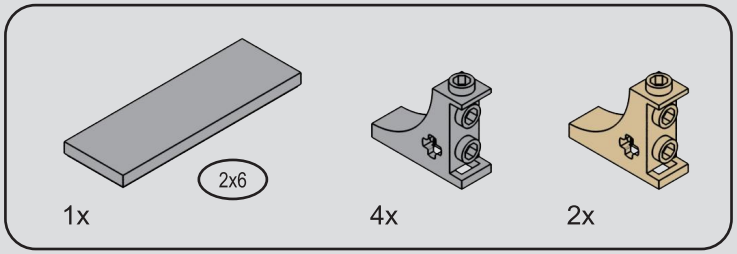

55

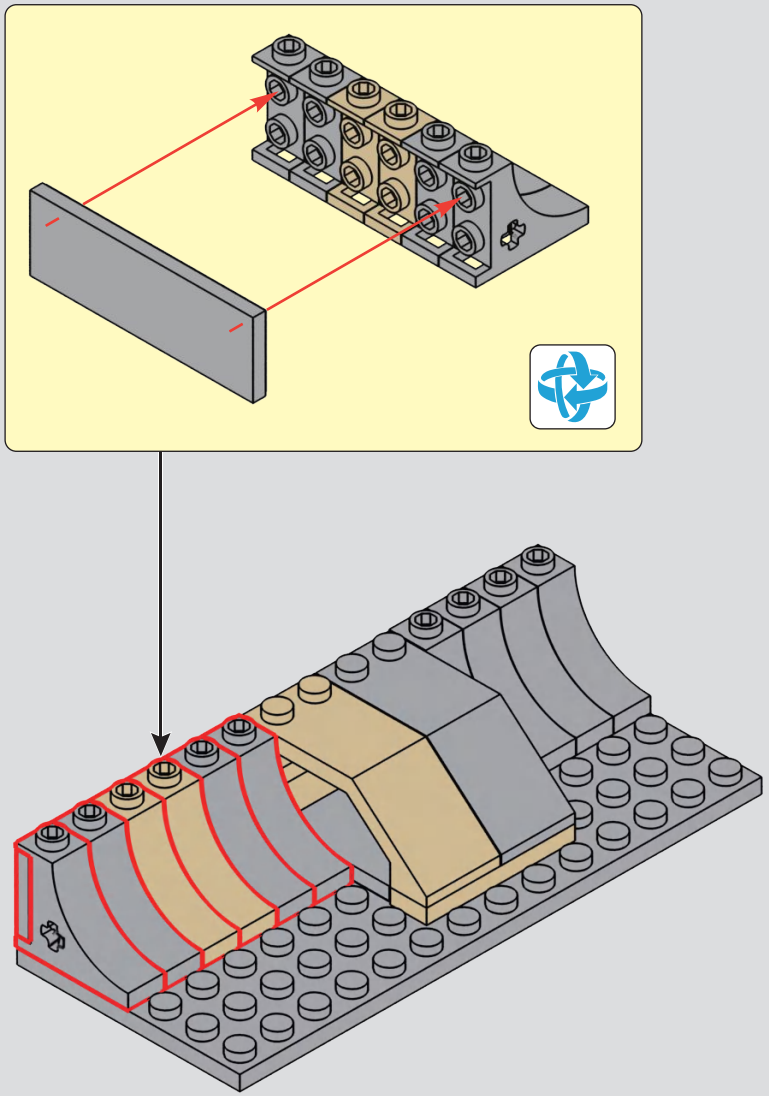

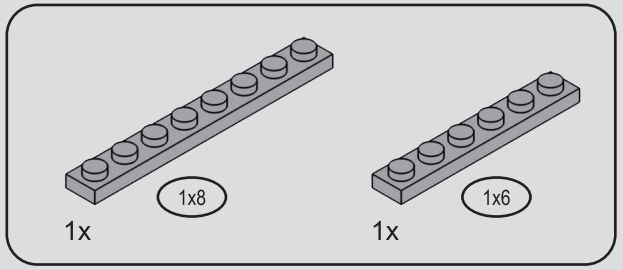

56

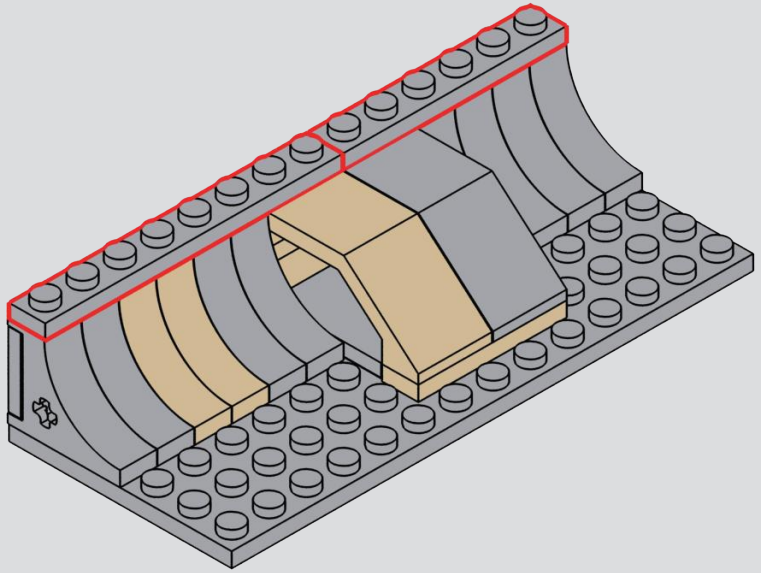

57

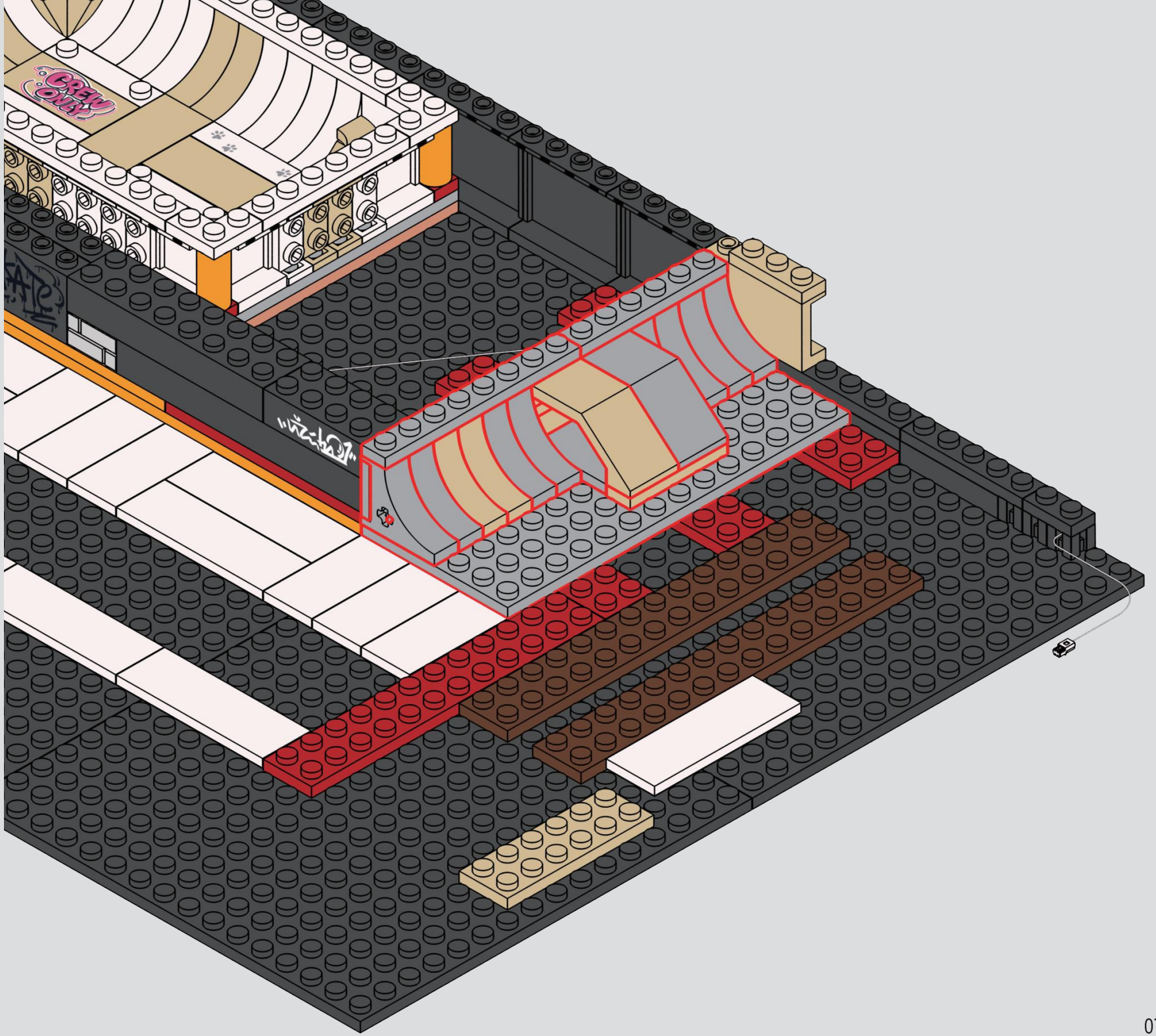

2
F
S

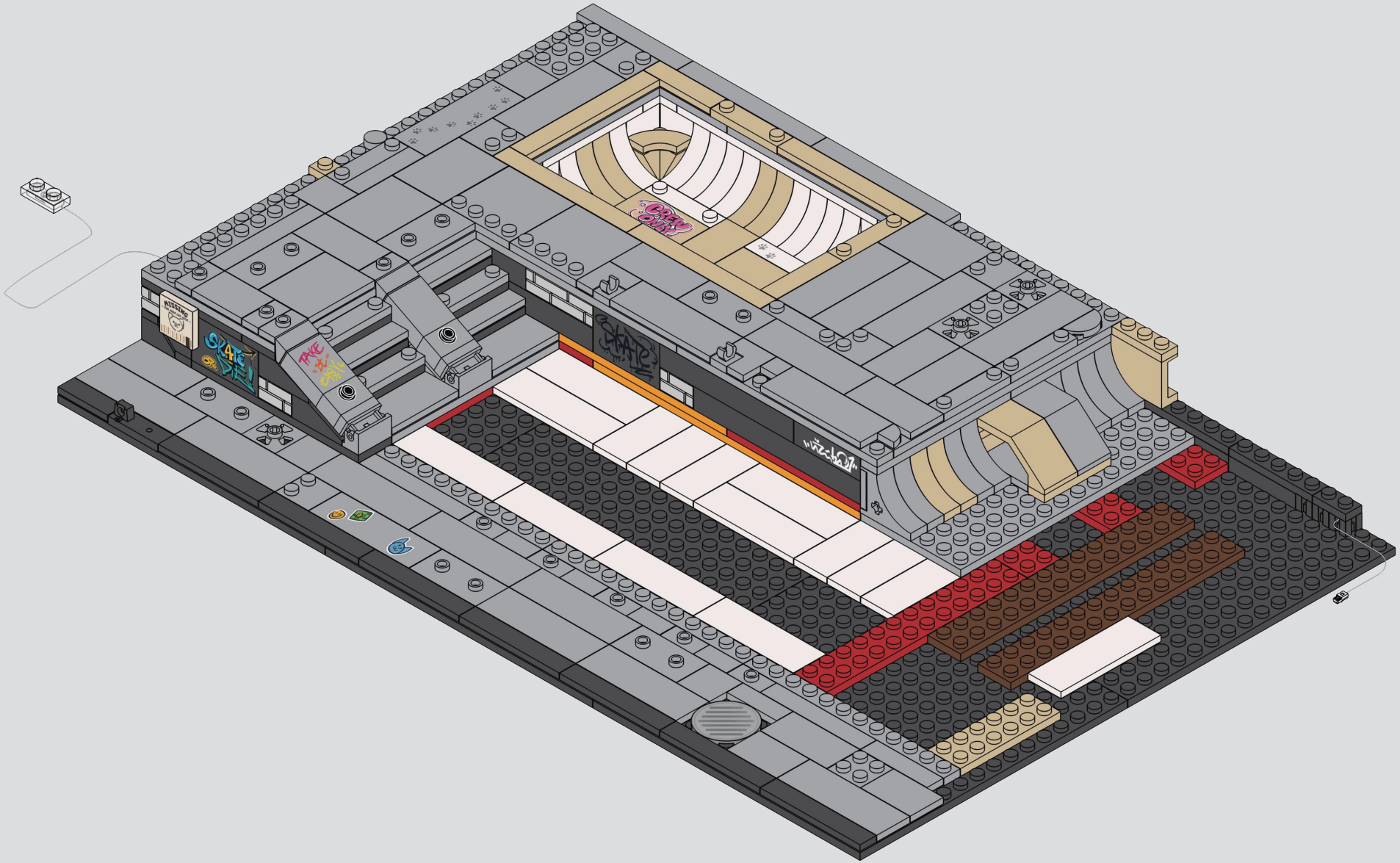

58

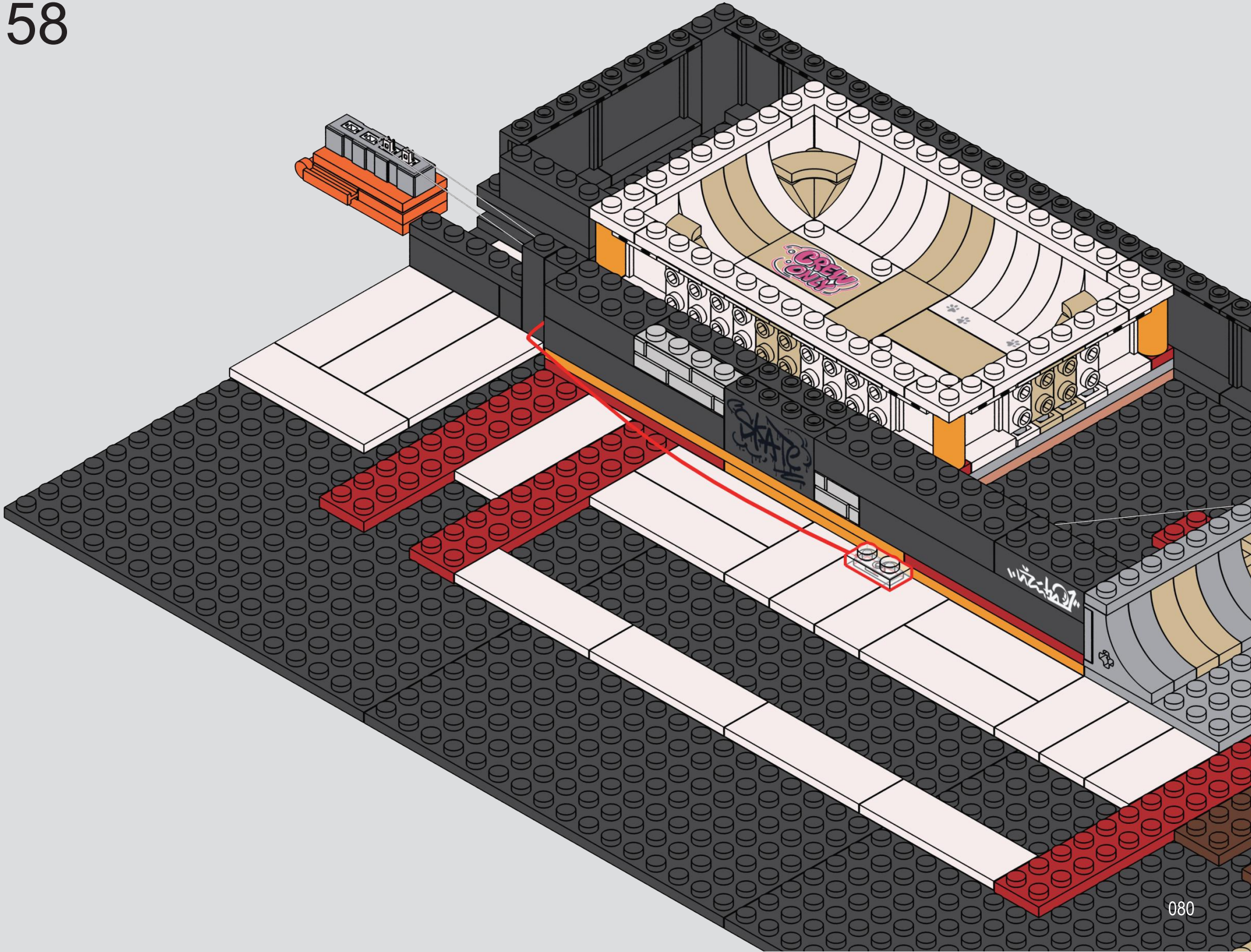

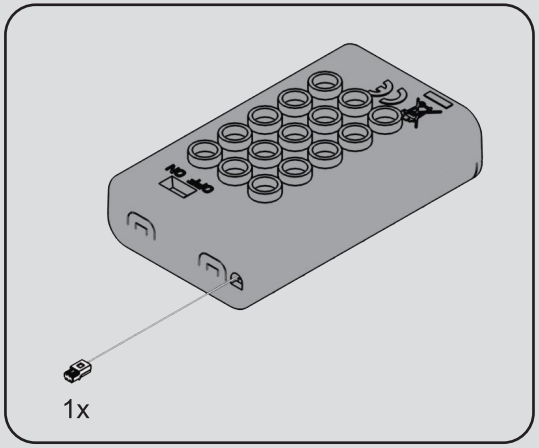
1x

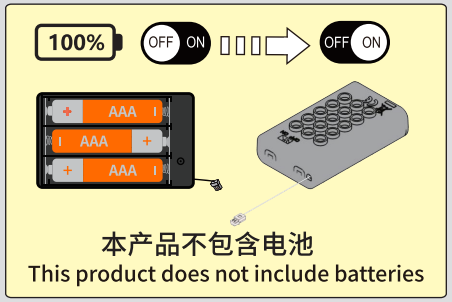
100%
OFF ON
OFF ON
AAA
AAA
AAA
本产品不包含电池
This product does not include batteries

59

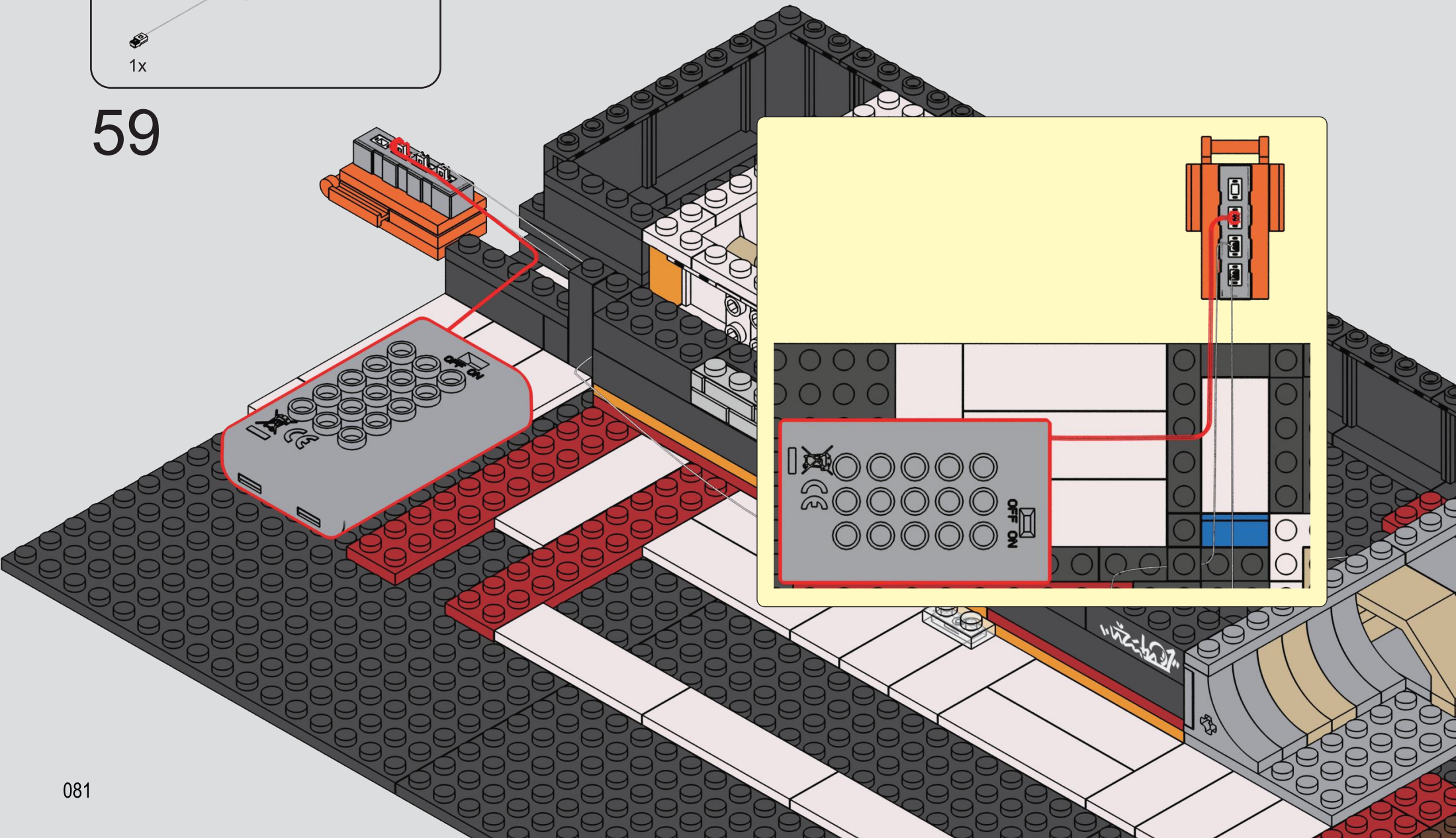
OFF ON

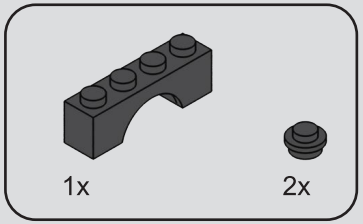

60

61

1

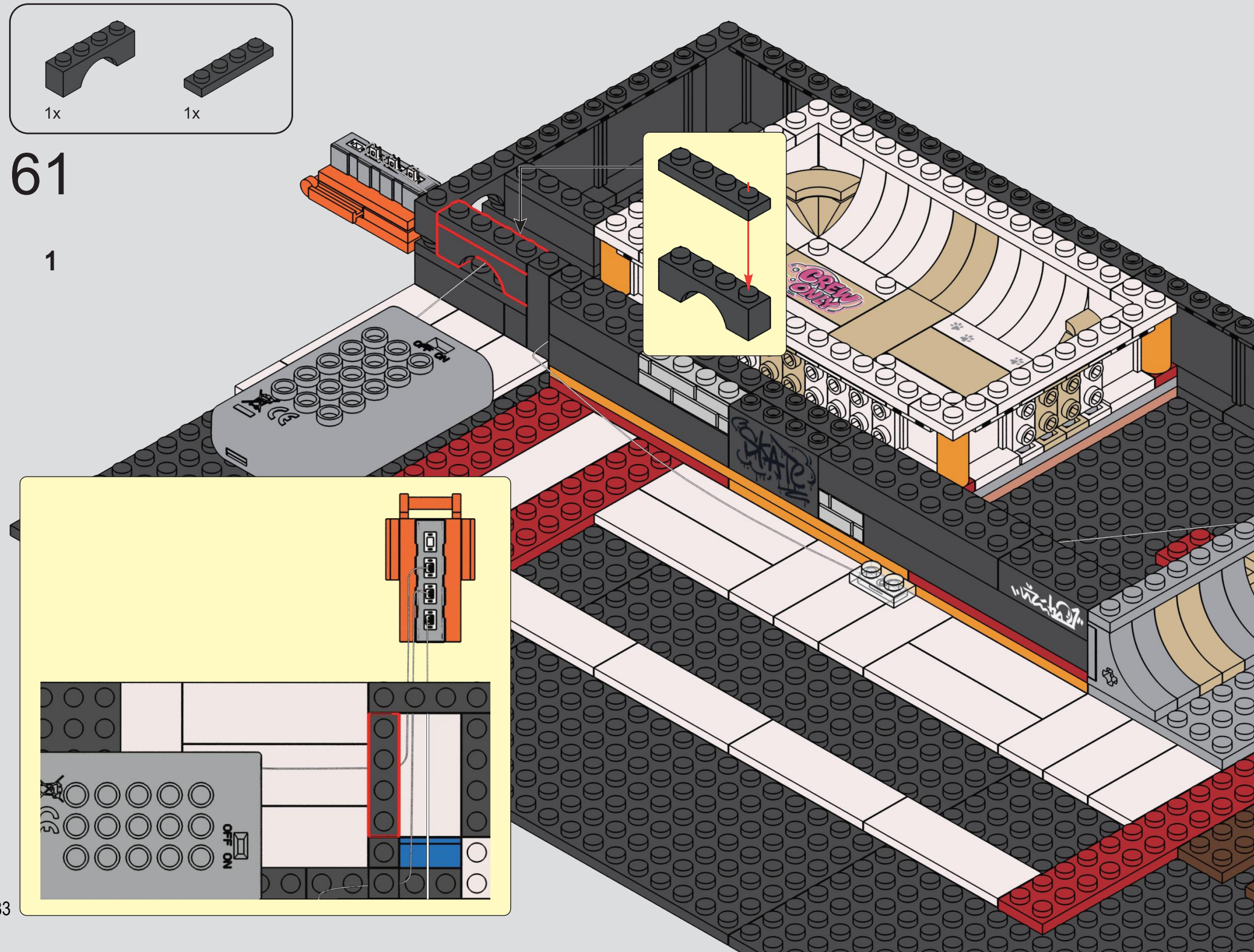

2

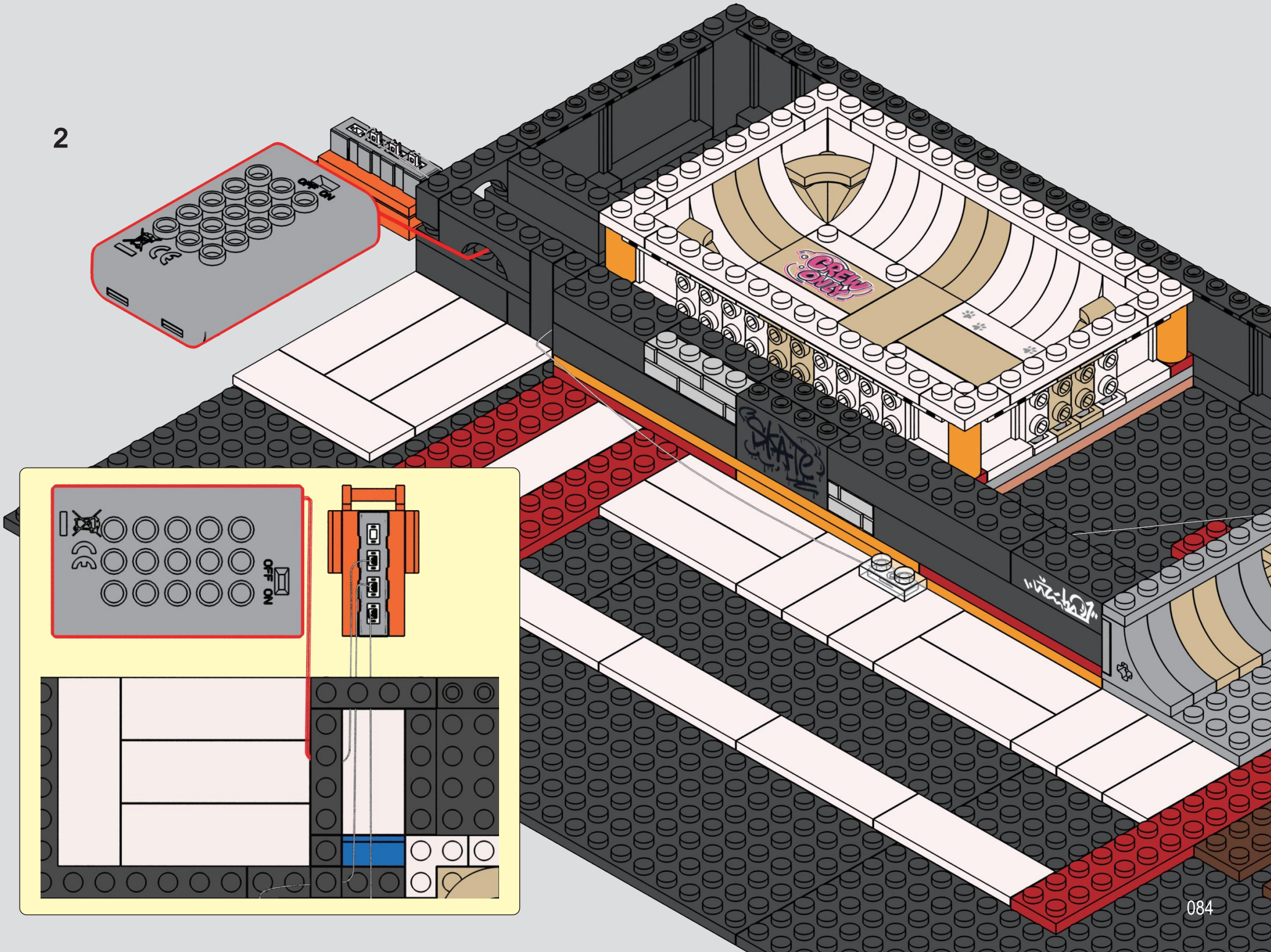

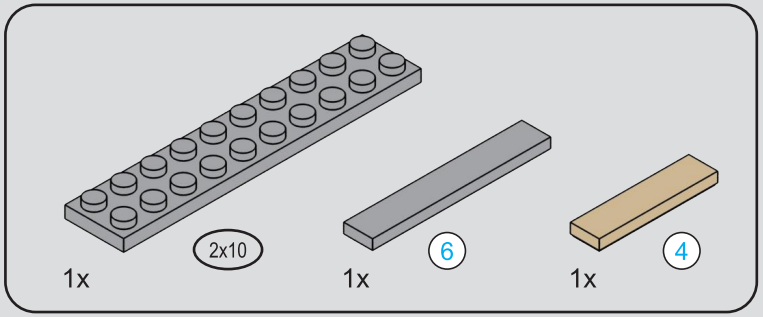

62

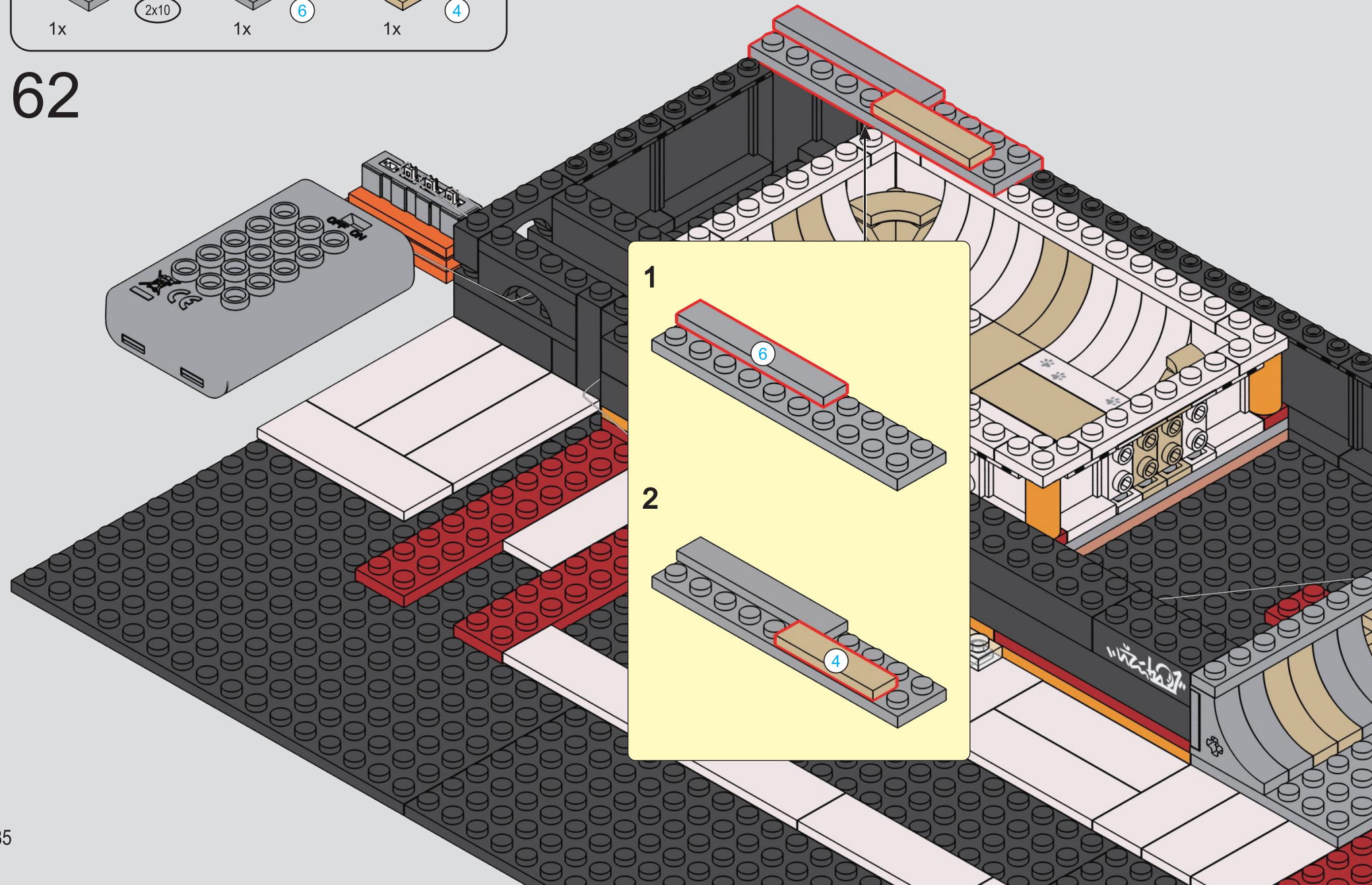

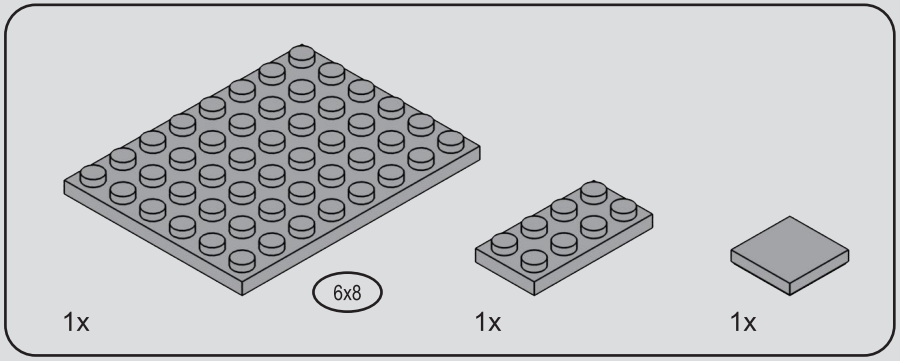

63

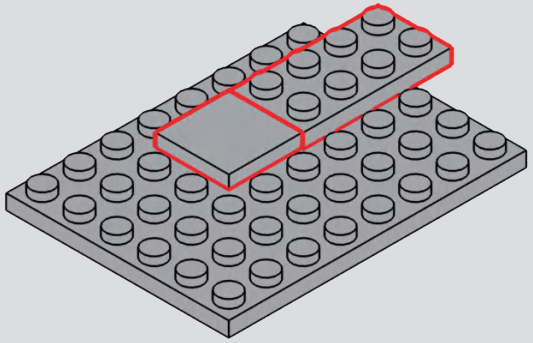

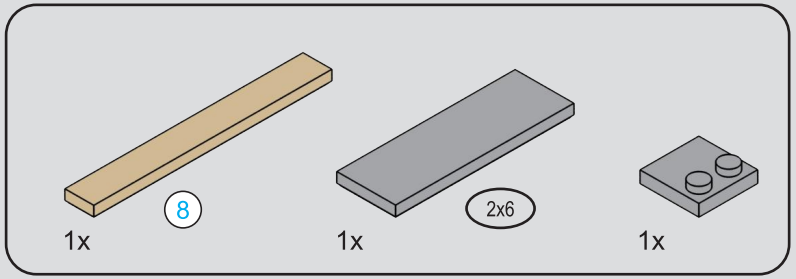

64

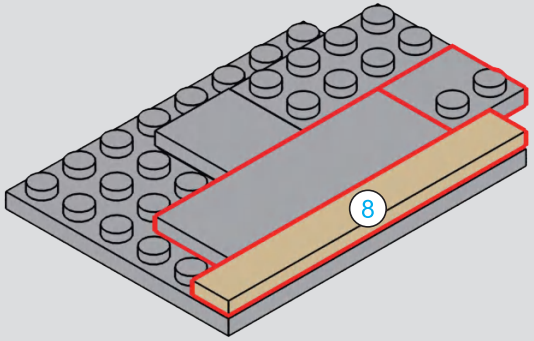

65

1

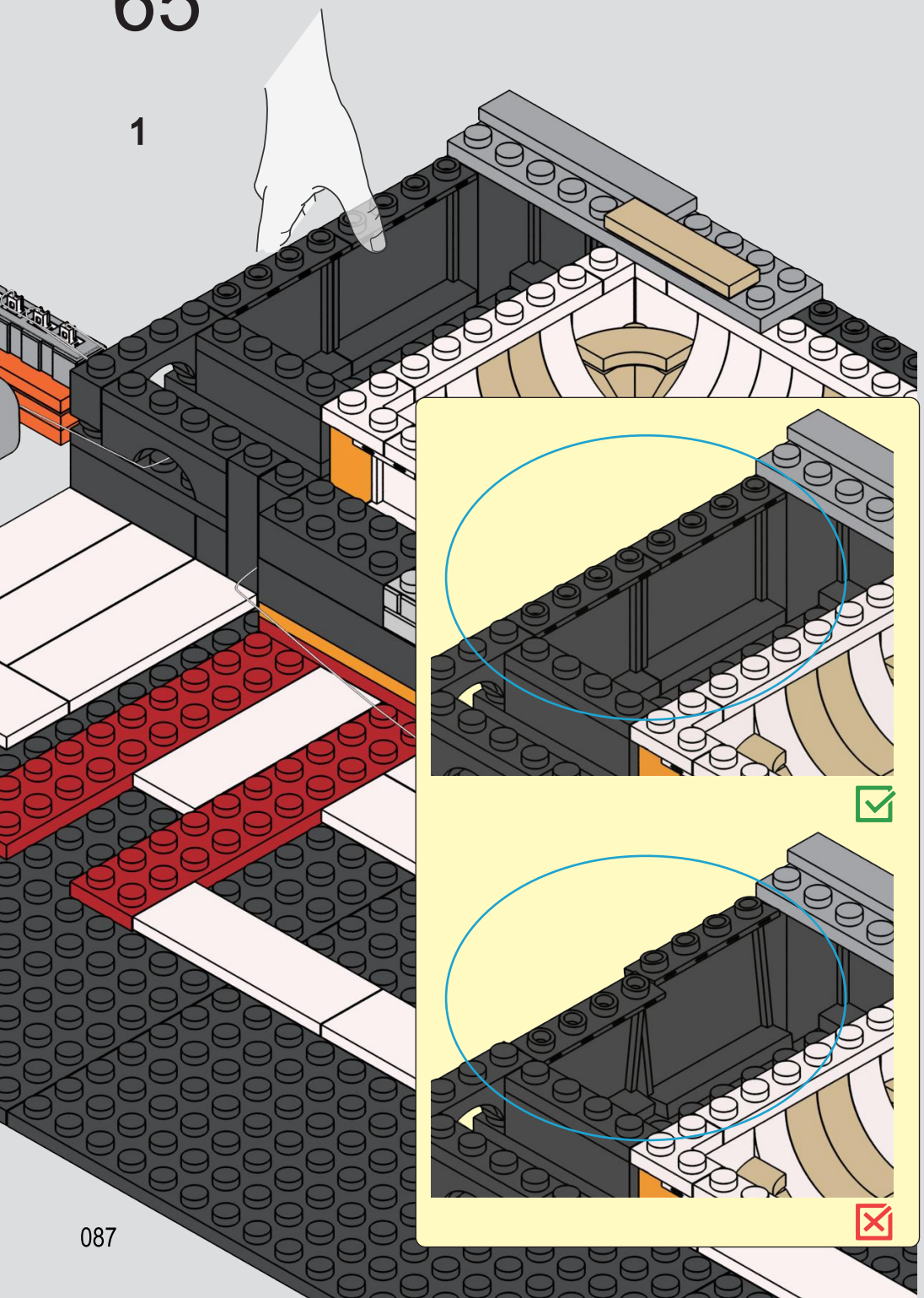

2

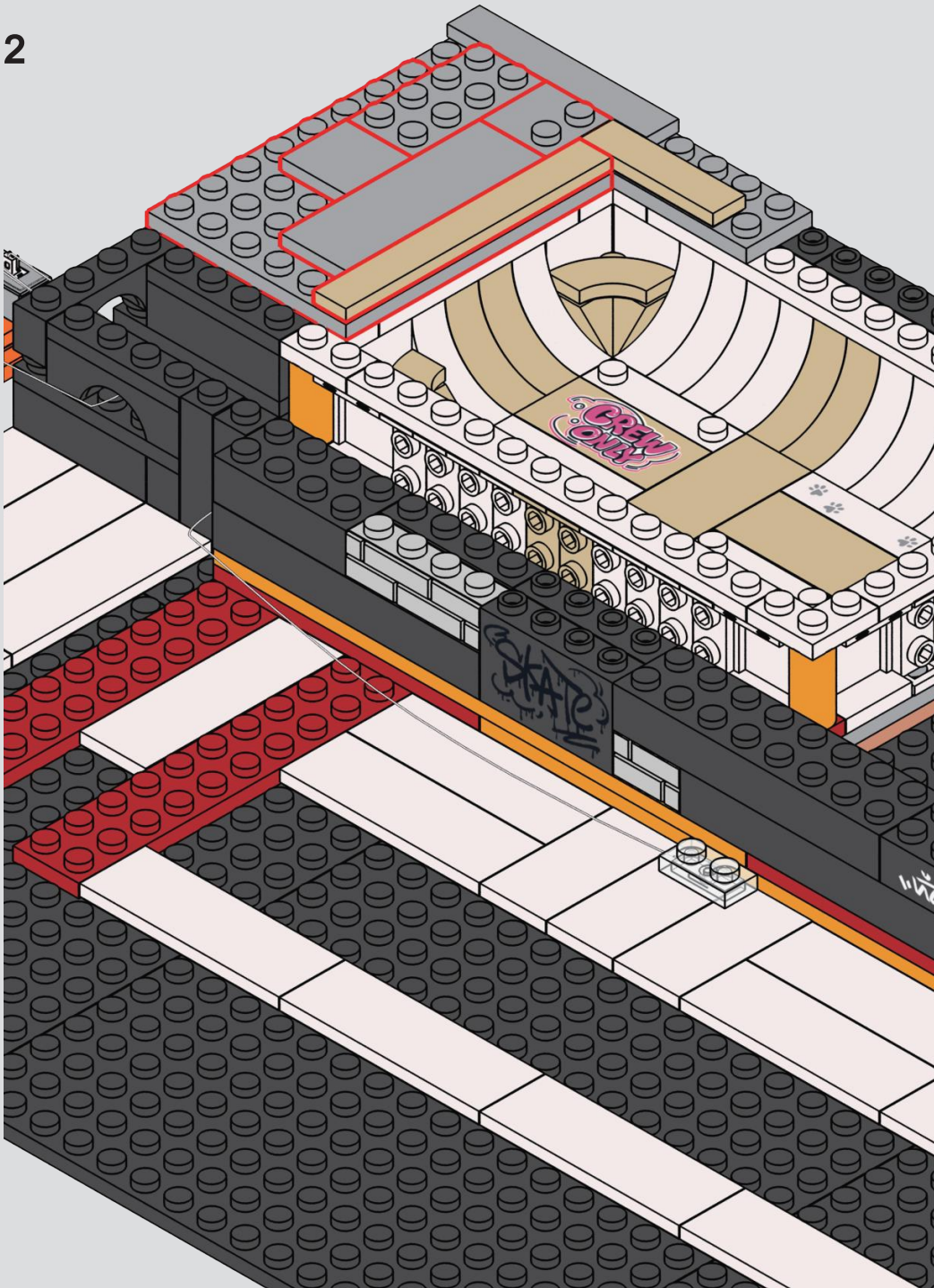

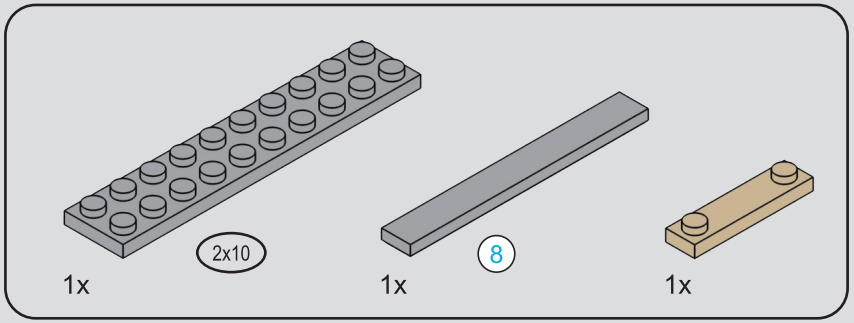

66

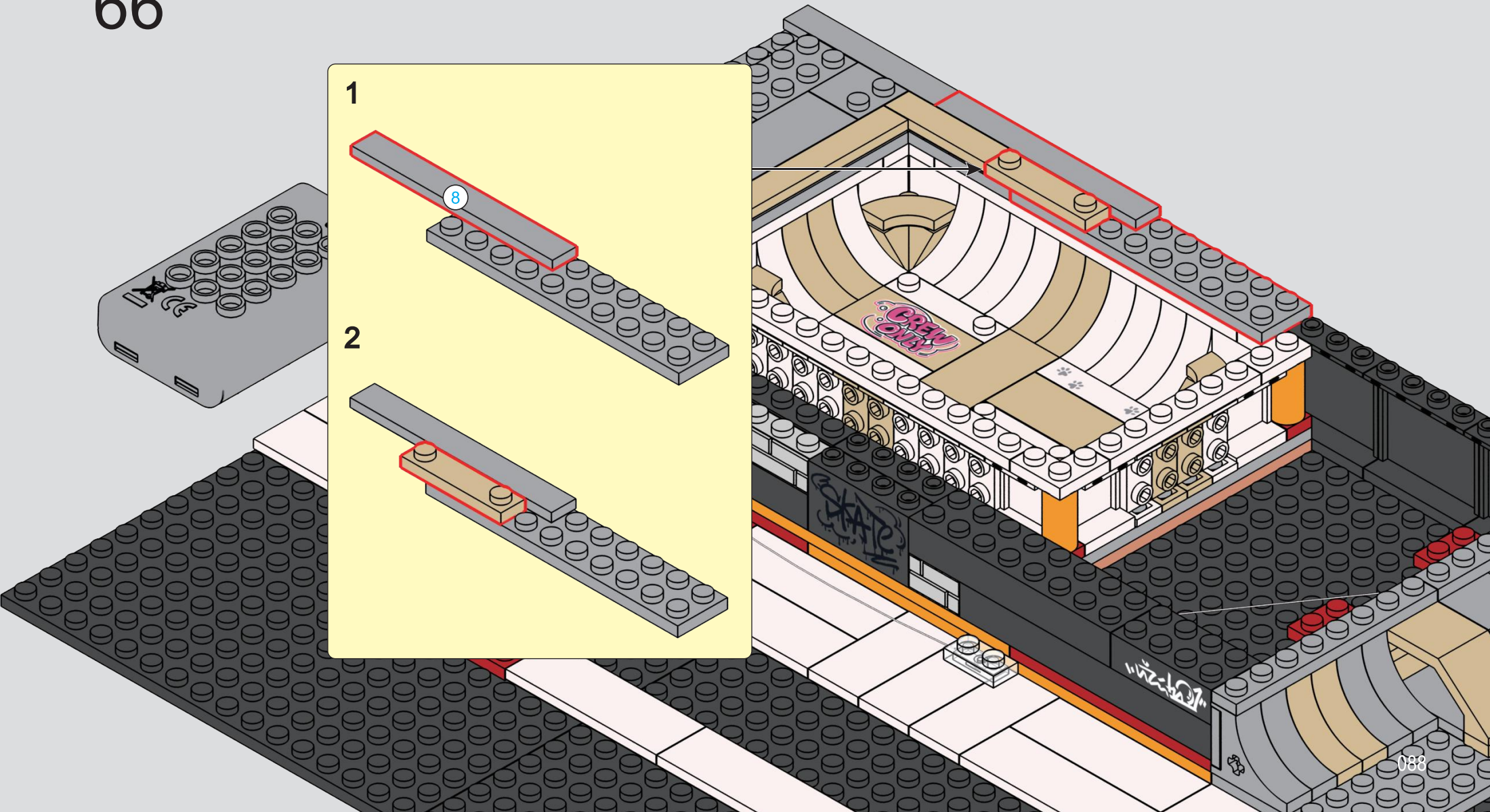

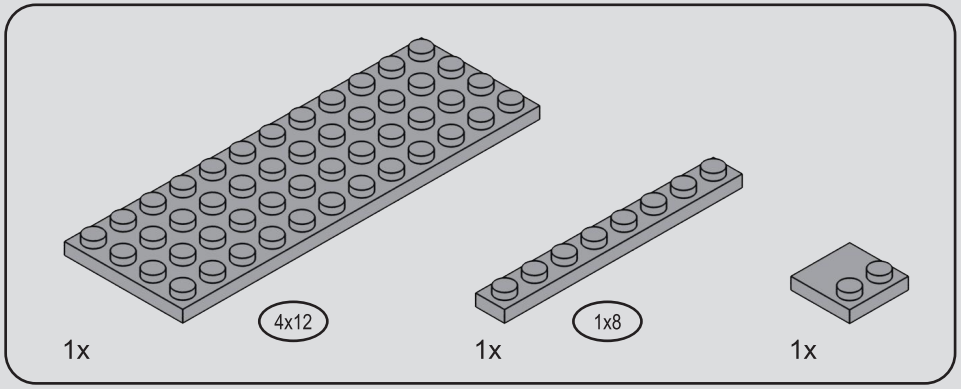

67

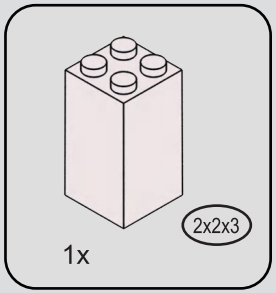

68

1

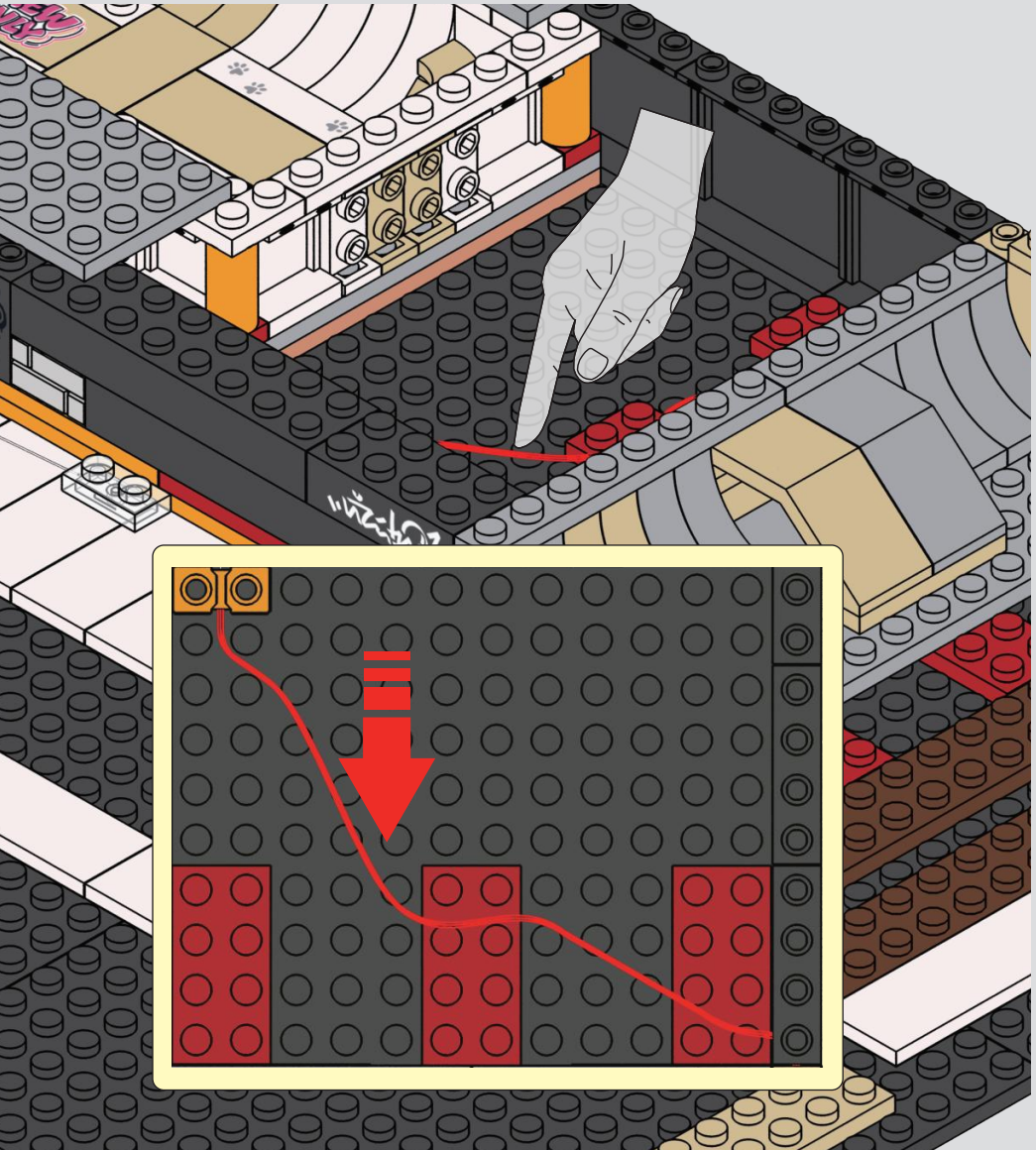

2

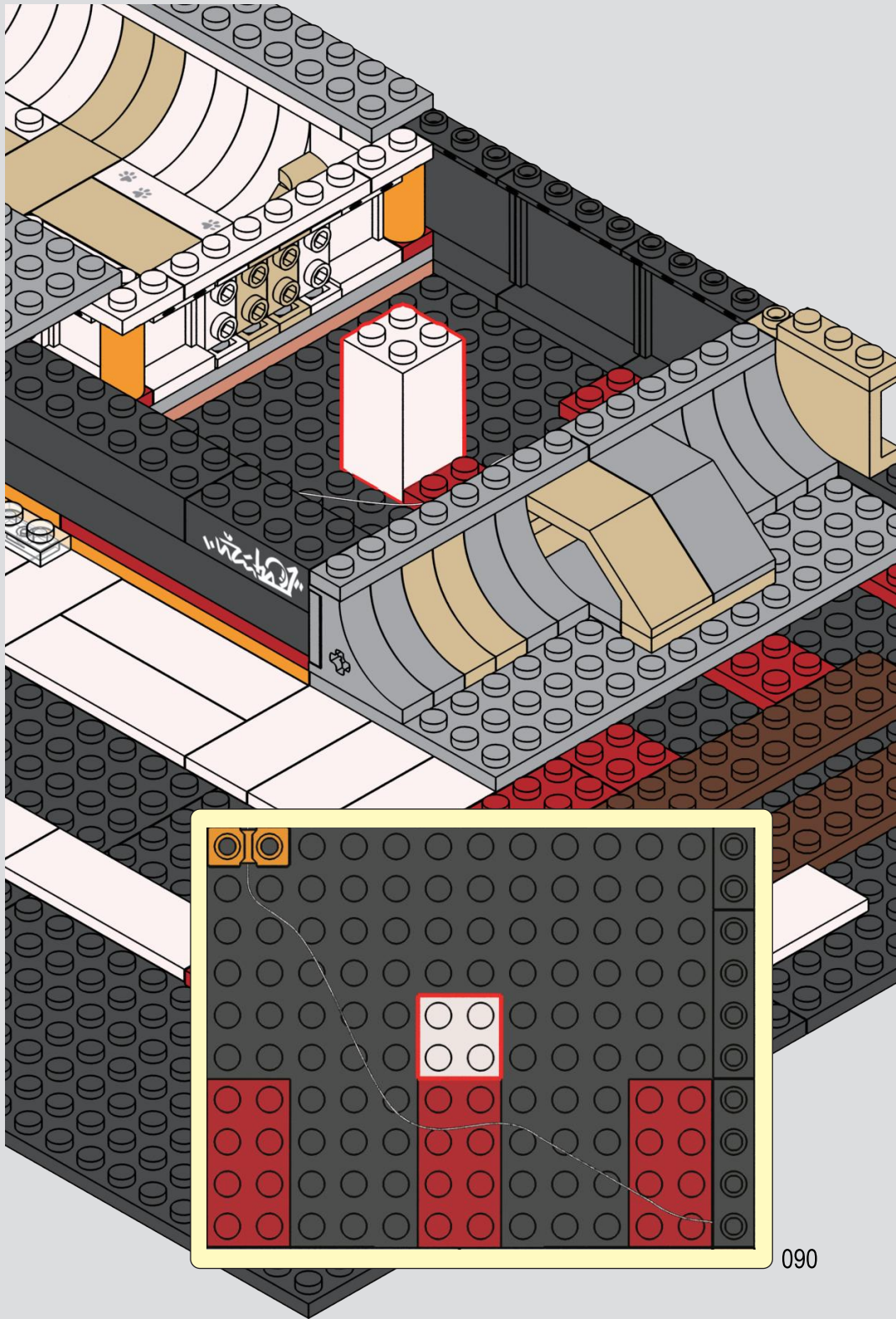

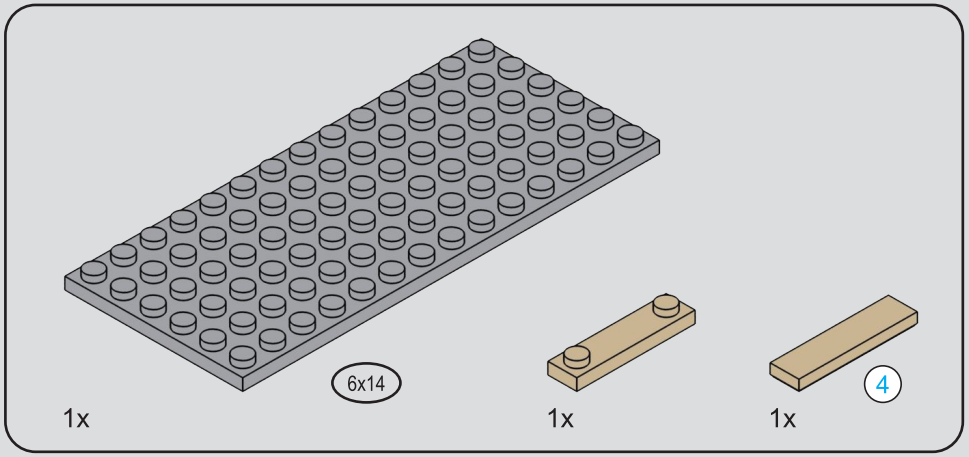

69

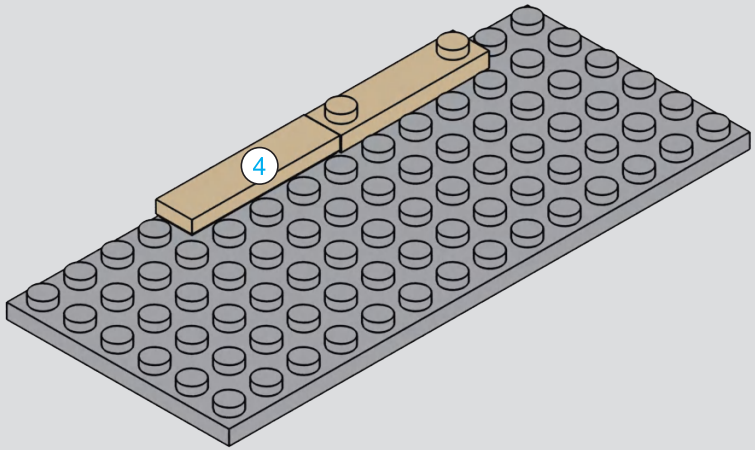

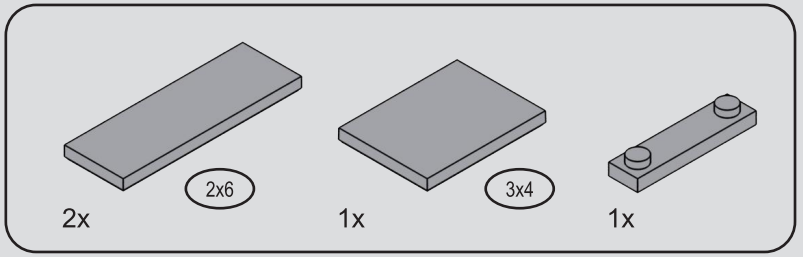

70

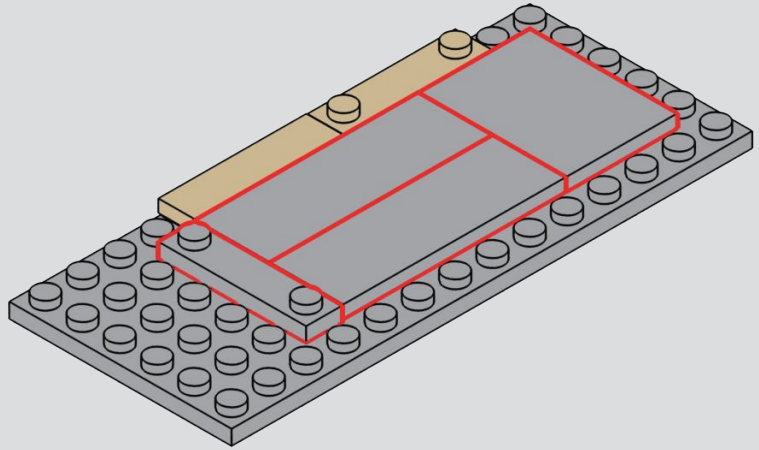

71

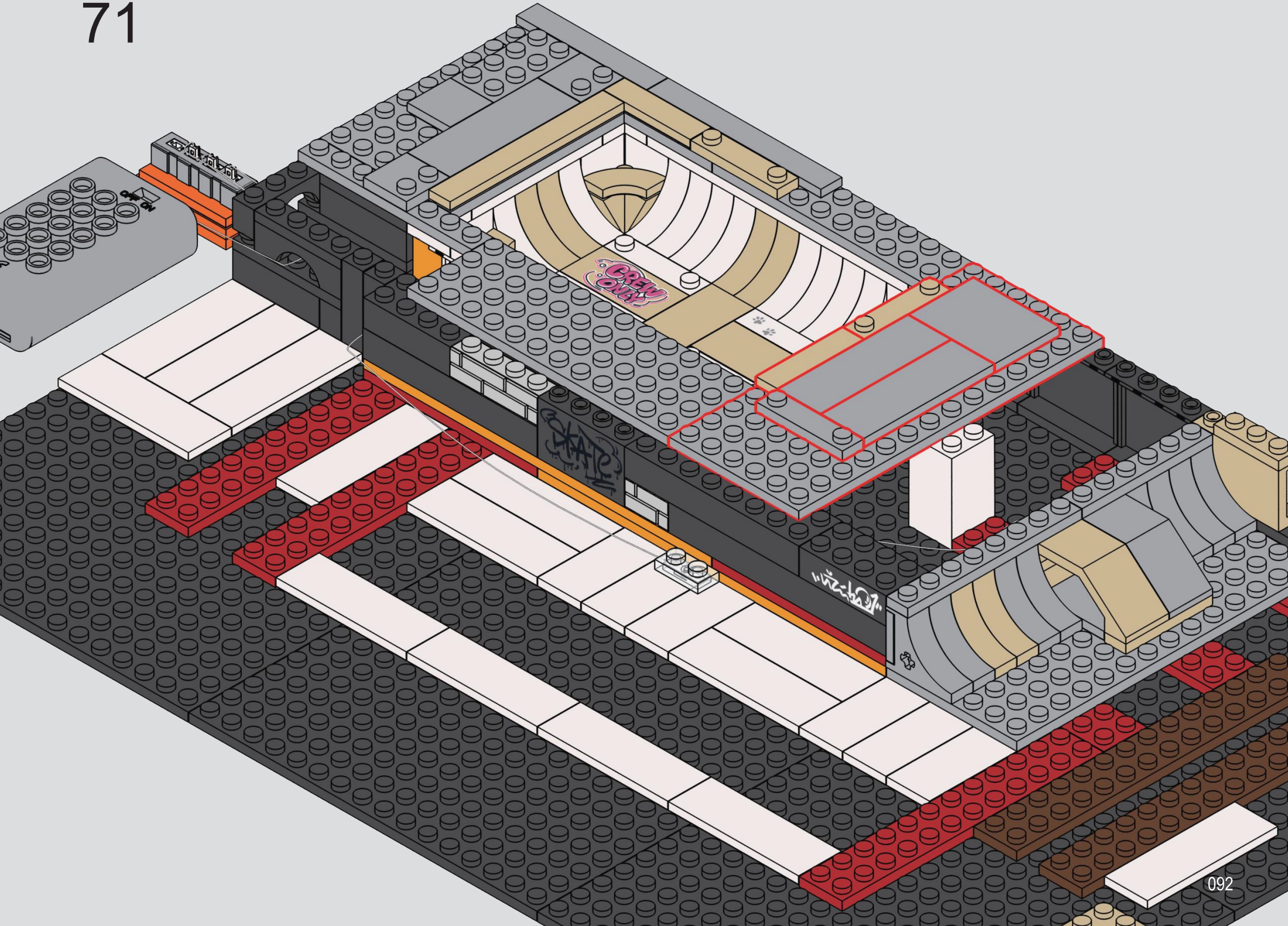

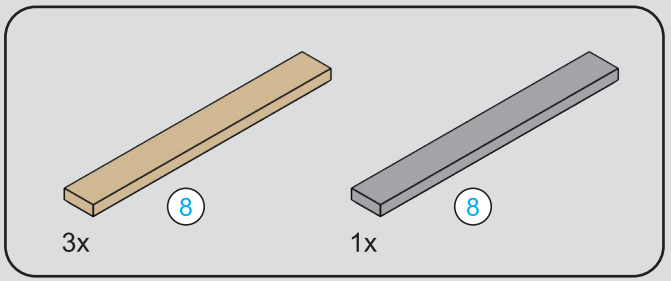

72

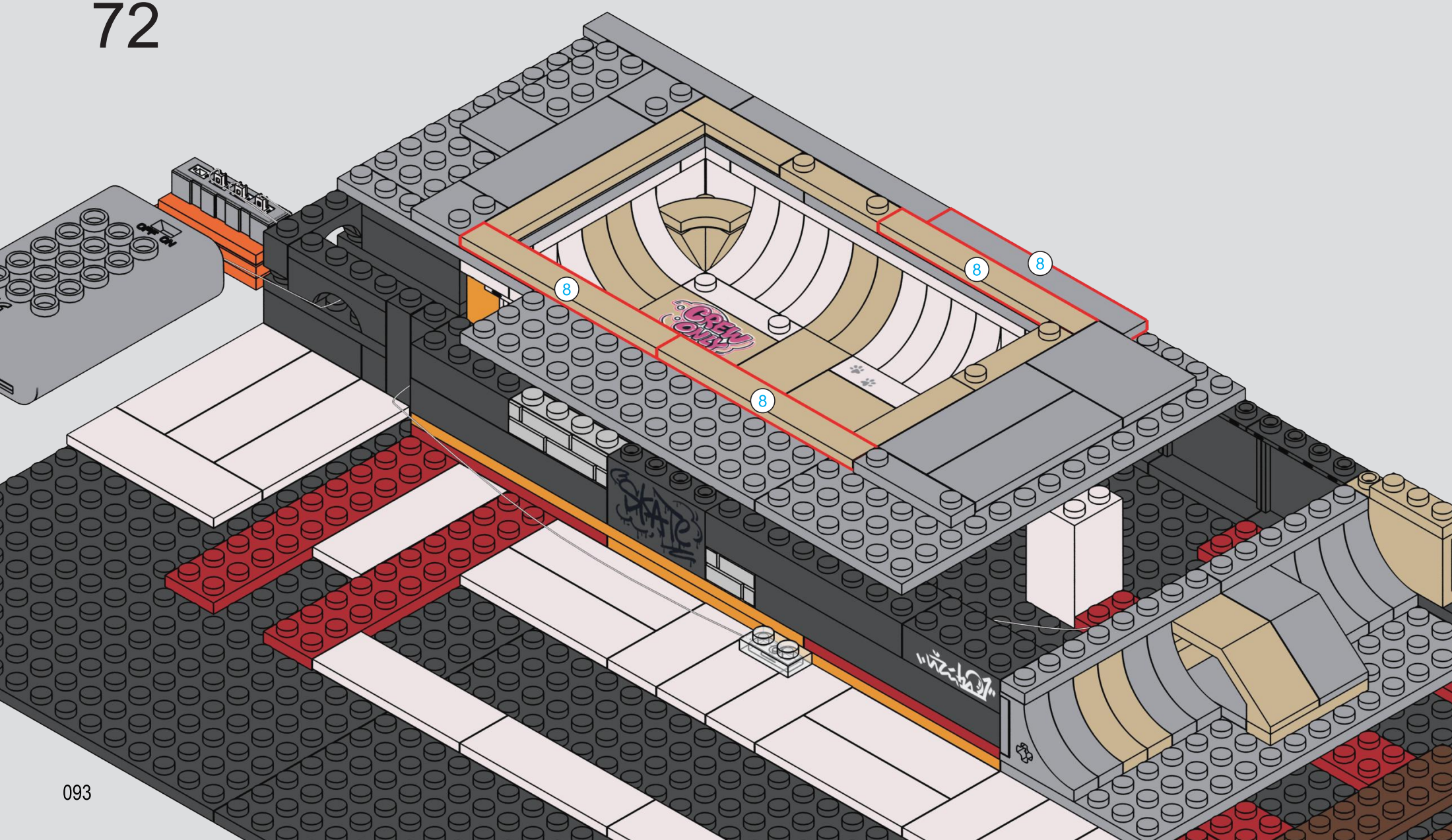

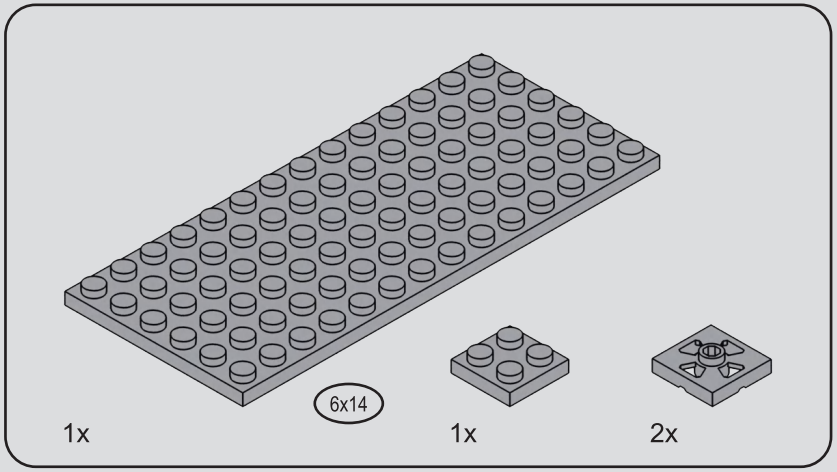

73

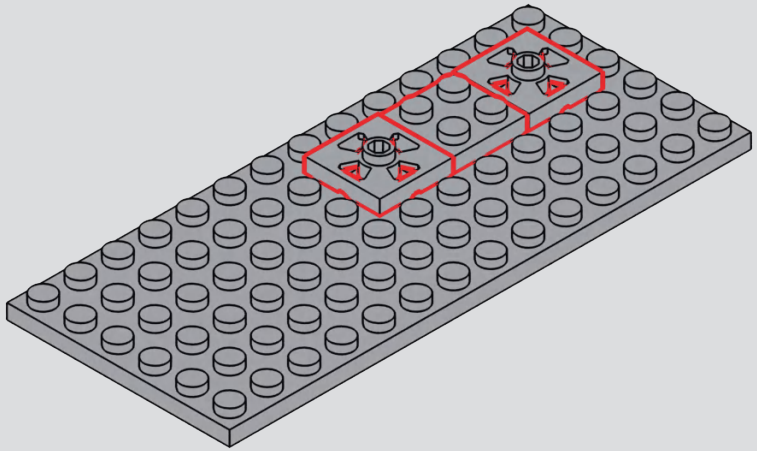

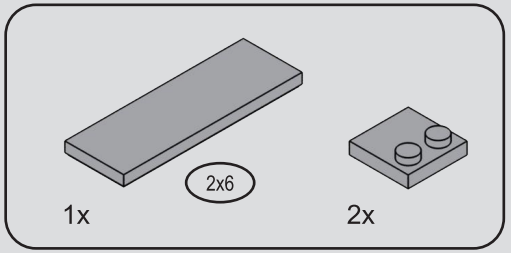

74

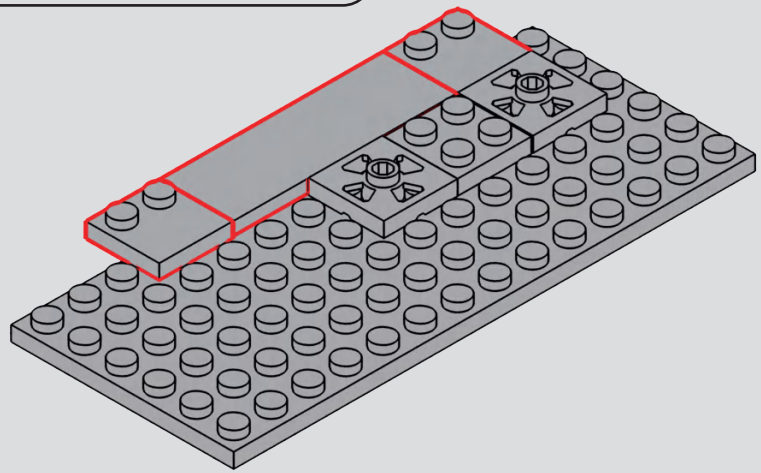

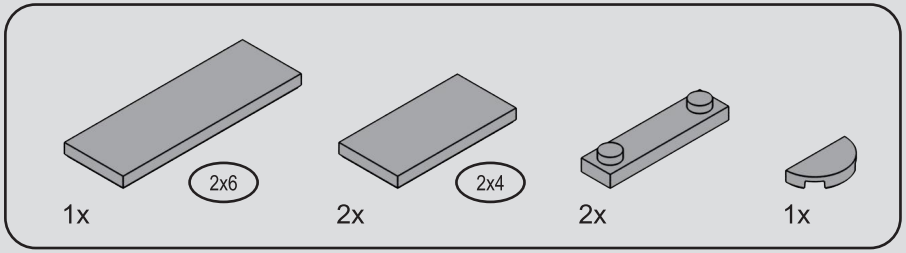

75

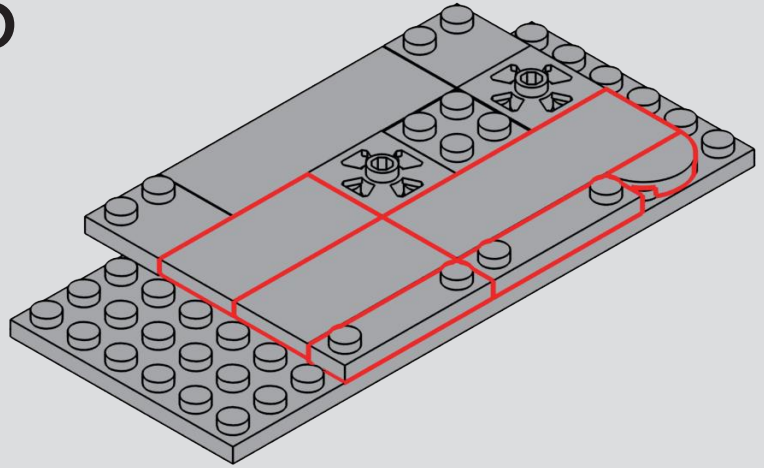

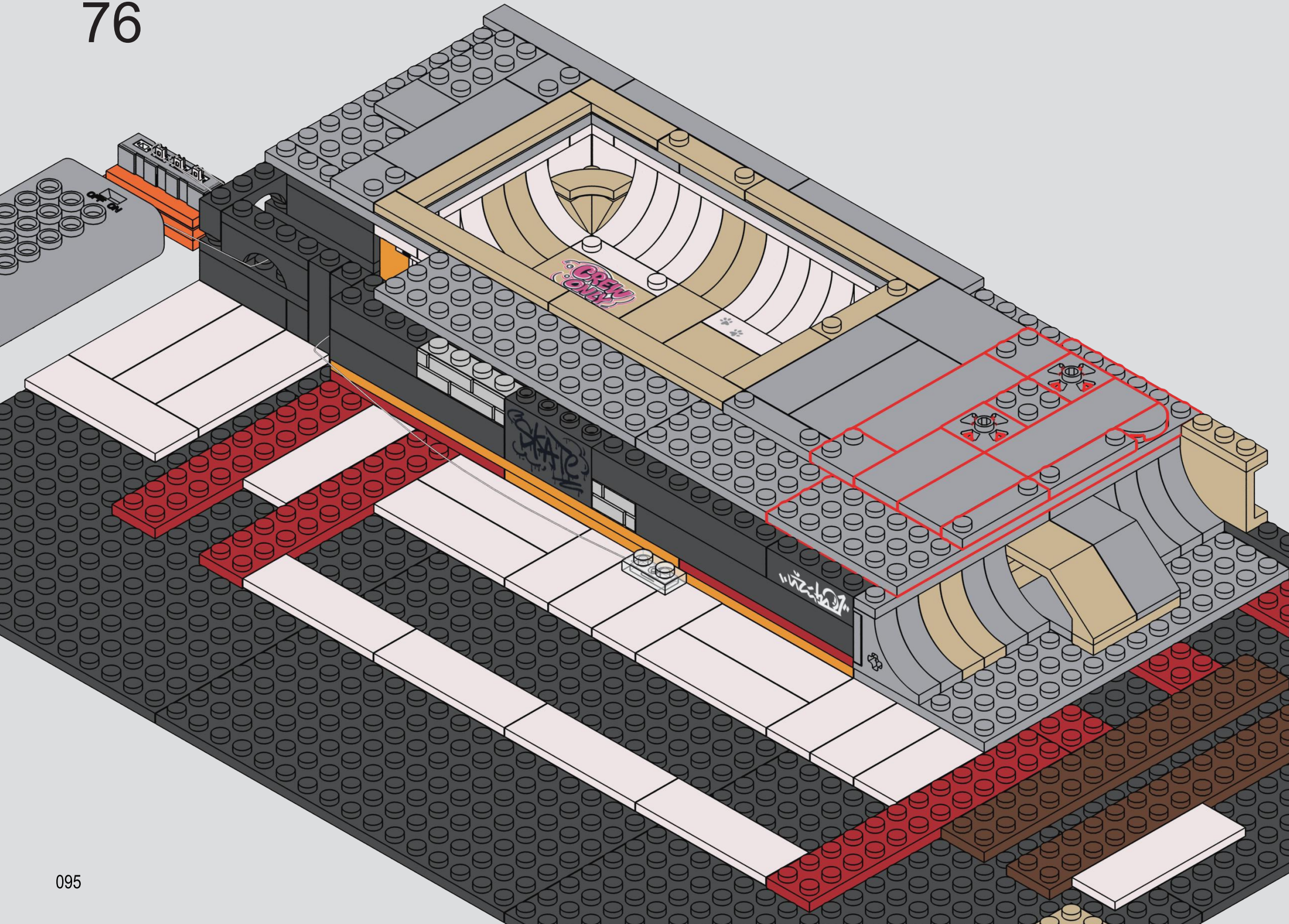
CREW ONLY

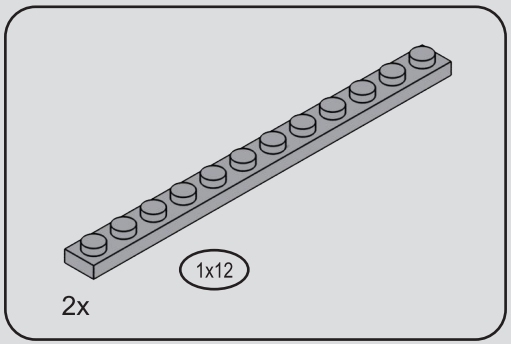

77

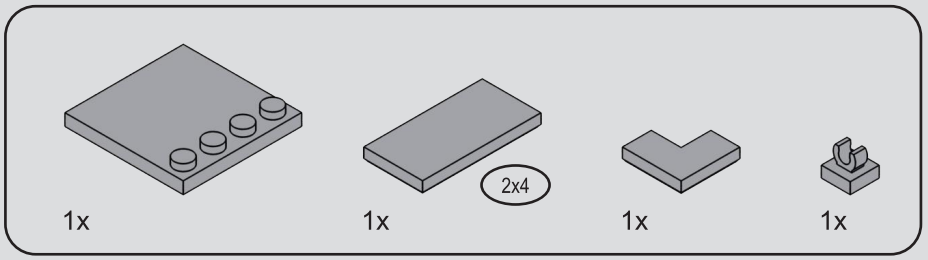

78

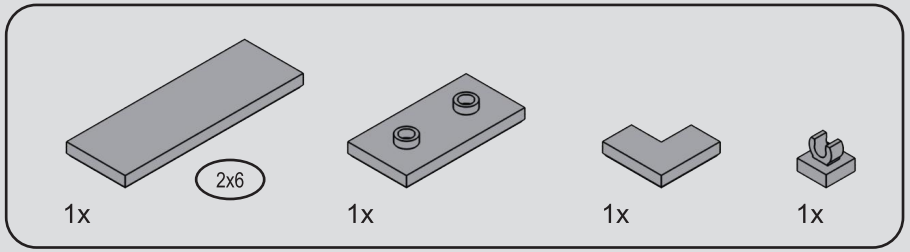

79

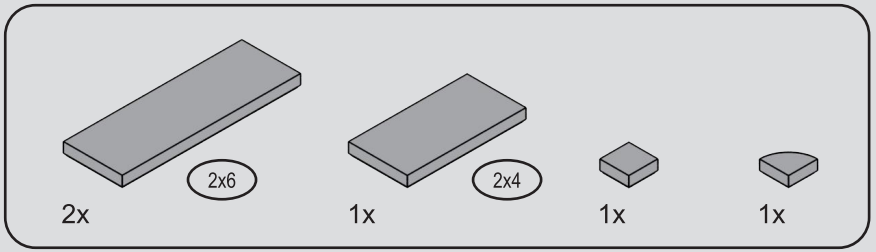

80

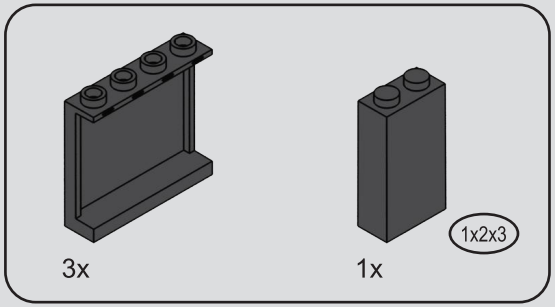

81

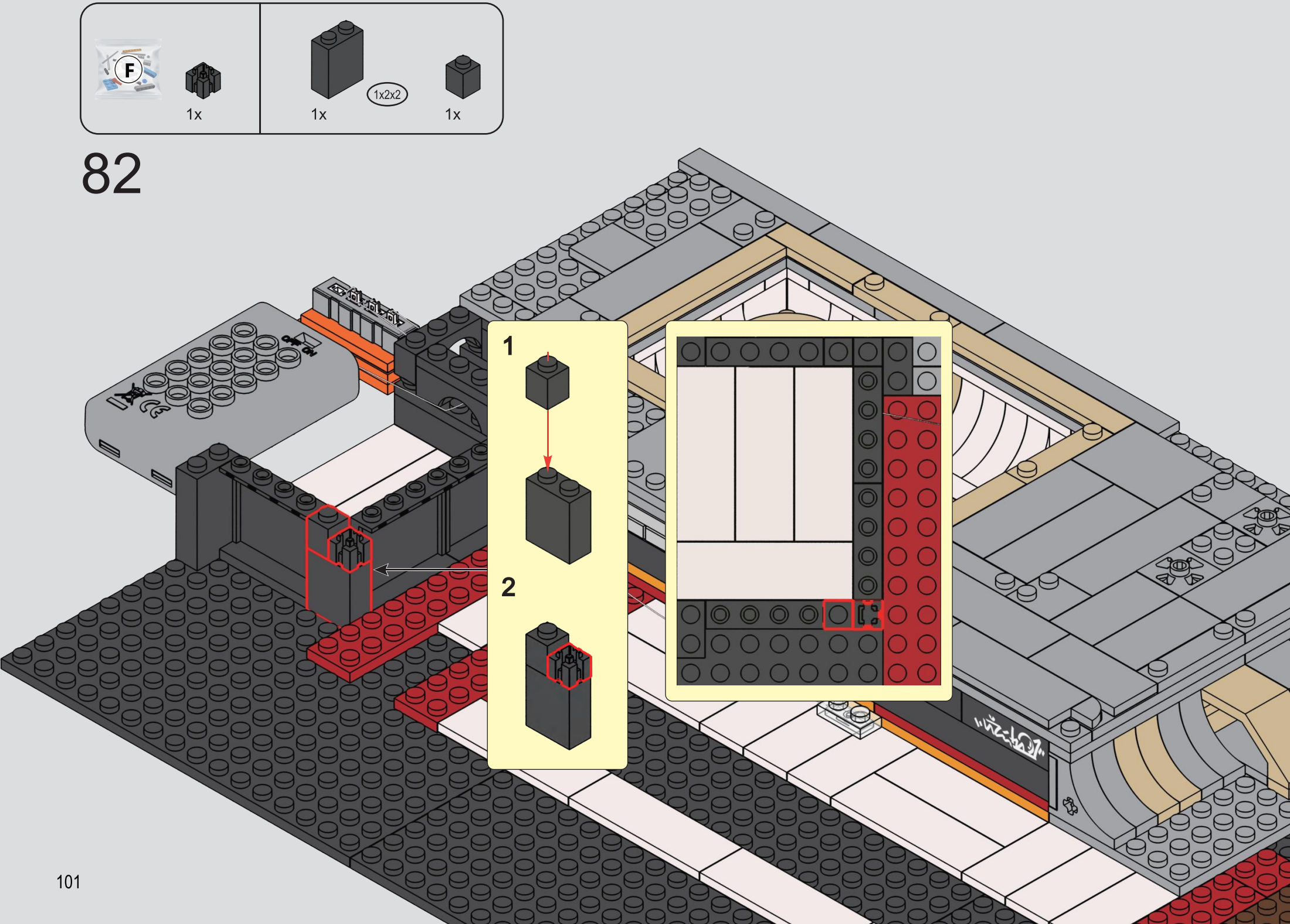
F
1x
1x
1x2x2
1x
82
1
2

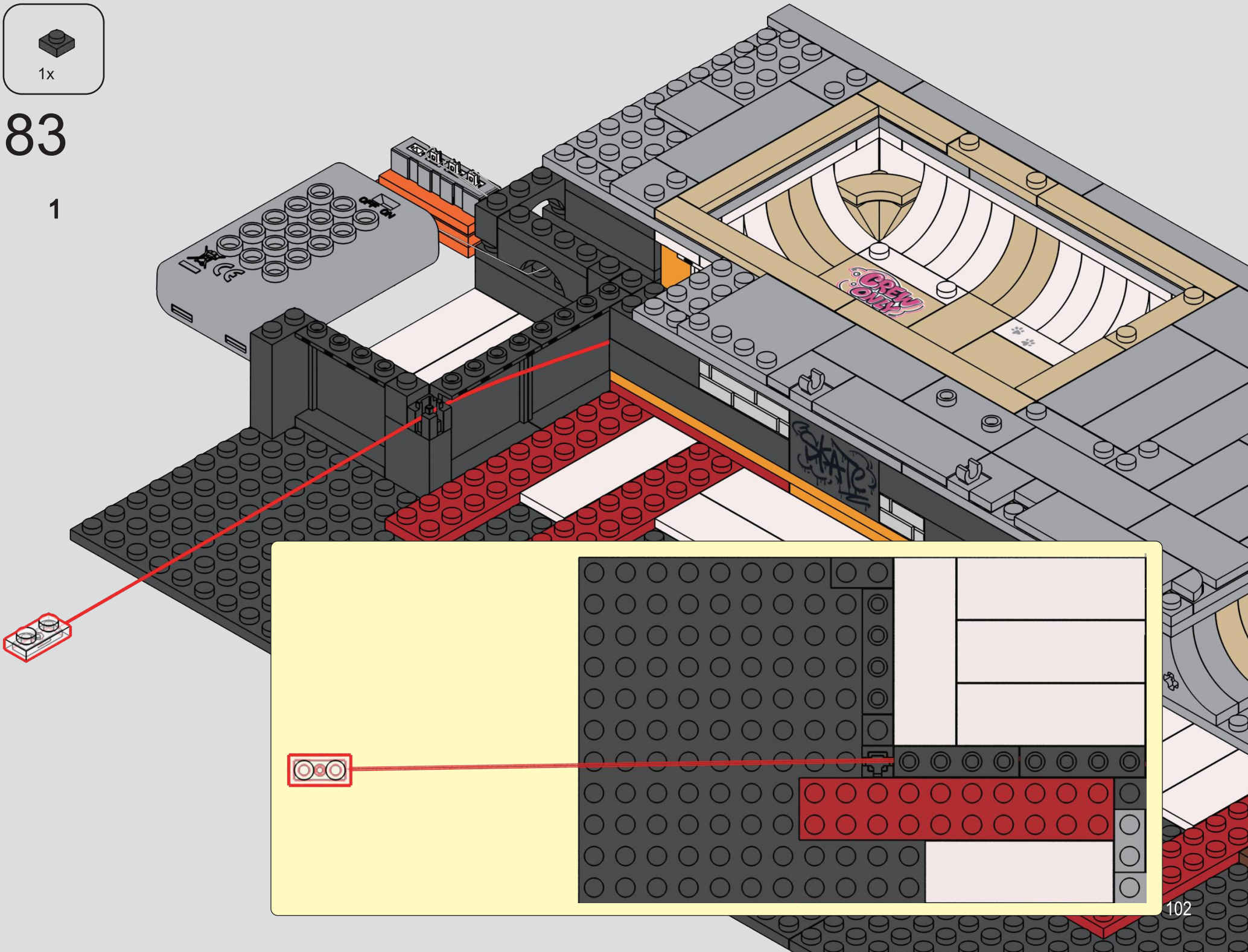
1x
83
1
CREW ONLY
SKATE

2

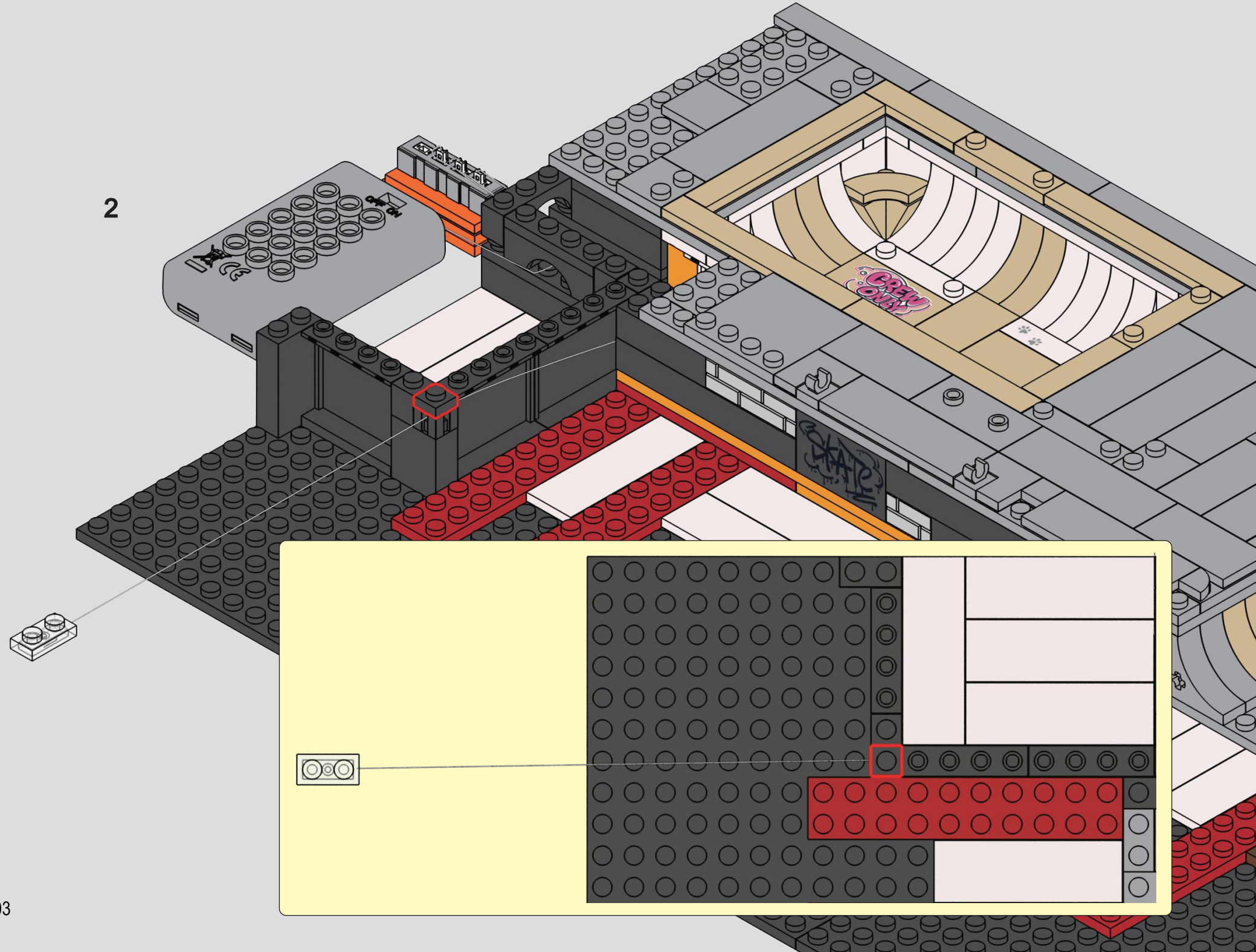

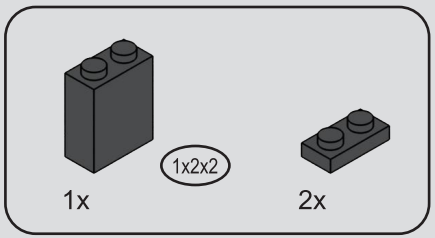

84

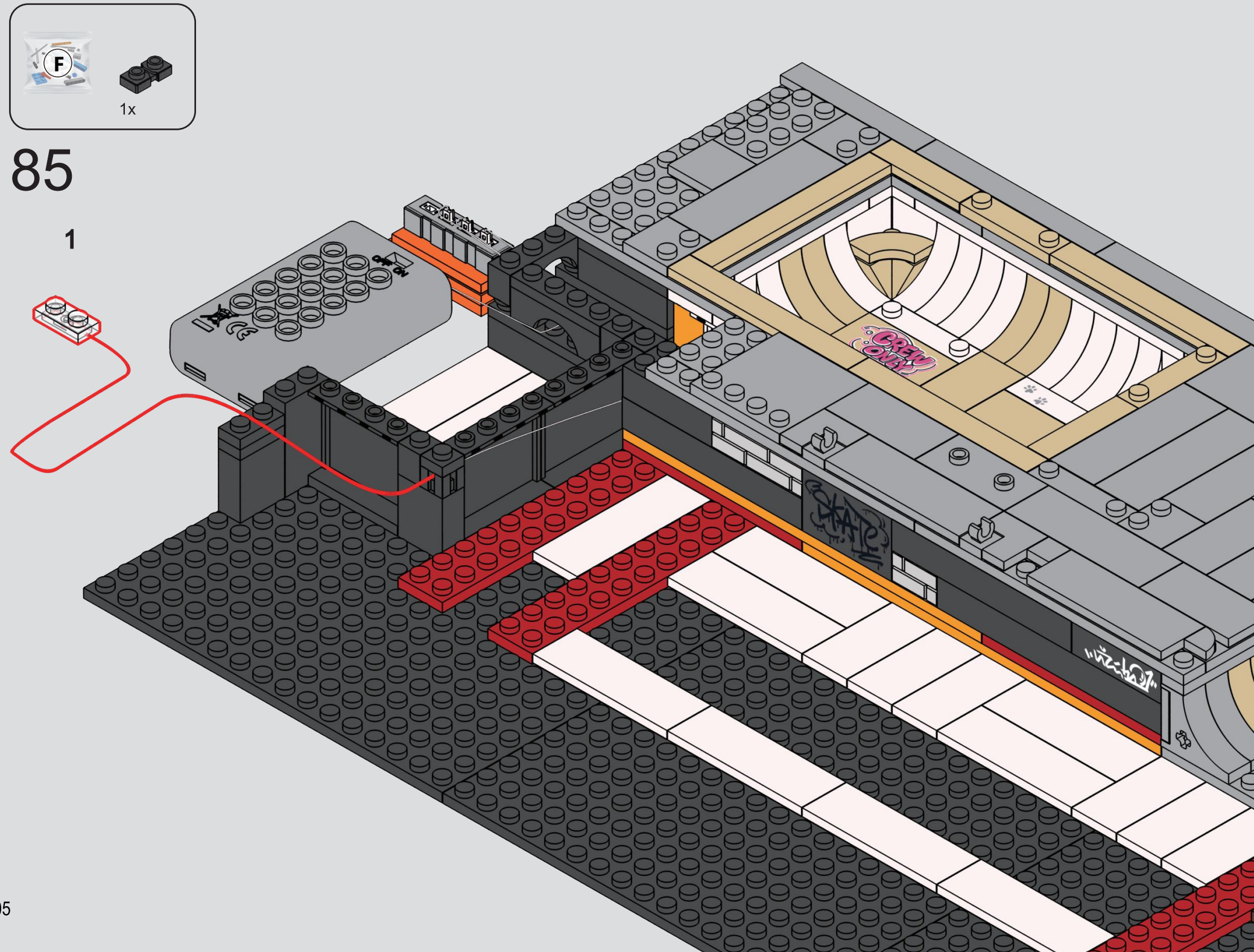
F
1x
85
1
CREW ONLY

2

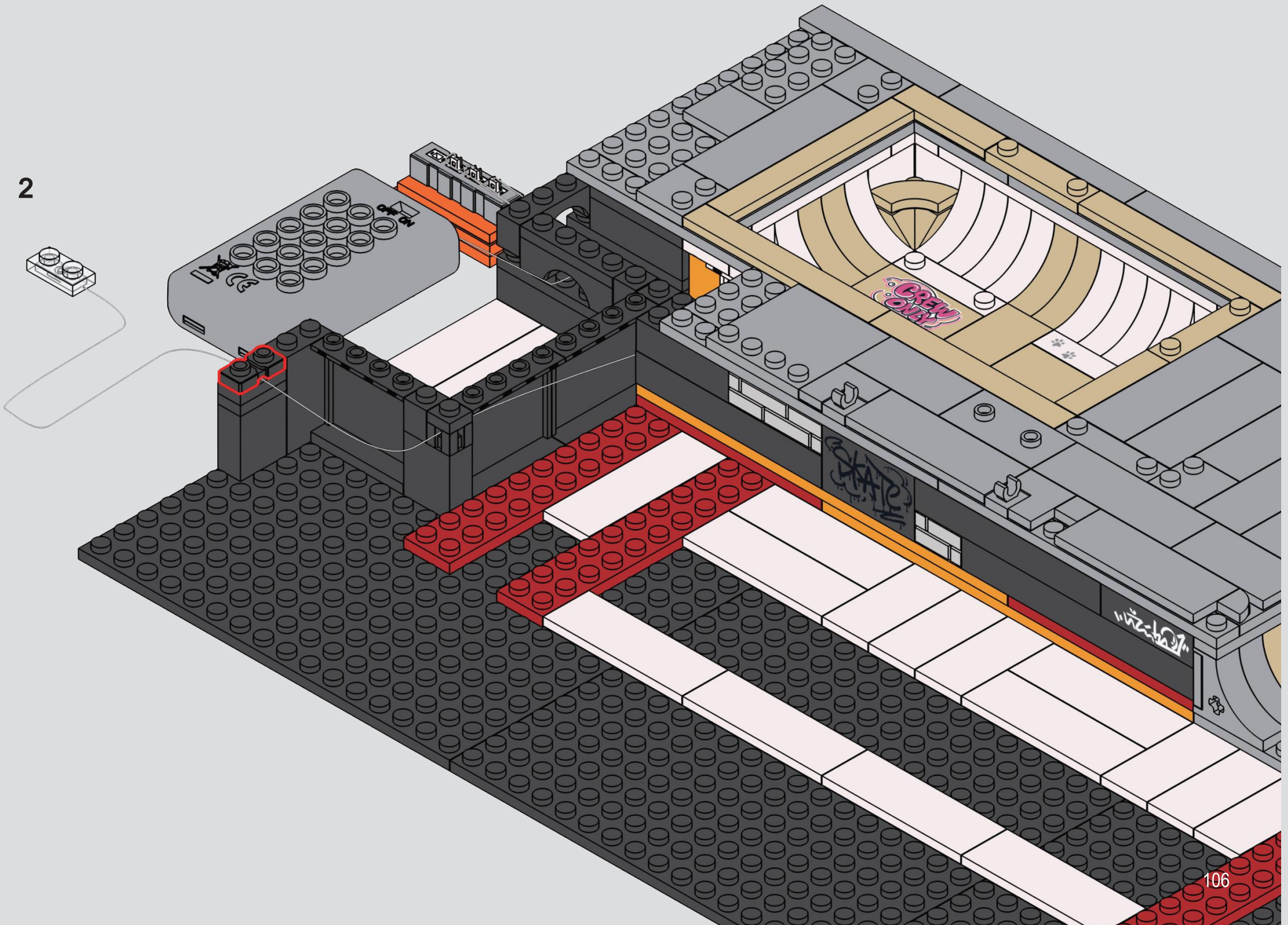

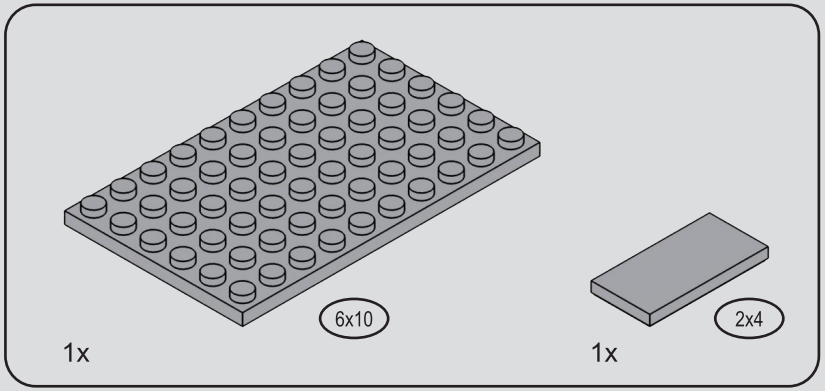

86

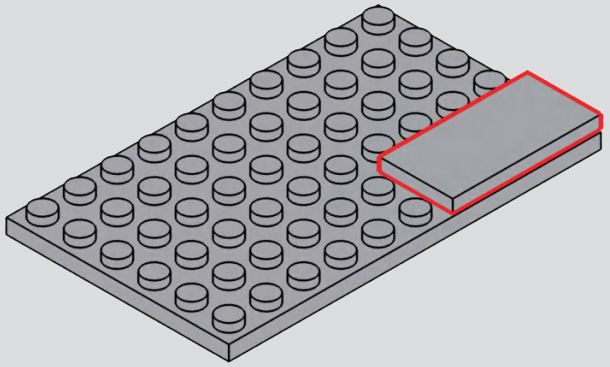

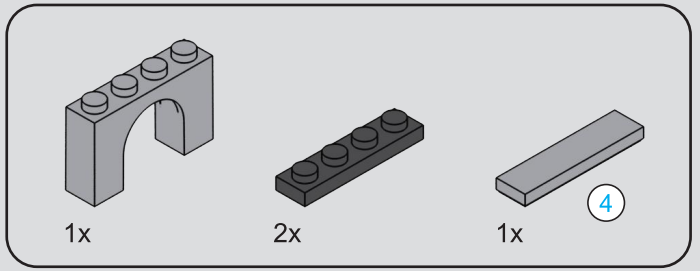

87

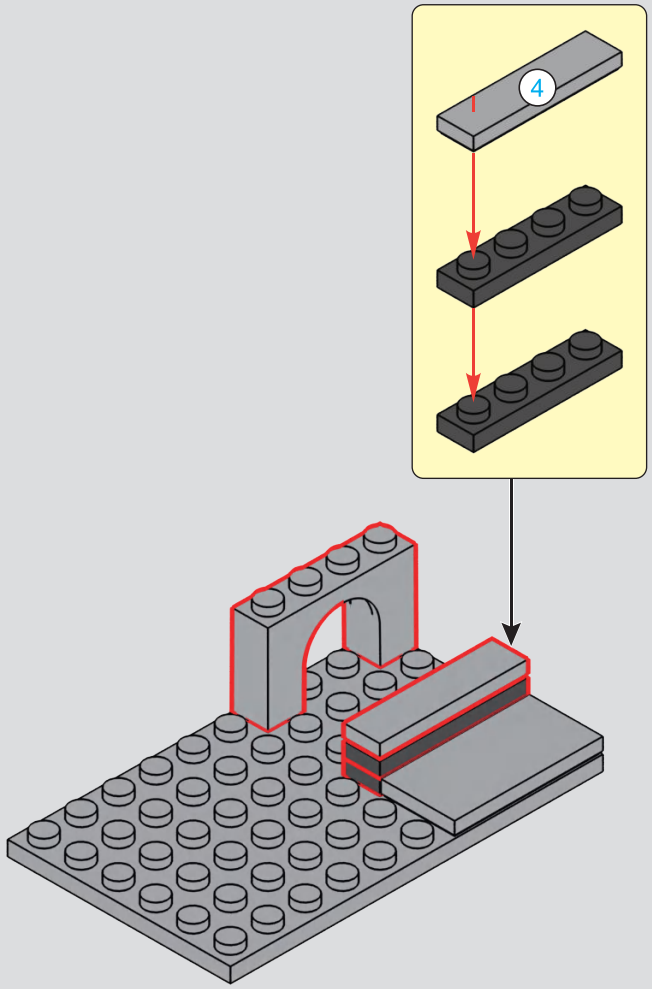

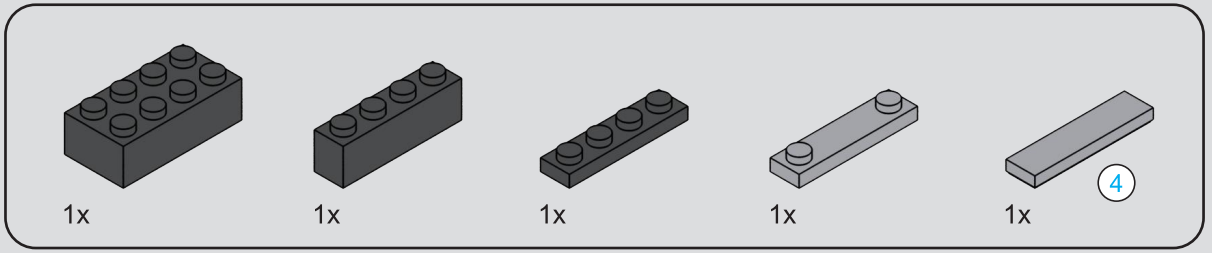

88

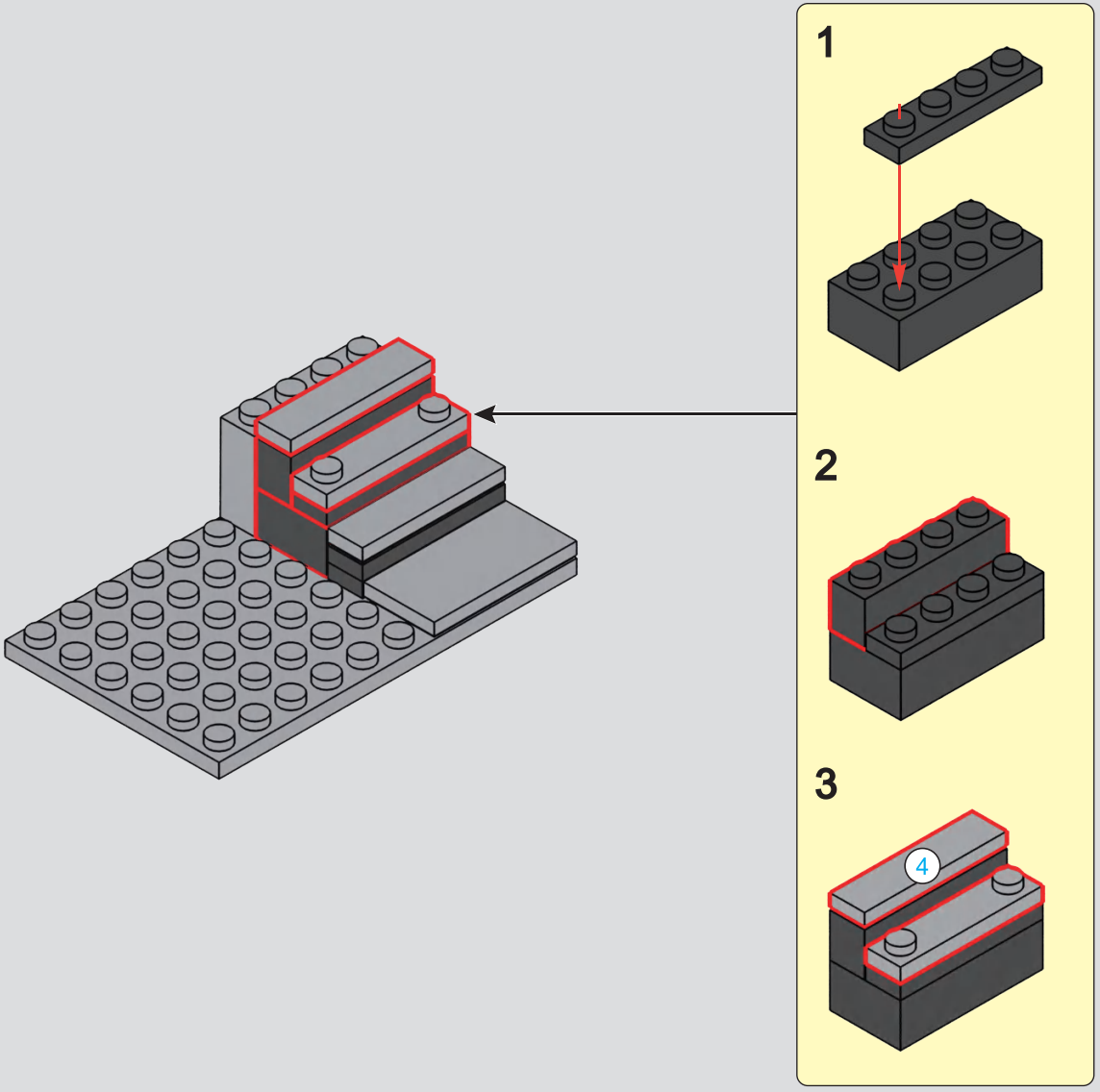

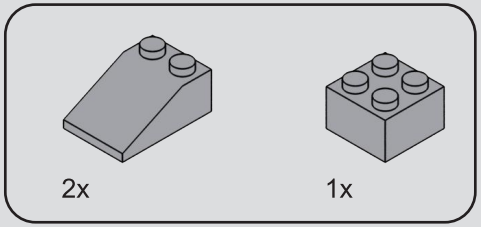

89

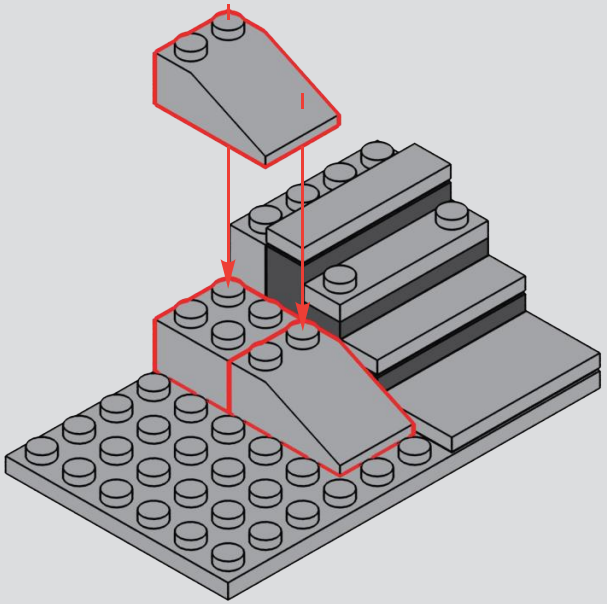

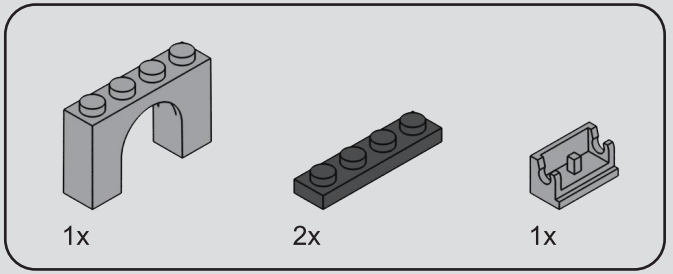

90

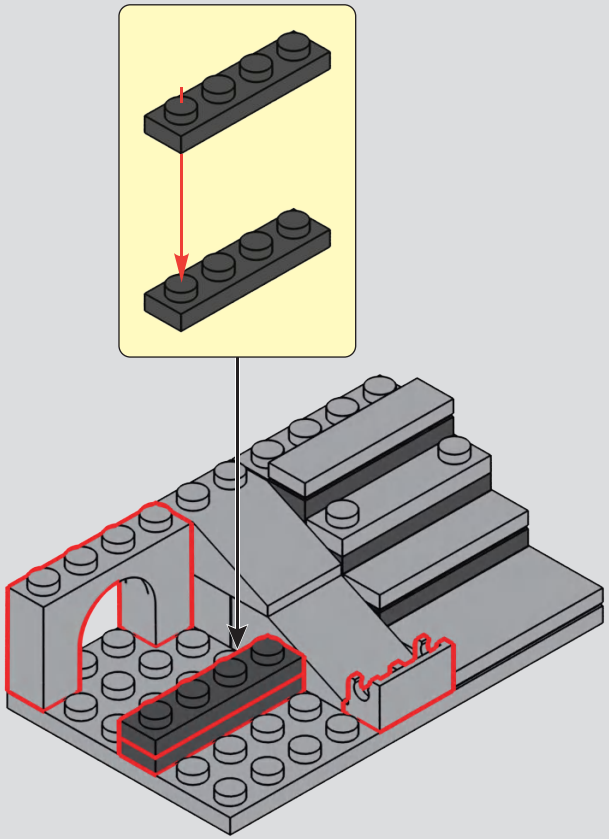

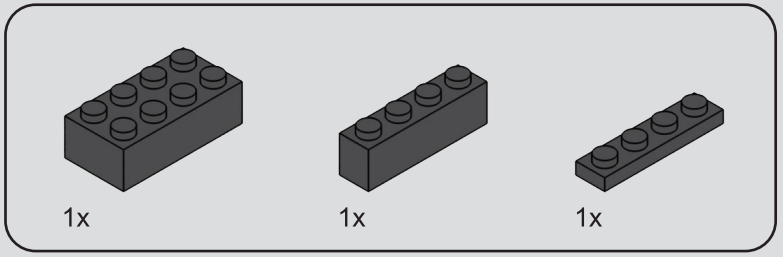

91

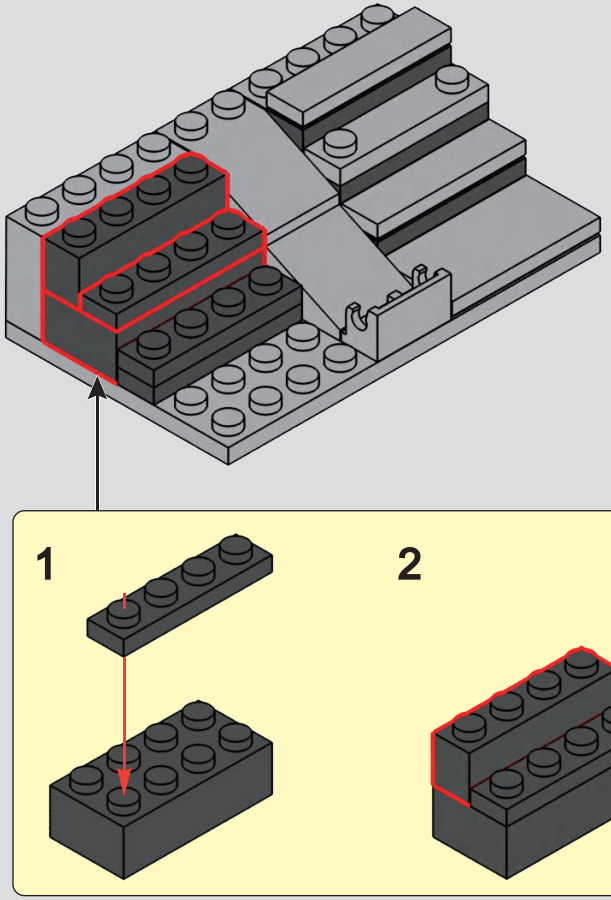

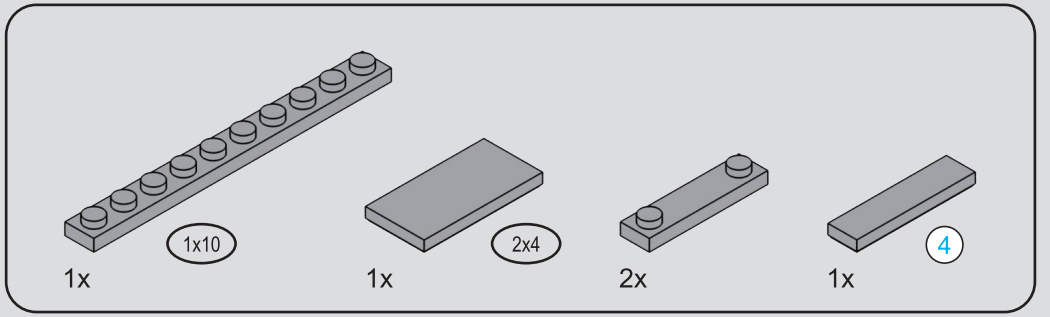

92

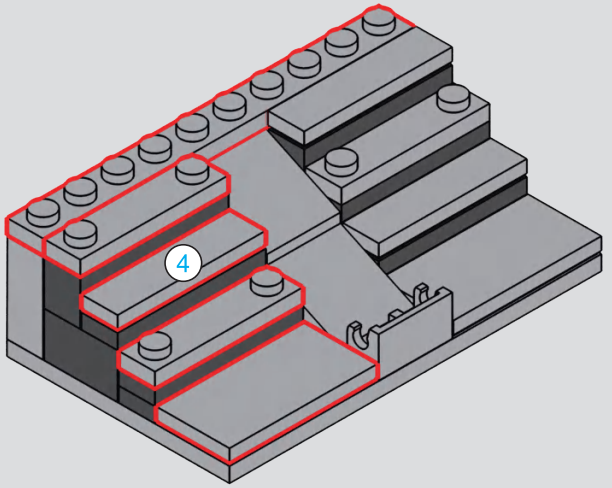

93

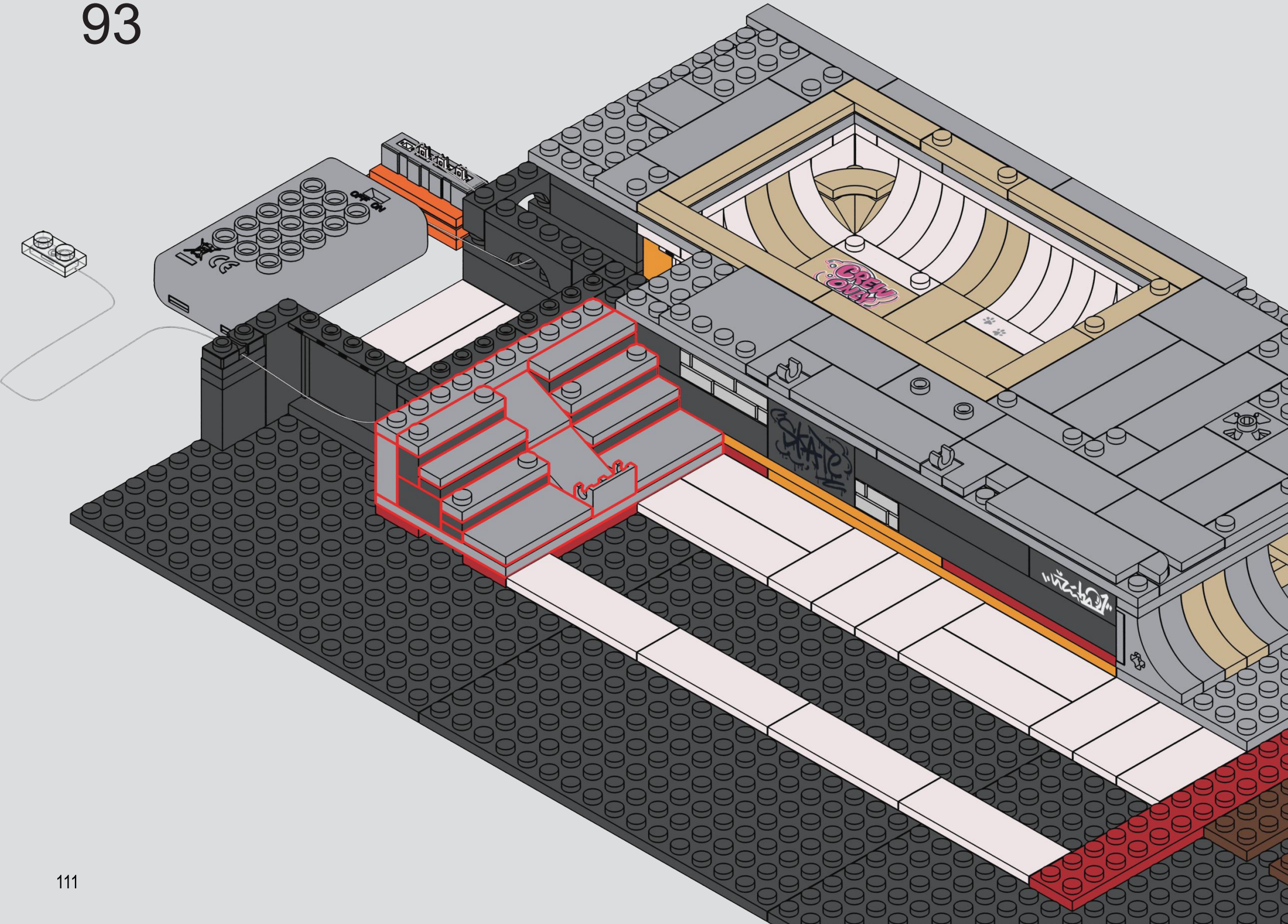

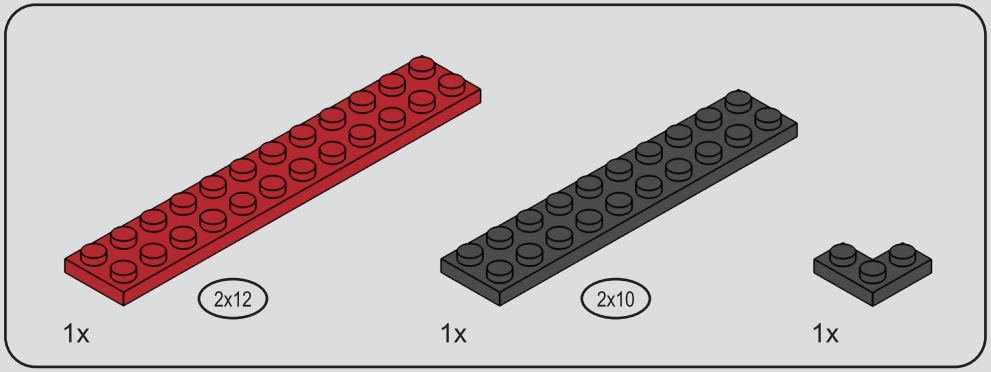

94

1

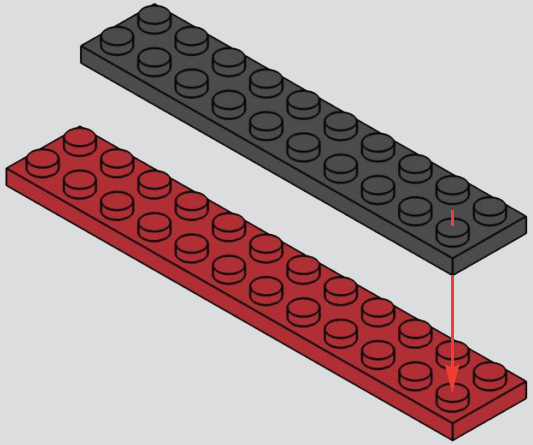

2

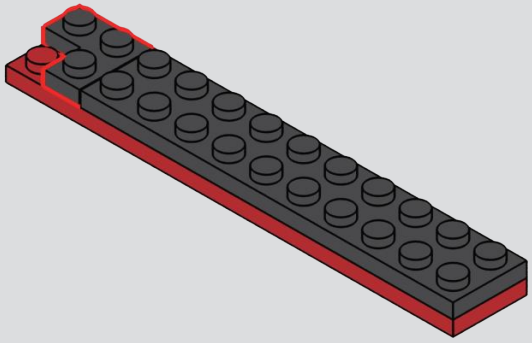

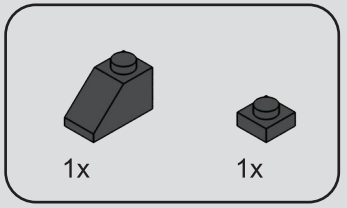

95

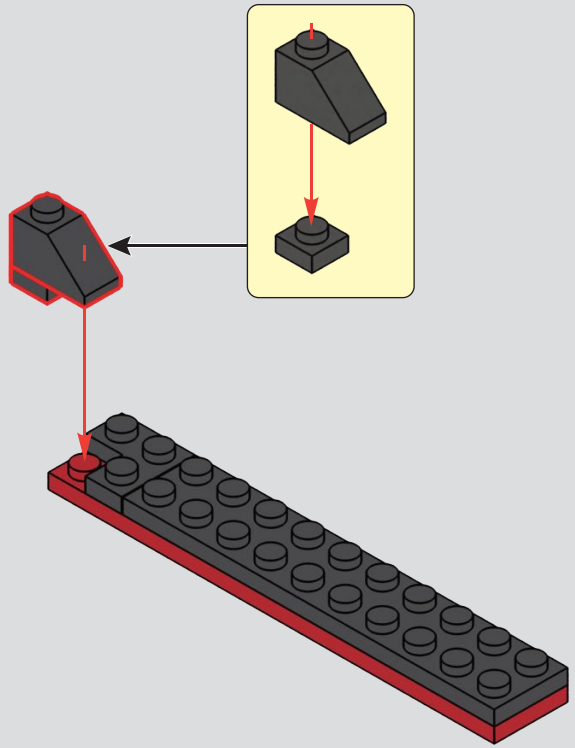

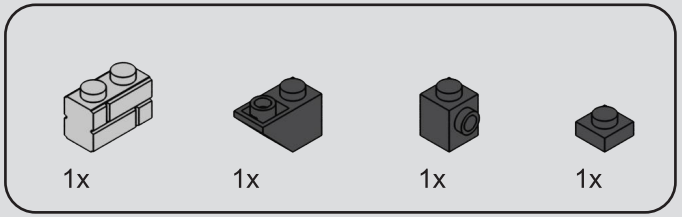

96

1

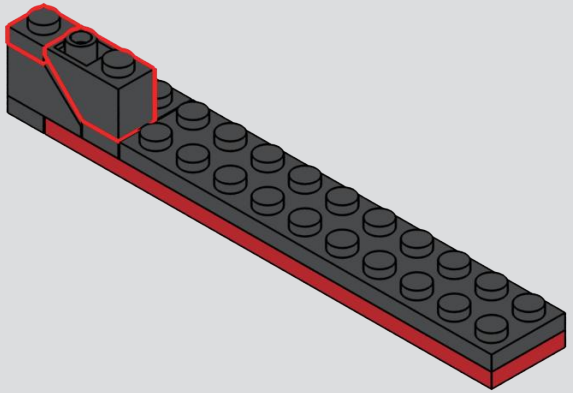

2

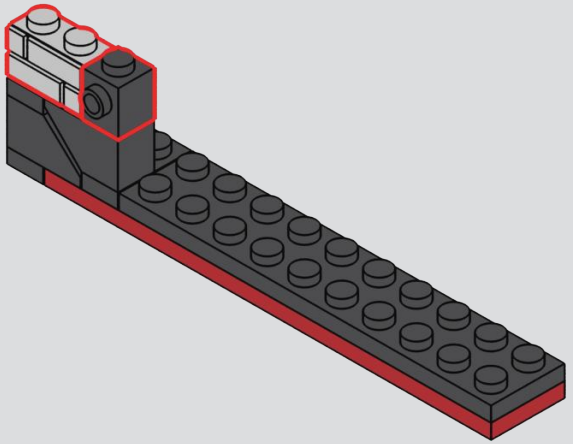

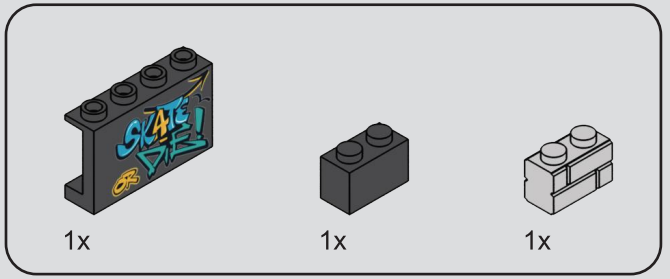

97

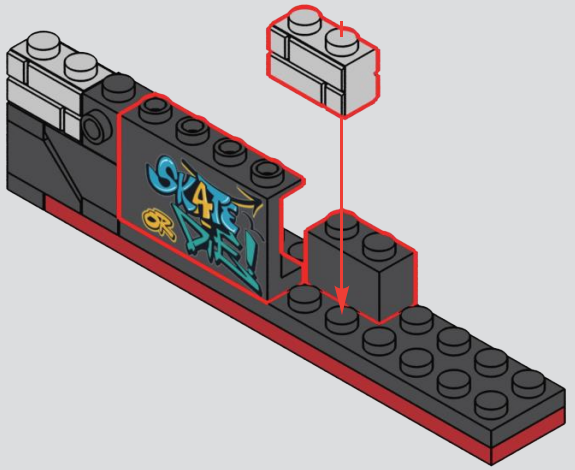

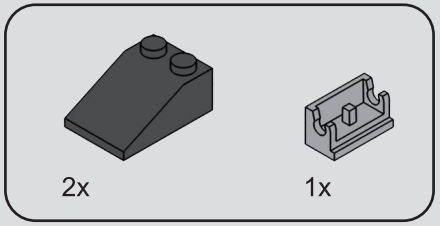
2x
1x

98

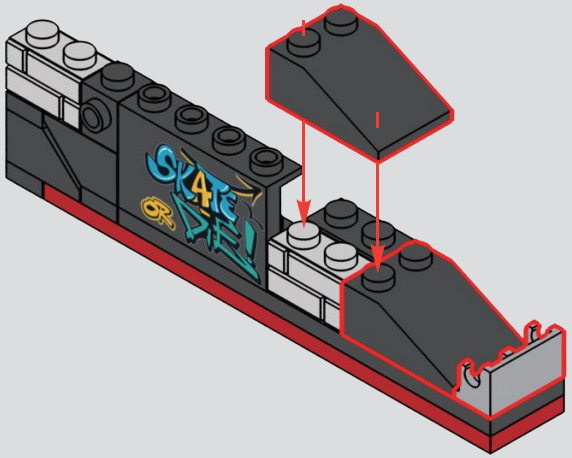
SKATE
OR
DIE!

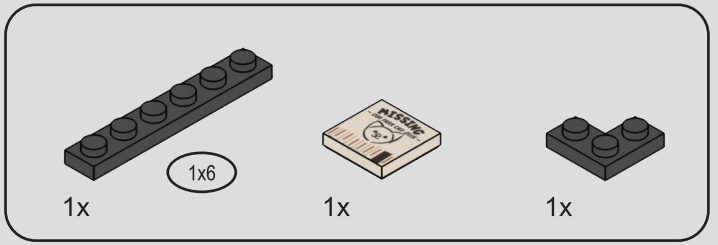
1x6
1x
1x
1x

99

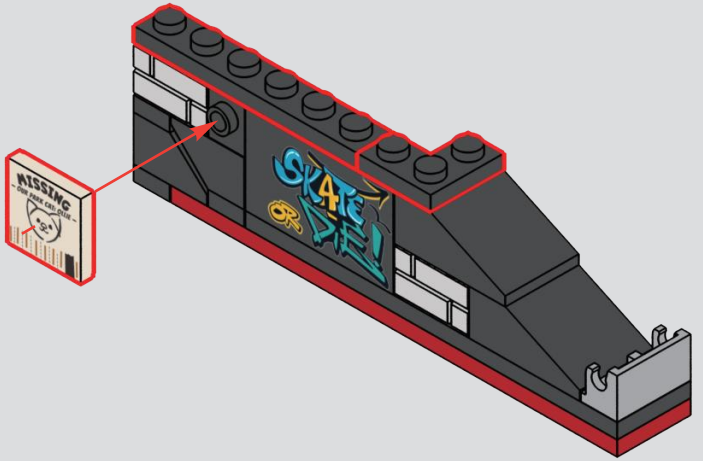
MISSING
SKATE
OR
DIE!

MISSING
SKATE
OR
DIE!

100

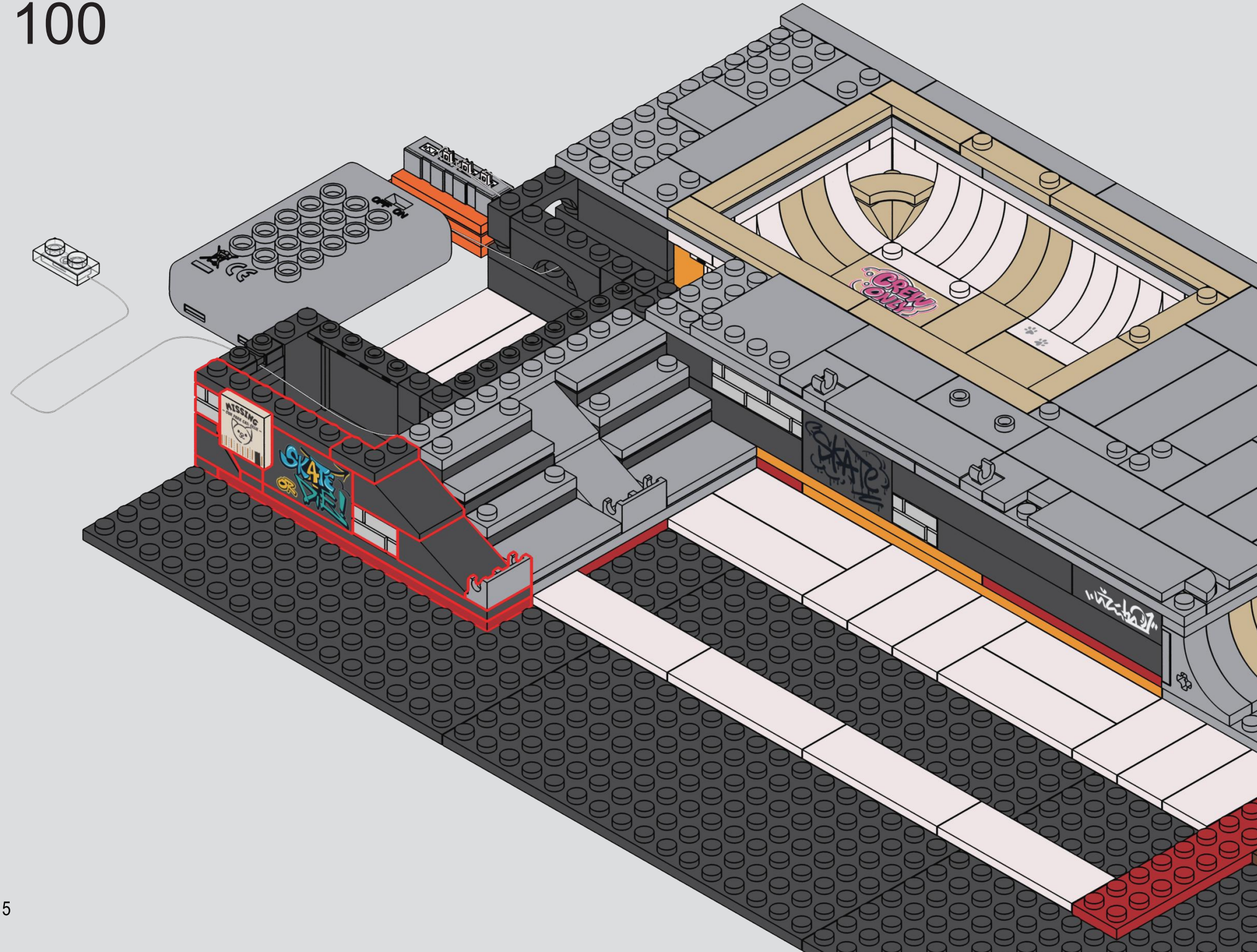

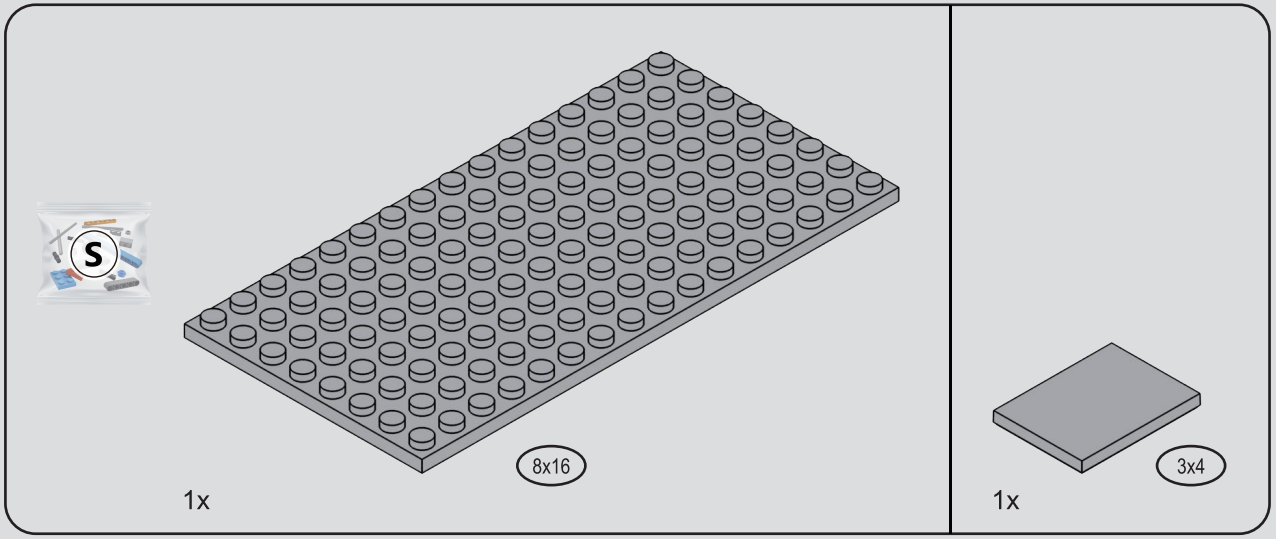

101

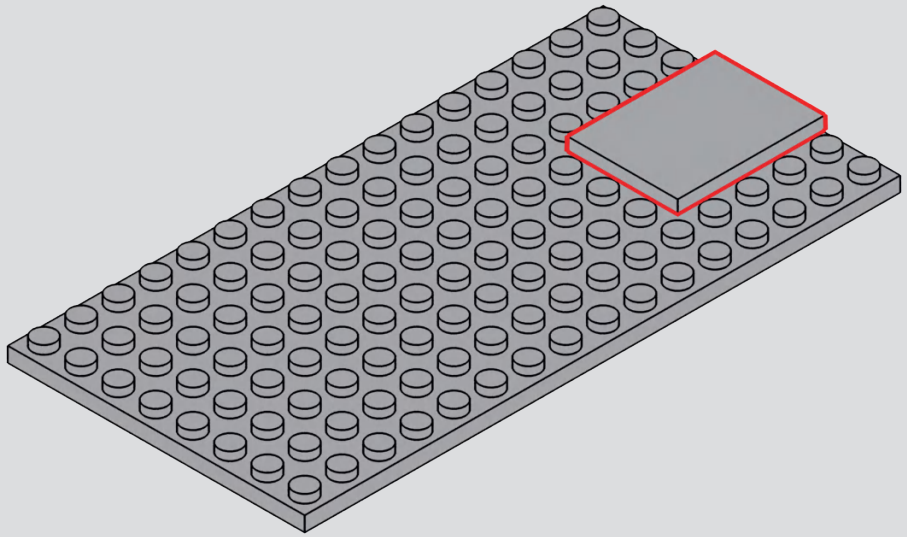

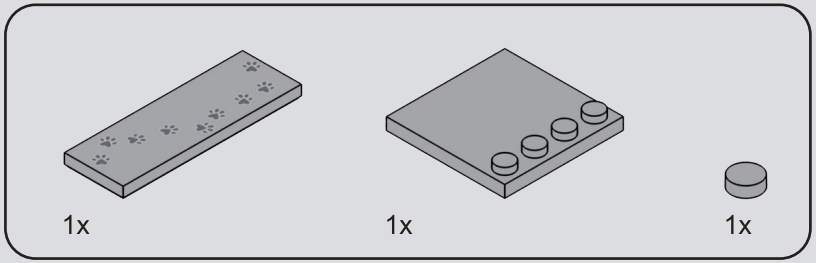

102

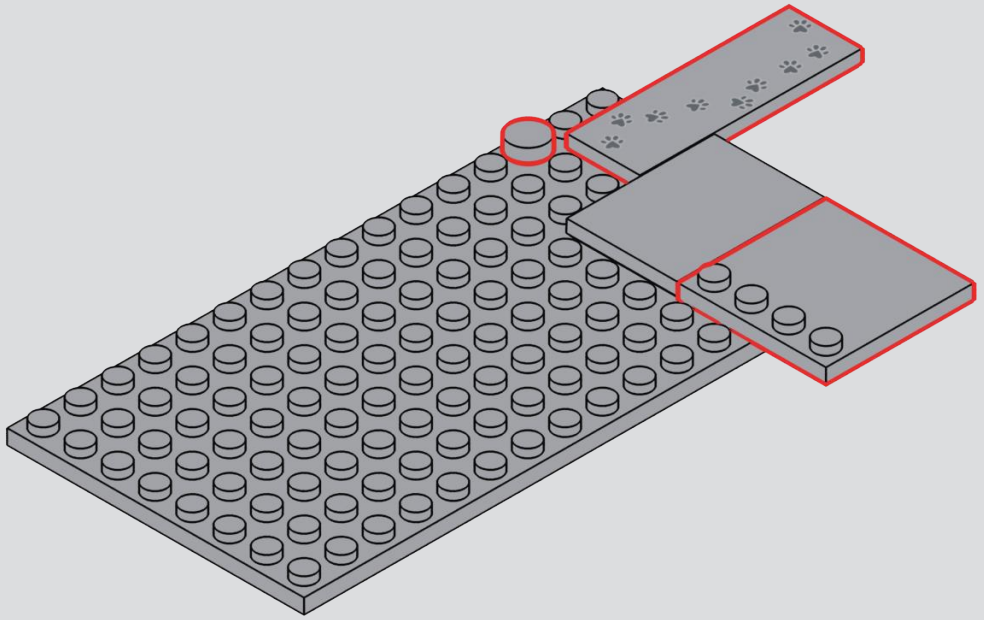

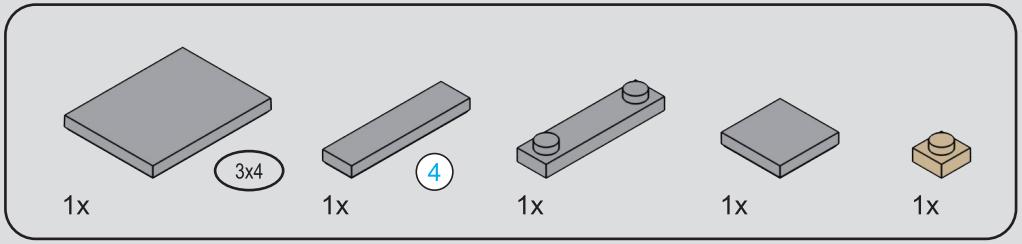

103

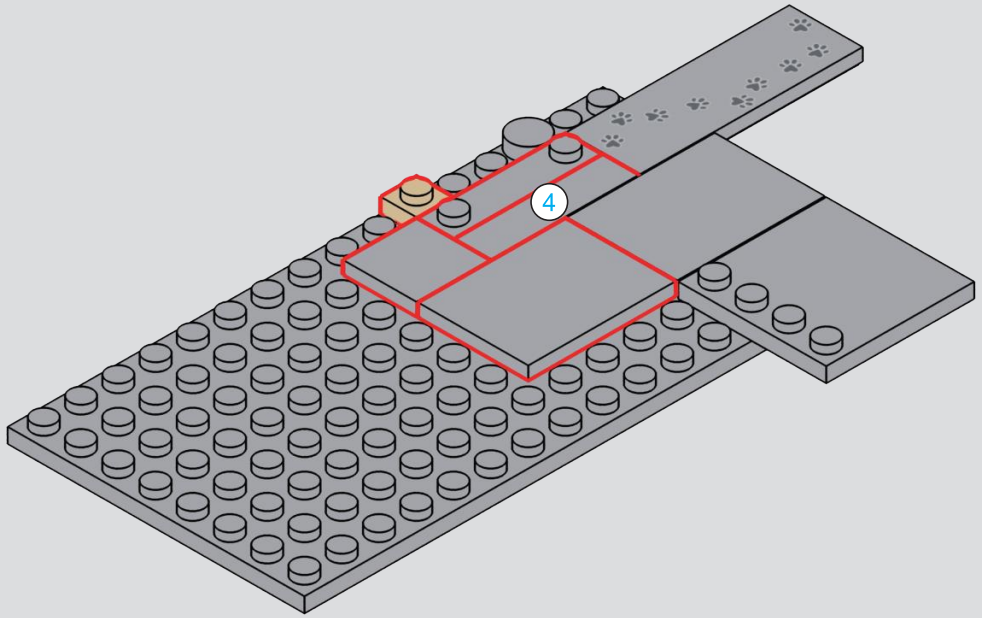

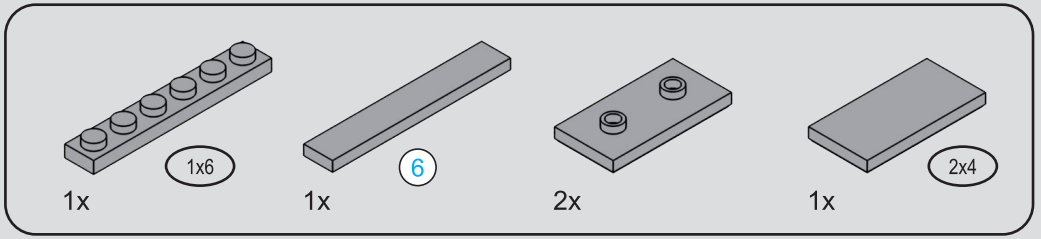

104

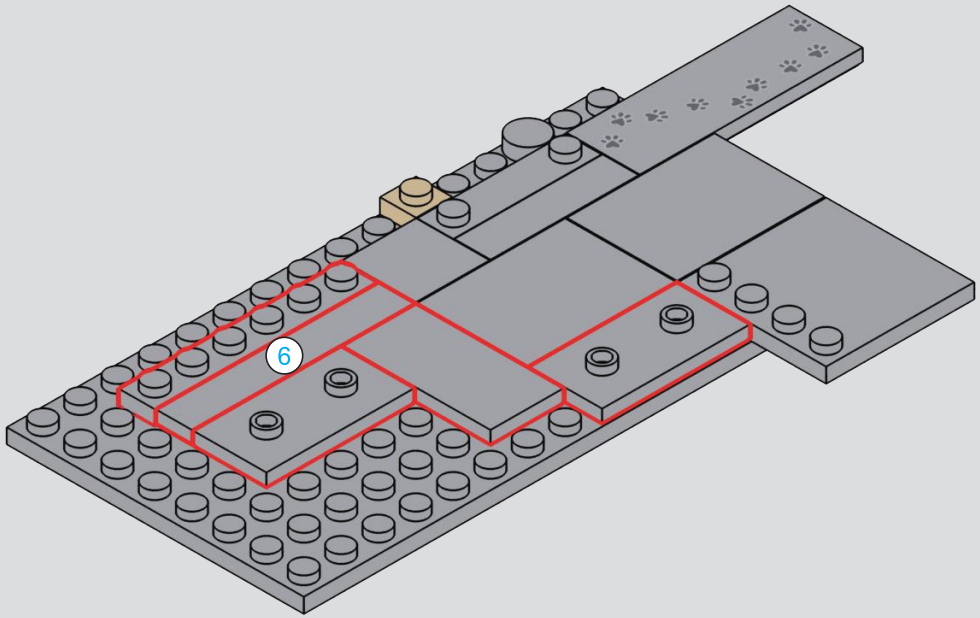

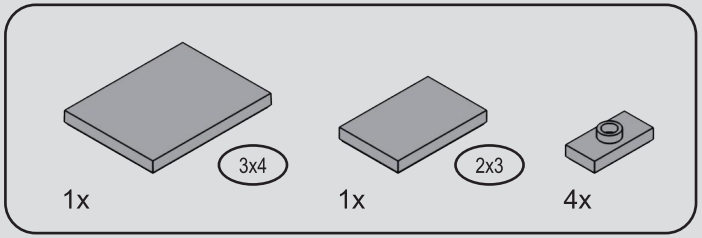

105

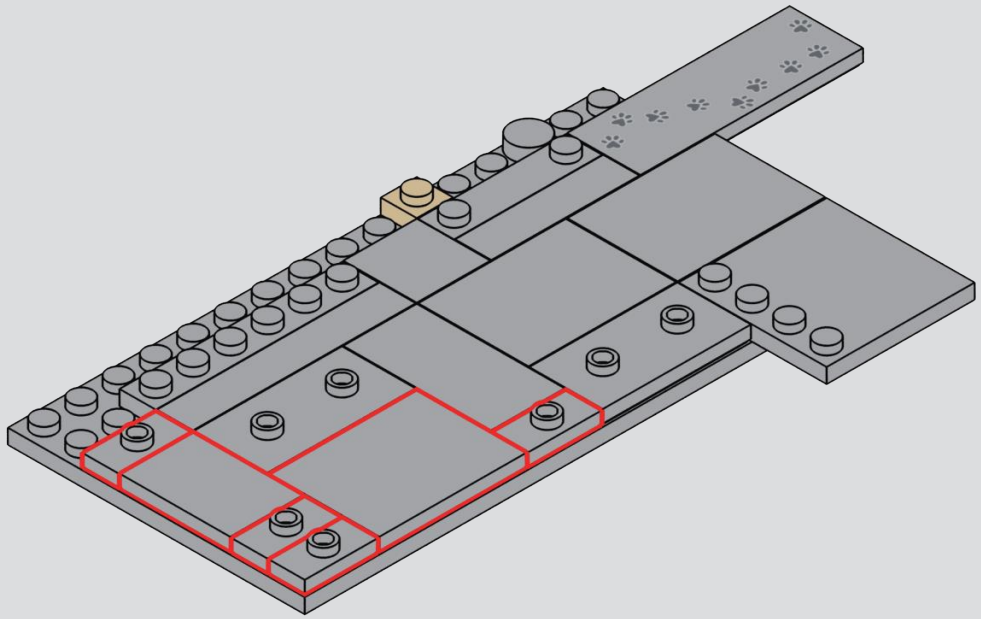

106

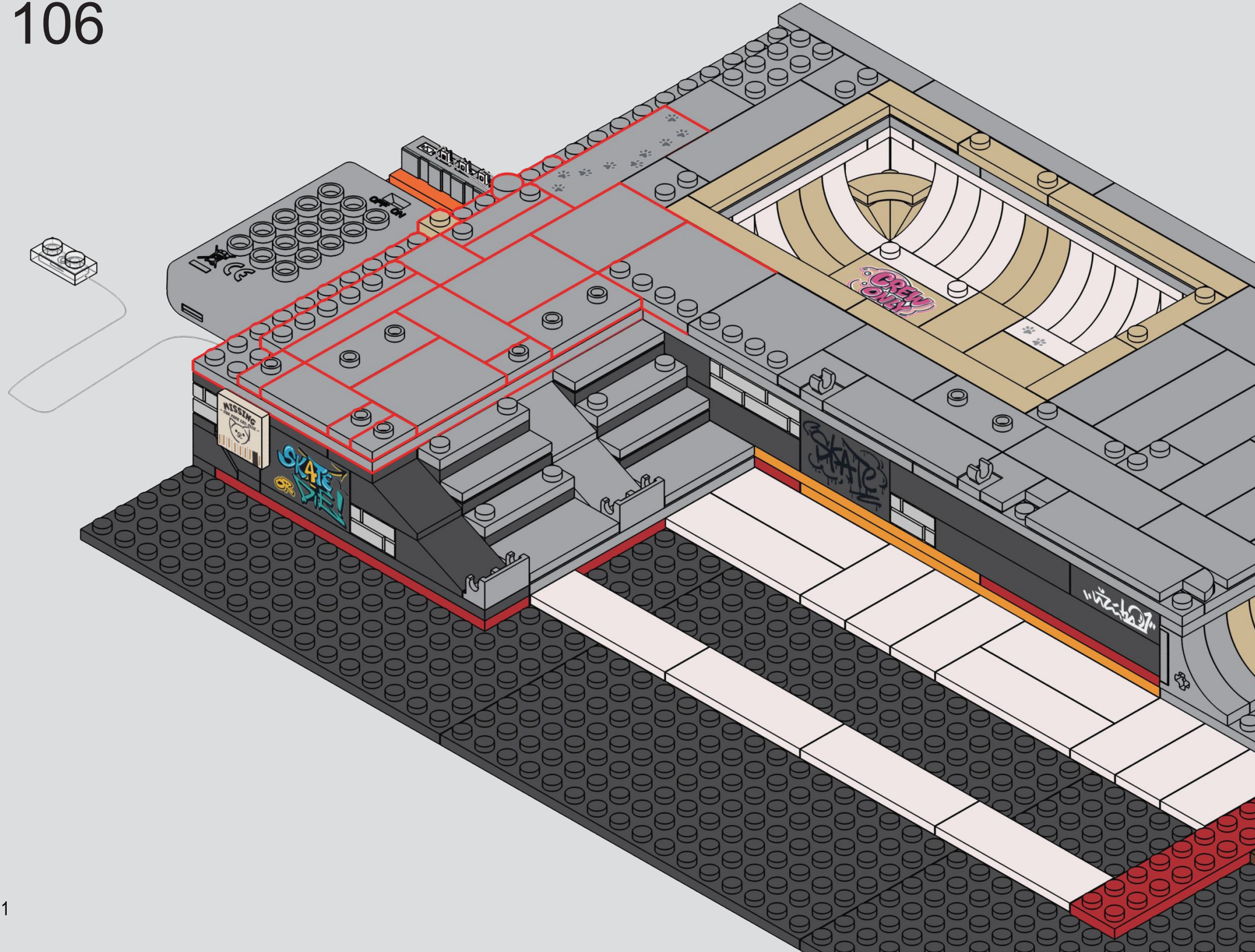

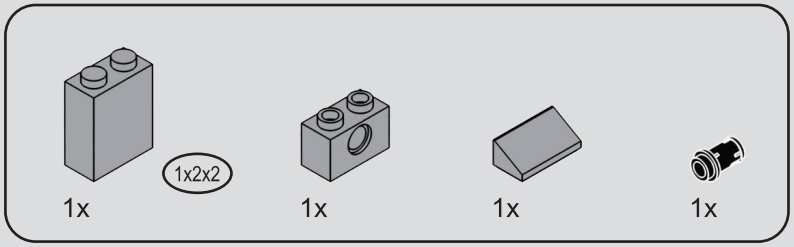

107

1

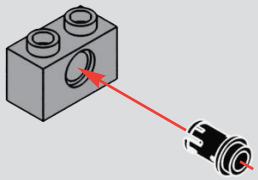

2

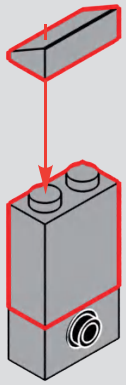

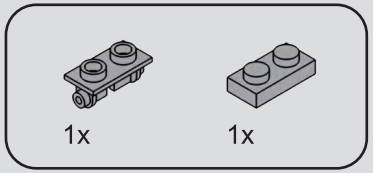

108

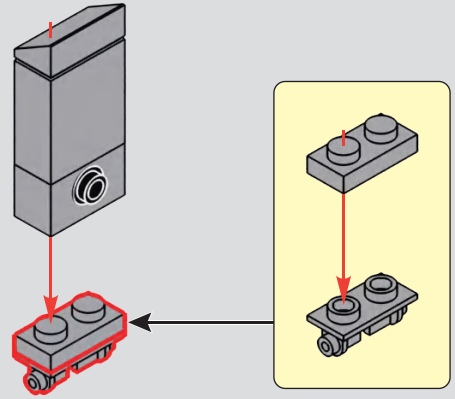

109

1

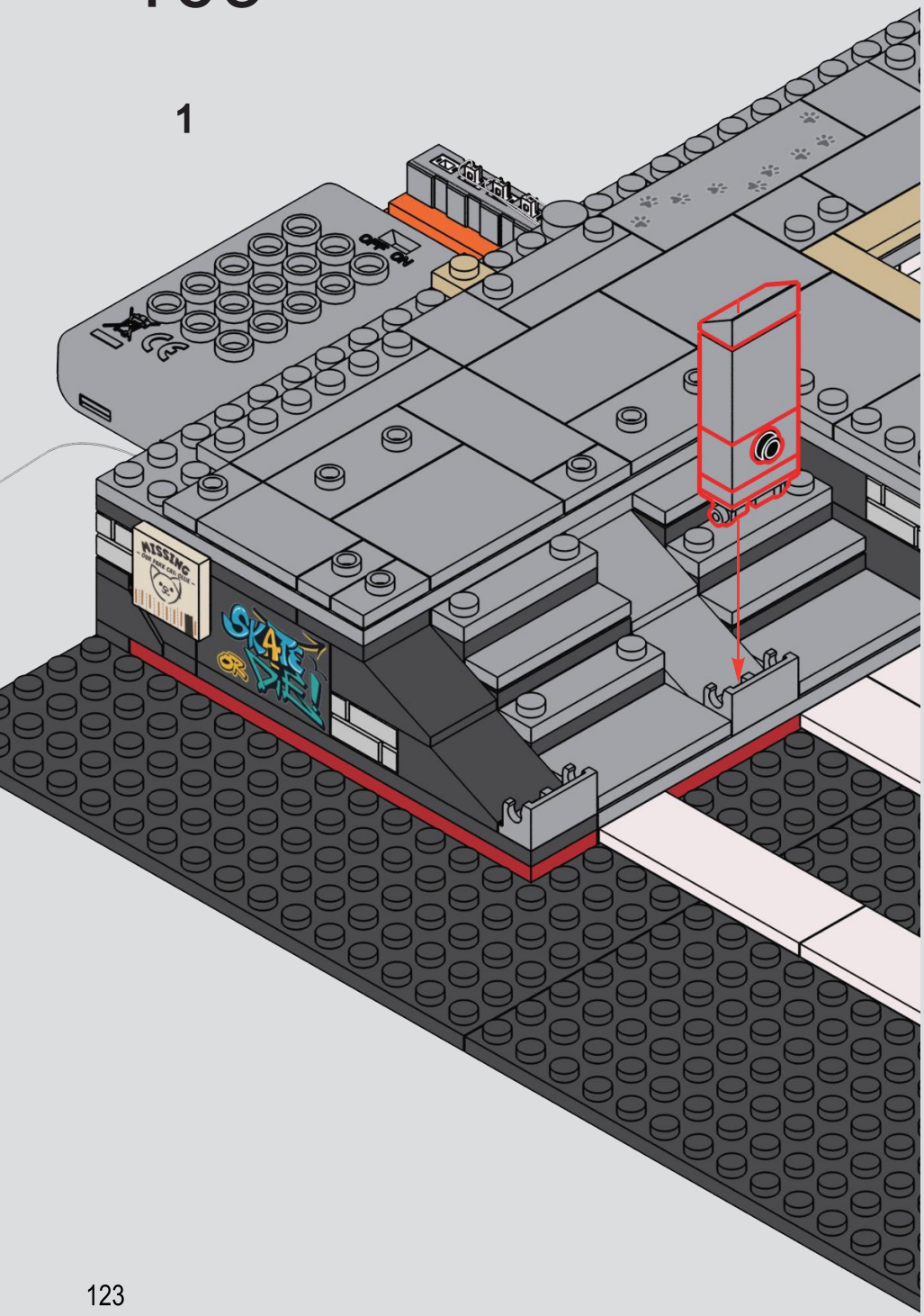

2

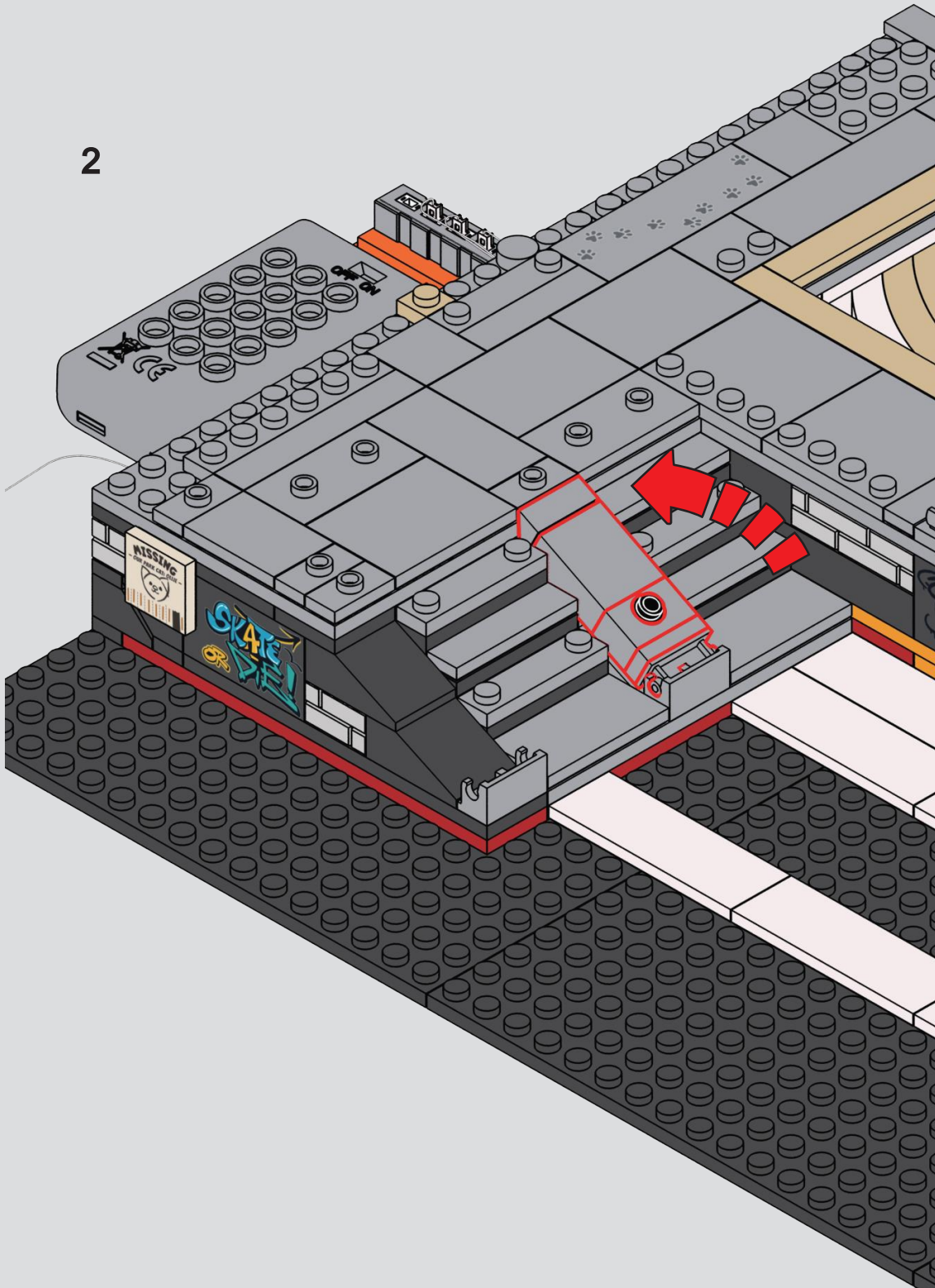

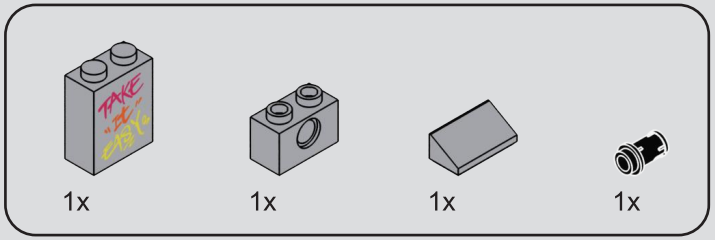

110

1

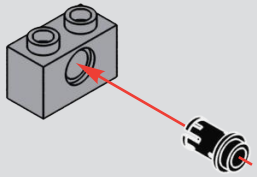

2

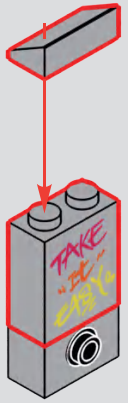

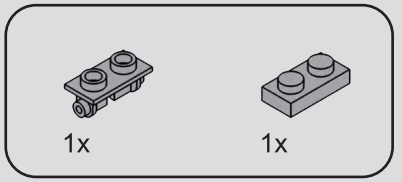

111

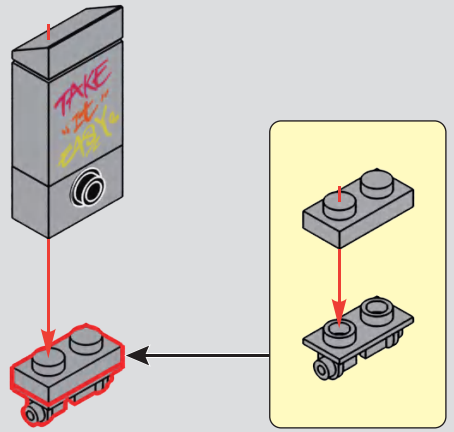

112

1

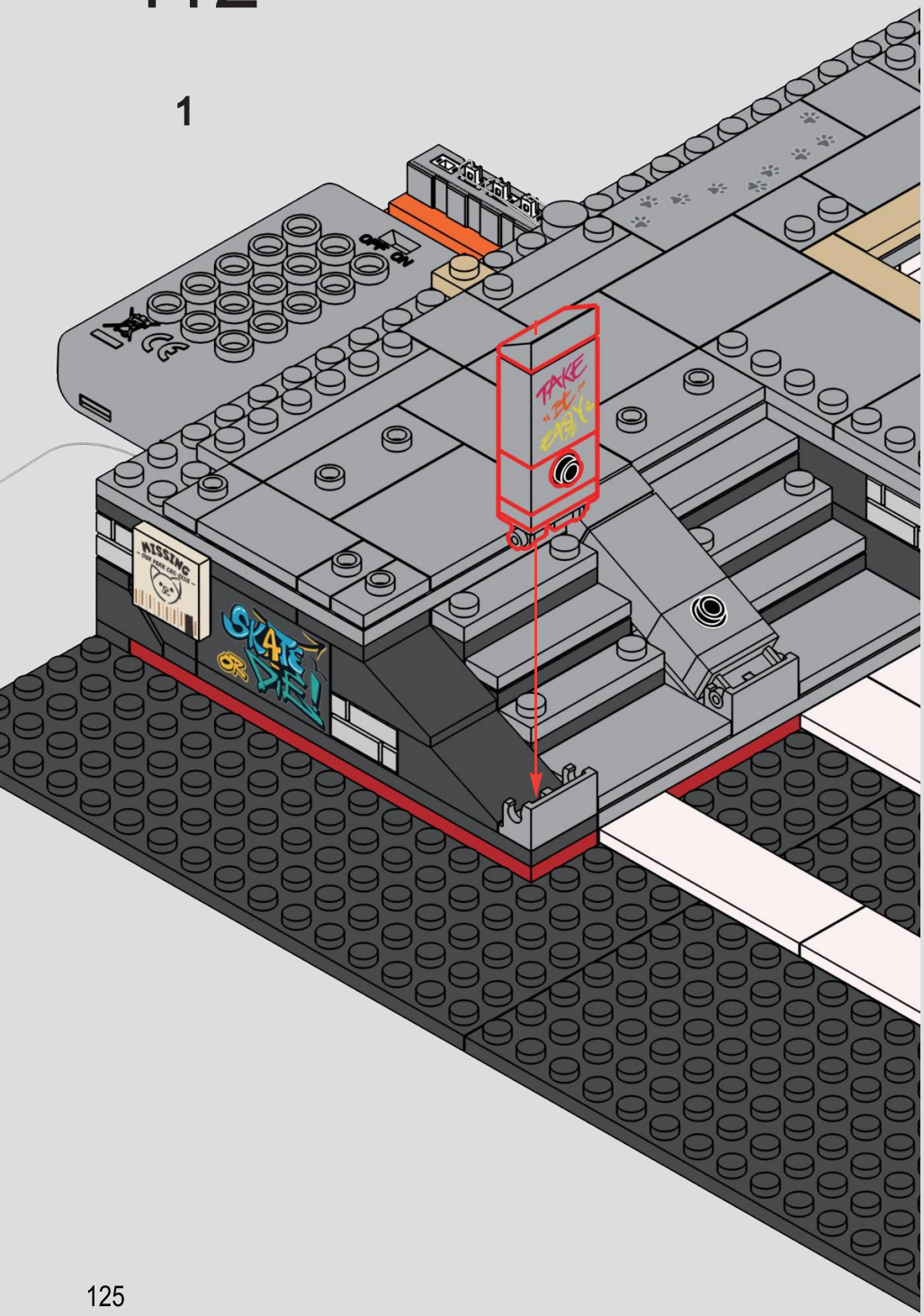
TAKE
"IT"
EASY
MISSING
SKATE
OR
DIE!

2

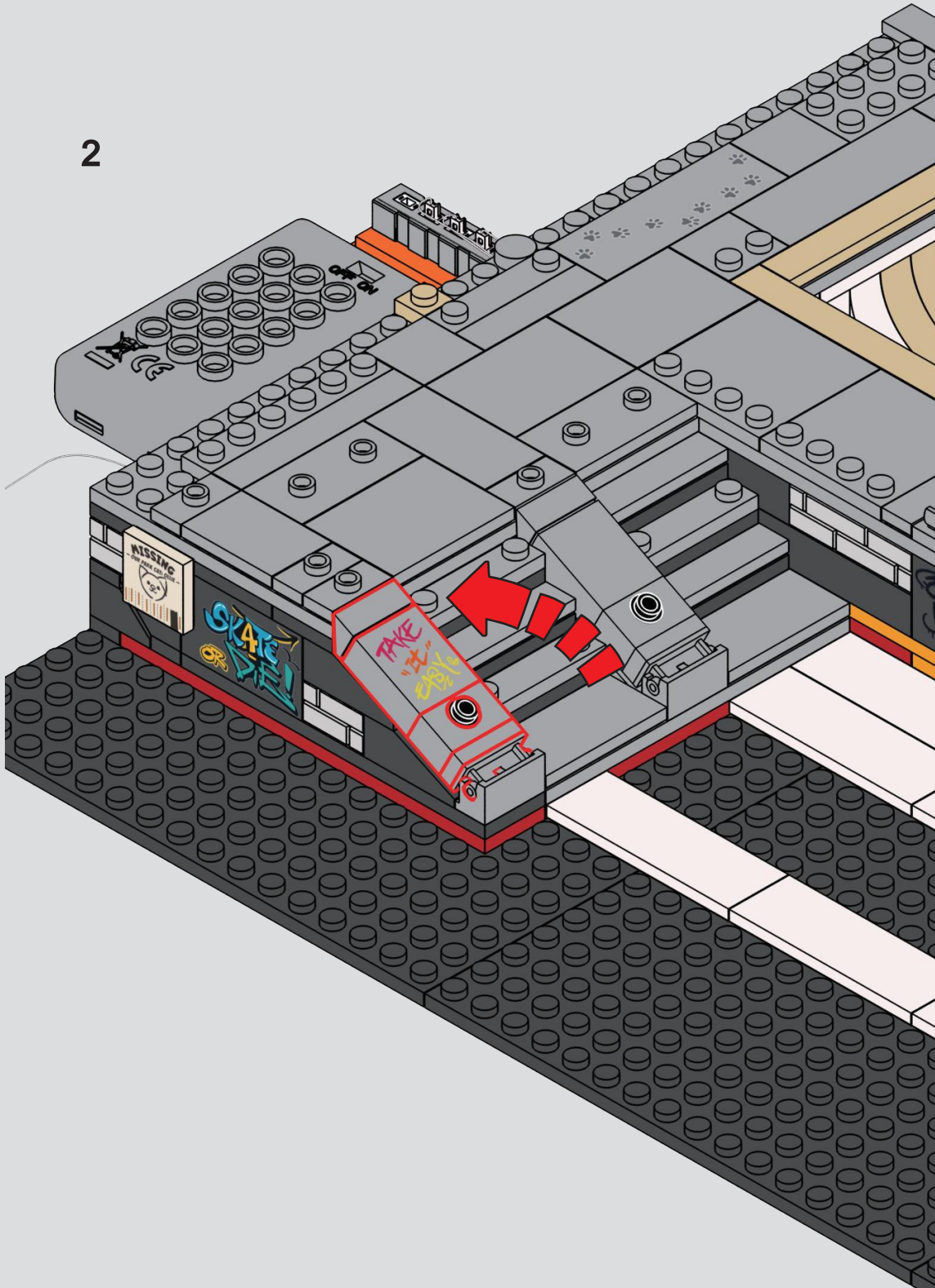
TAKE
"IT"
EASY
MISSING
SKATE
OR
DIE!

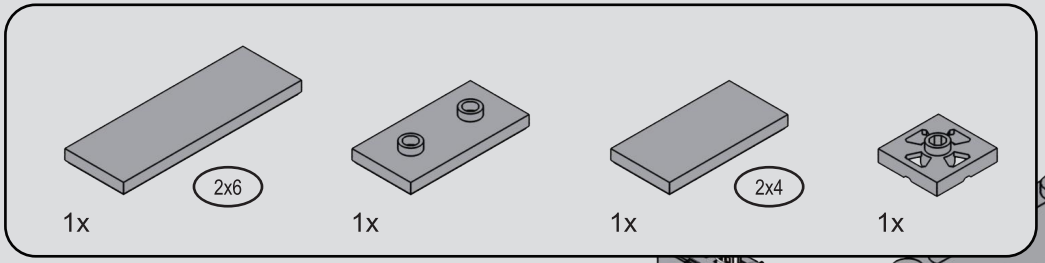

113

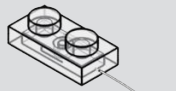

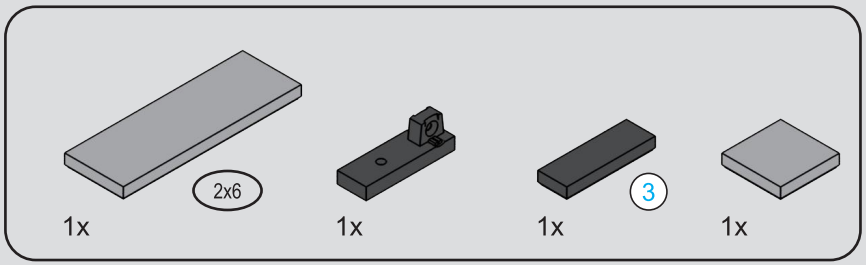

114

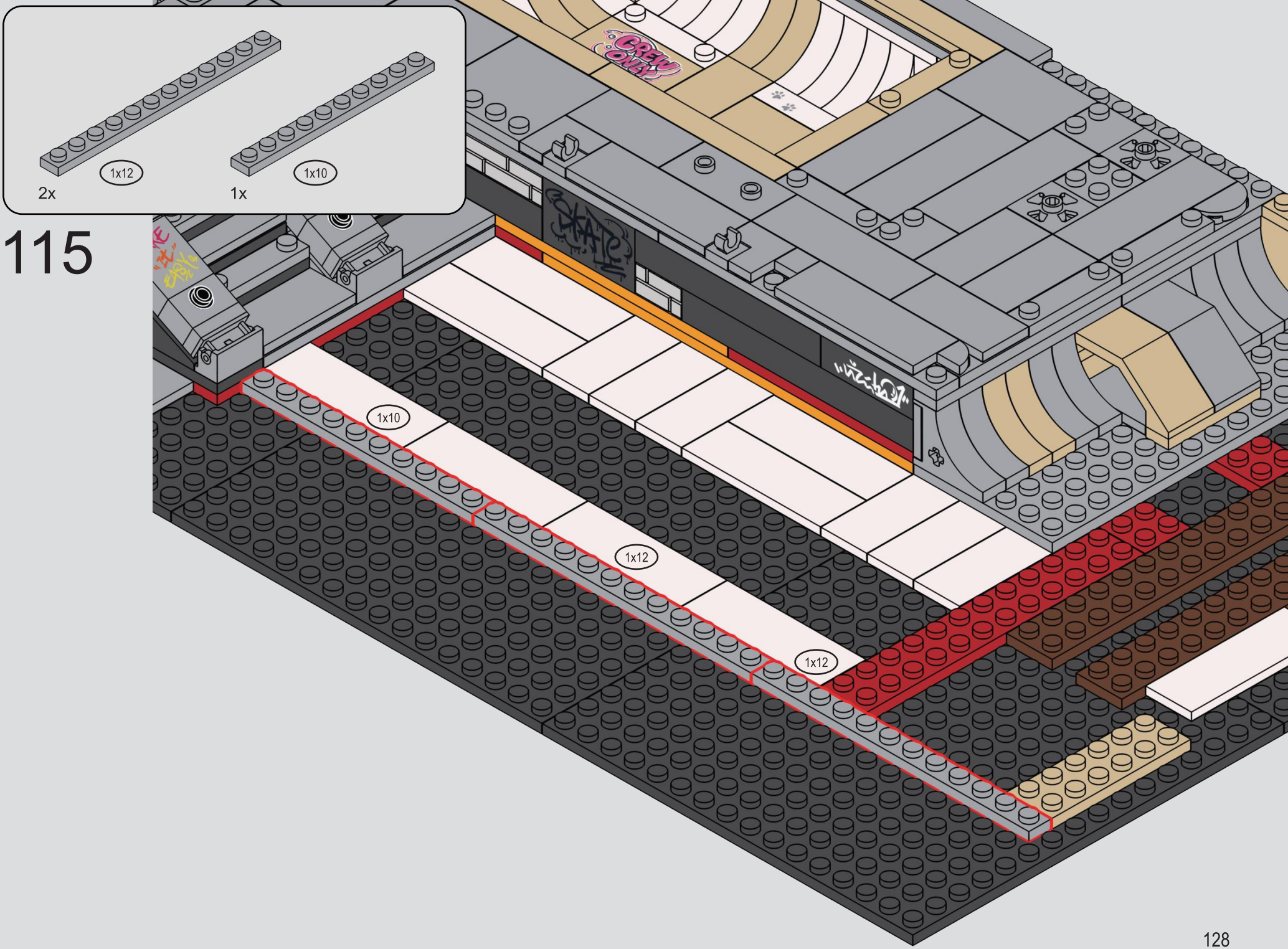
2x
1x12
1x
1x10
115
1x10
1x12
1x12

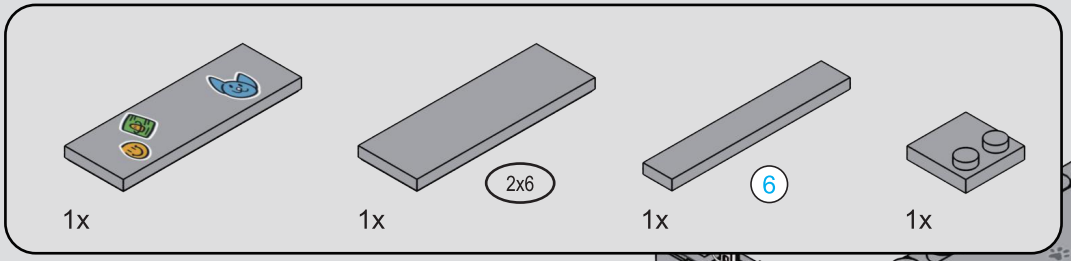

116

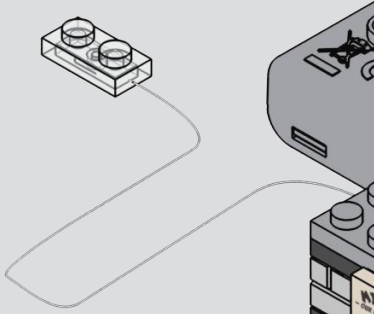

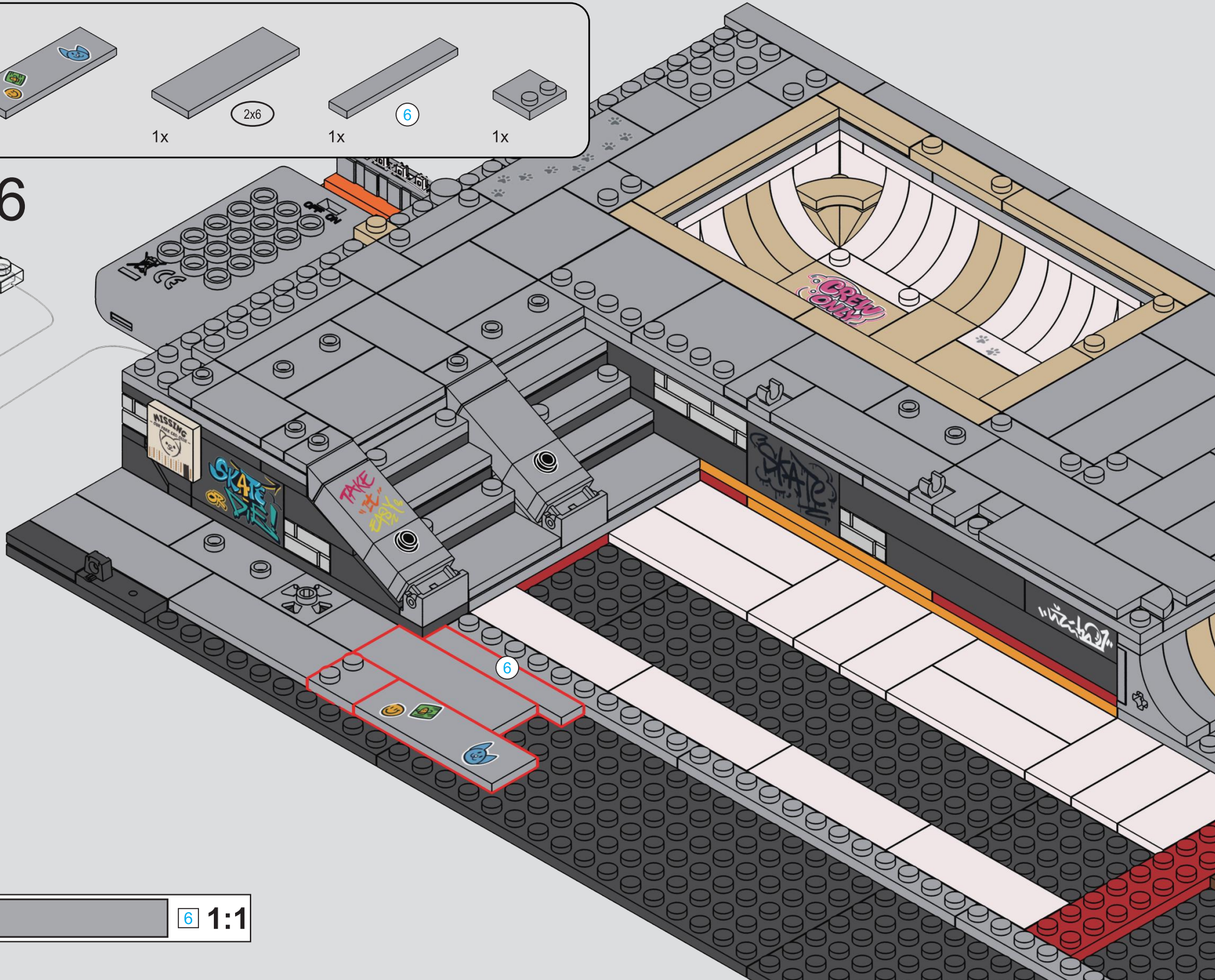

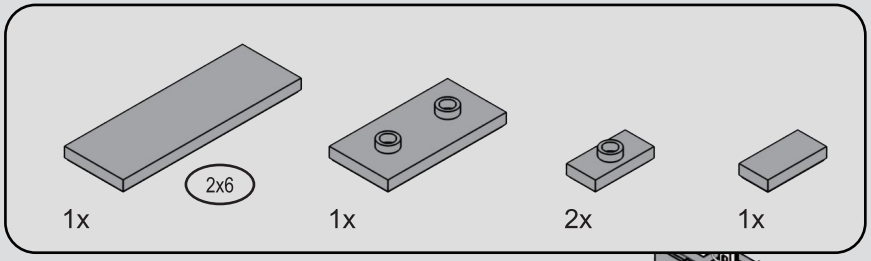

117

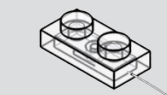

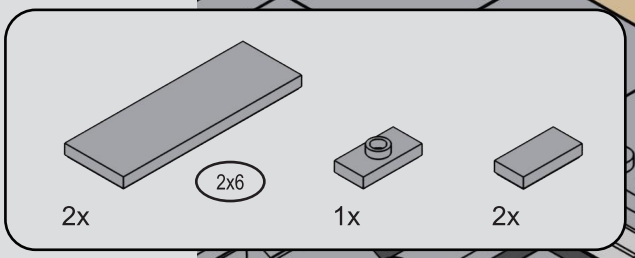

118

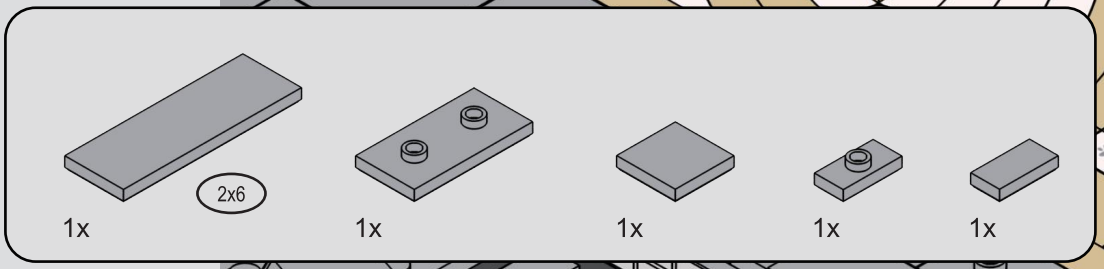

119

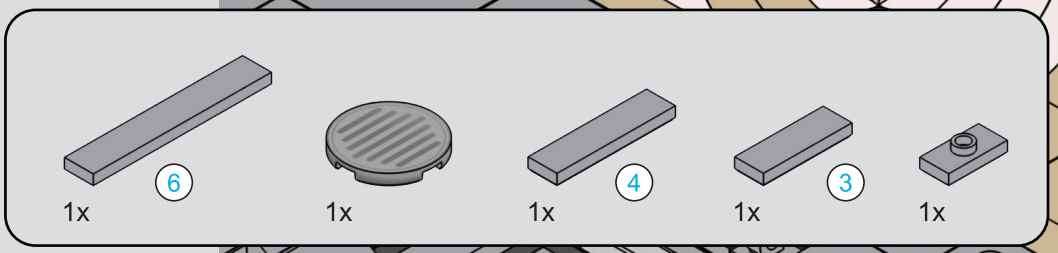

120

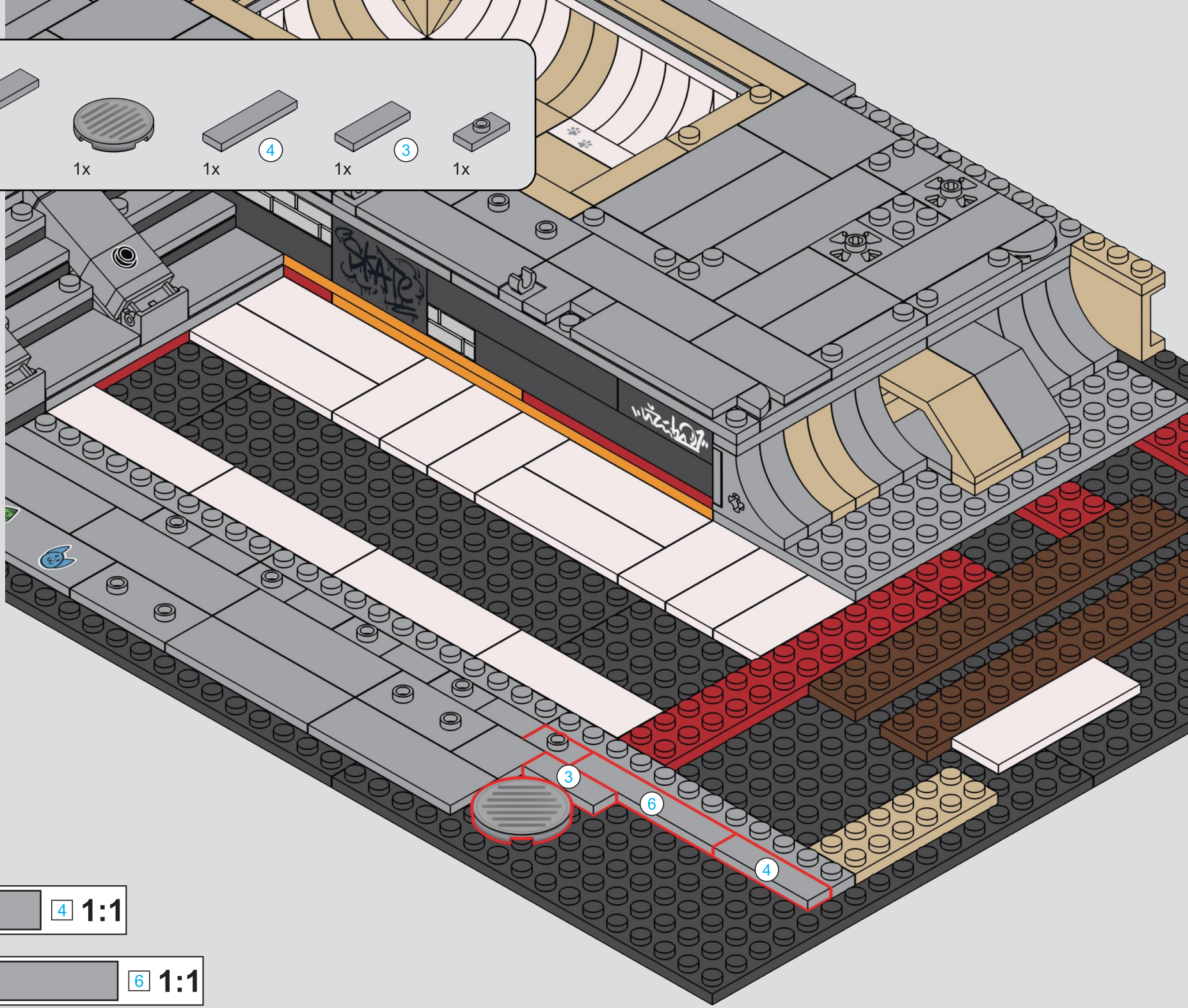

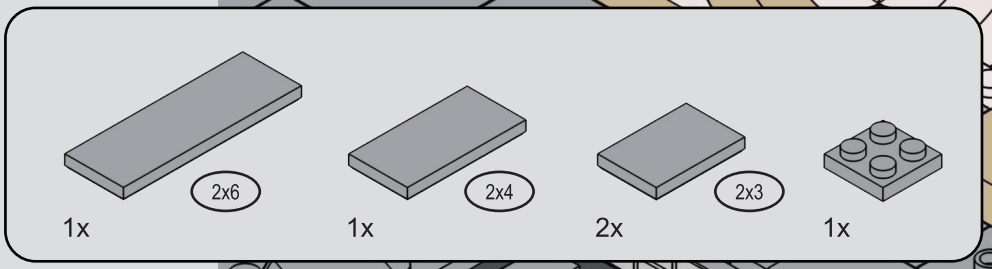

121

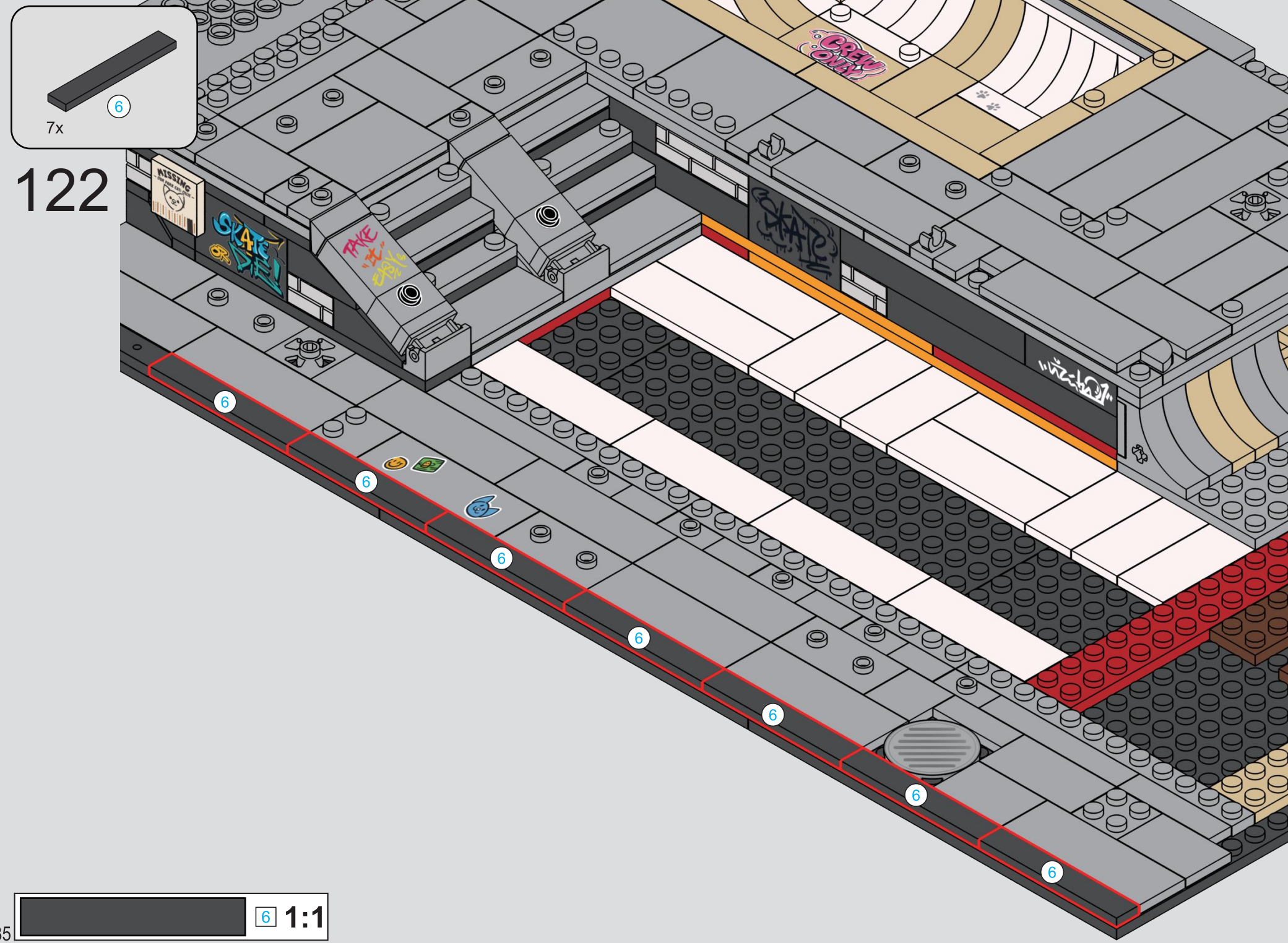
7x
6
122
SKATE OR DIE!
CREW ONLY
6
6
6
6
6
6
6
135
6
1:1

123

1

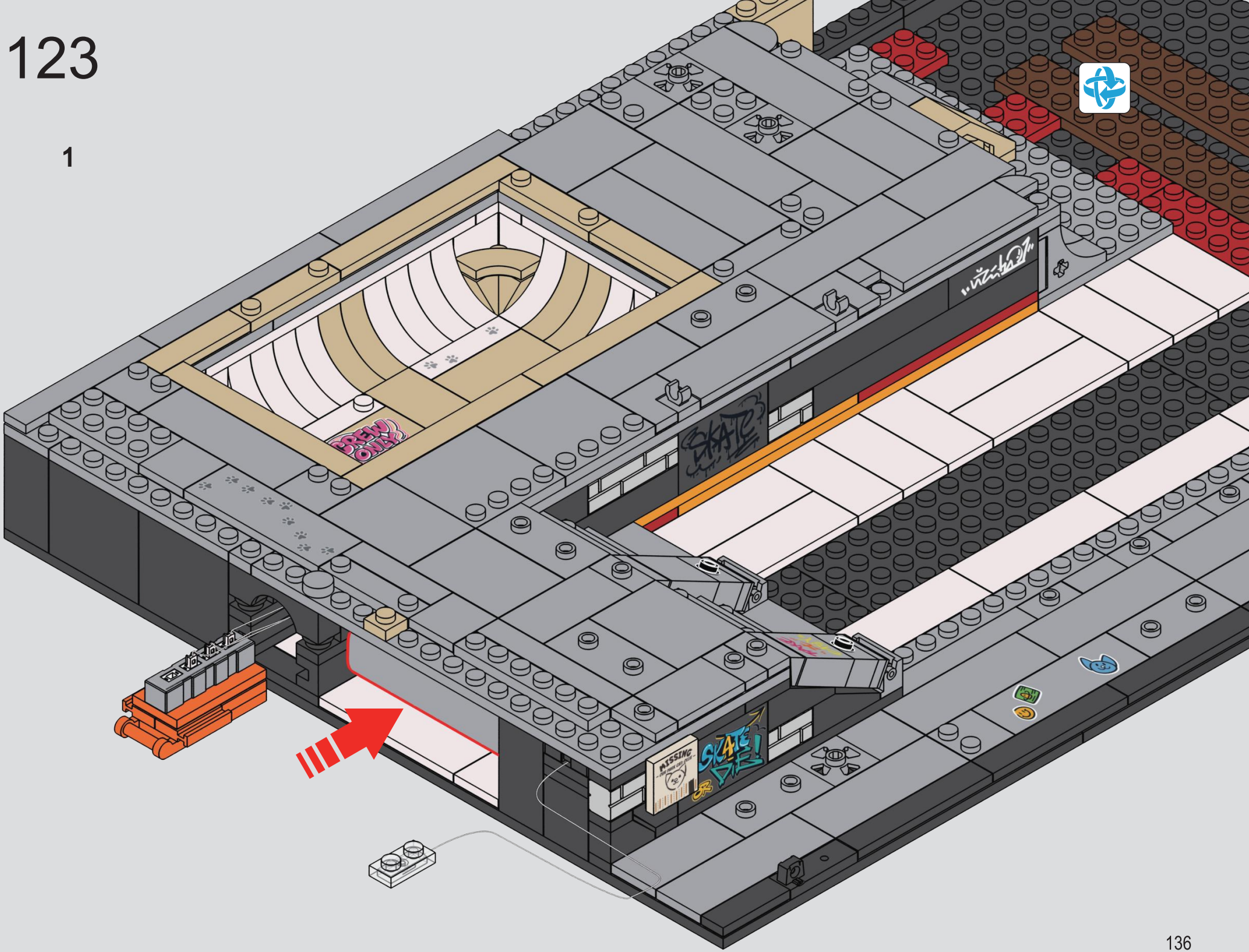

2

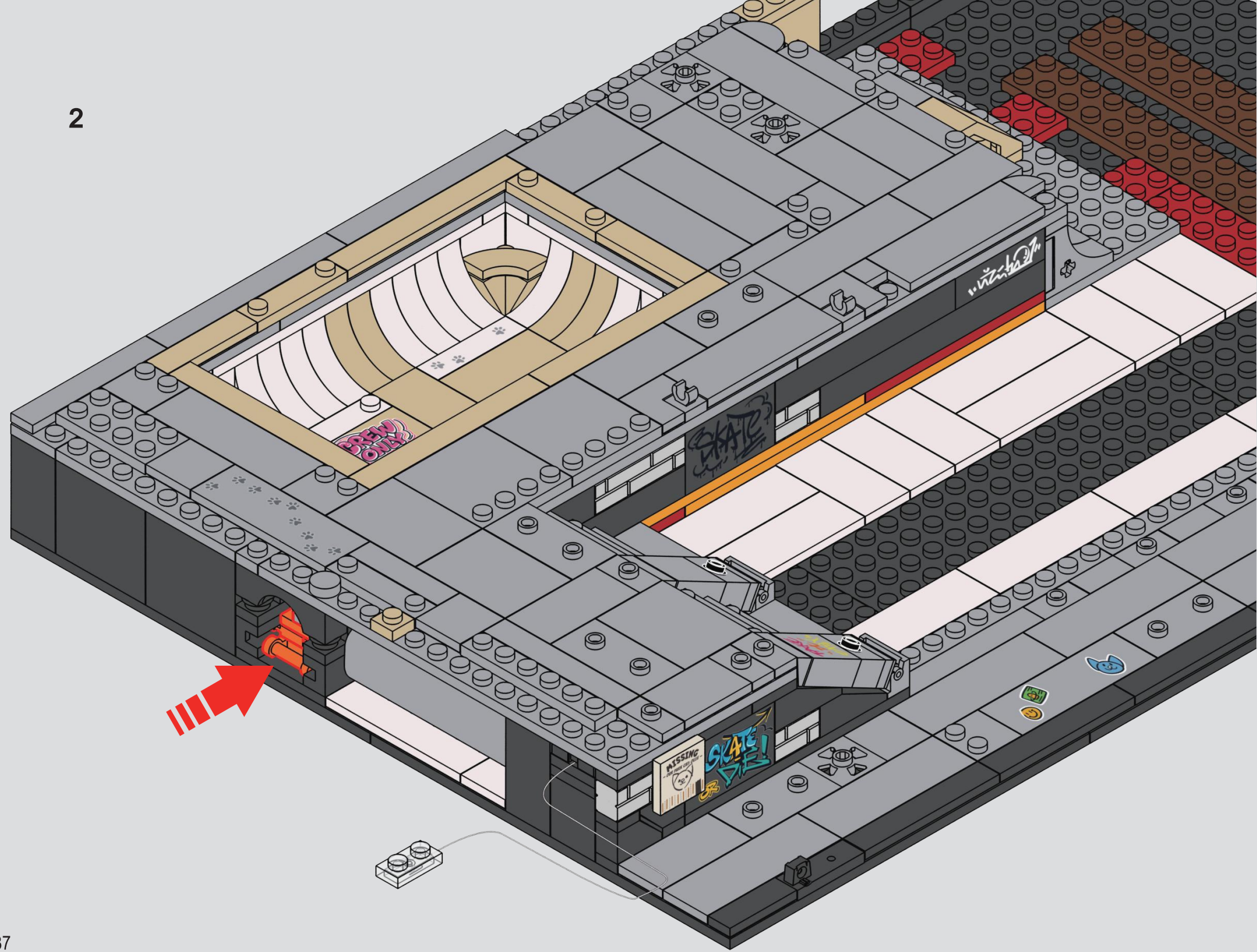

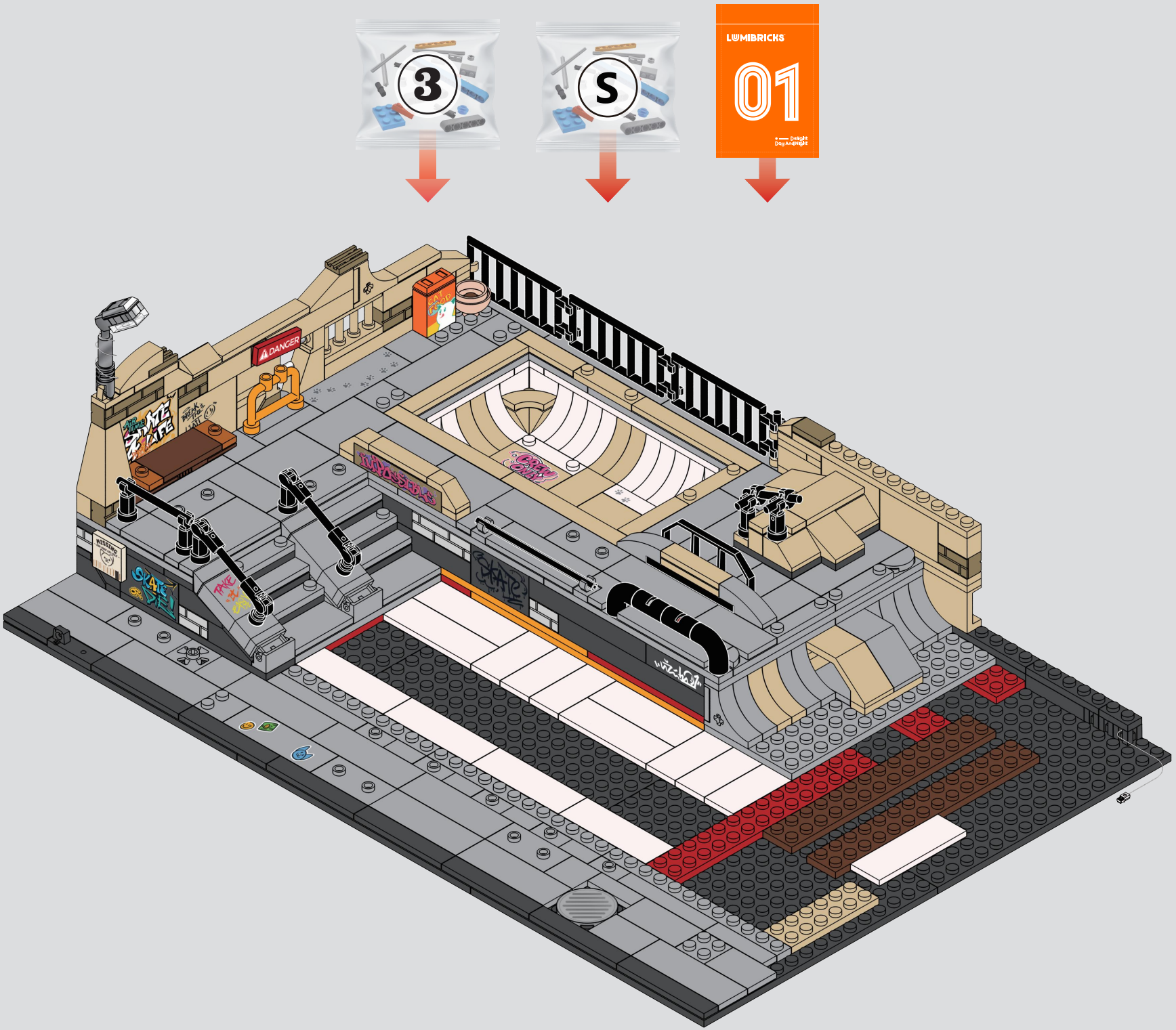
3
S
LUMIBRICKS
01
DANGER

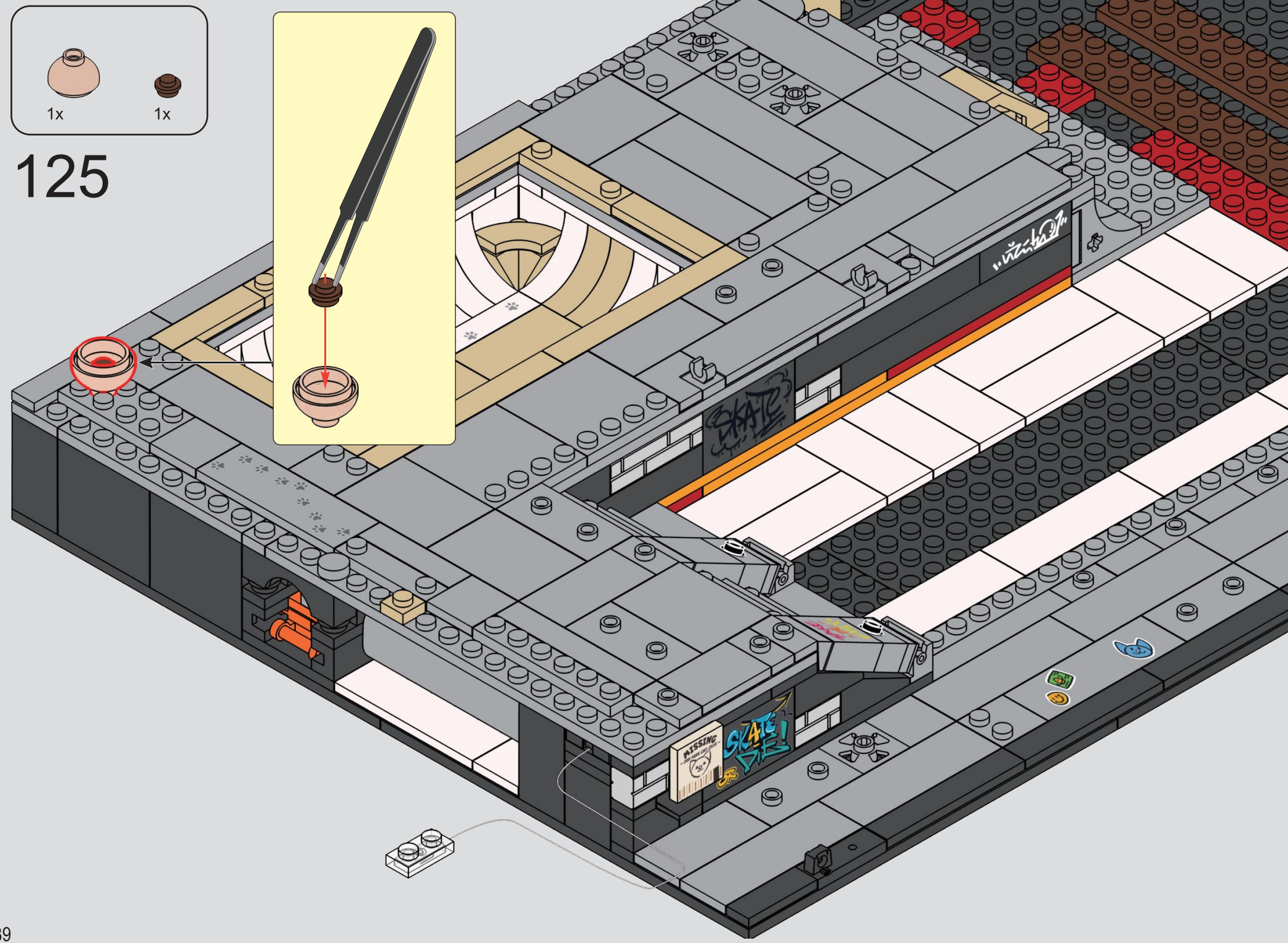
1x
1x
125
MISSING
SKATE!

126

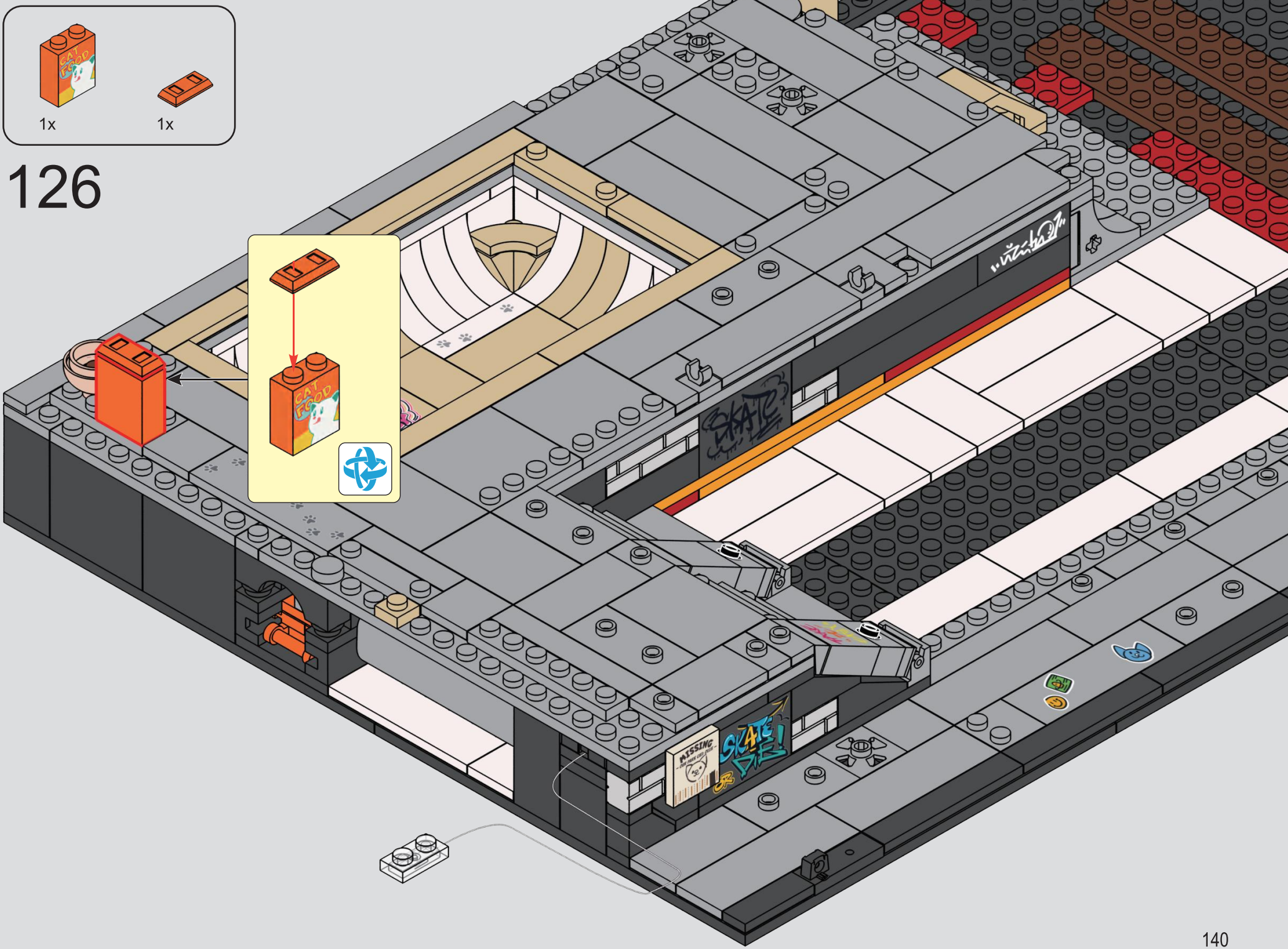

1x
2x4
2x
1x
2x
127
1
2
3

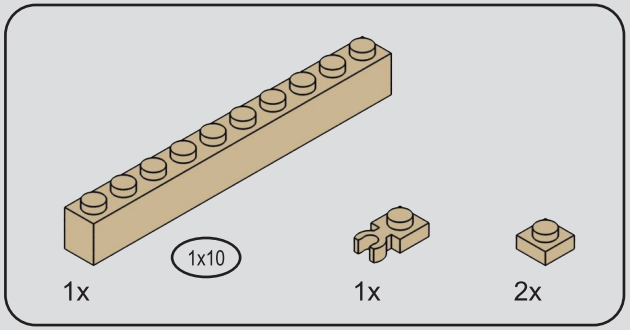

128

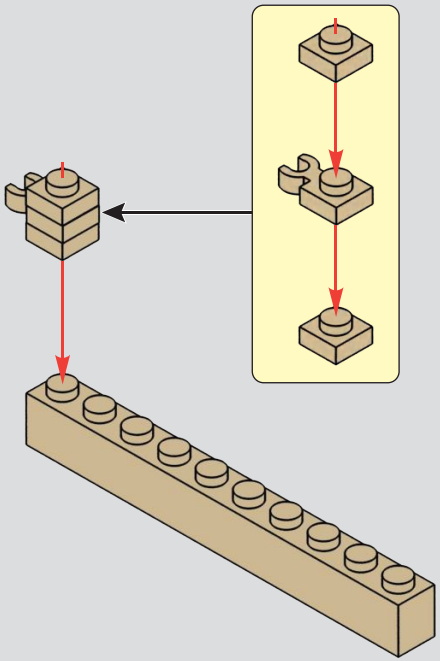

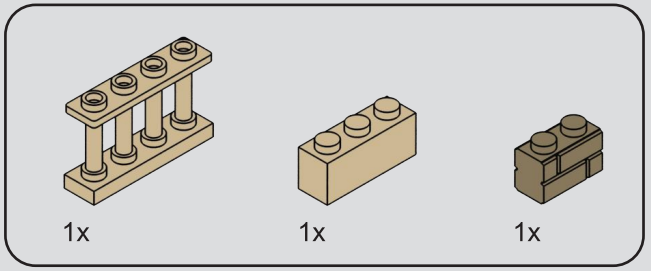

129

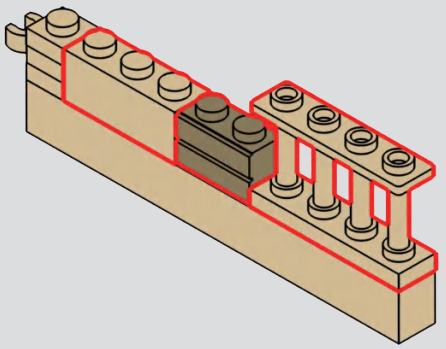

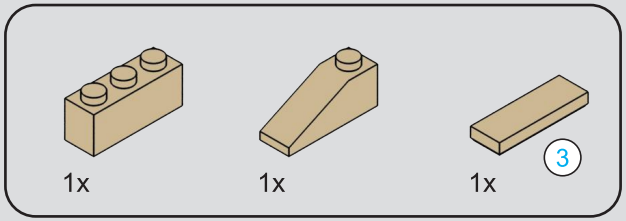

130

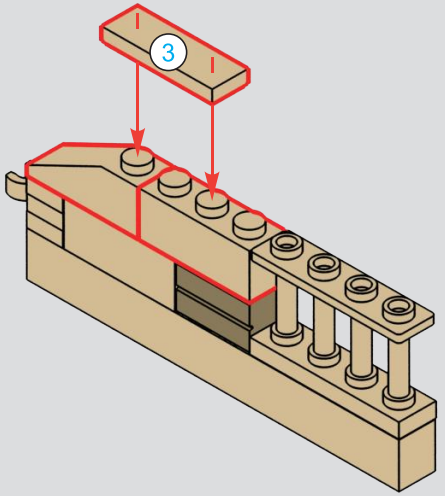

131

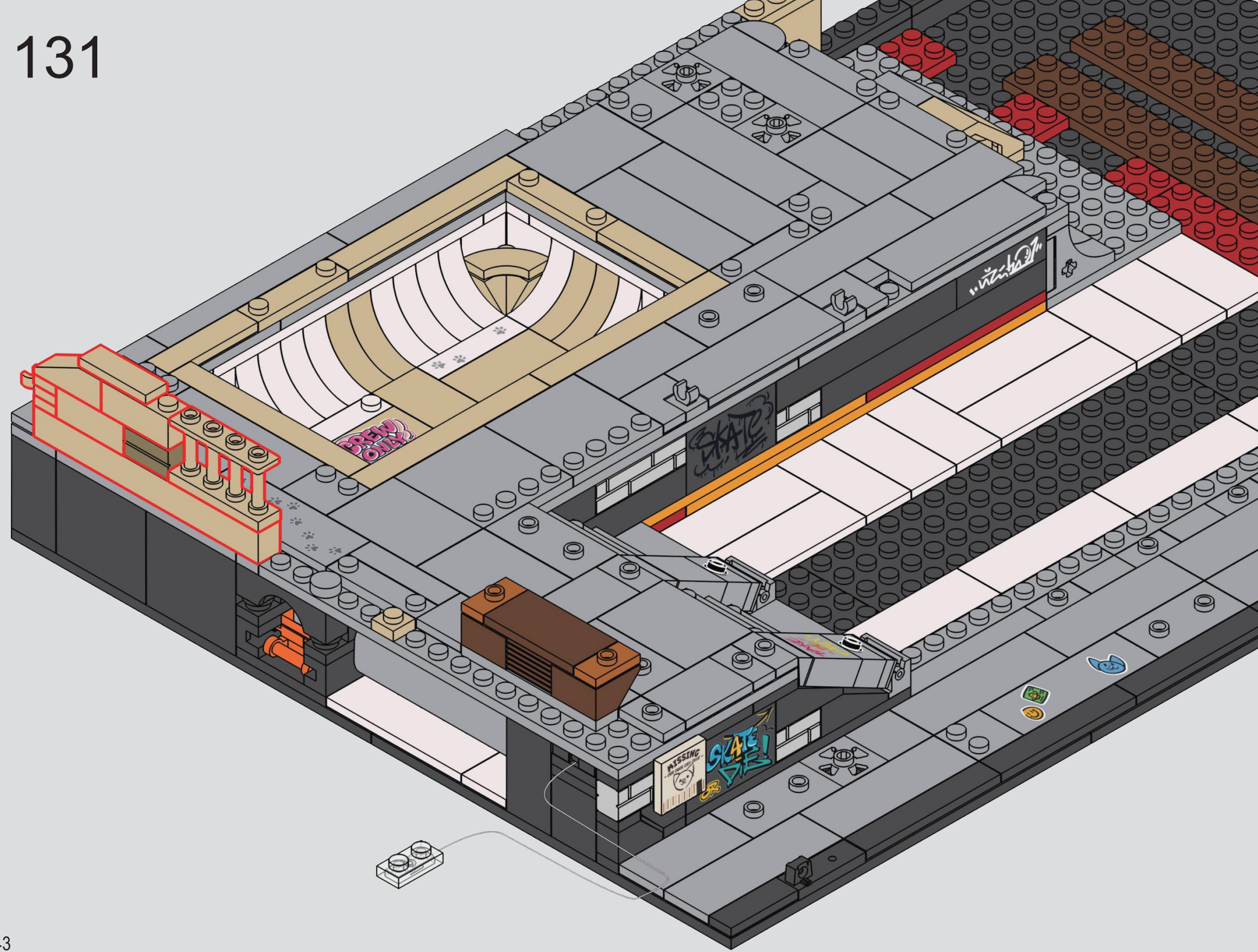

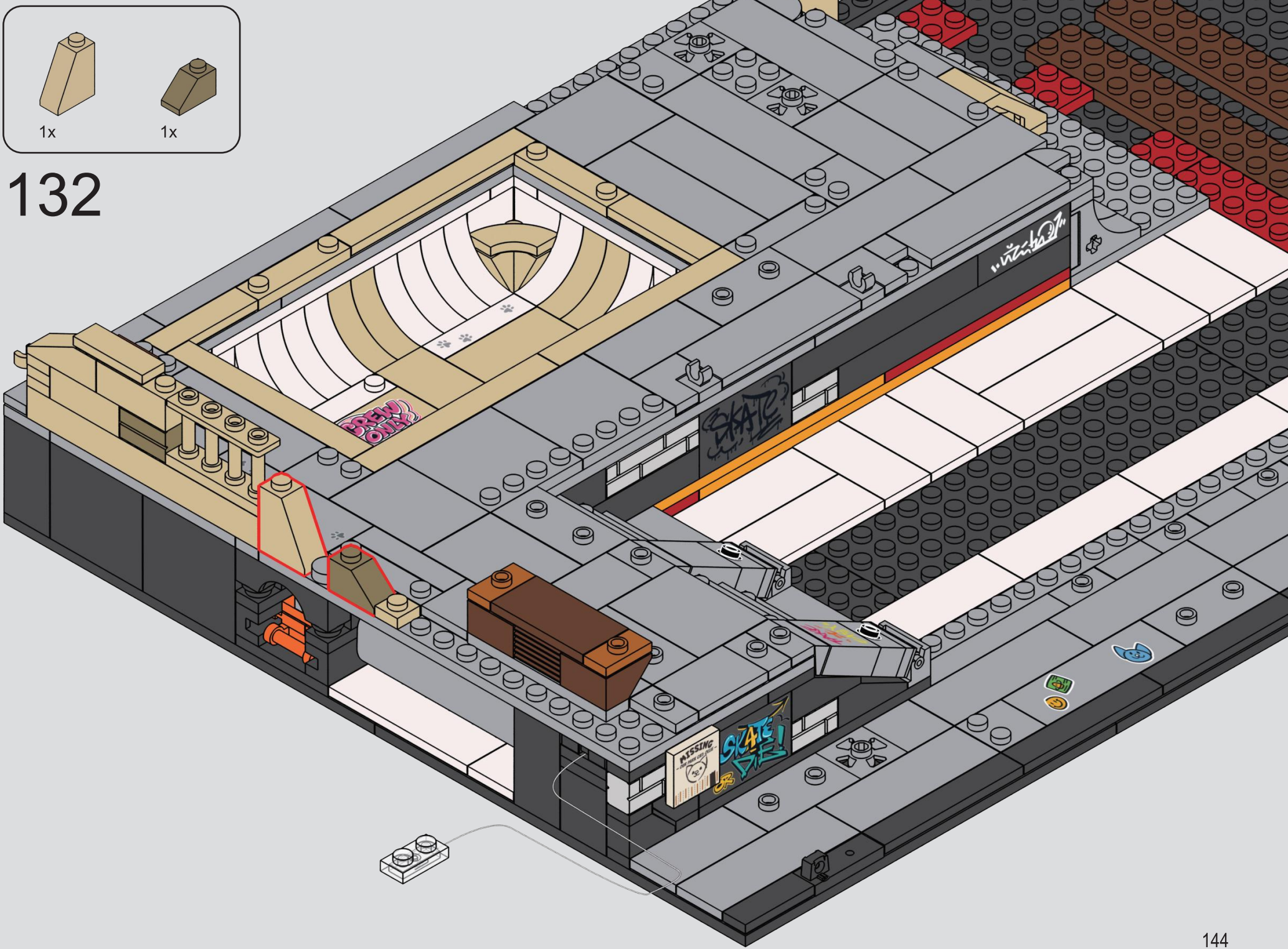
1x
1x
132

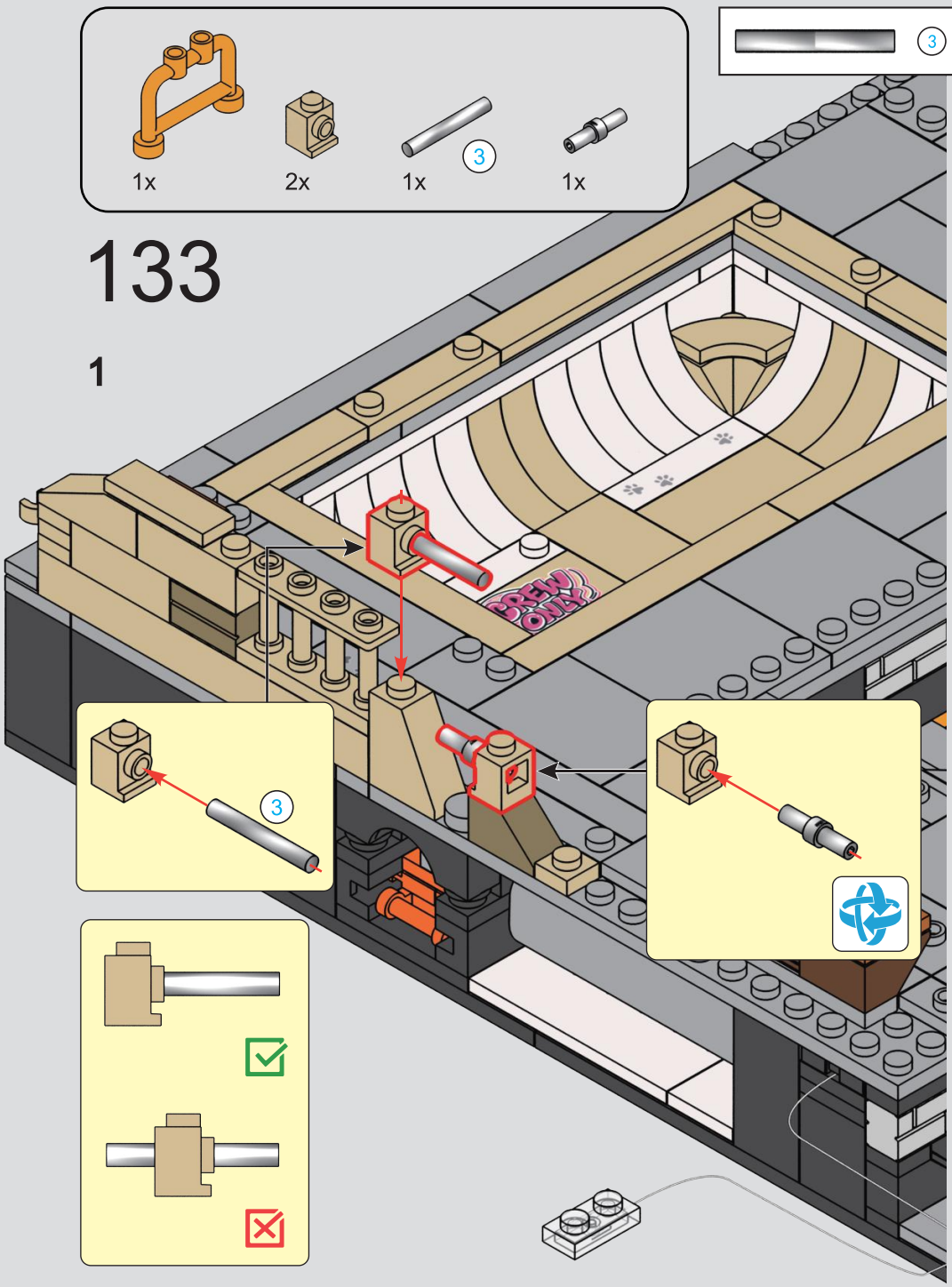
1x
2x
1x
3
1x
3
1:1
133
1
3

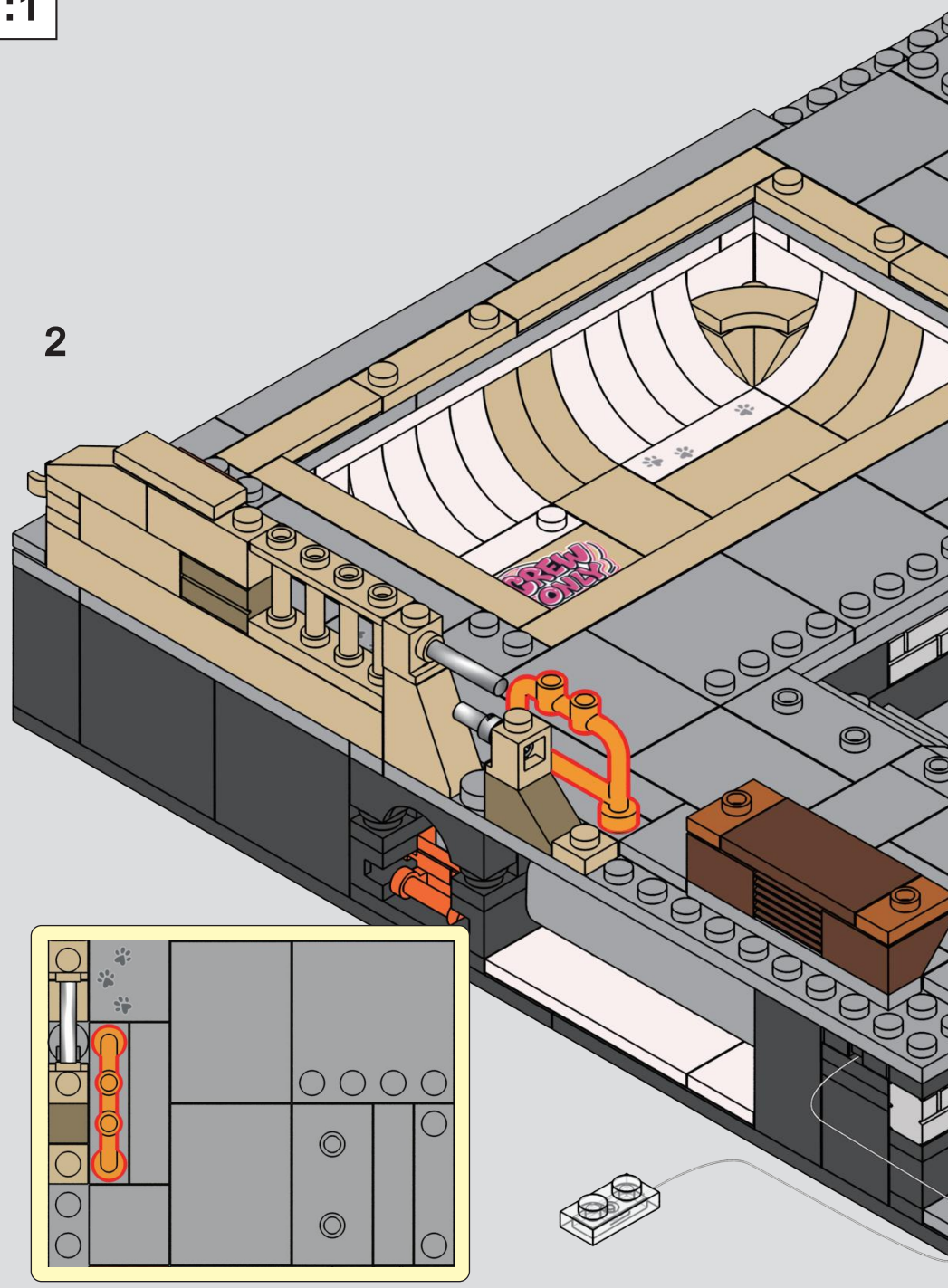
2

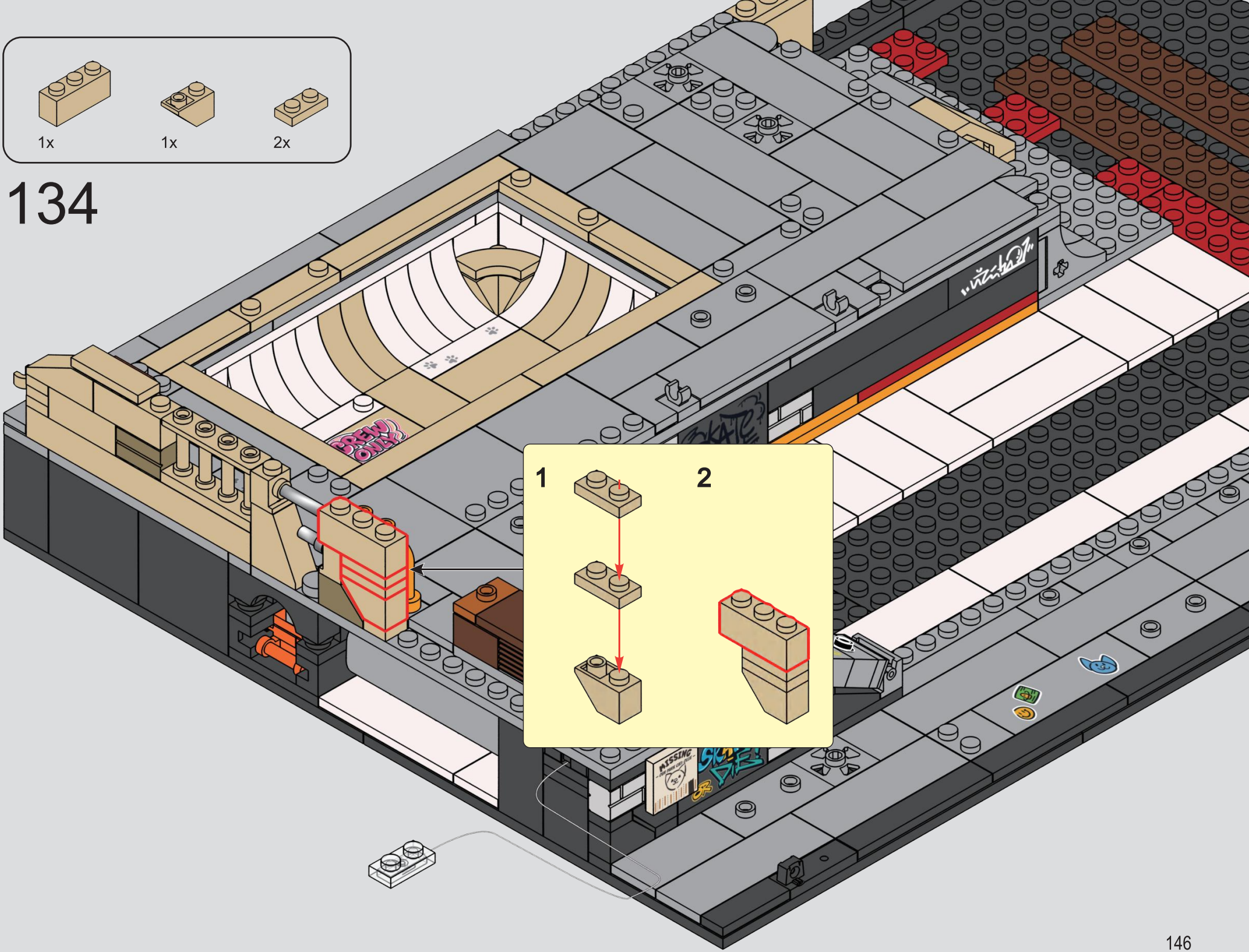
1x
1x
2x
134
1
2

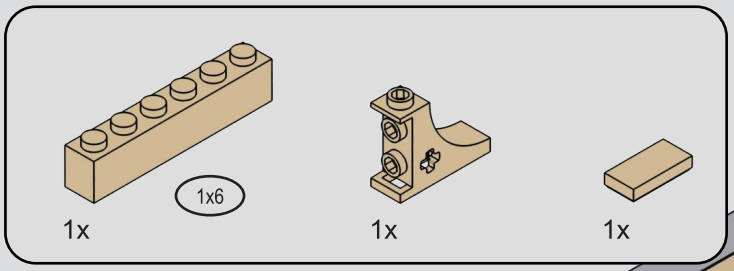

135

136

1

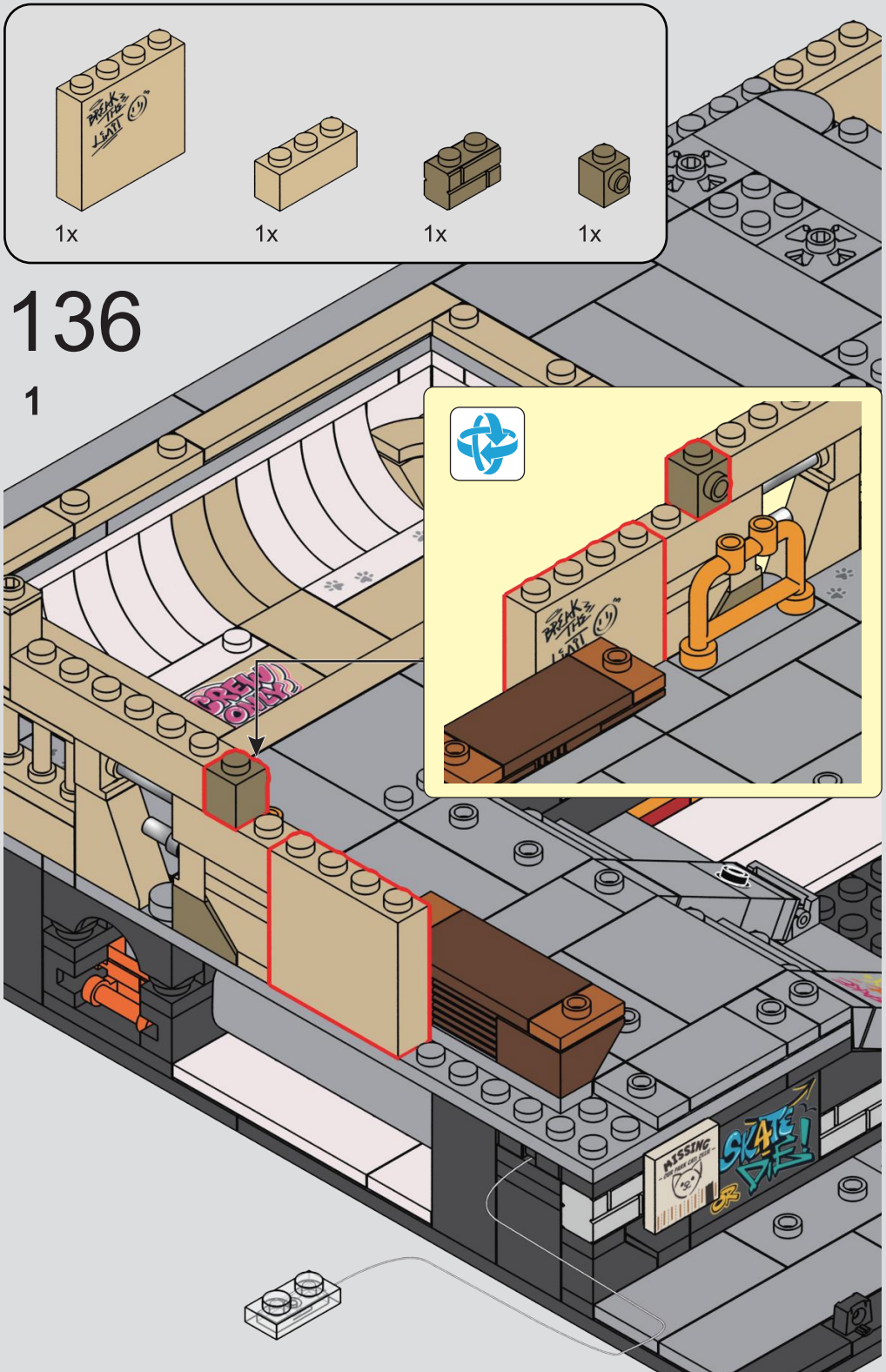

2

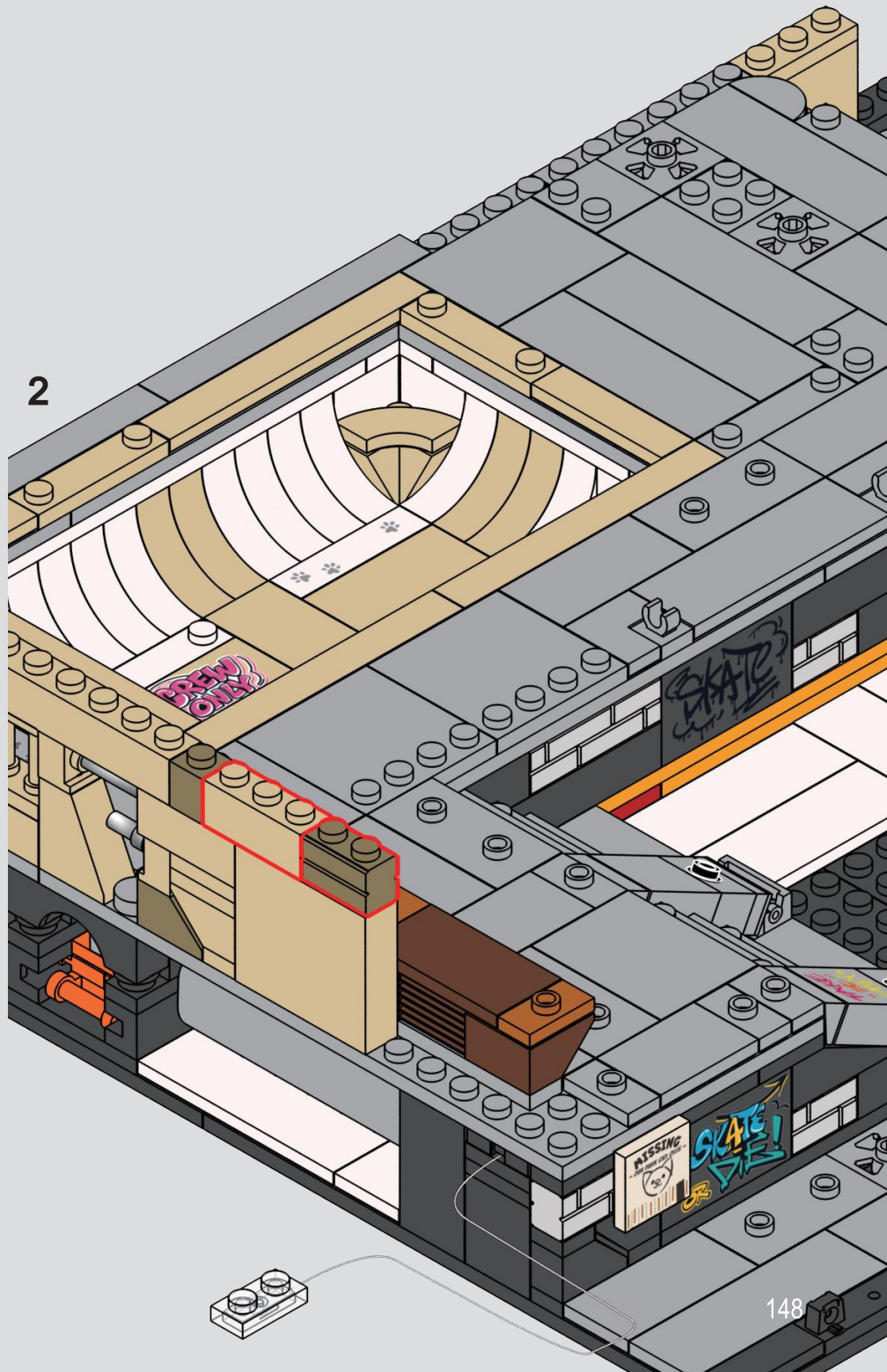

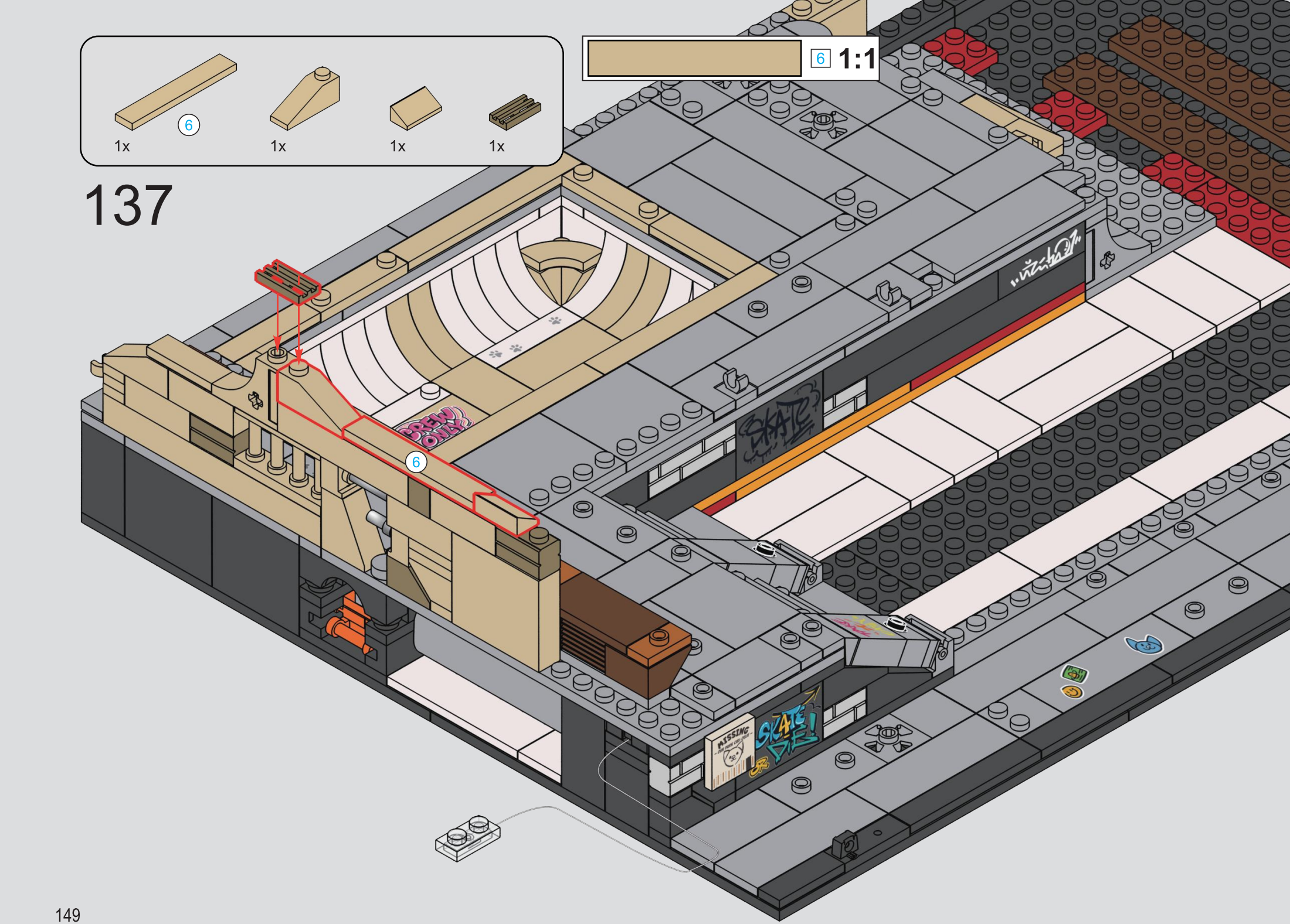
6
1:1
6
1x
1x
1x
1x
137
6
BREW ONLY
SKATE
MISSING
SKATE OR DIE!

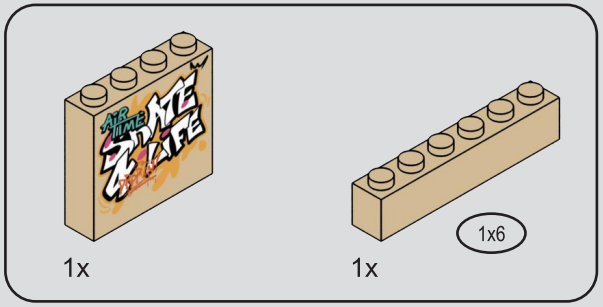

138

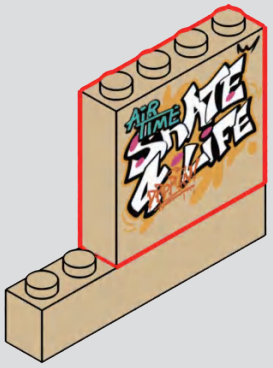

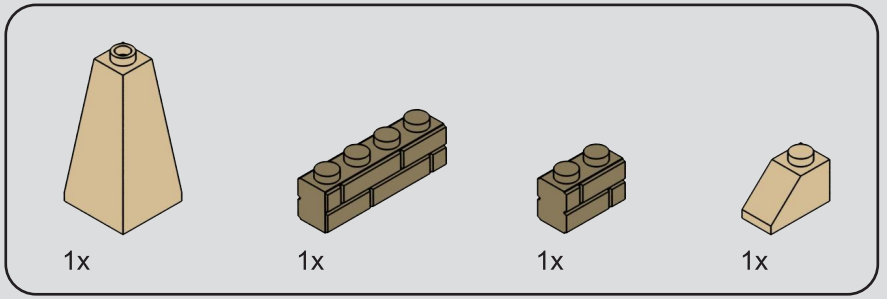

139

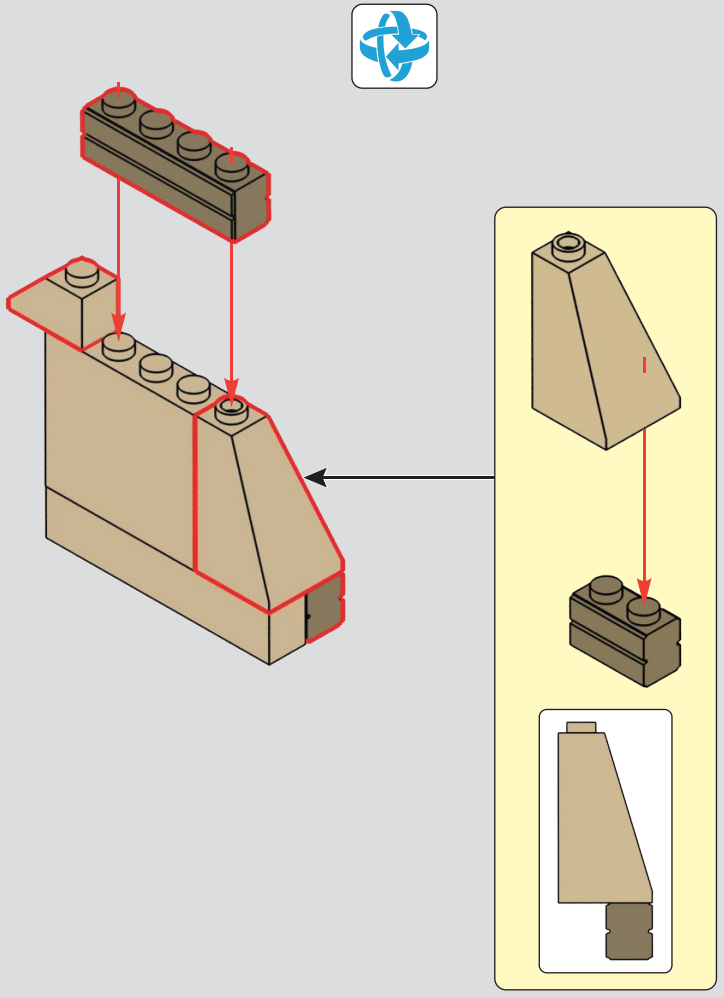

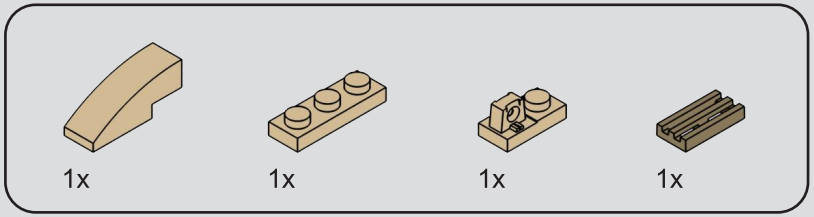

140

1

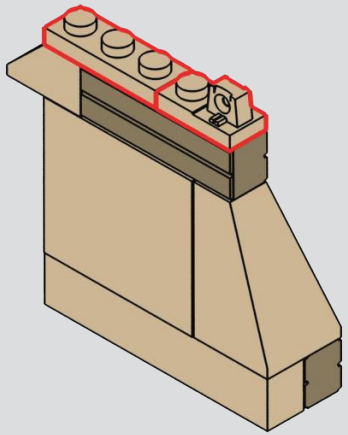

2

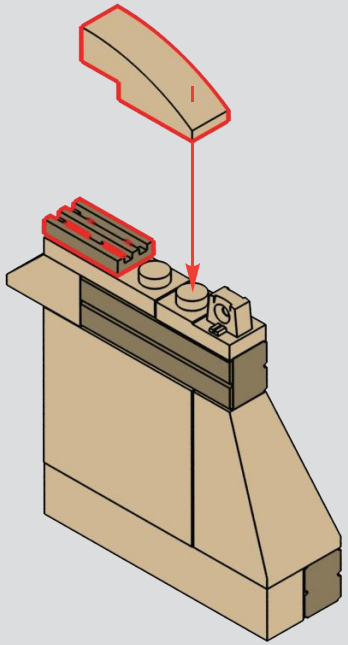

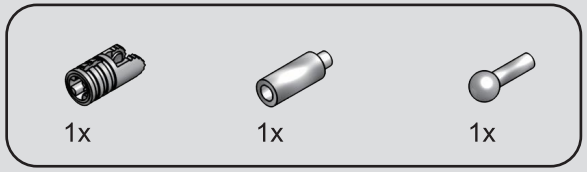

141

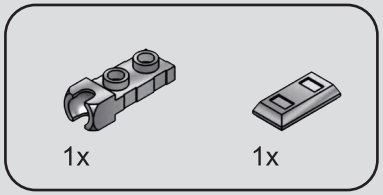

142

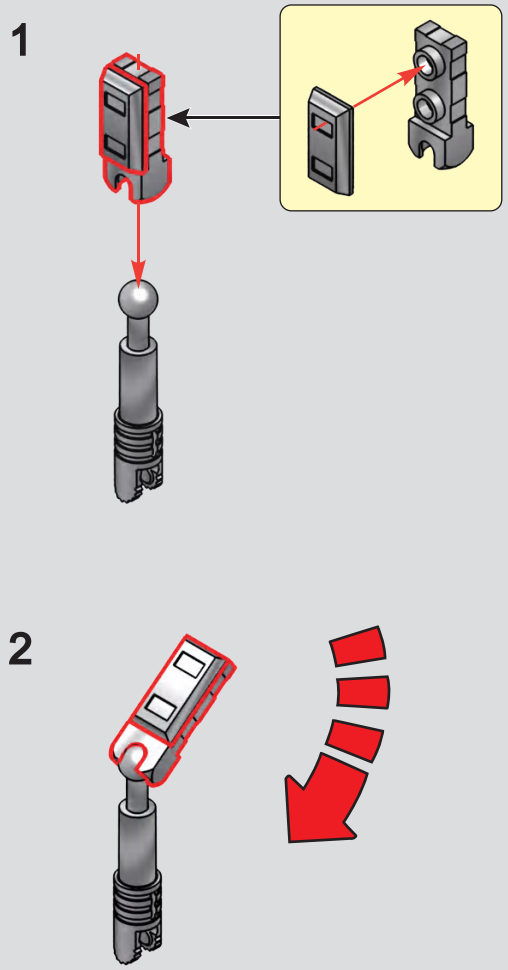

143

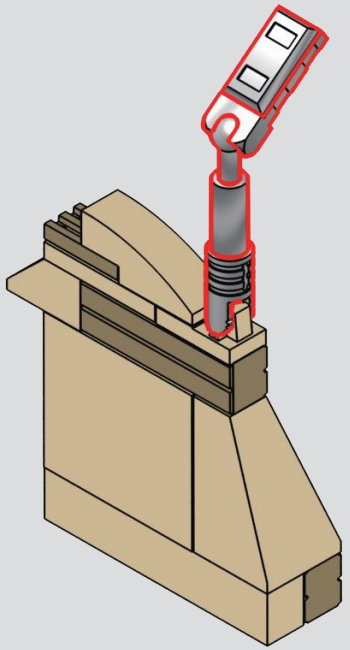

144

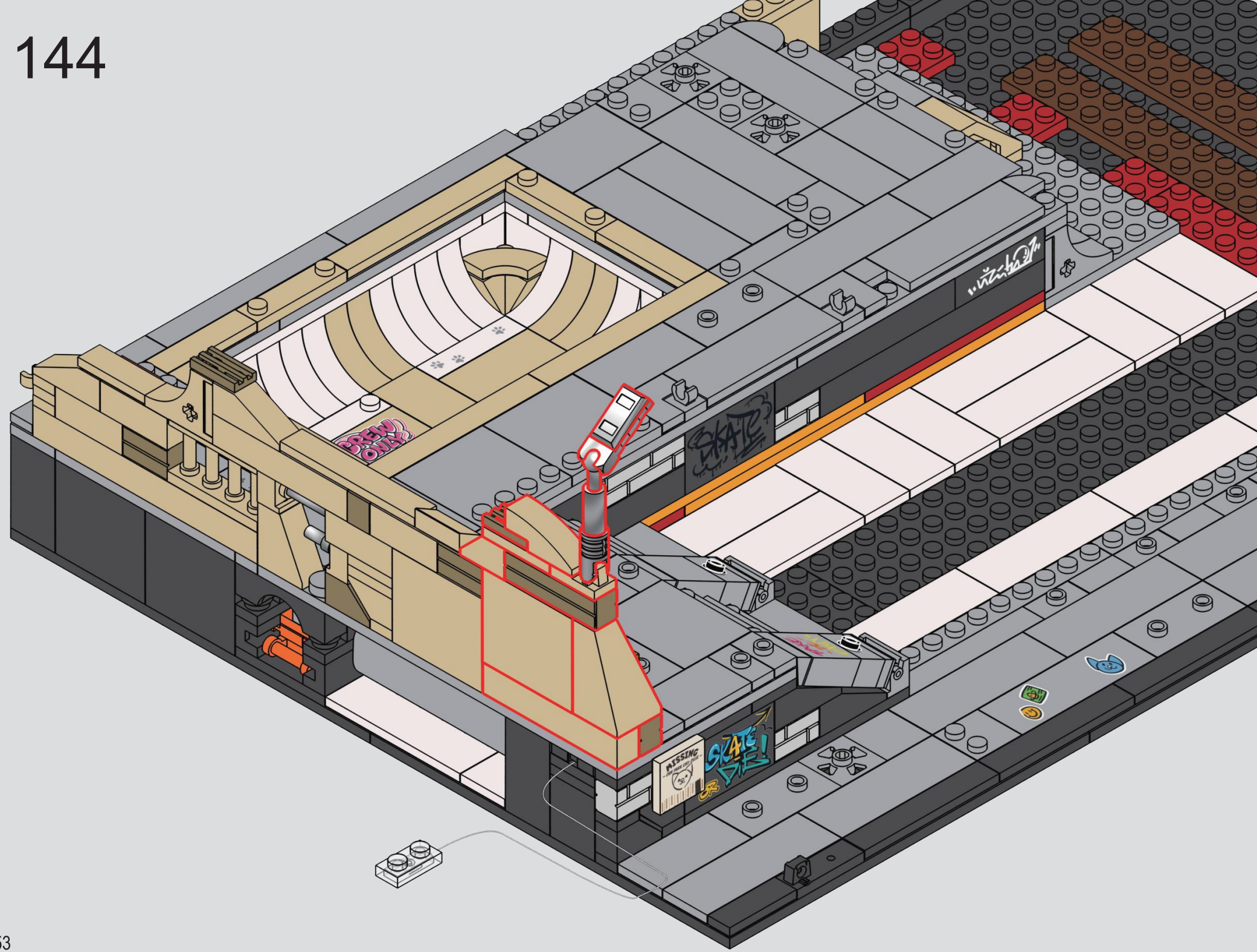

145

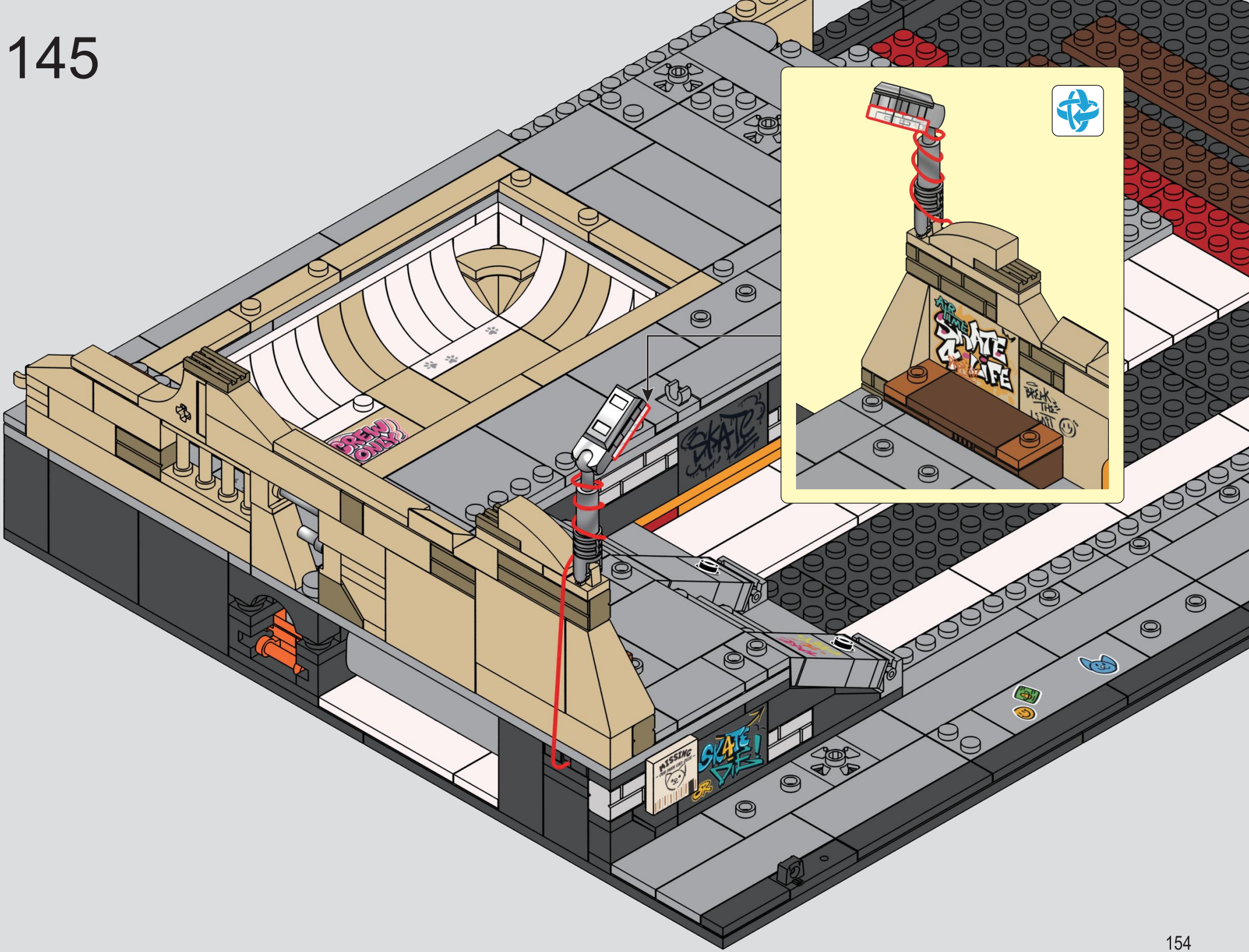

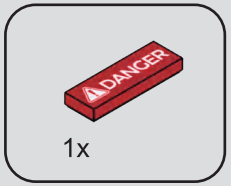

1x

146

1

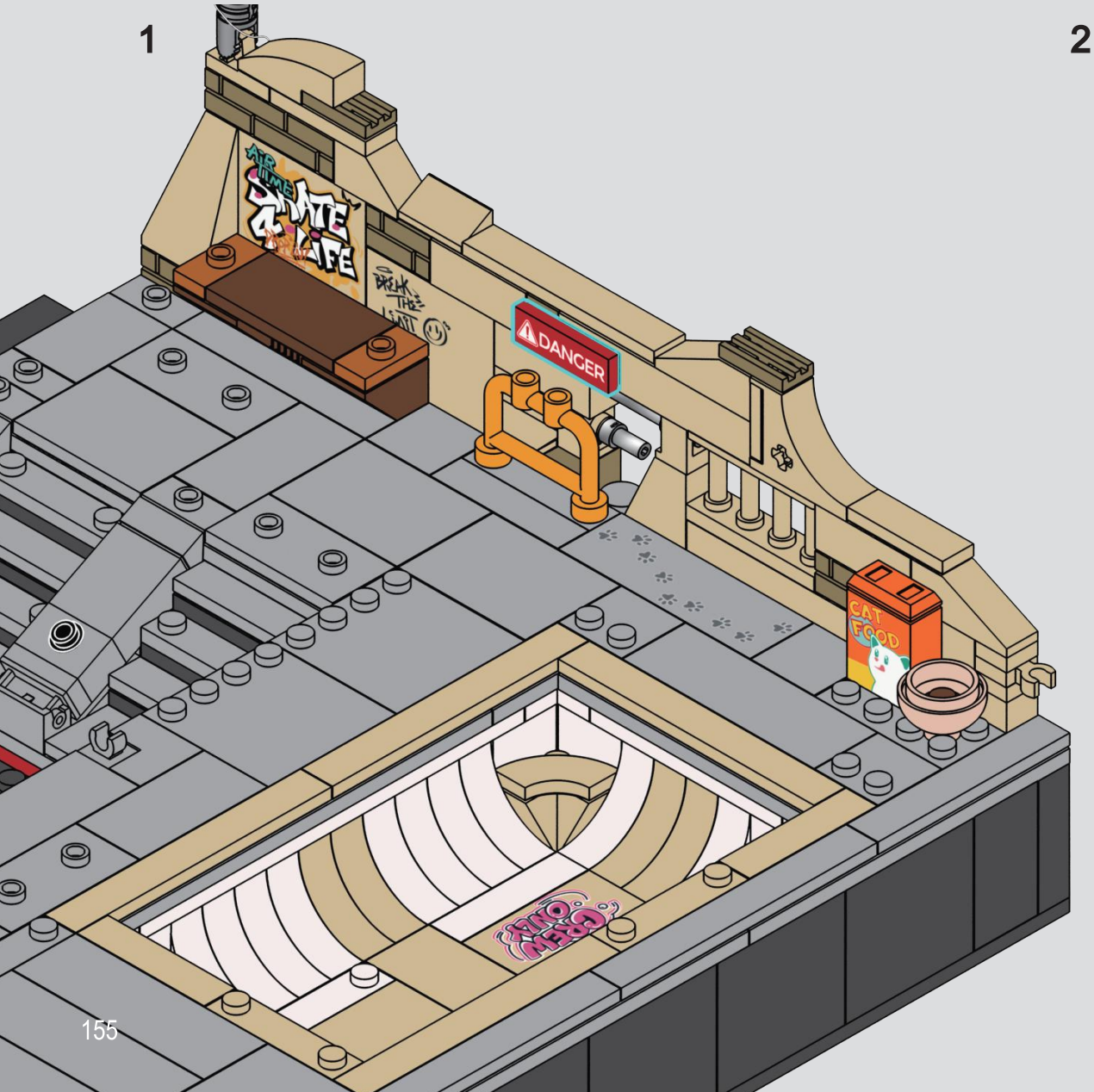

2

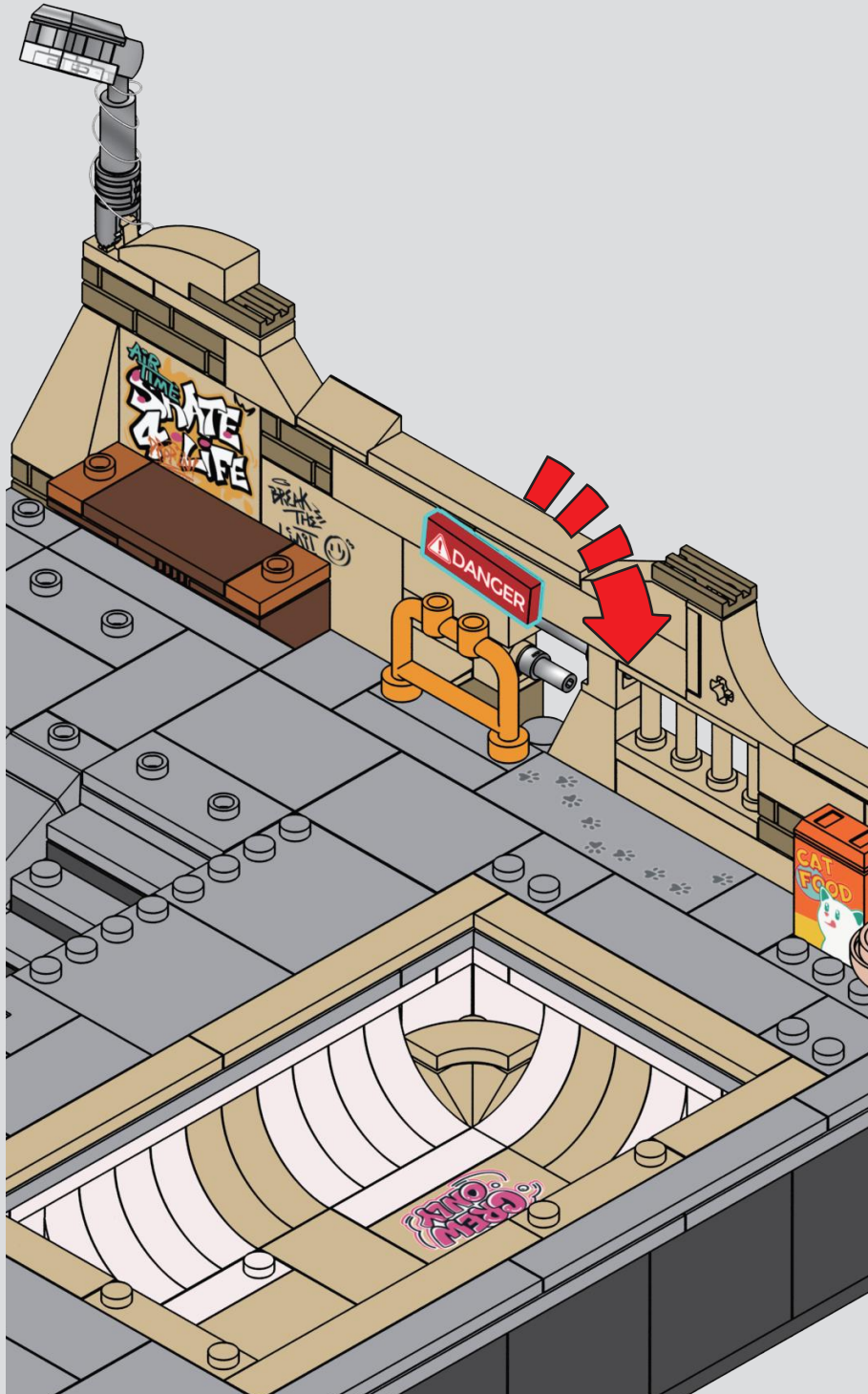

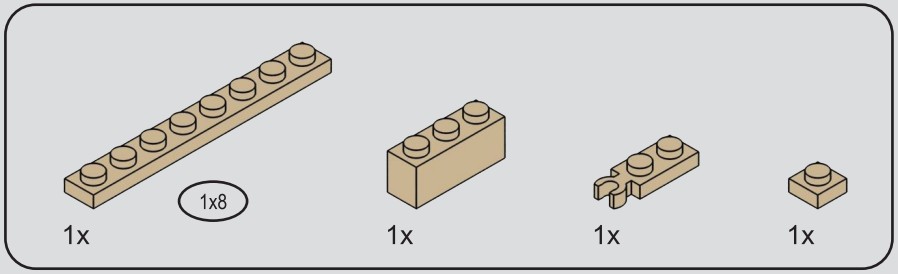

147

1

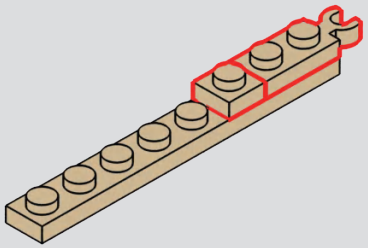

2

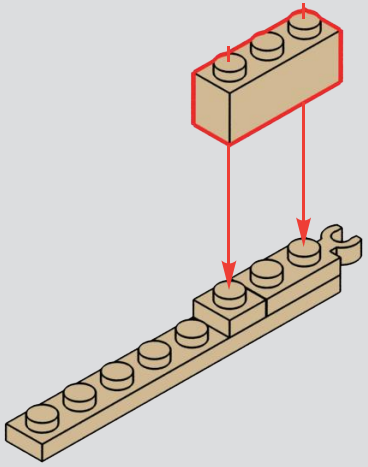

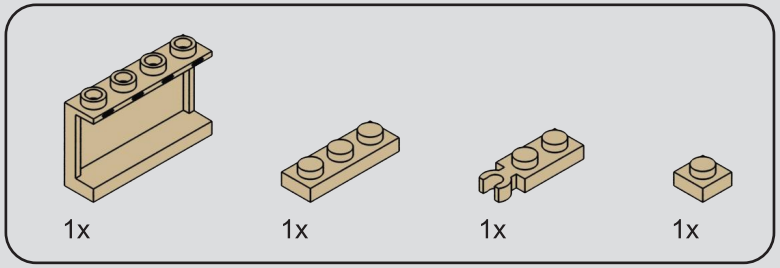

148

1

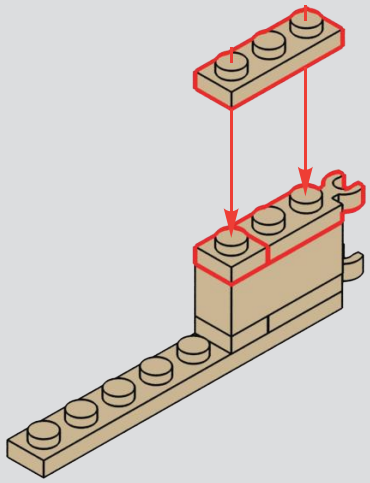

2

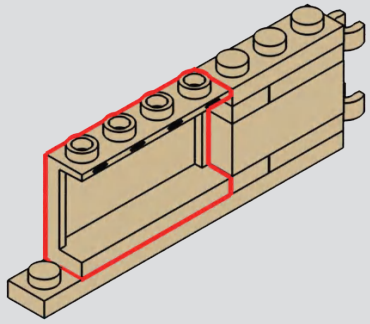

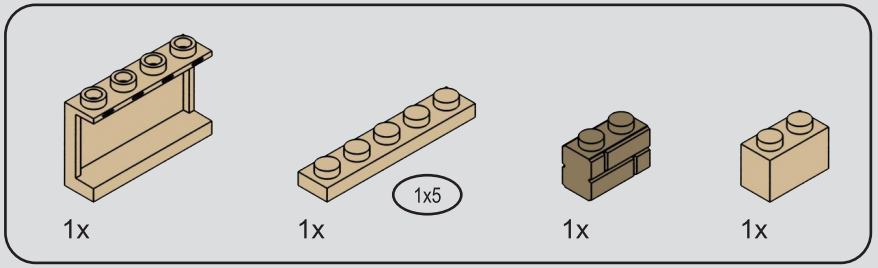

149

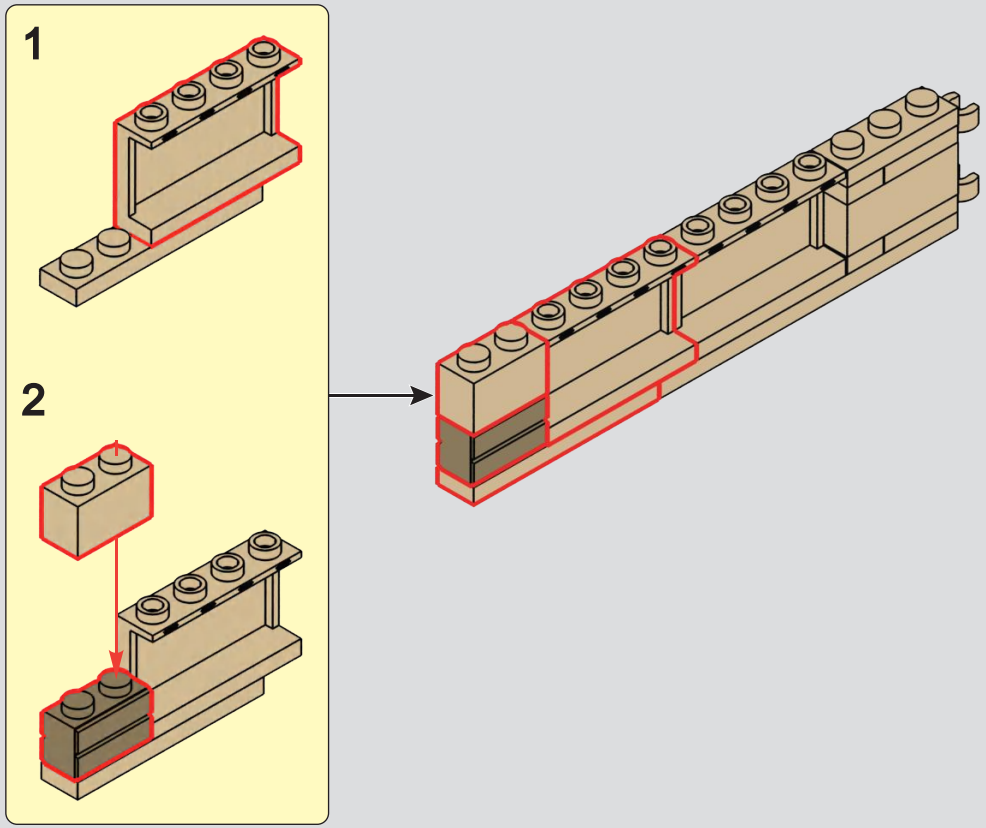

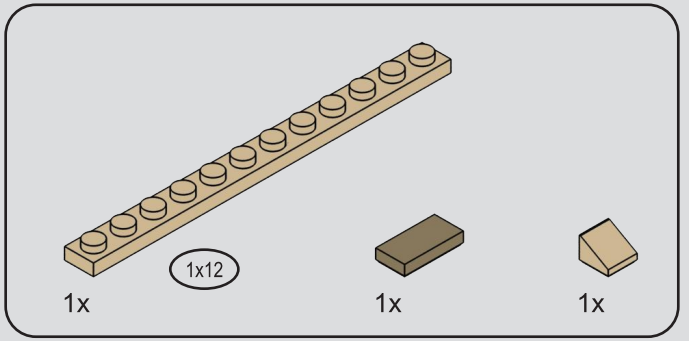

150

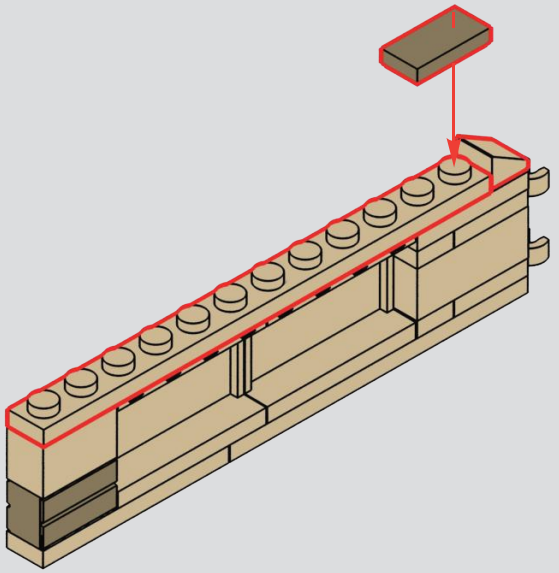

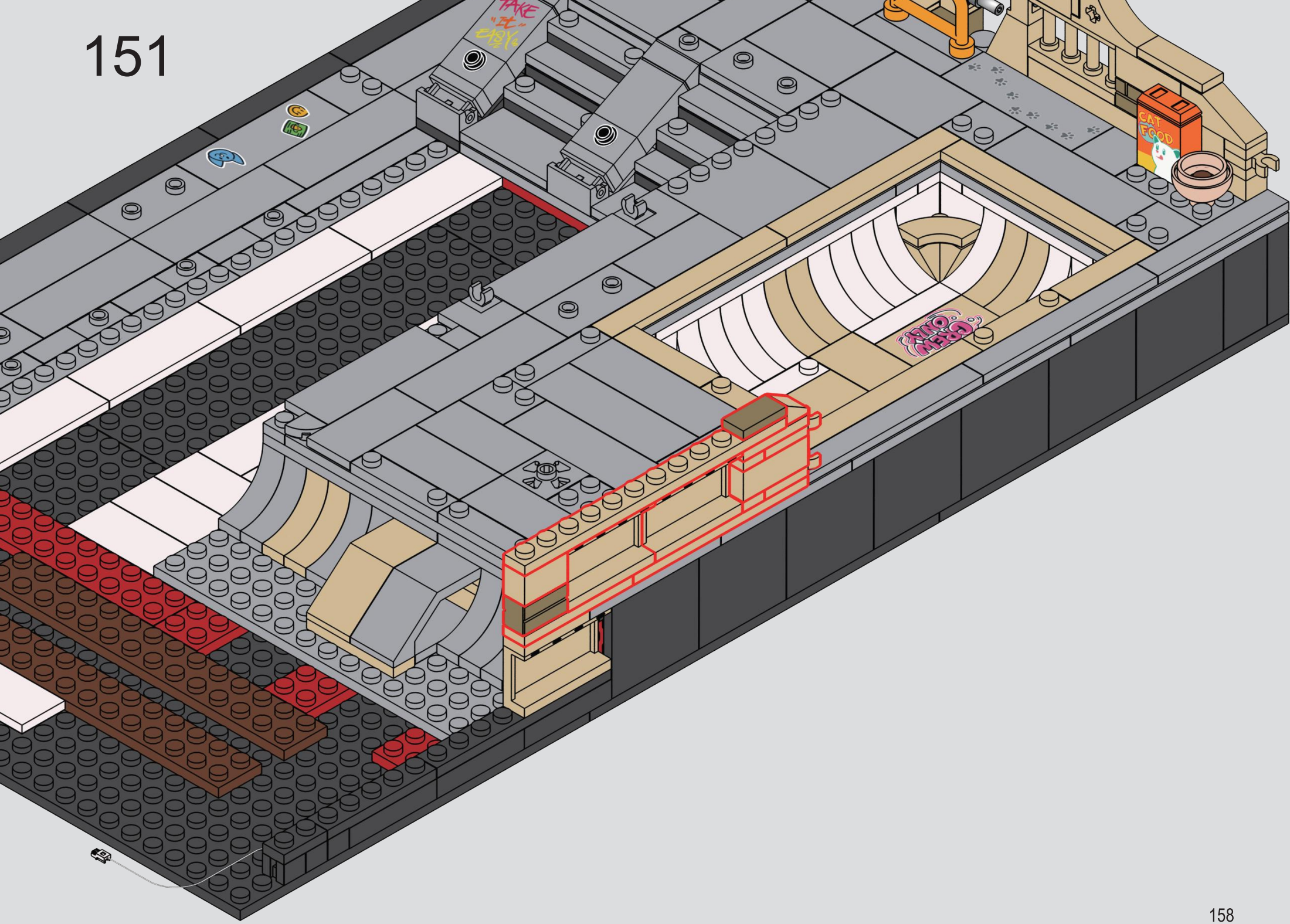
CAT FOOD
CREW ONLY

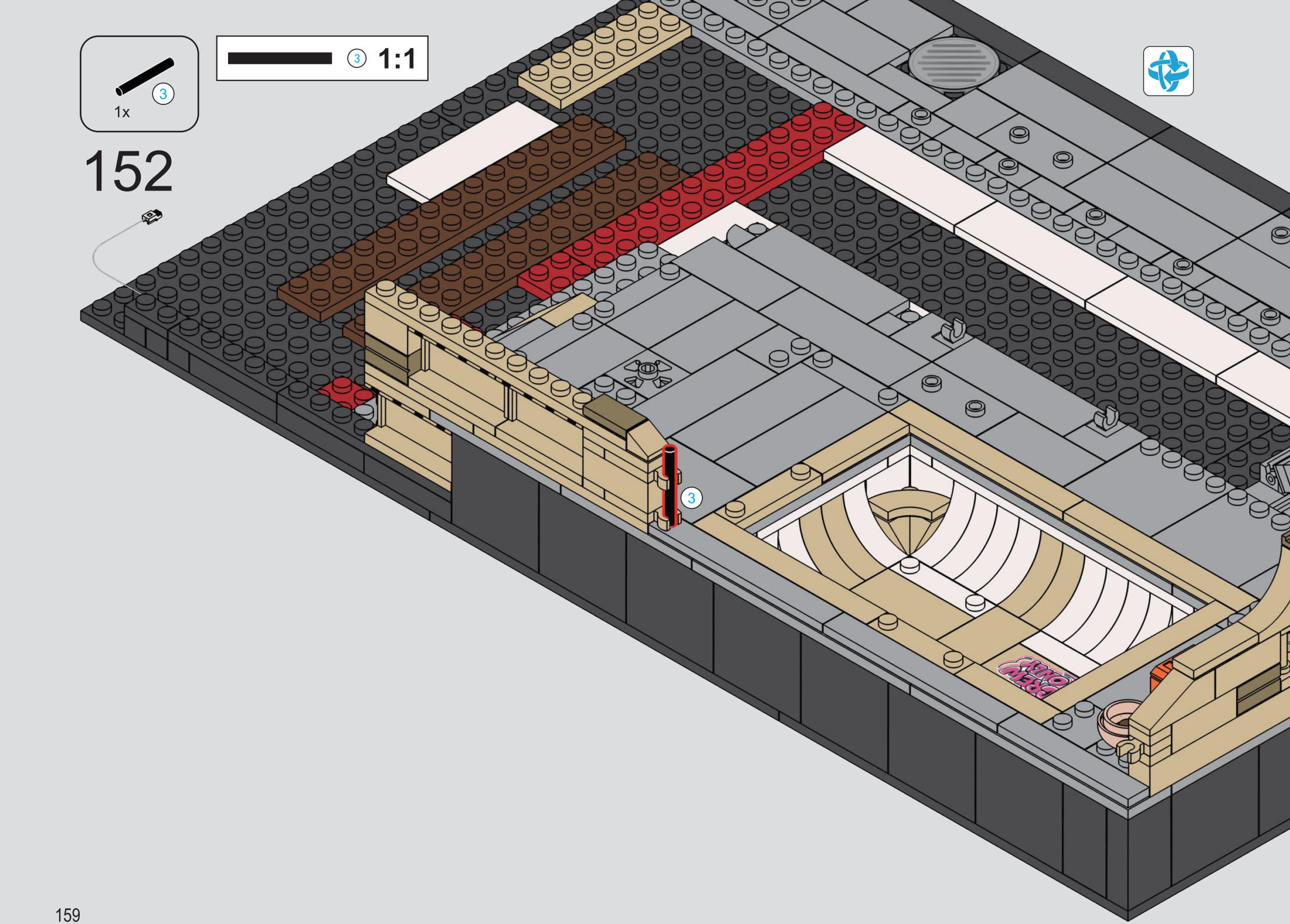
3
1x
3 1:1
152
3

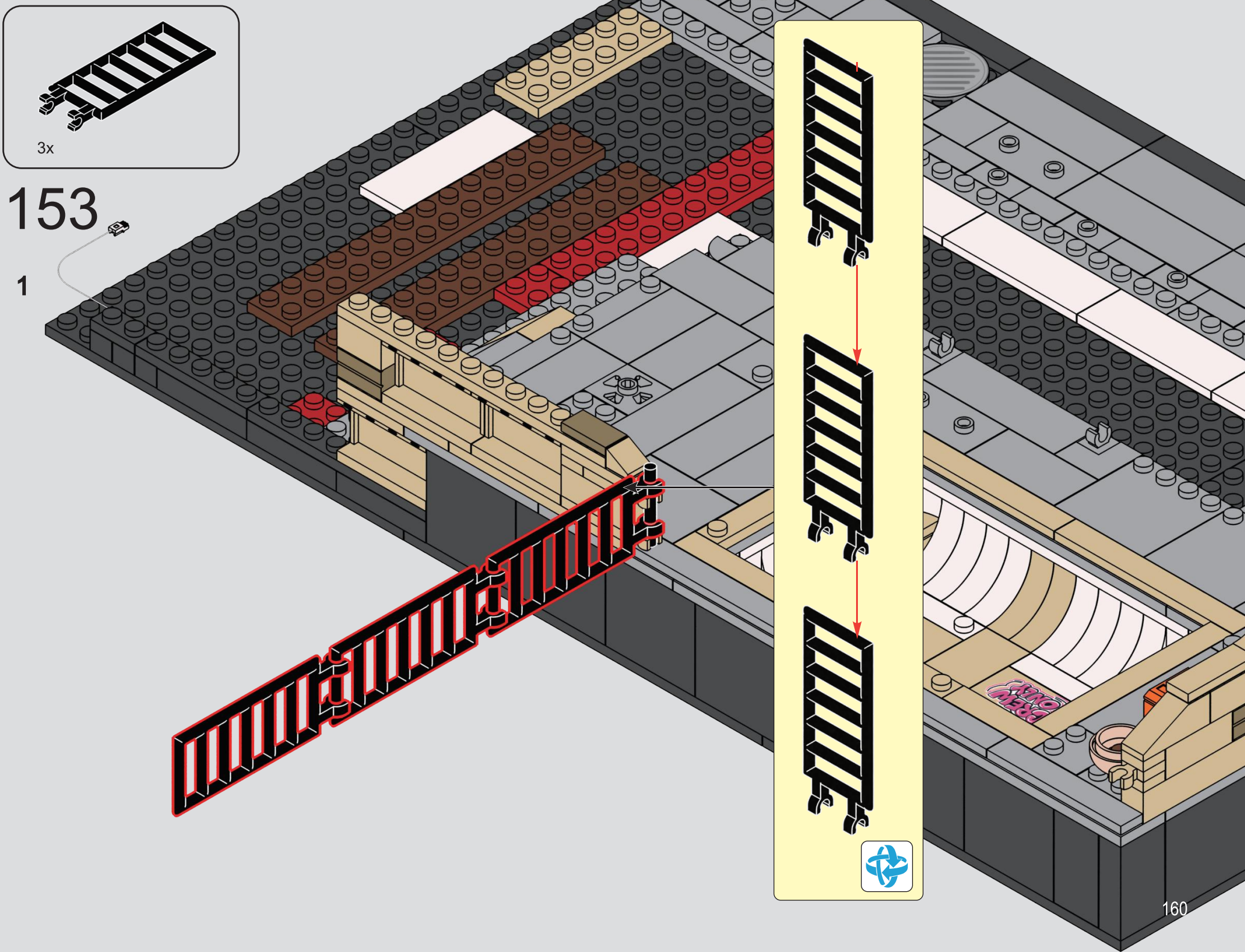
3x
153
1
DREW ONLY

2

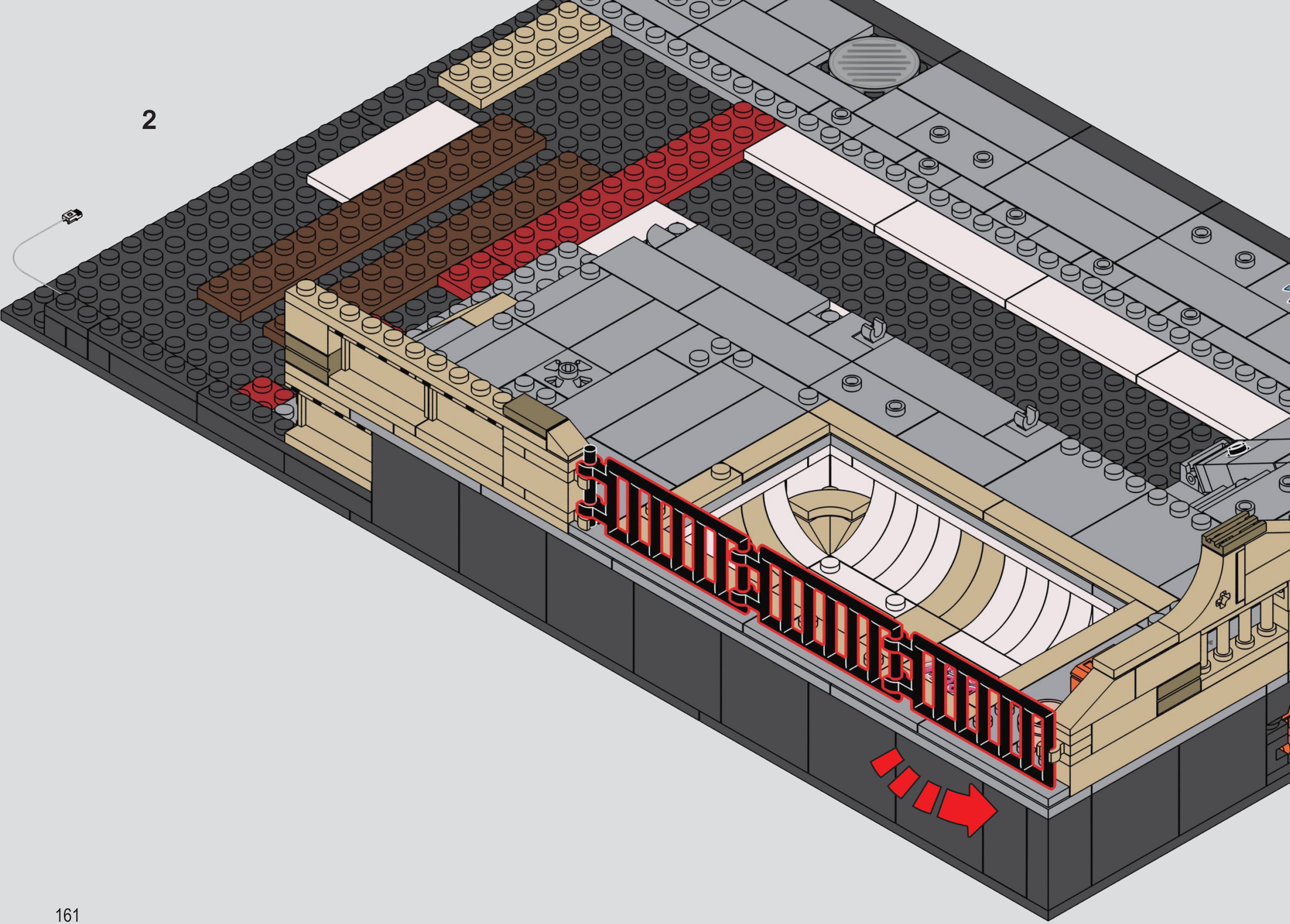

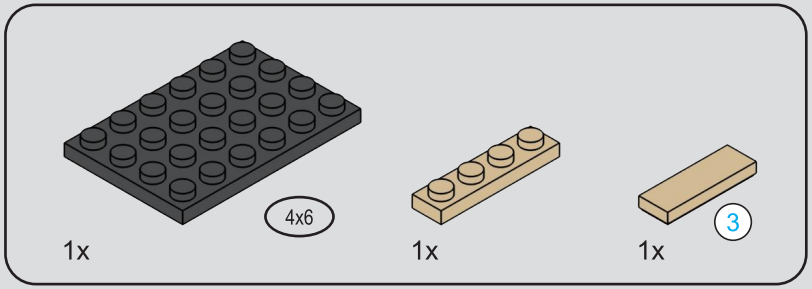

154

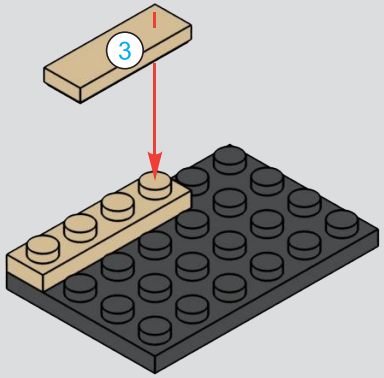

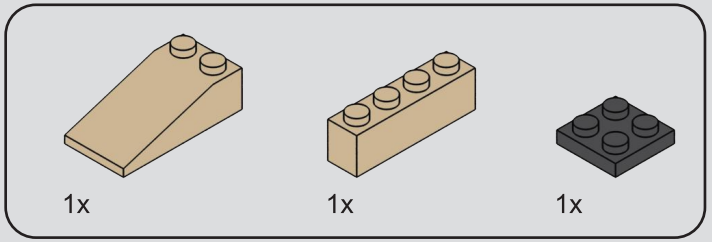

155

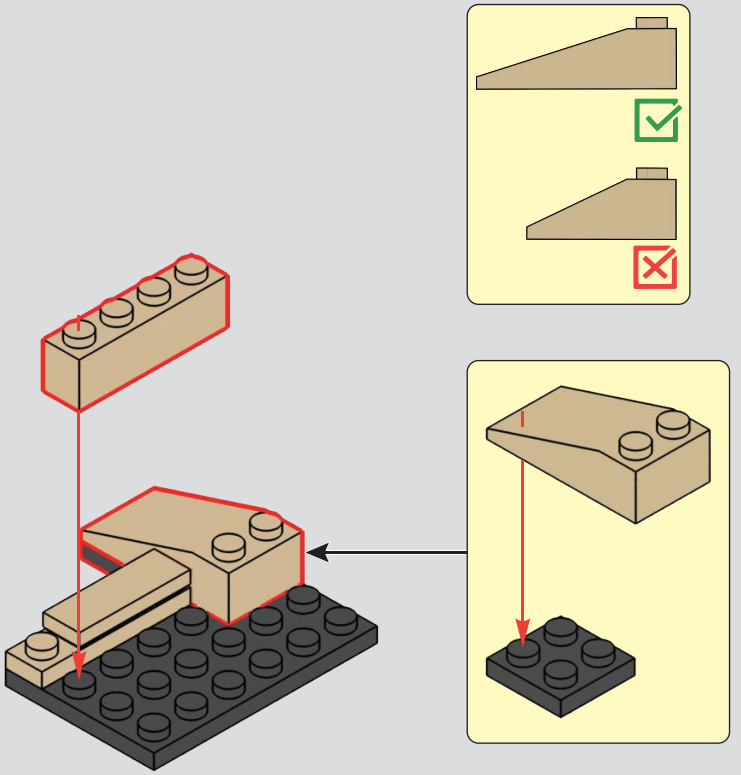

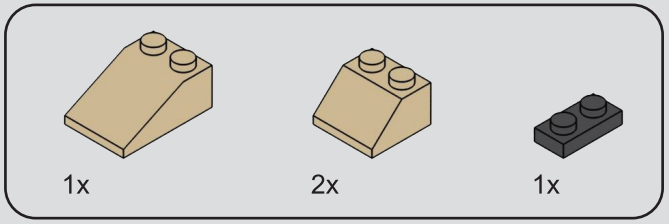

156

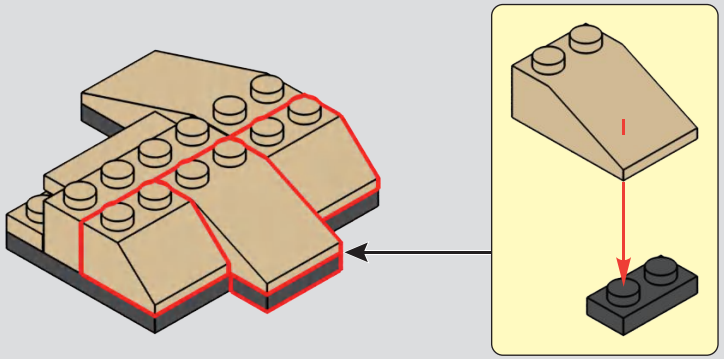

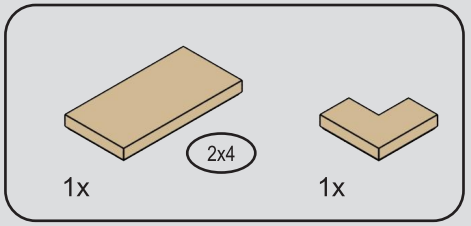

157

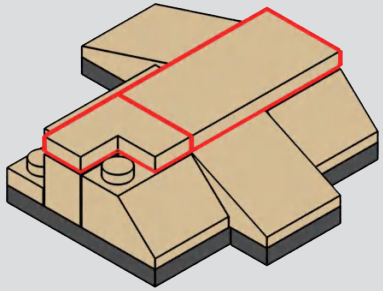

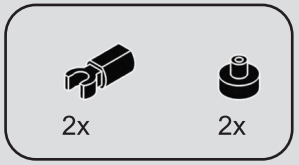

158

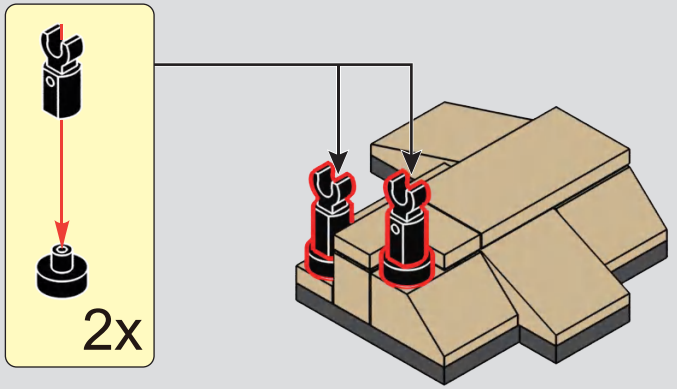

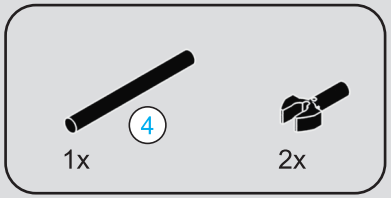

159

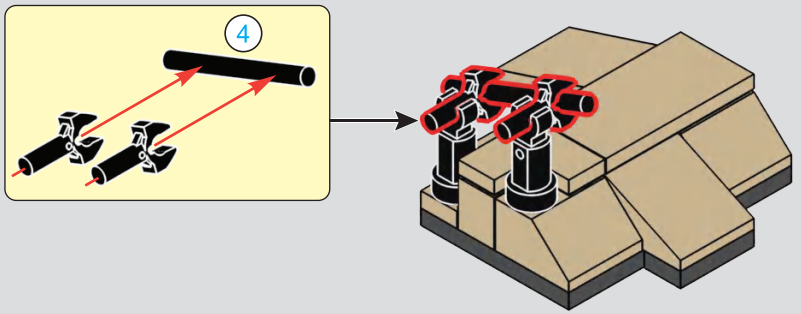

160

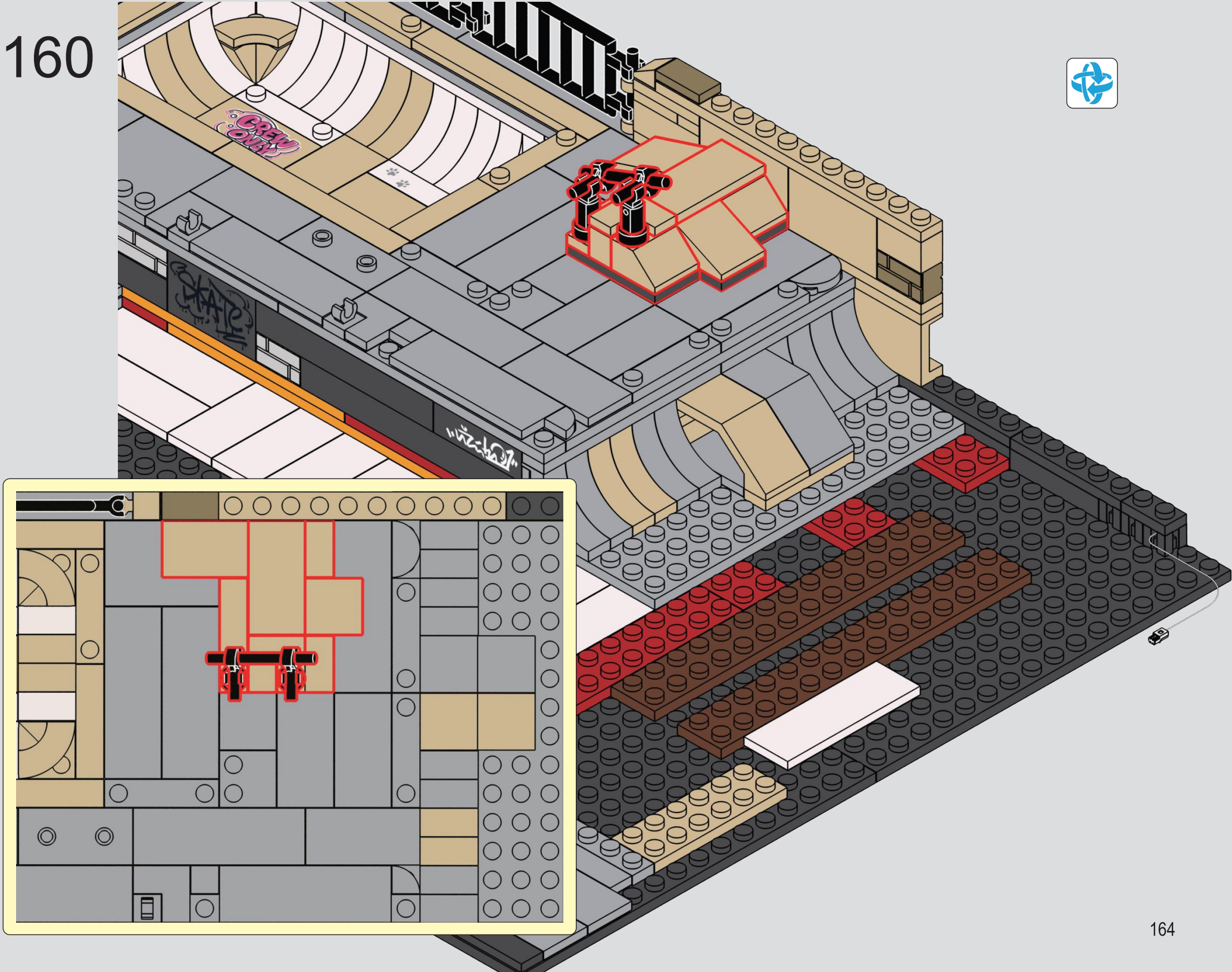

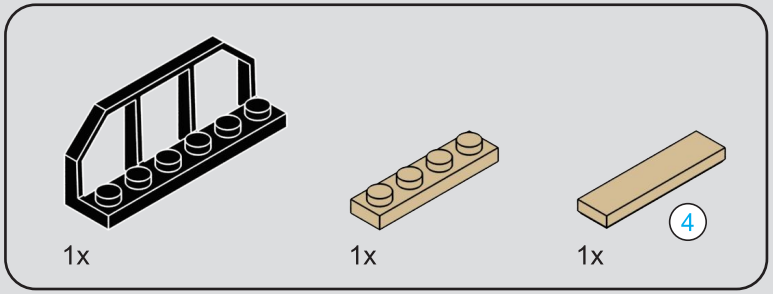

161

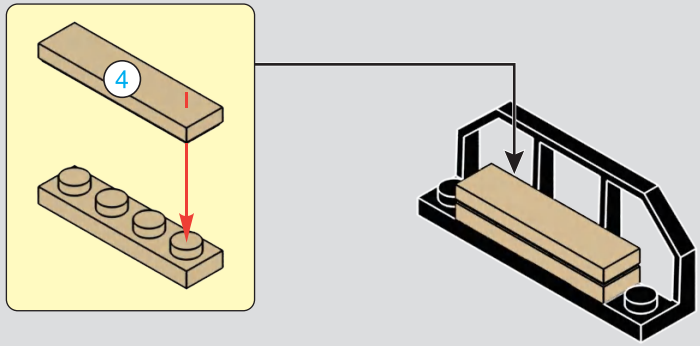

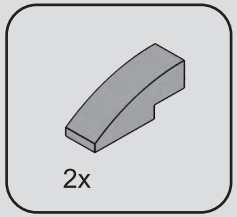

162

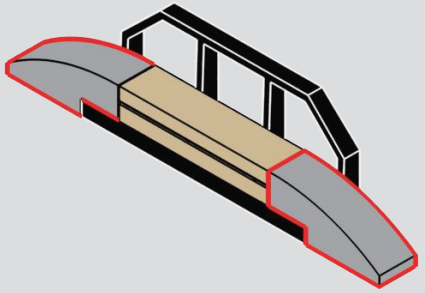

163

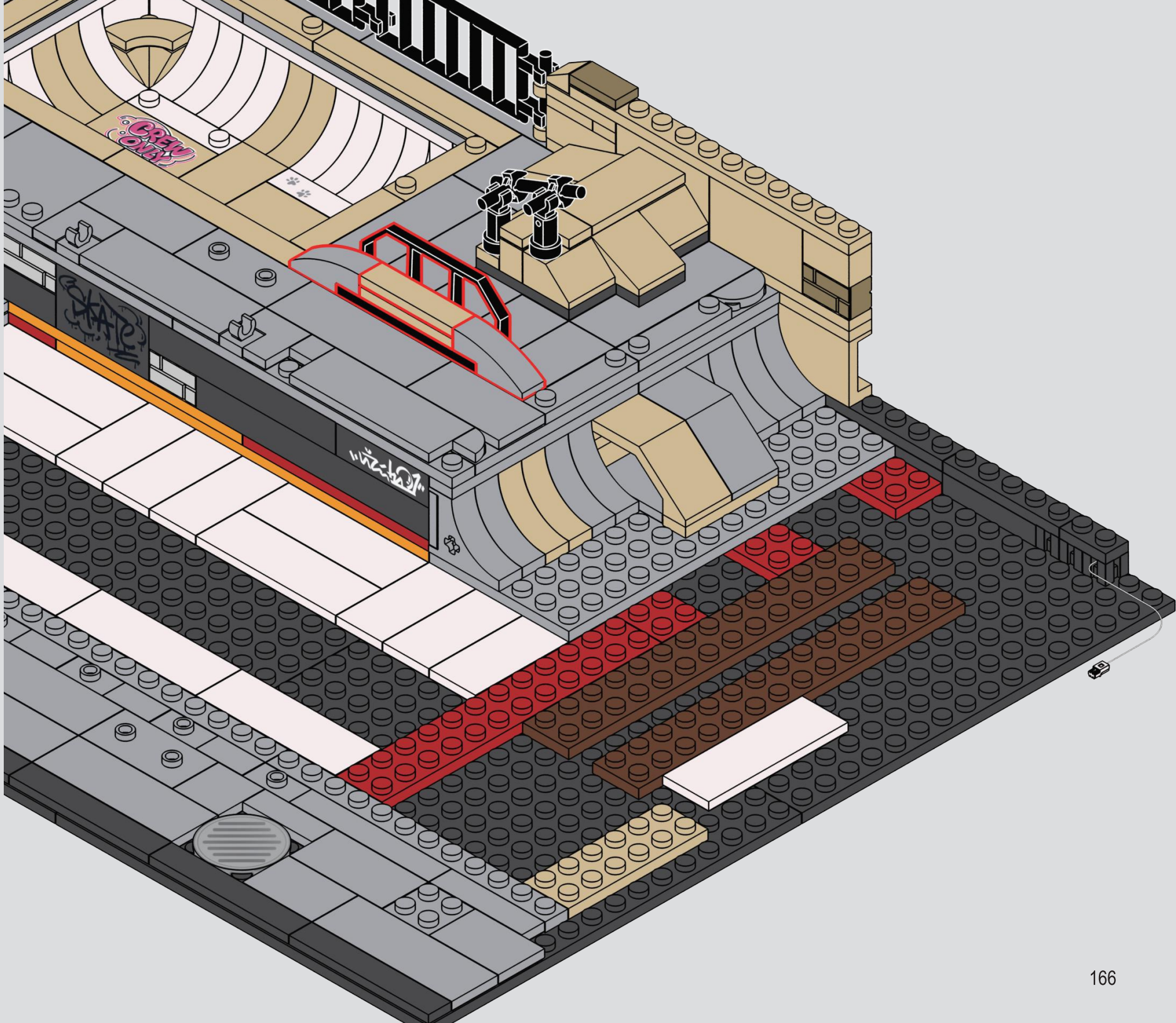

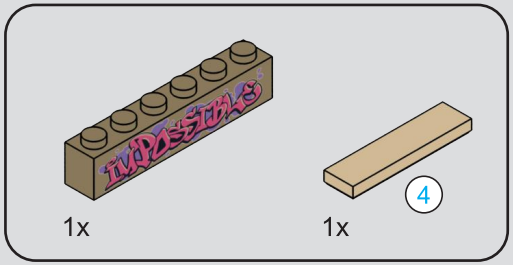

164

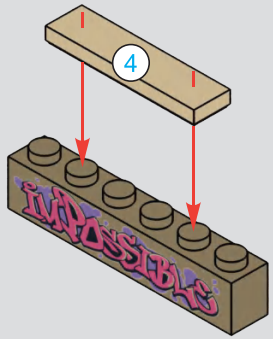

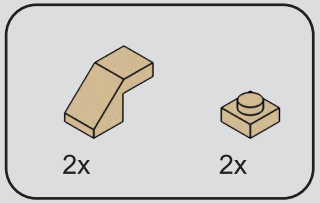

165

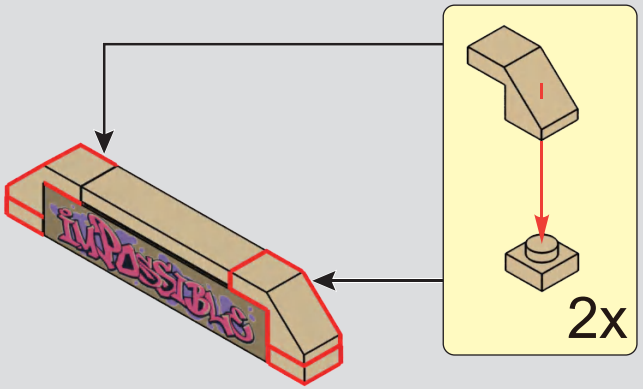

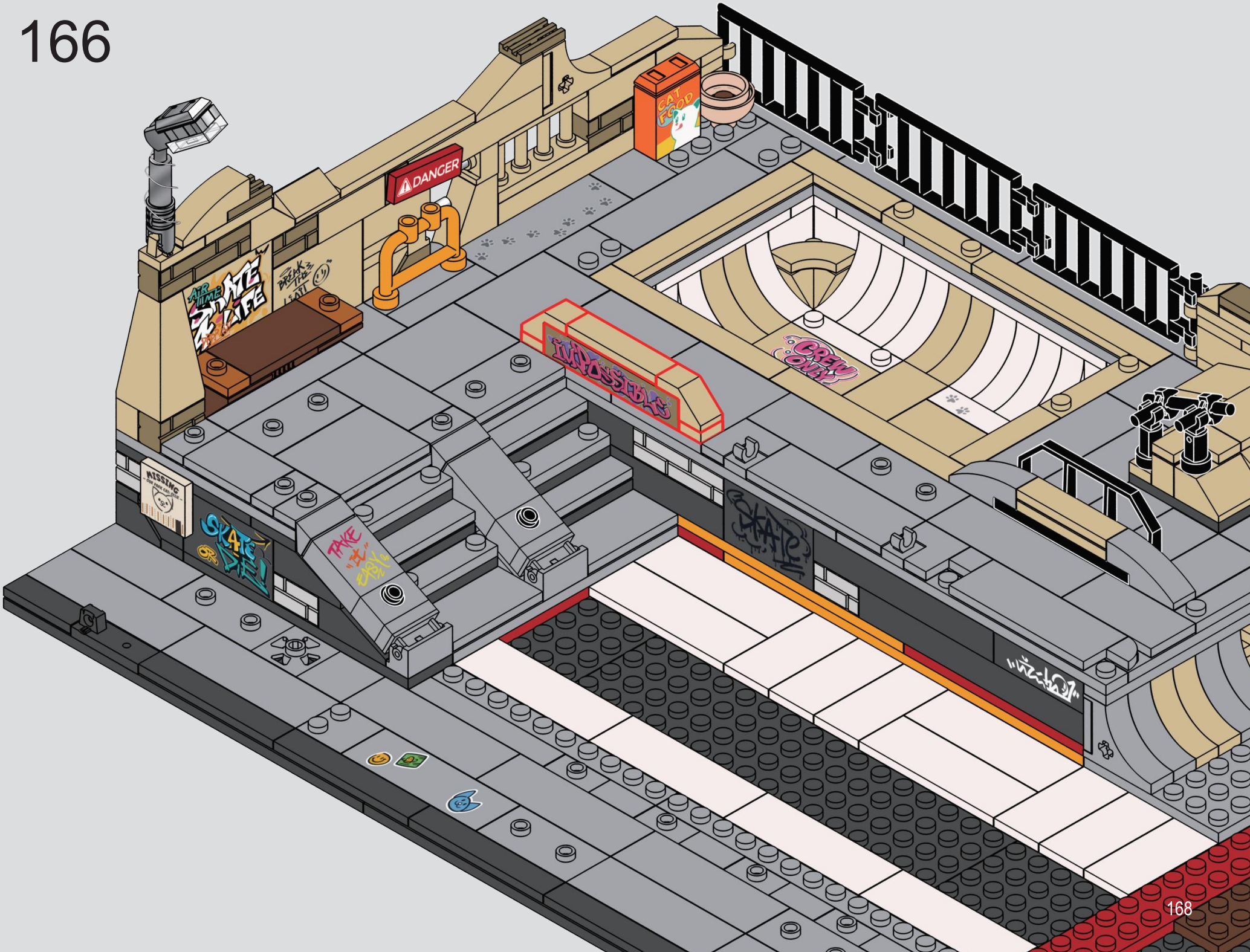
DANGER
CAT GOD
IMPOSSIBLE
CREW ONLY
MISSING
SKATE OR DIE!
TAKE IT EASY

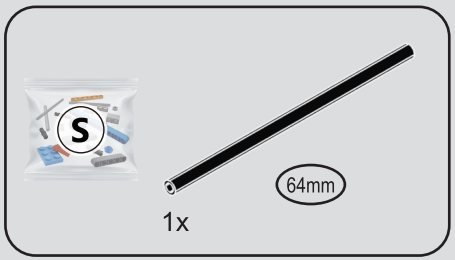

167

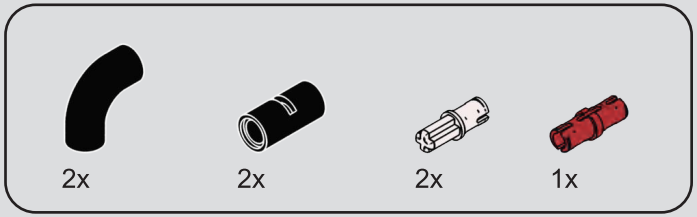

168

1

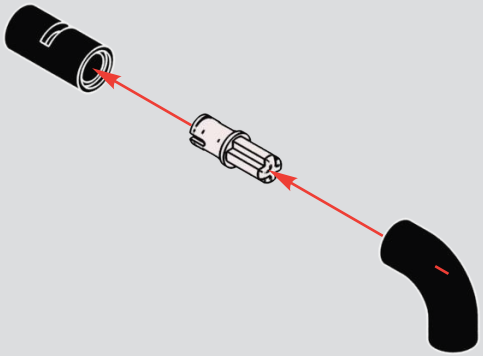

2x

2

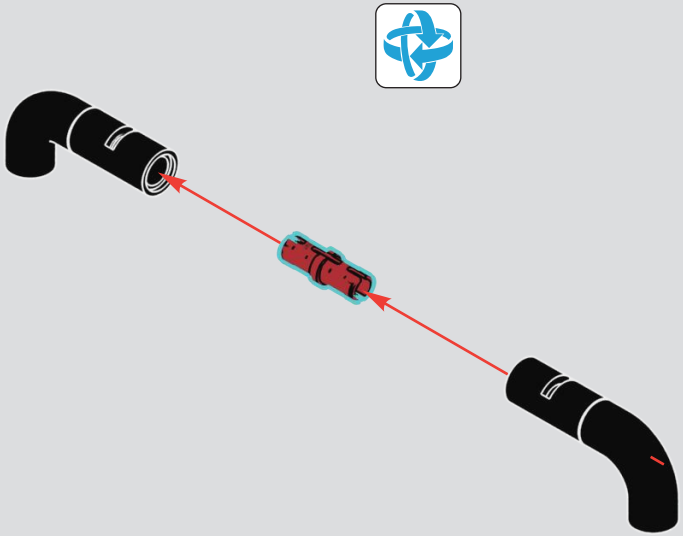

169

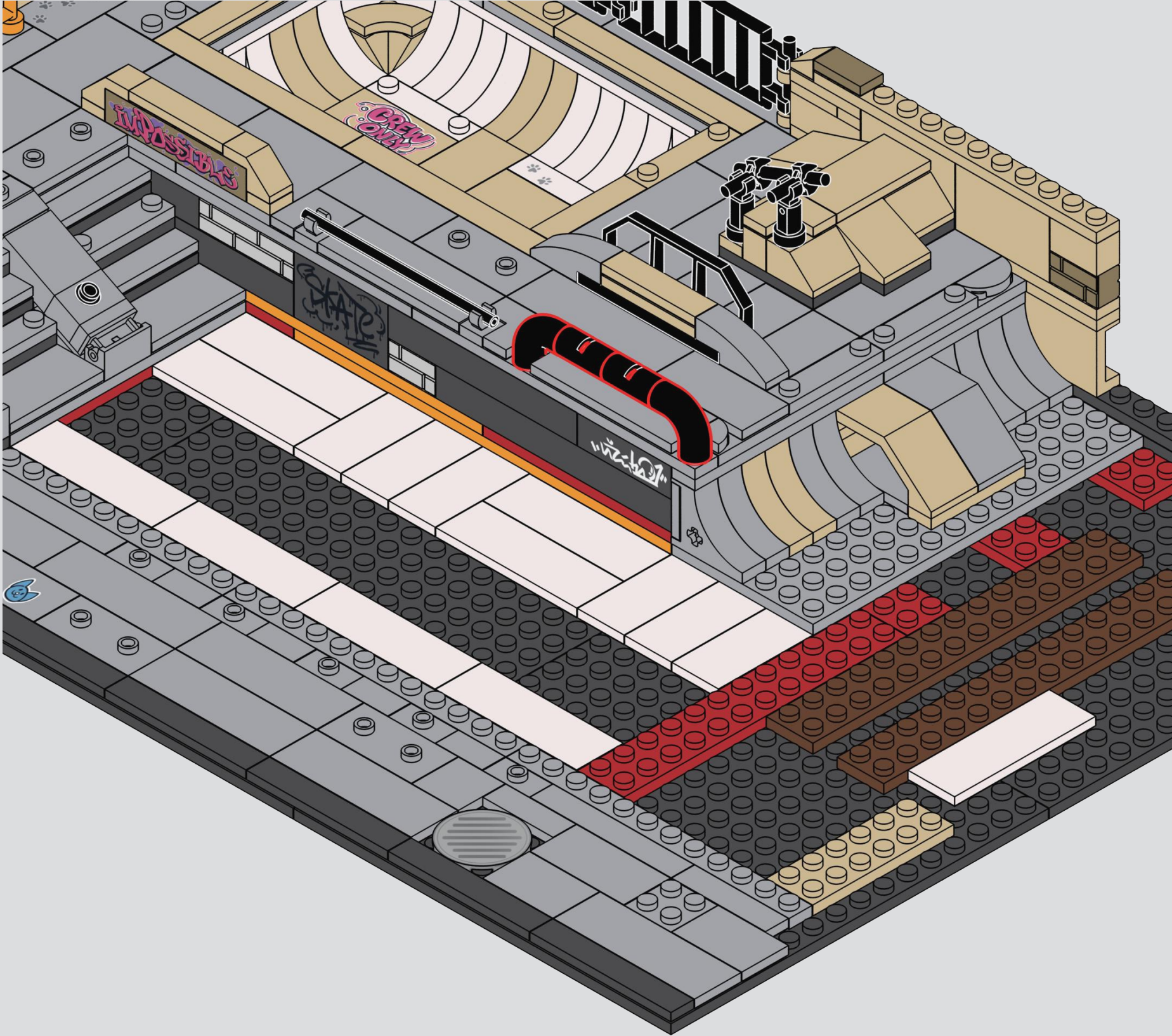

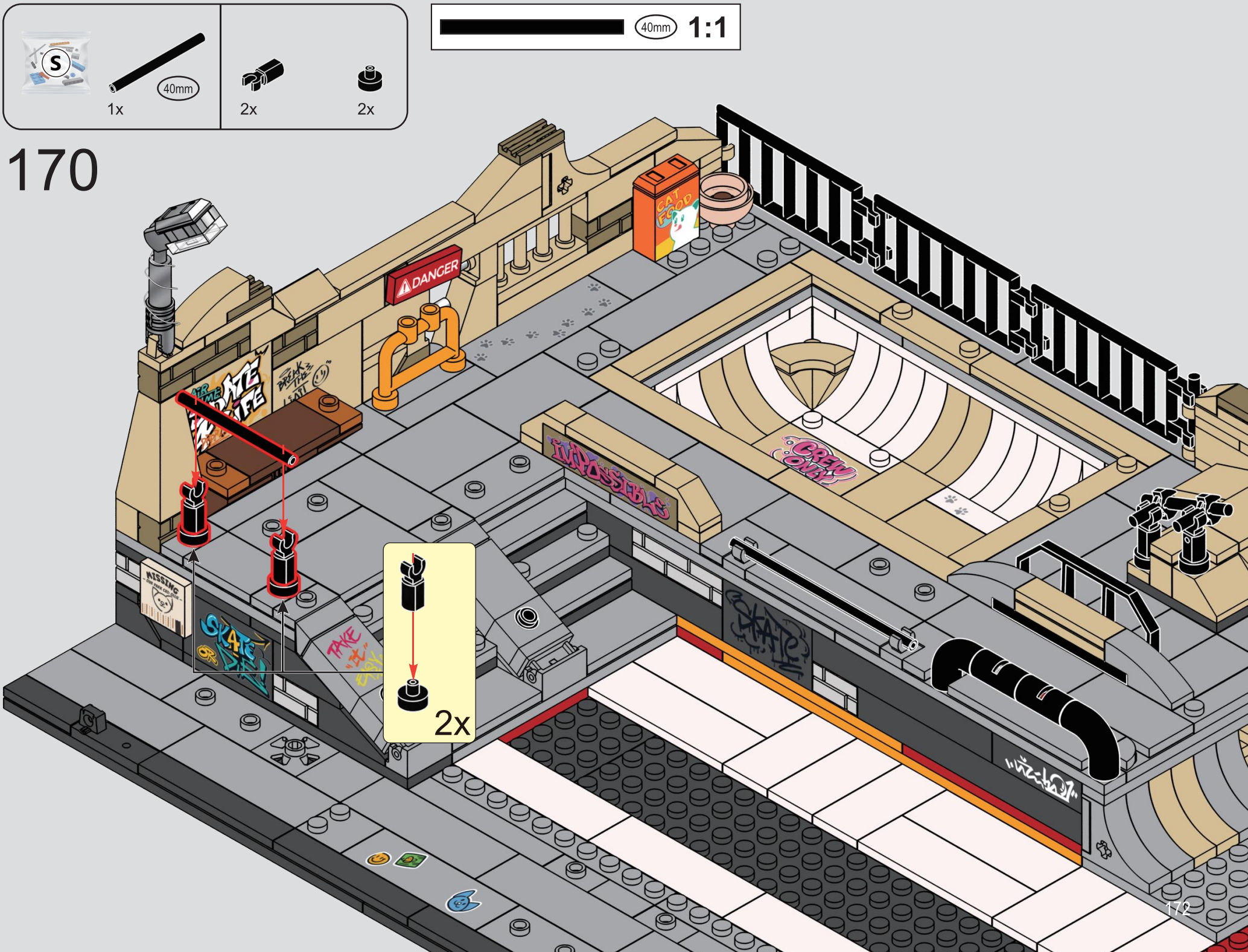
S
40mm
1x
2x
2x
40mm
1:1
170
DANGER
CAT FOOD
CREW ONLY
IMPOSSIBLES
MISSING
SKATE
2x

2x 2x

171

2x

2x 3 4x

172

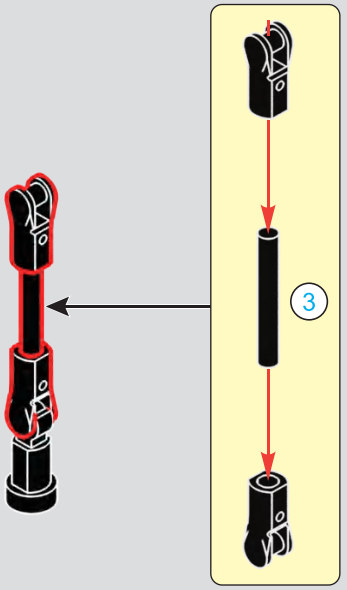

2x

2x 2x

173

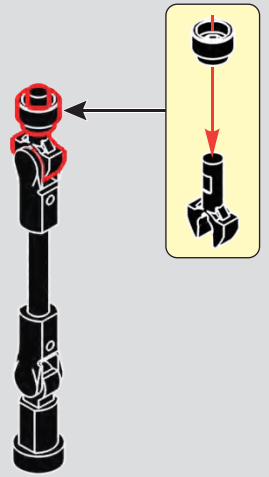

2x

174

1

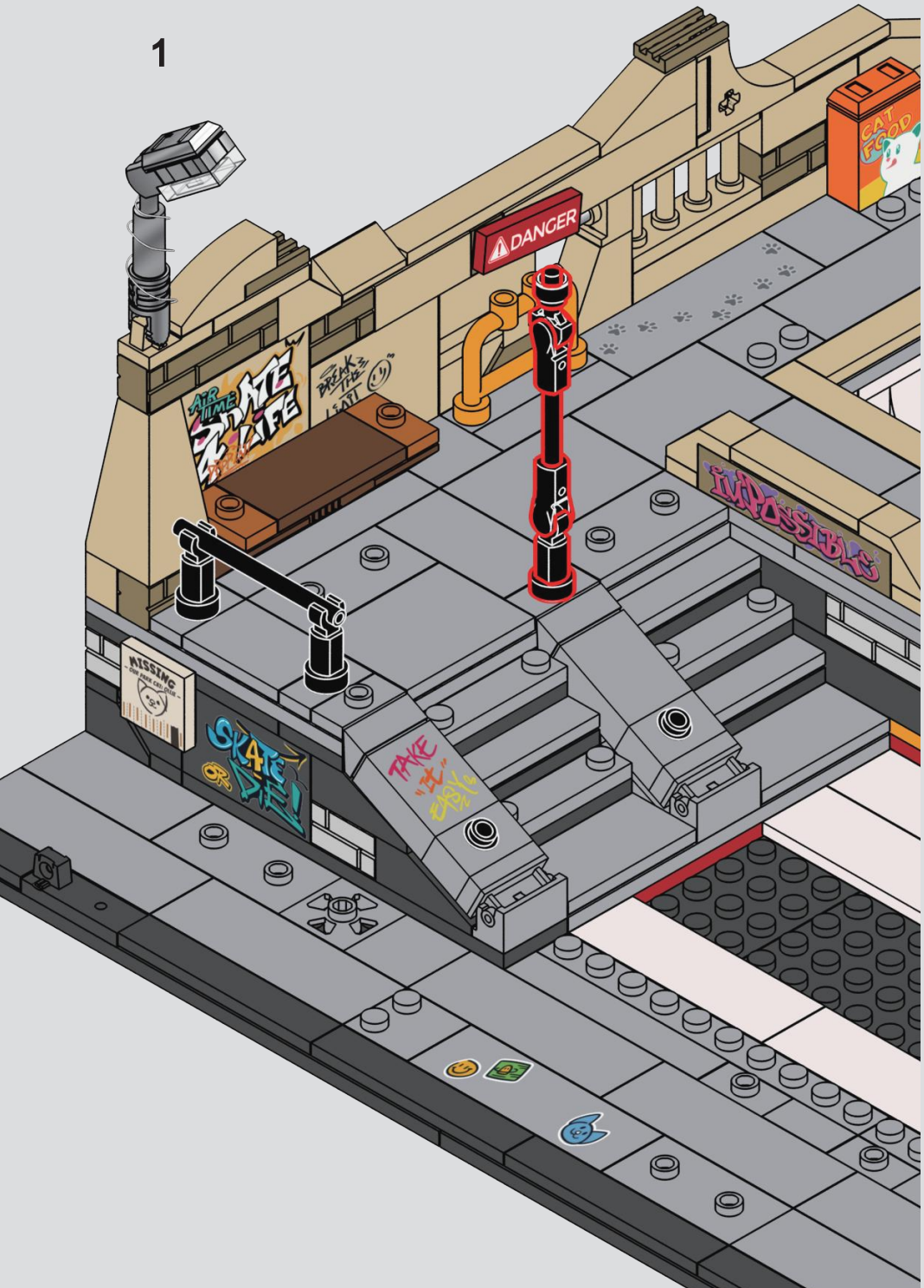

2

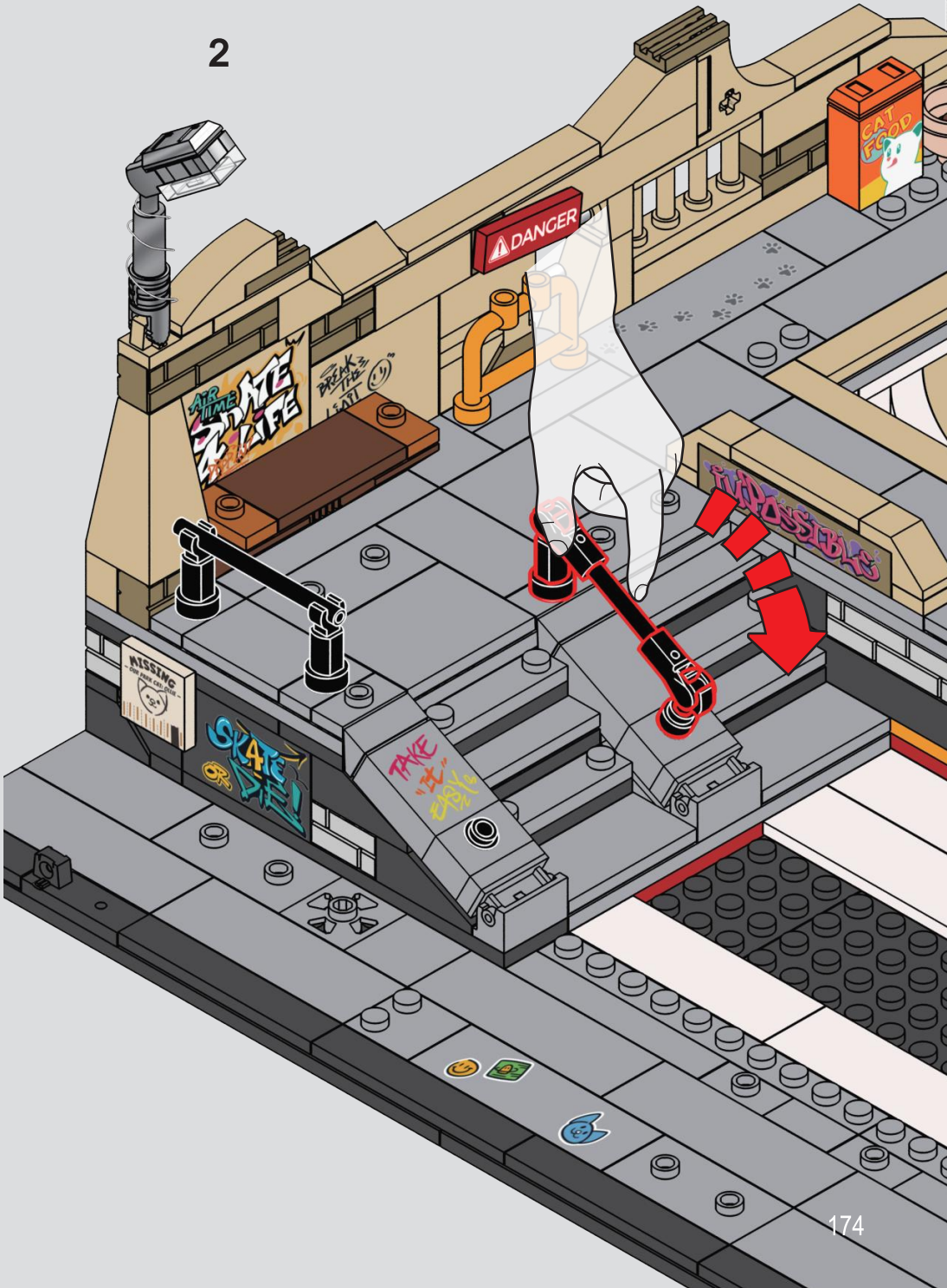

3

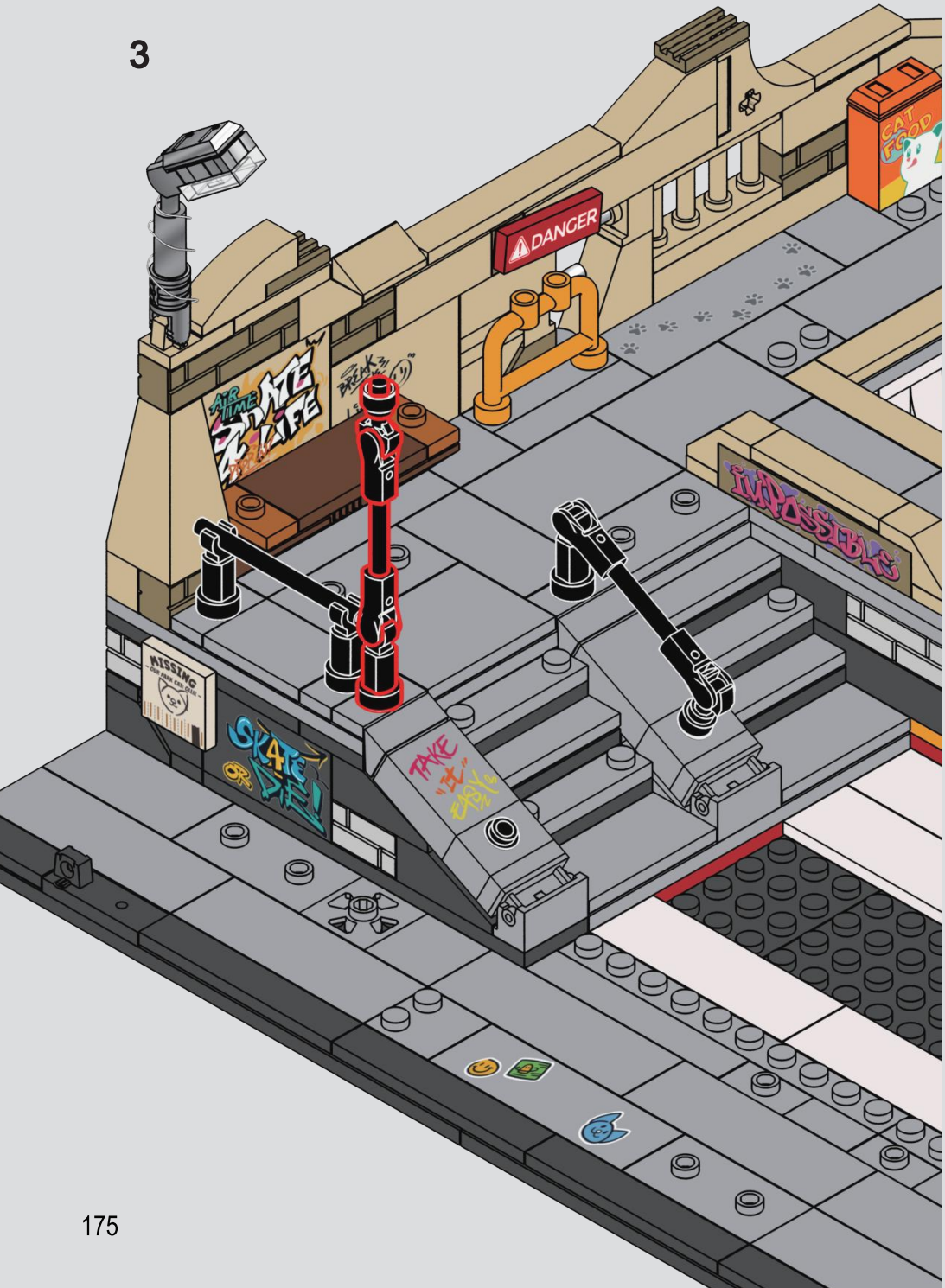
DANGER
CAT FOOD
AIR TIME
SKATE LIFE
IMPOSSIBLES
MISSING
SKATE OR DIE!
TAKE "IT" EASY

4

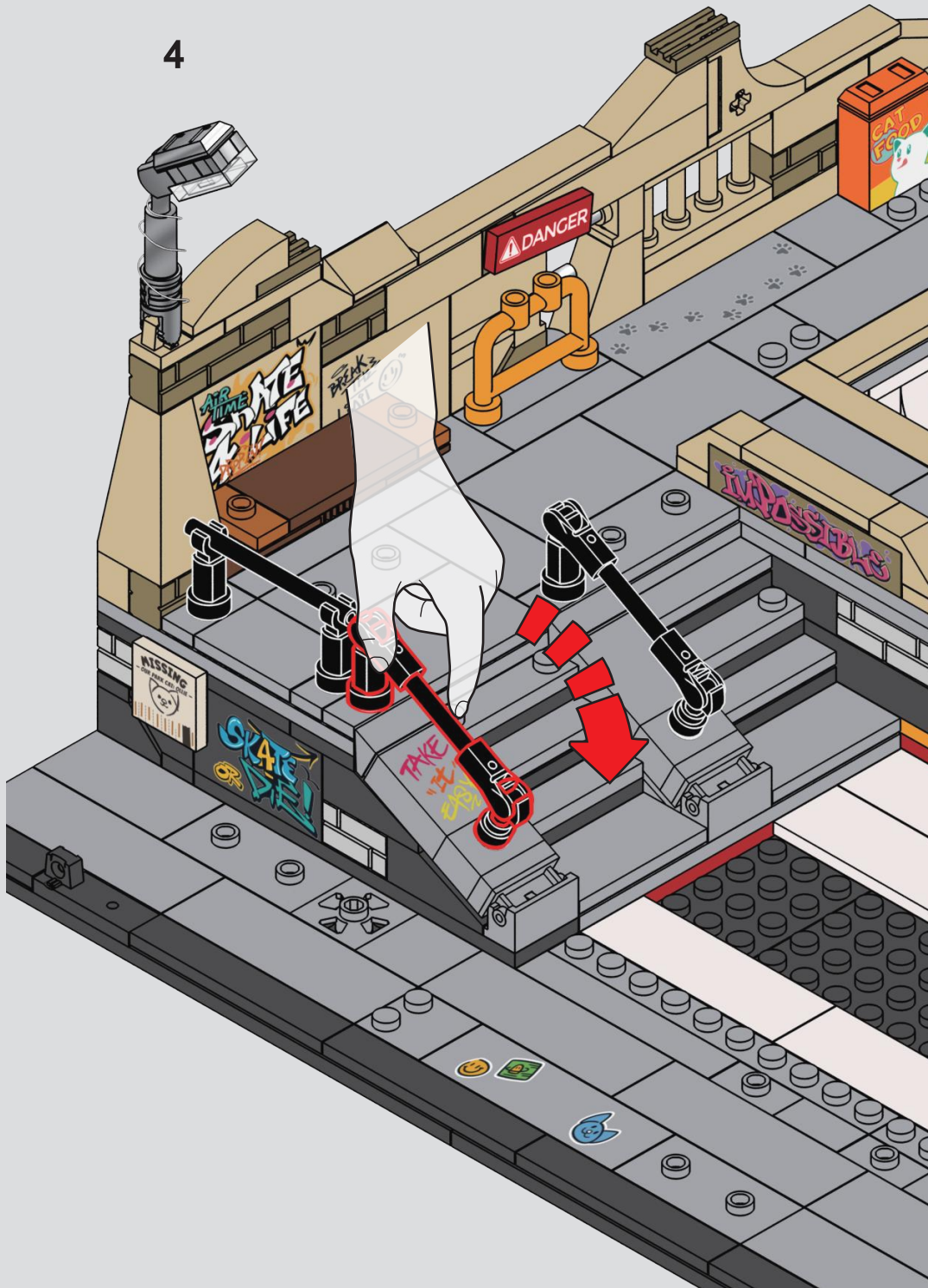
DANGER
CAT FOOD
AIR TIME
SKATE LIFE
IMPOSSIBLES
MISSING
SKATE OR DIE!
TAKE "IT" EASY

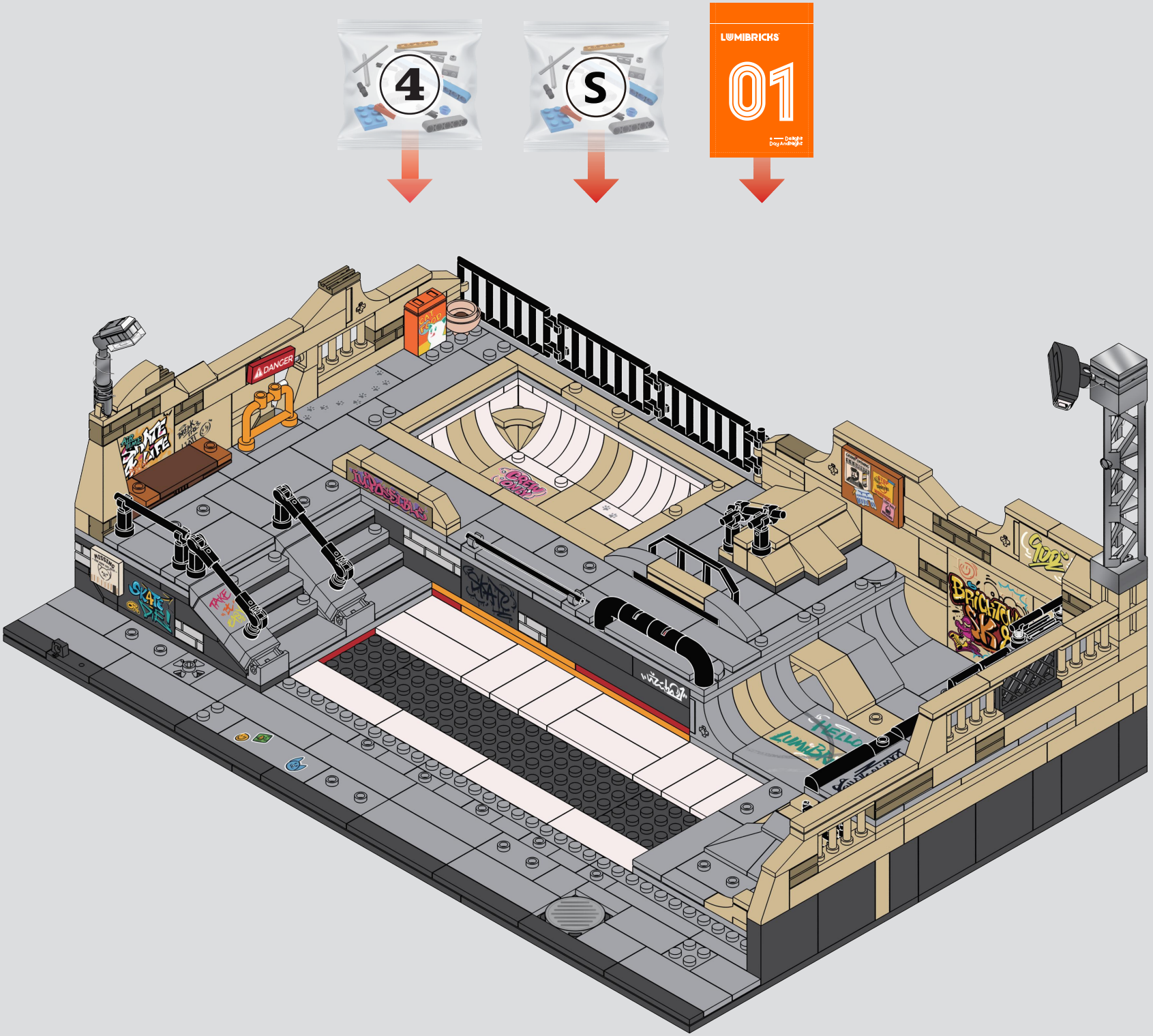
4
S
LUMIBRICKS
01
DANGER

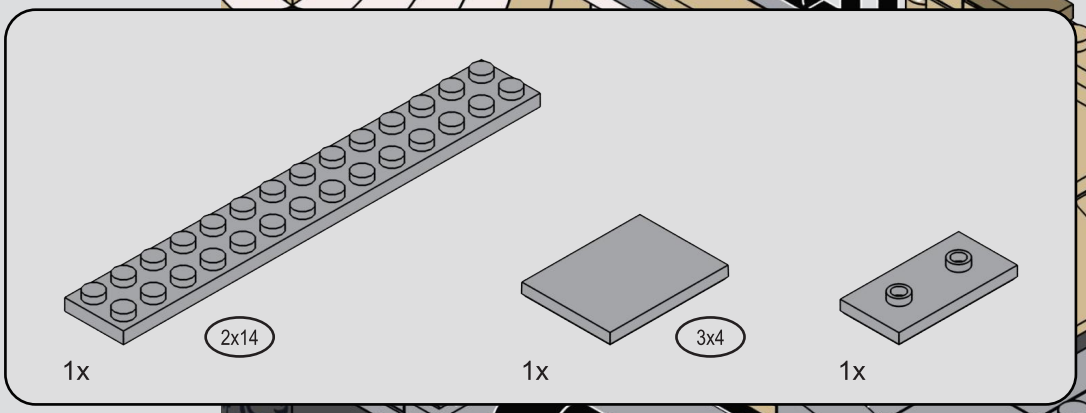

175

176

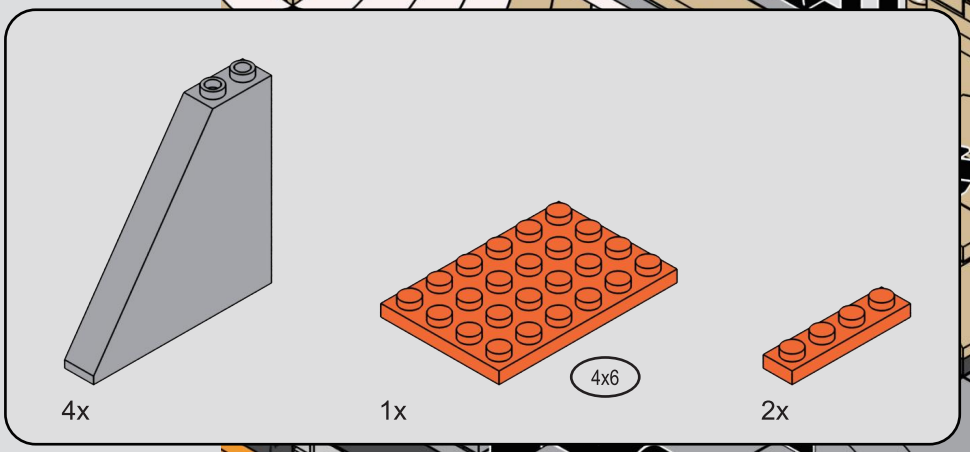

177

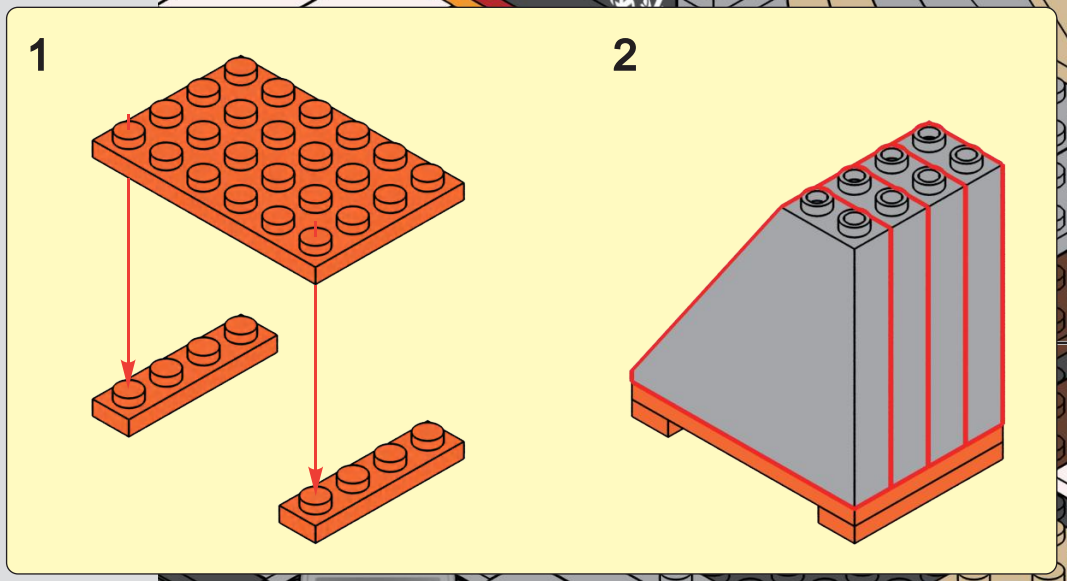

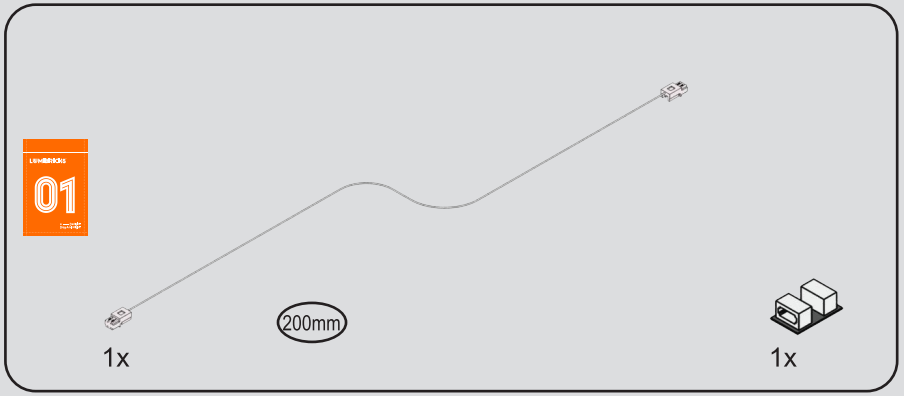

178

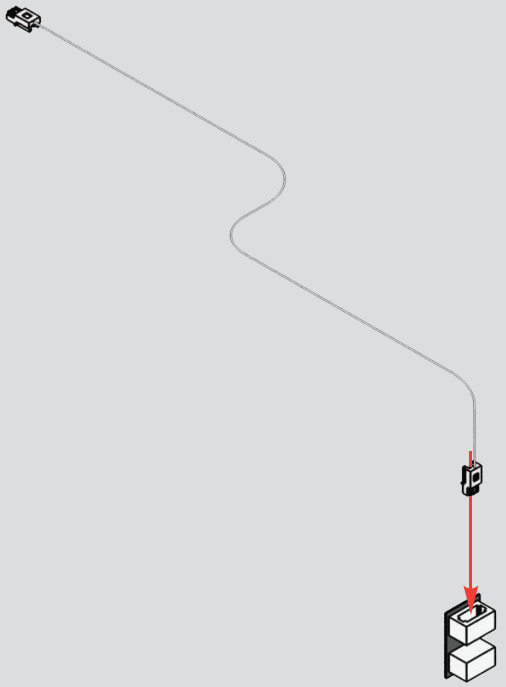

1

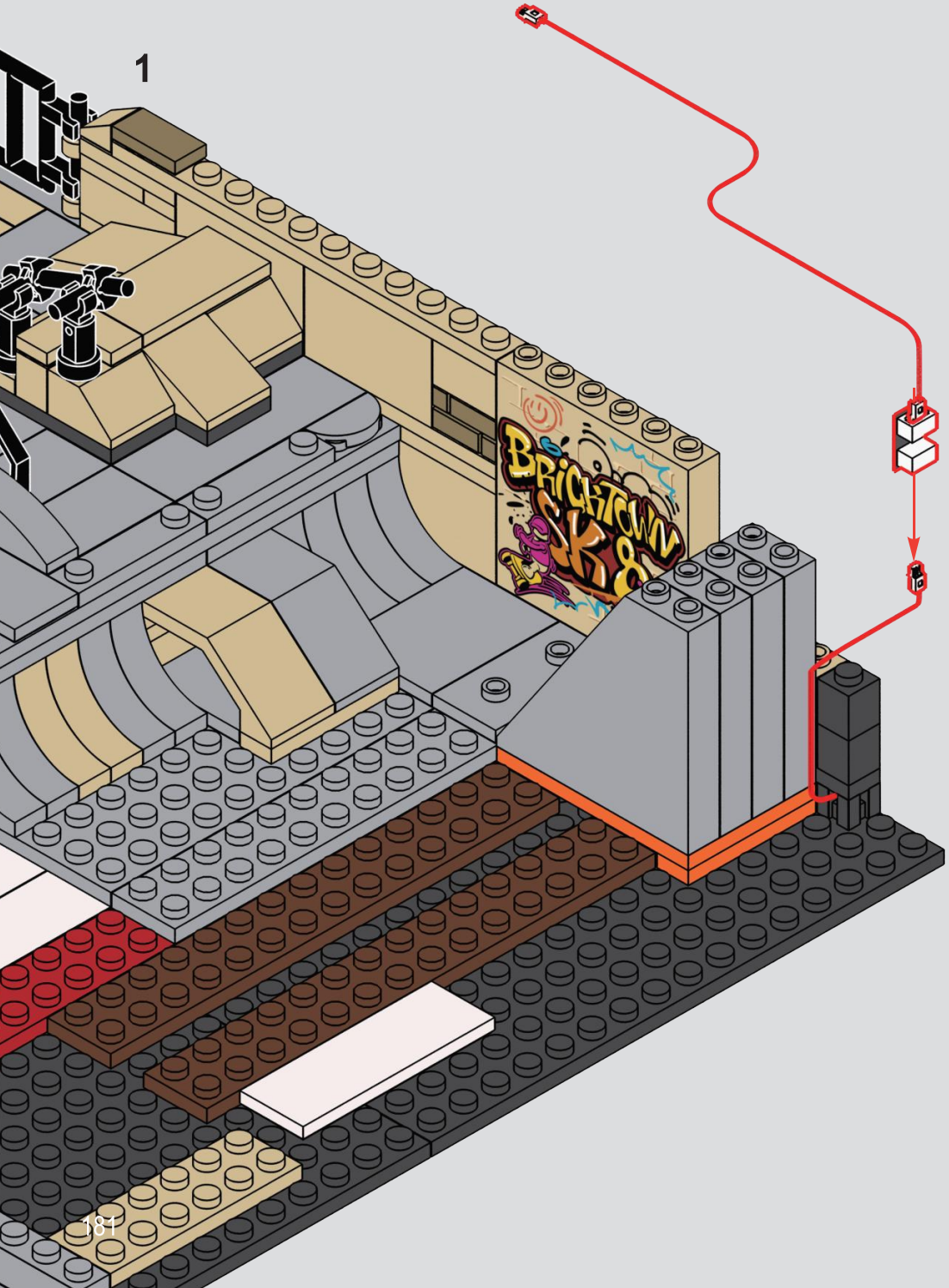

2

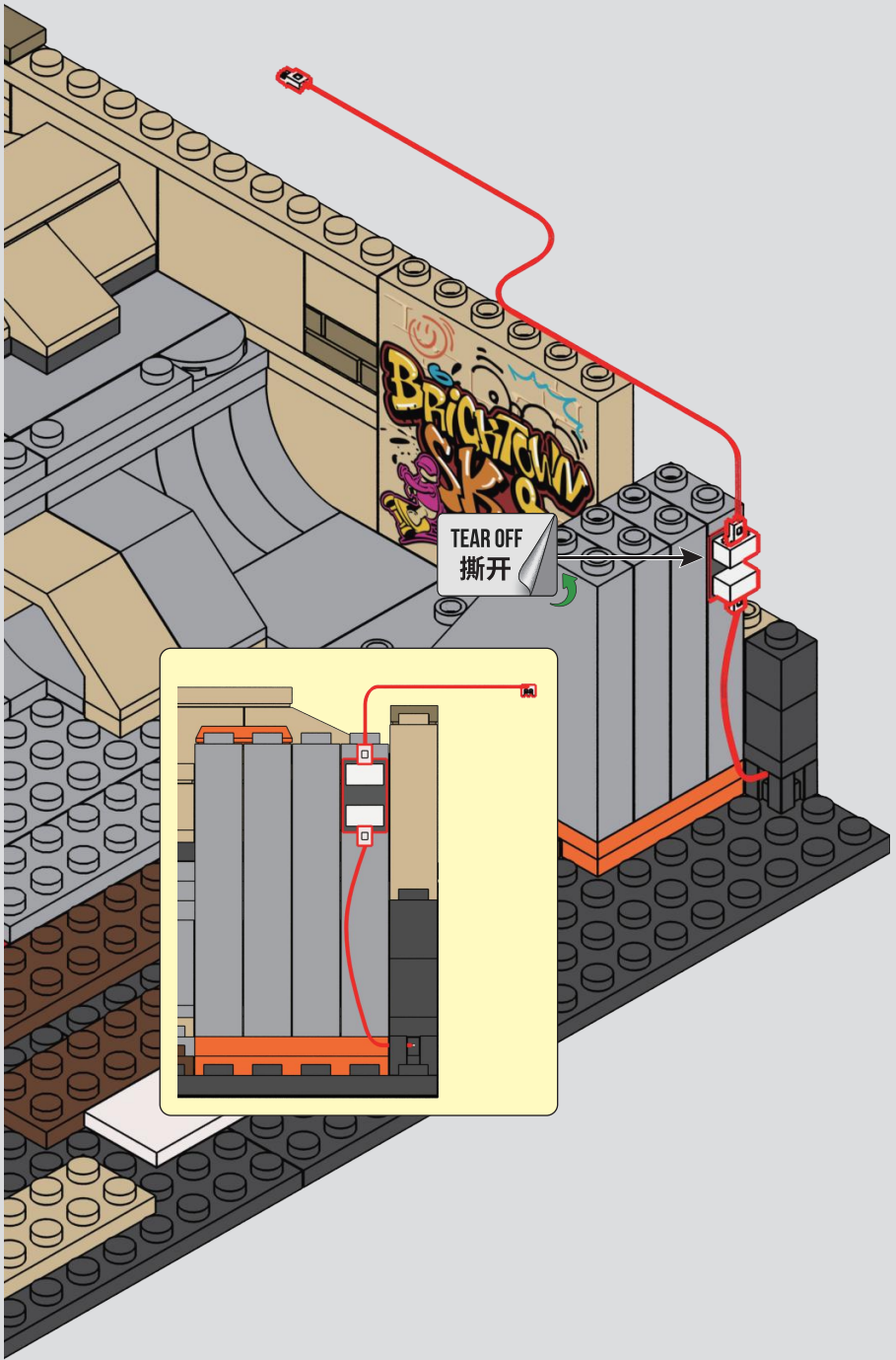

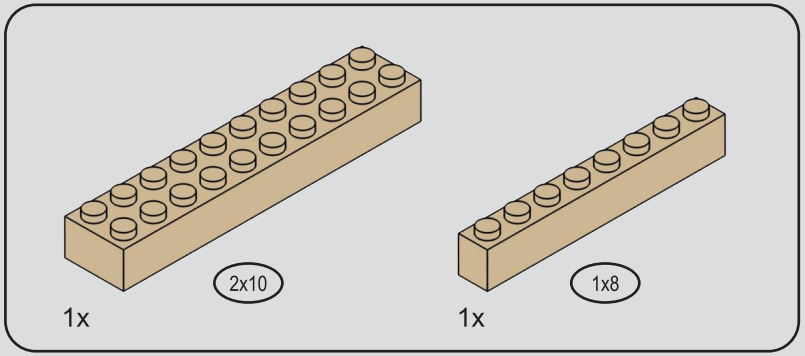

180

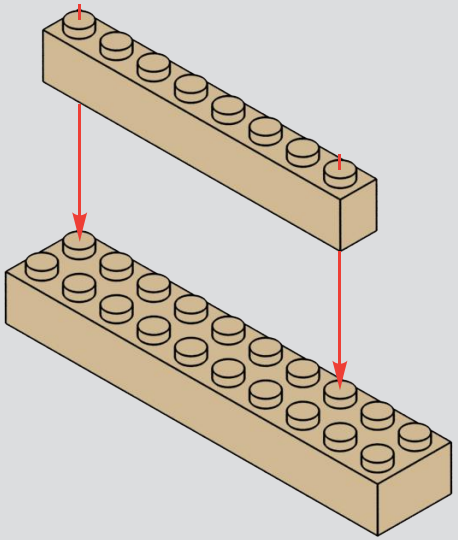

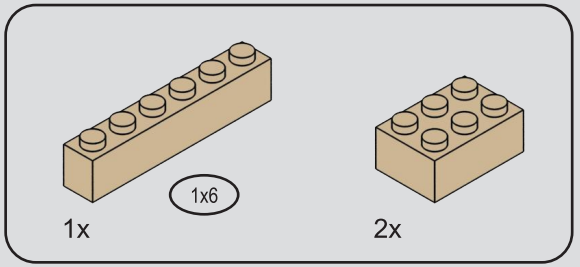

181

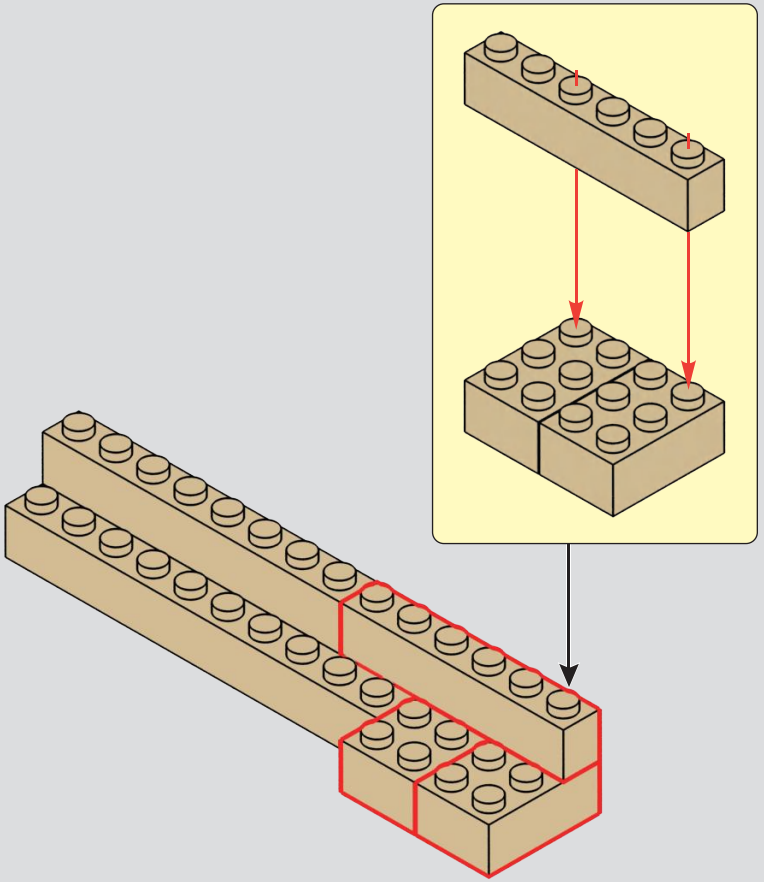

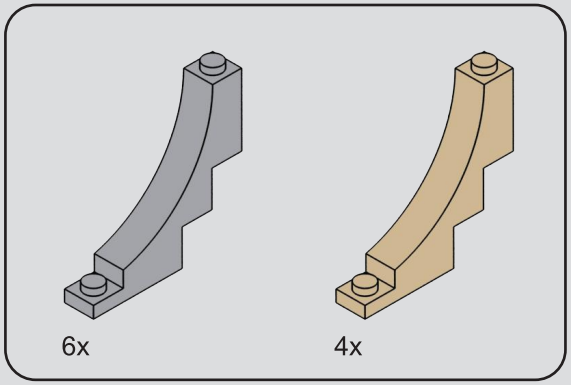

182

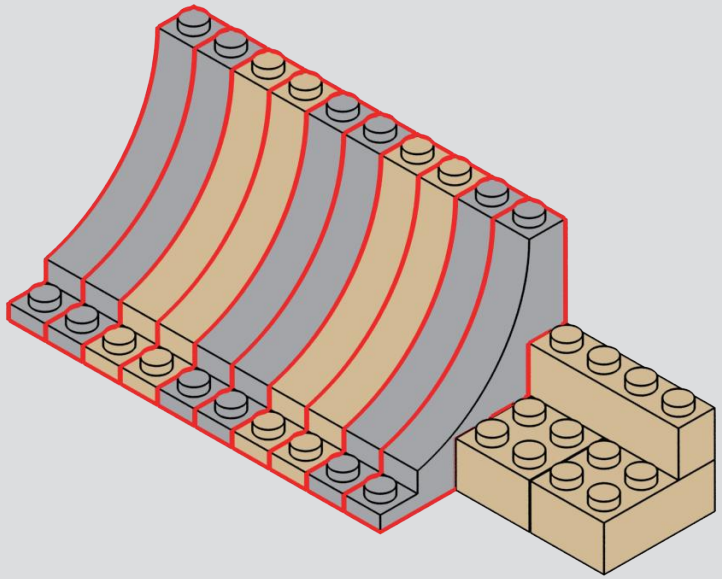

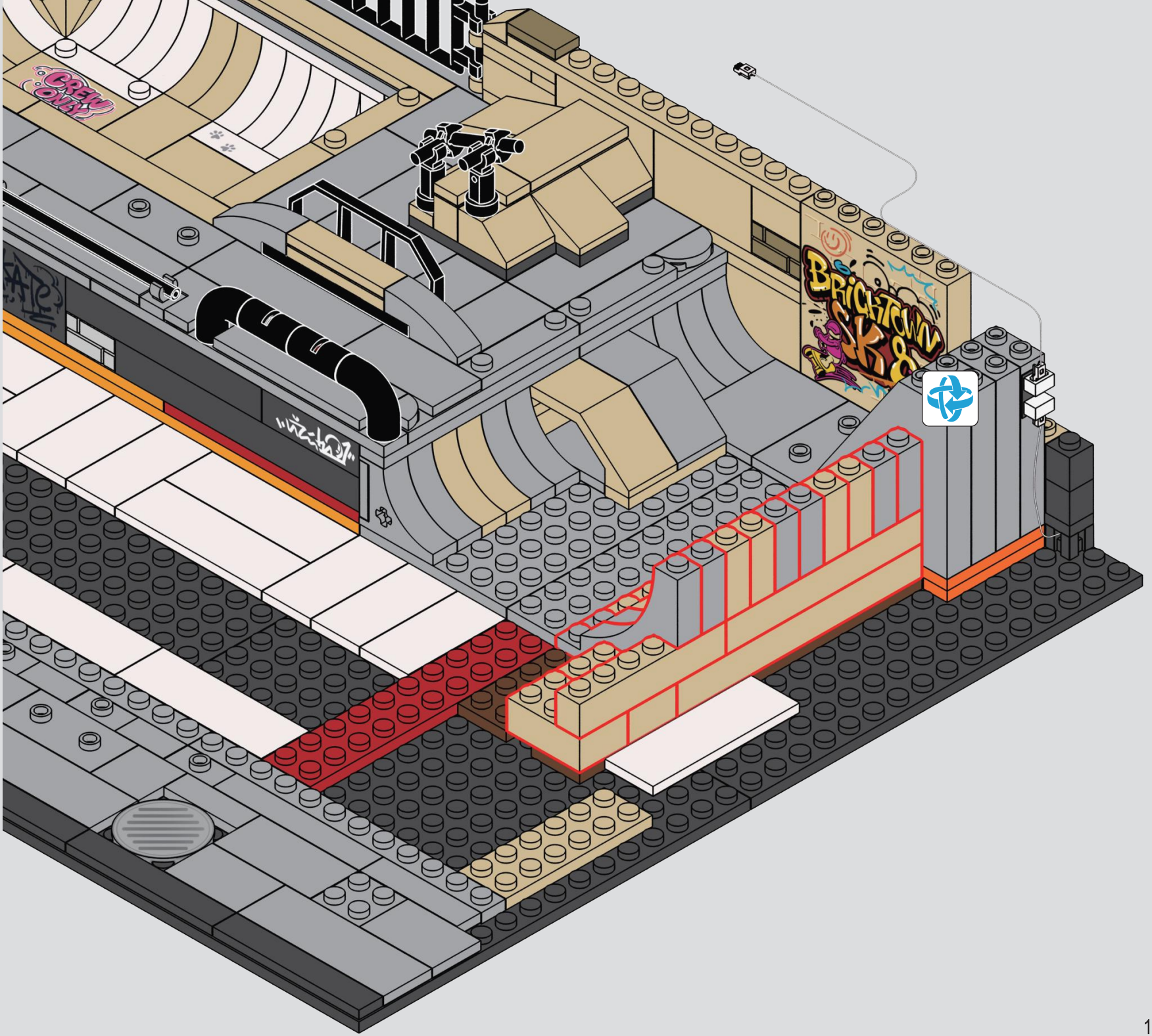
CREW ONLY
BRIGHTOWN SK8

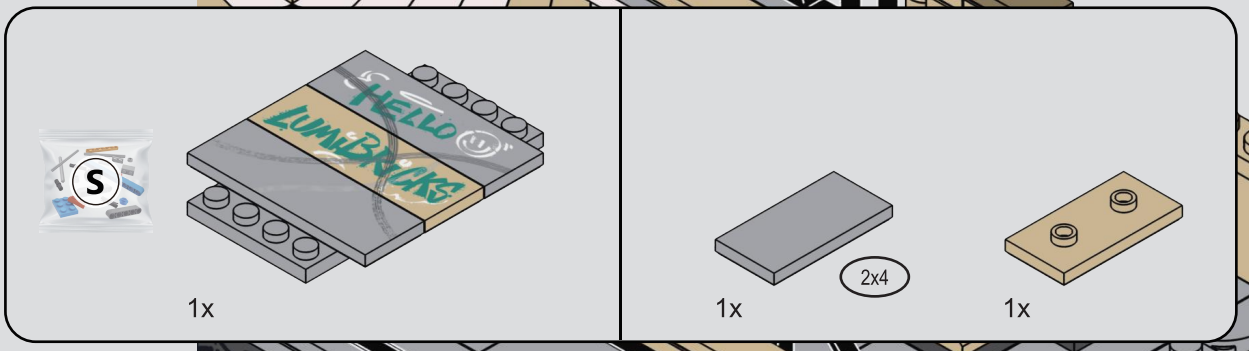
S
1x
2x4
1x
1x

184

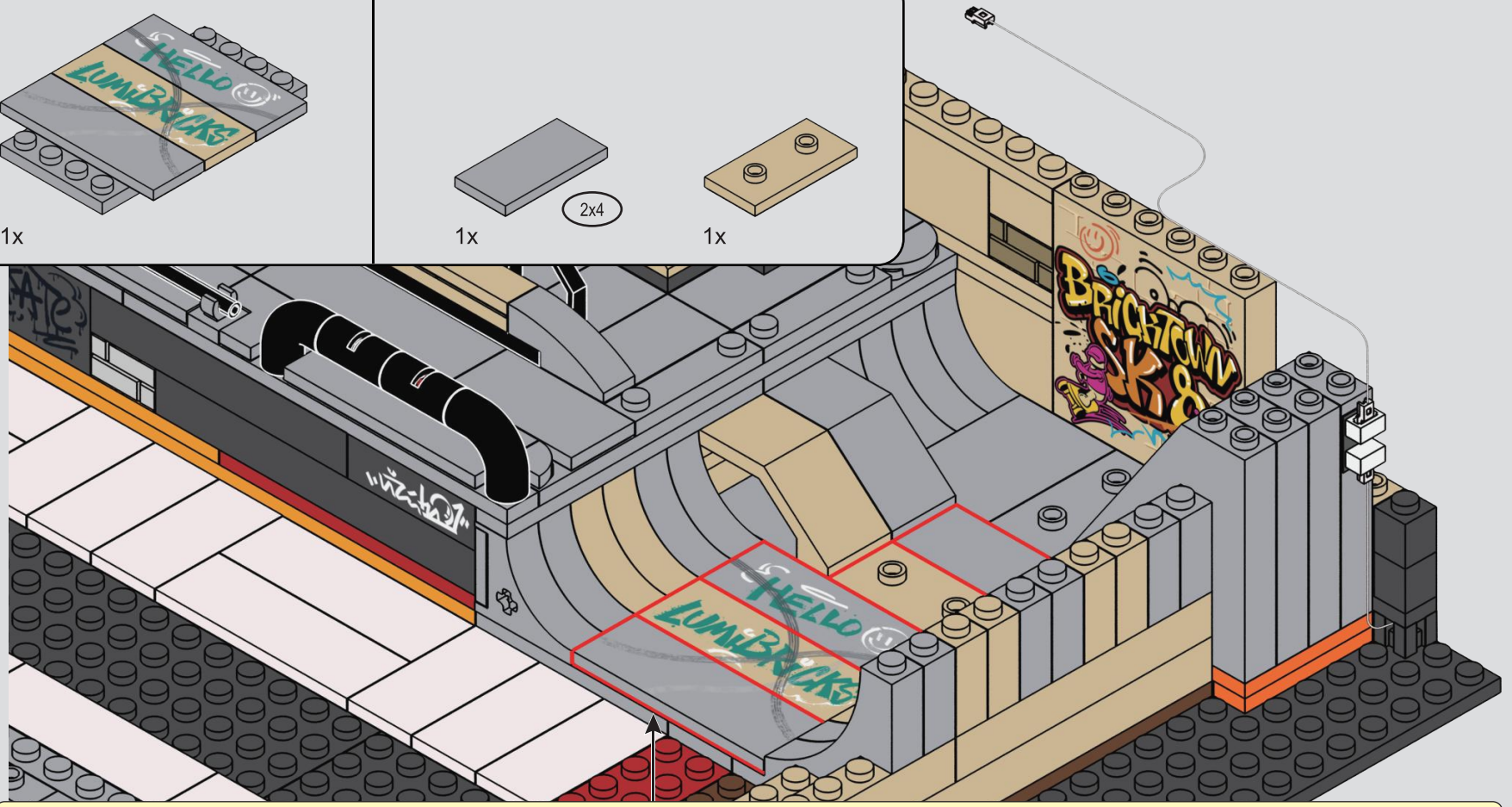
HELLO
LUMIBRICKS
BRICKTOWN SK8

1
HELLO
LUMIBRICKS
2
4

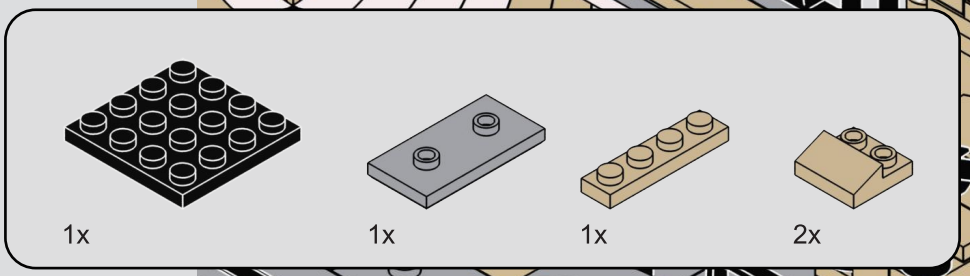

185

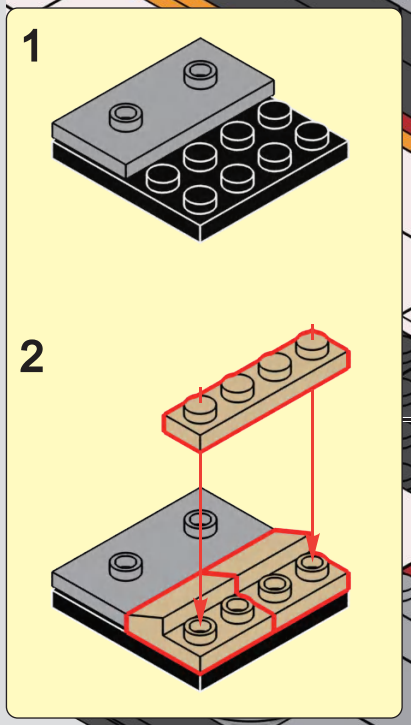

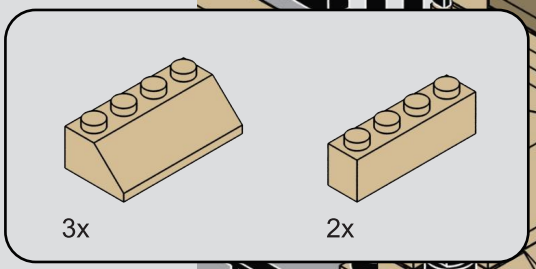

186

1

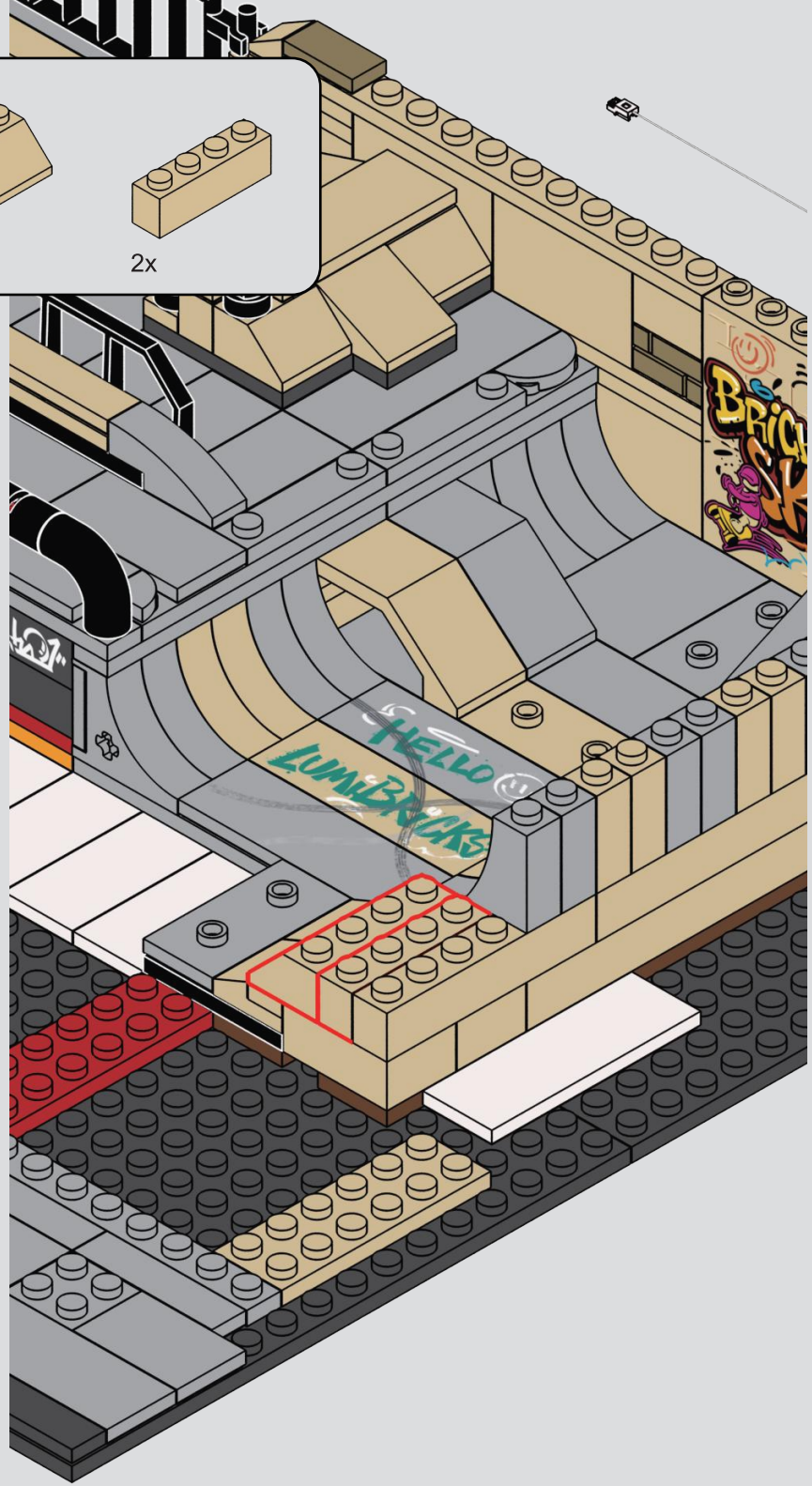

2

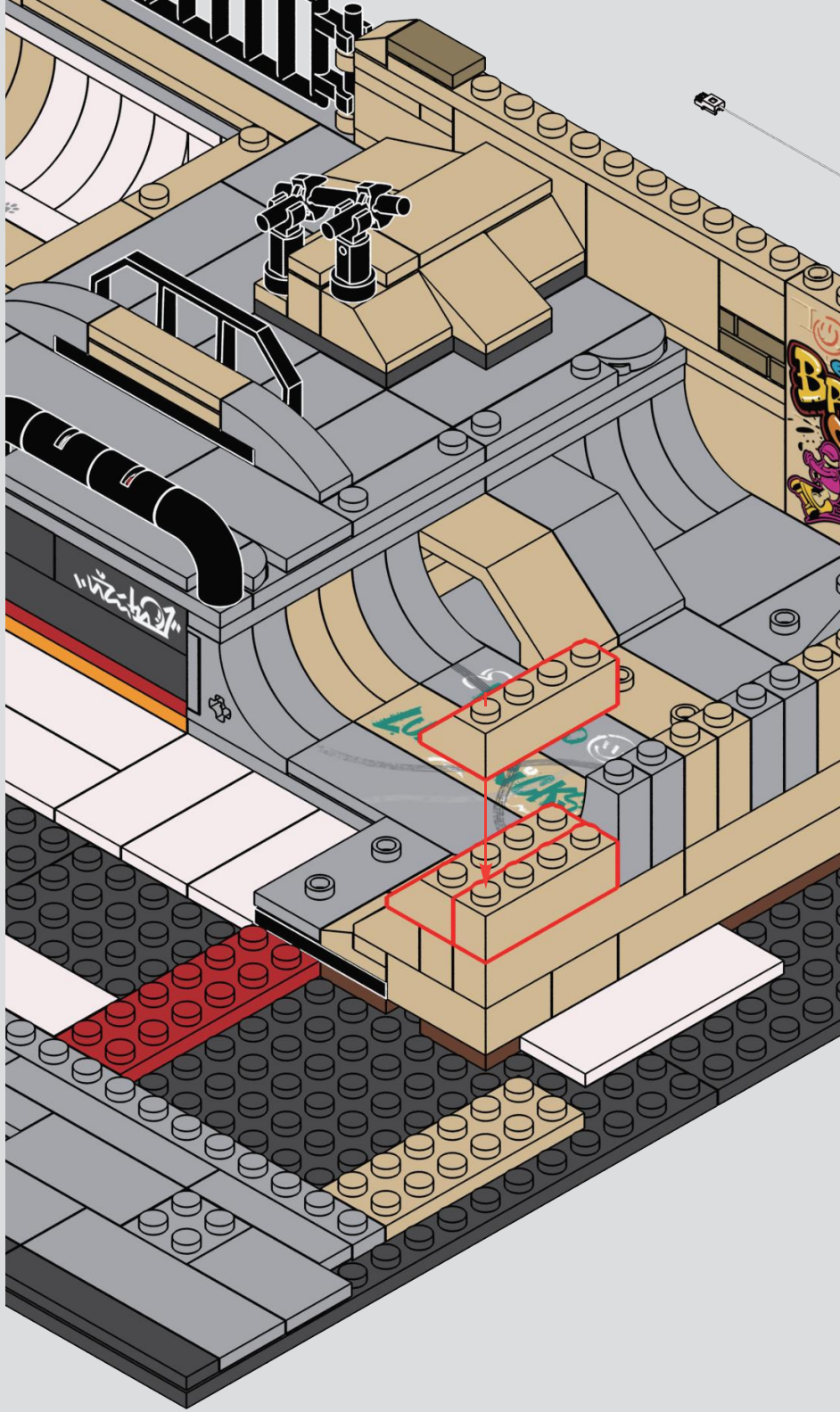

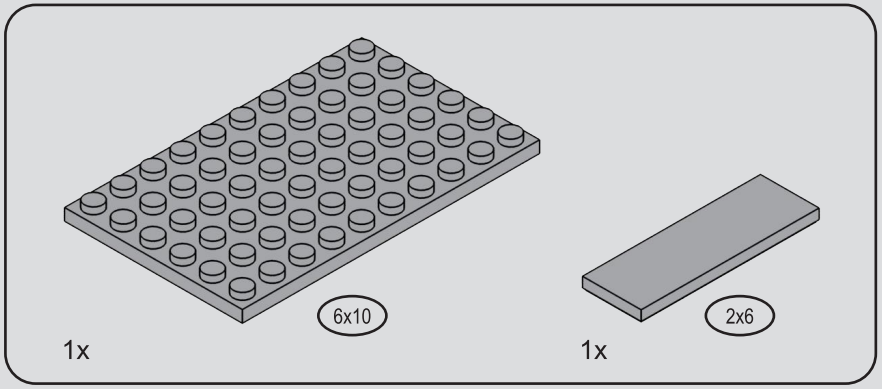

187

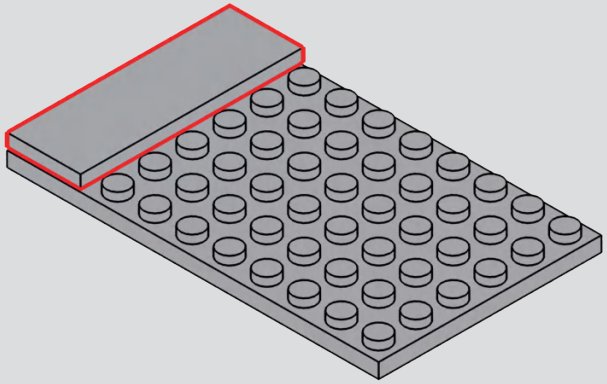

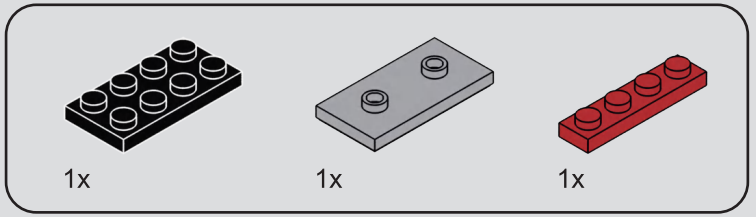

188

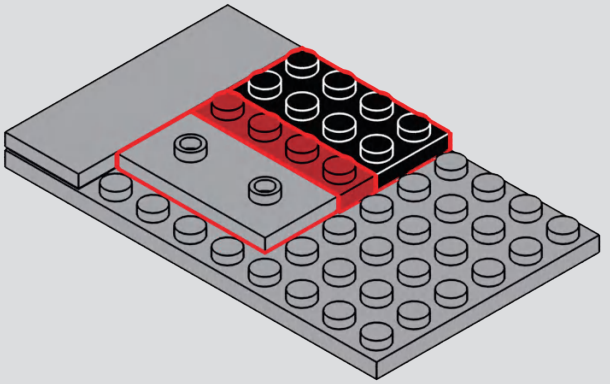

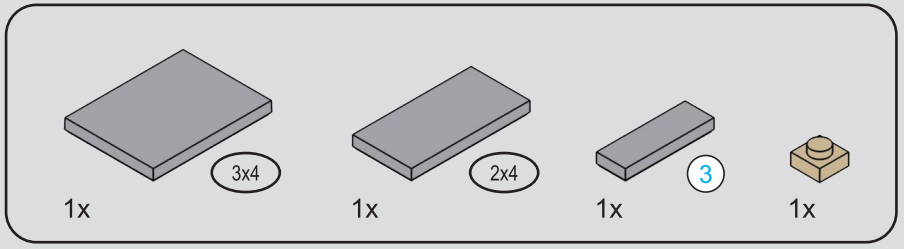

189

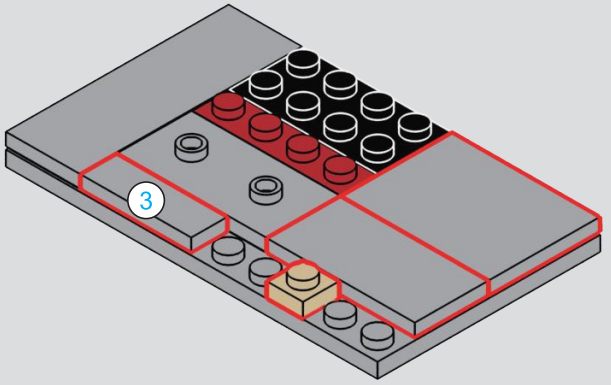

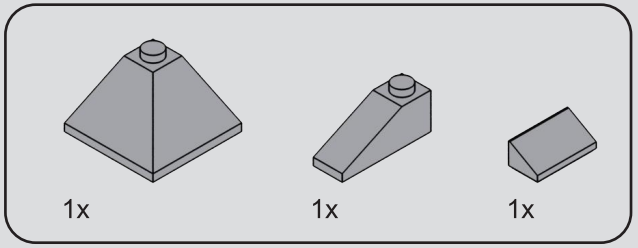

190

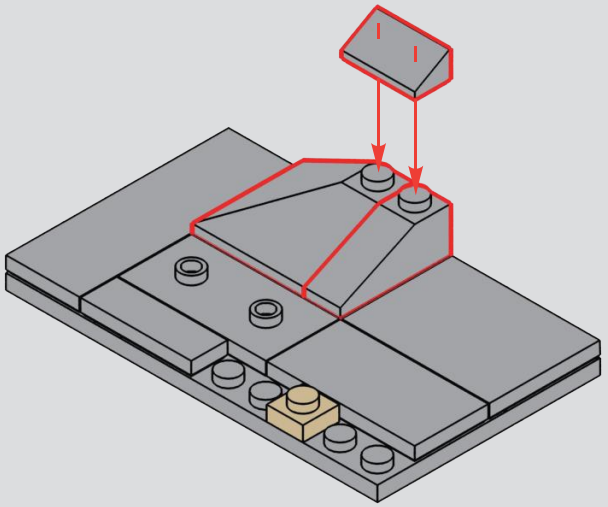

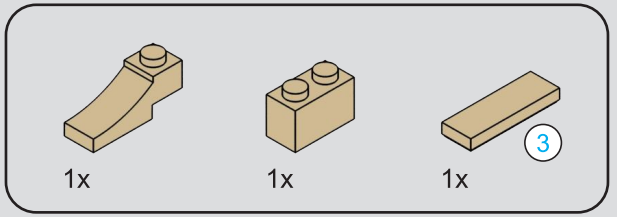

191

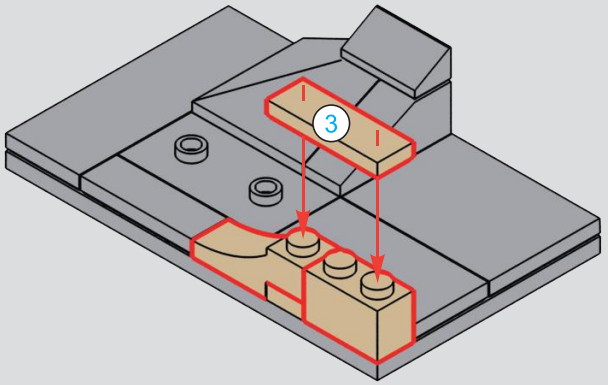

192

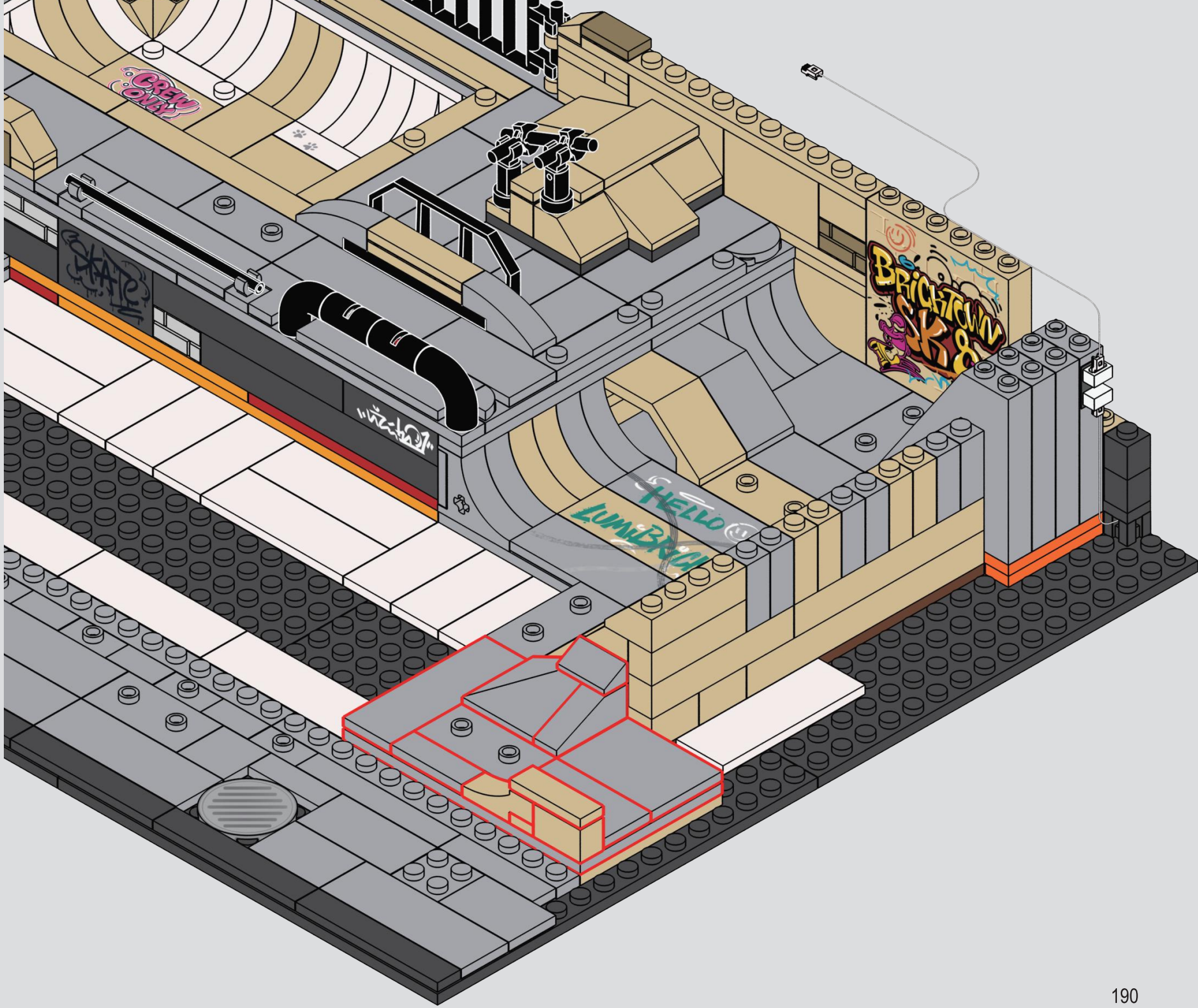

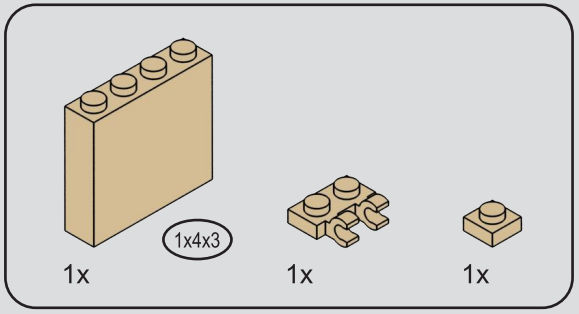

193

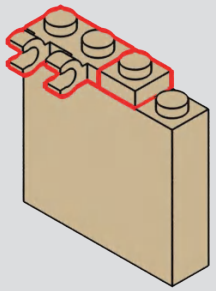

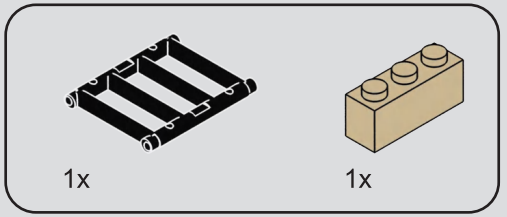

194

1

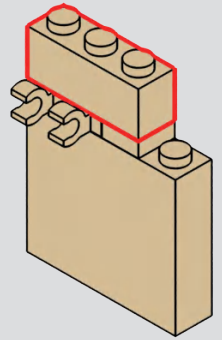

2

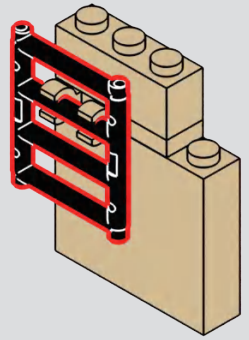

195

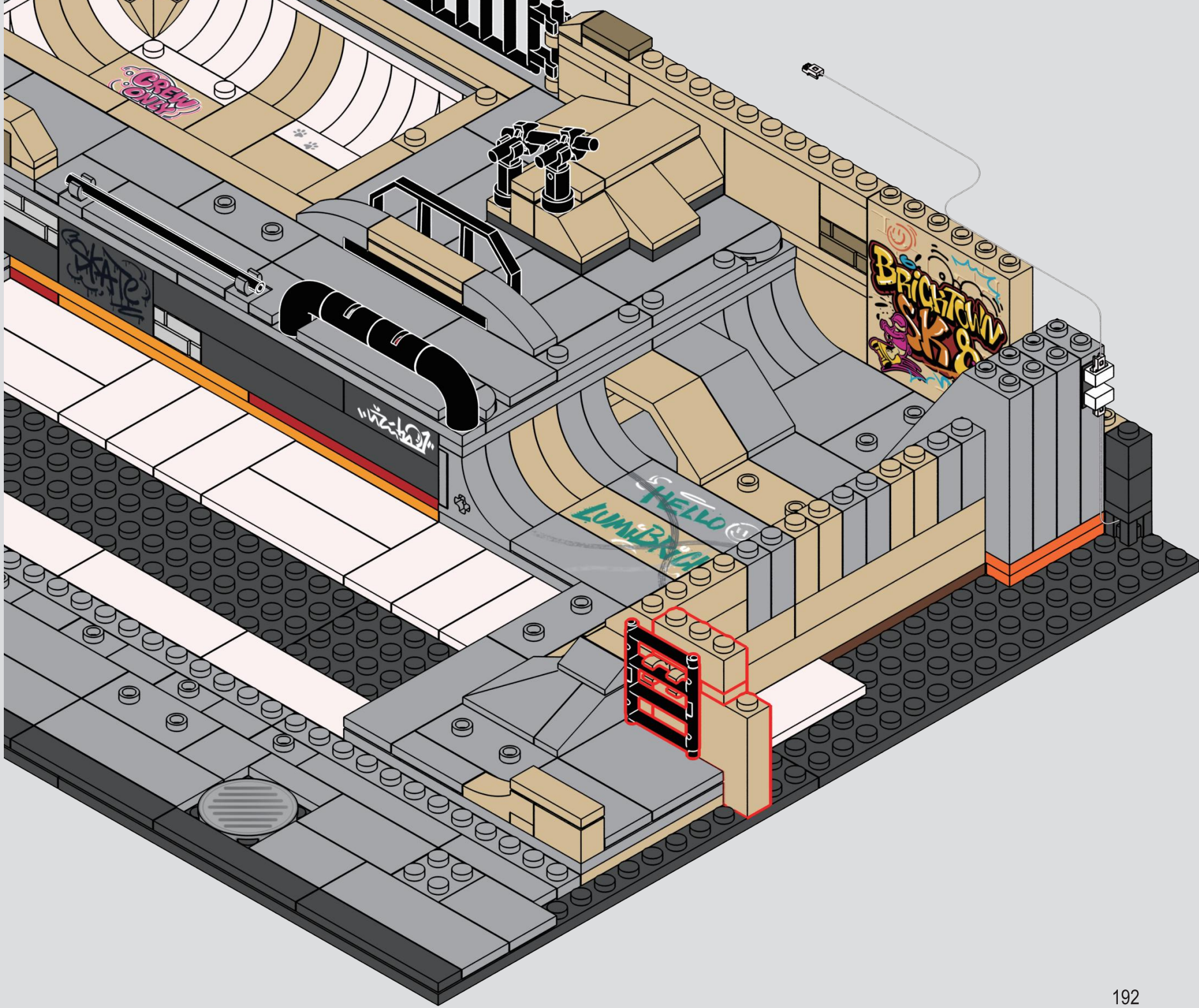

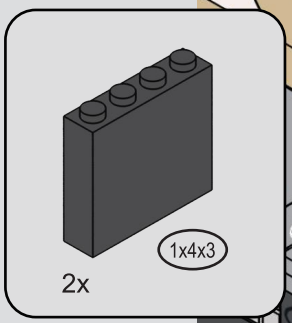

196

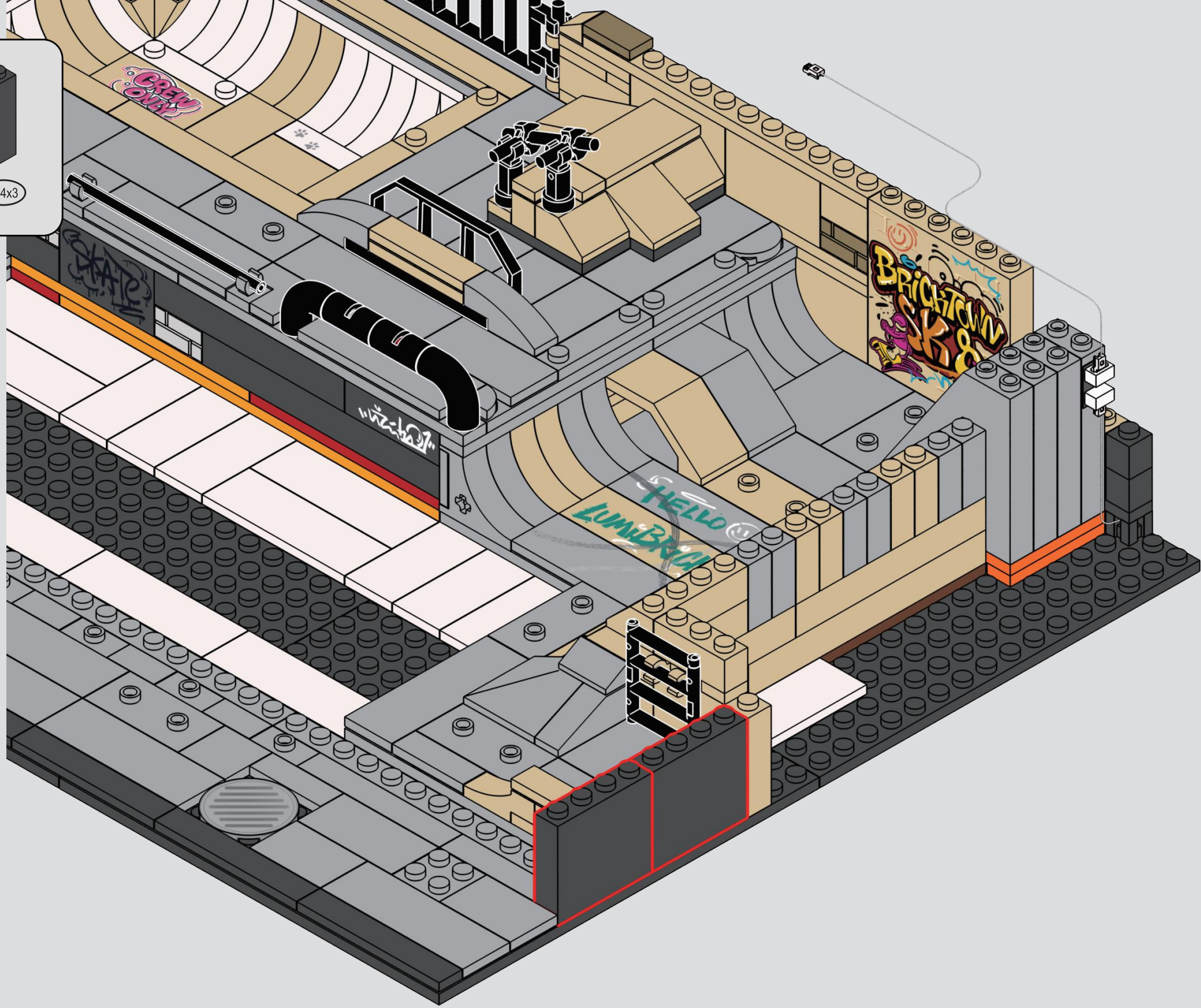

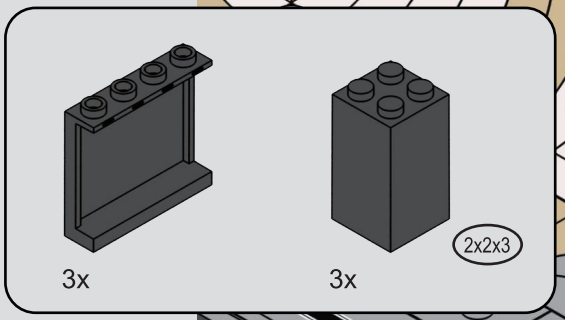

197

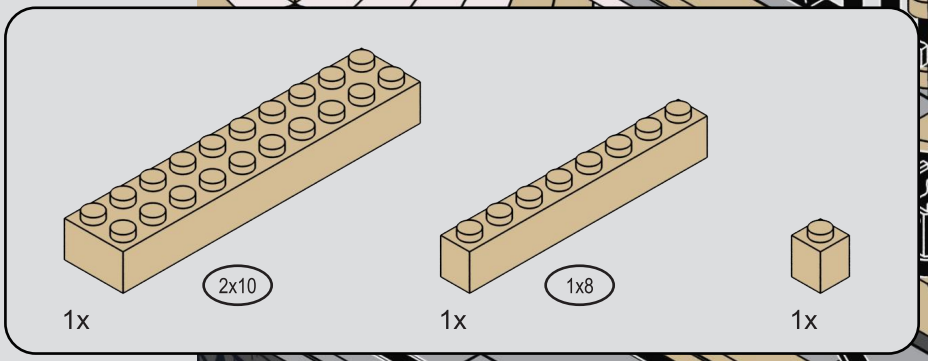

198

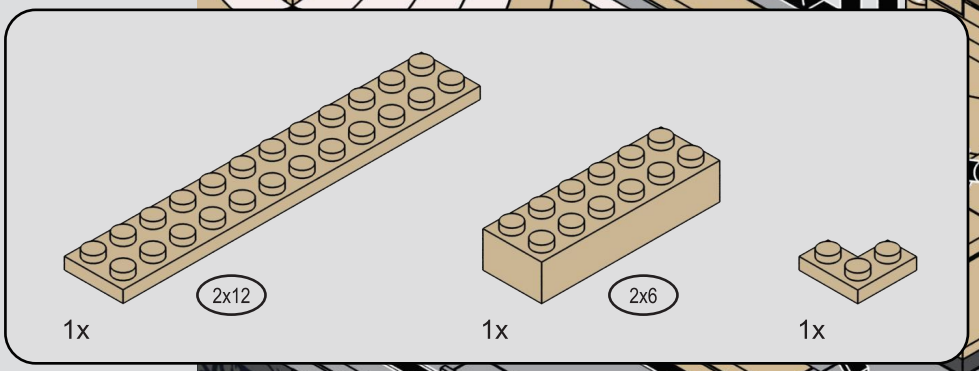

199

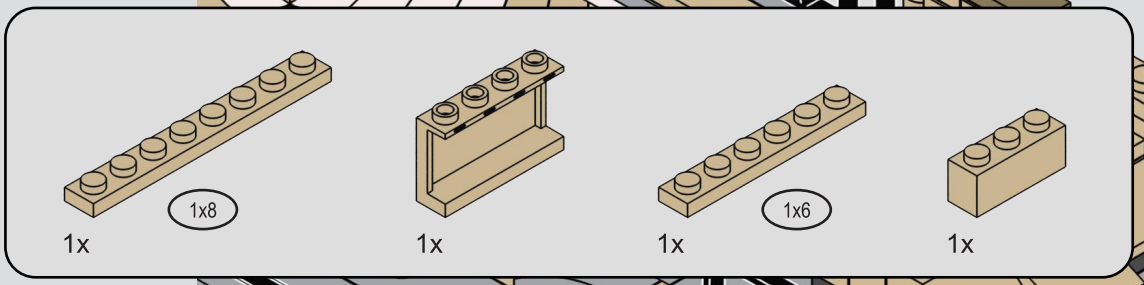

200

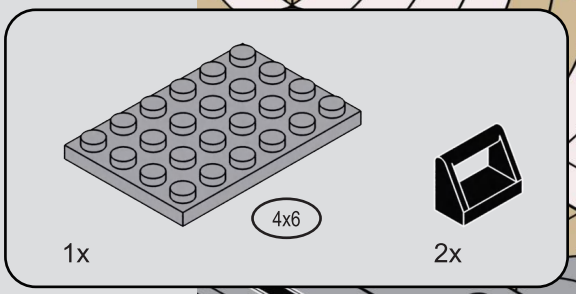

201

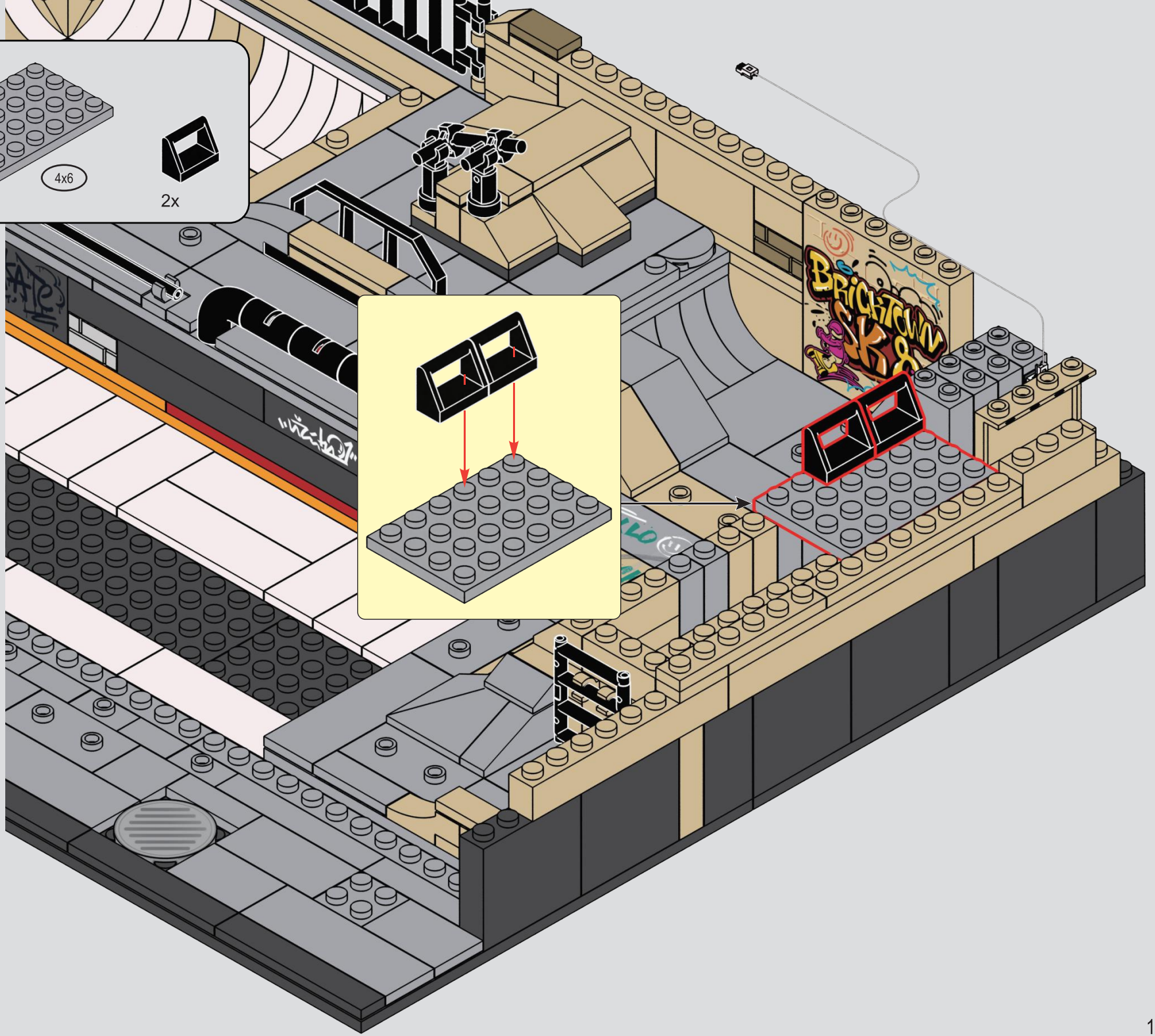

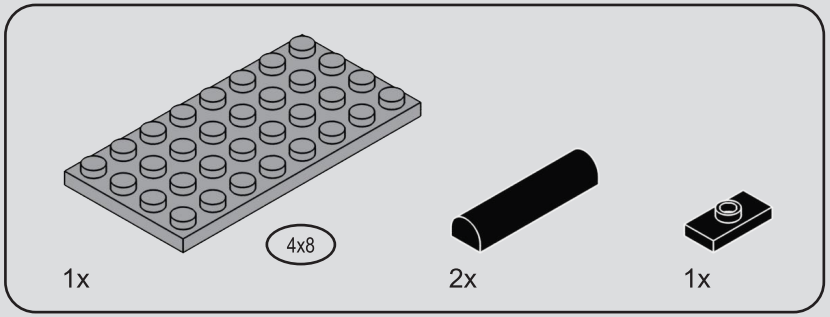

202

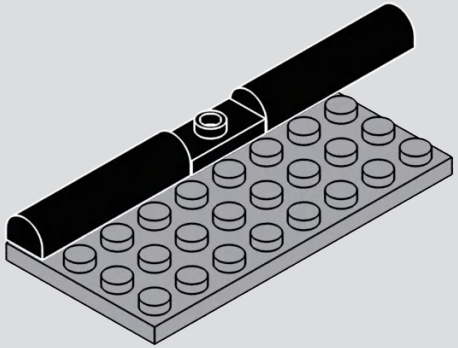

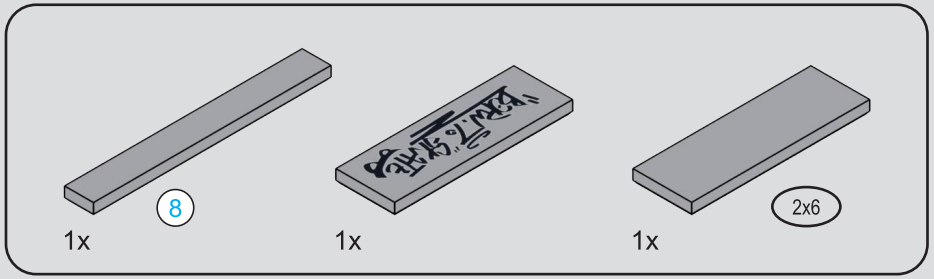

203

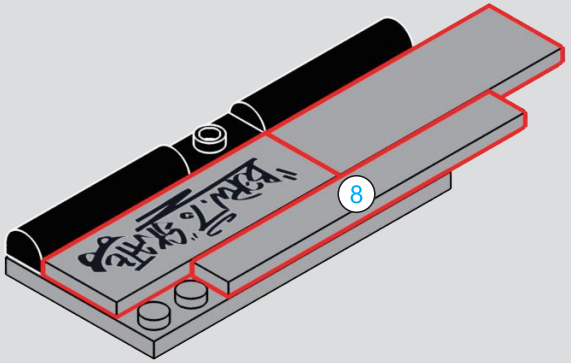

204

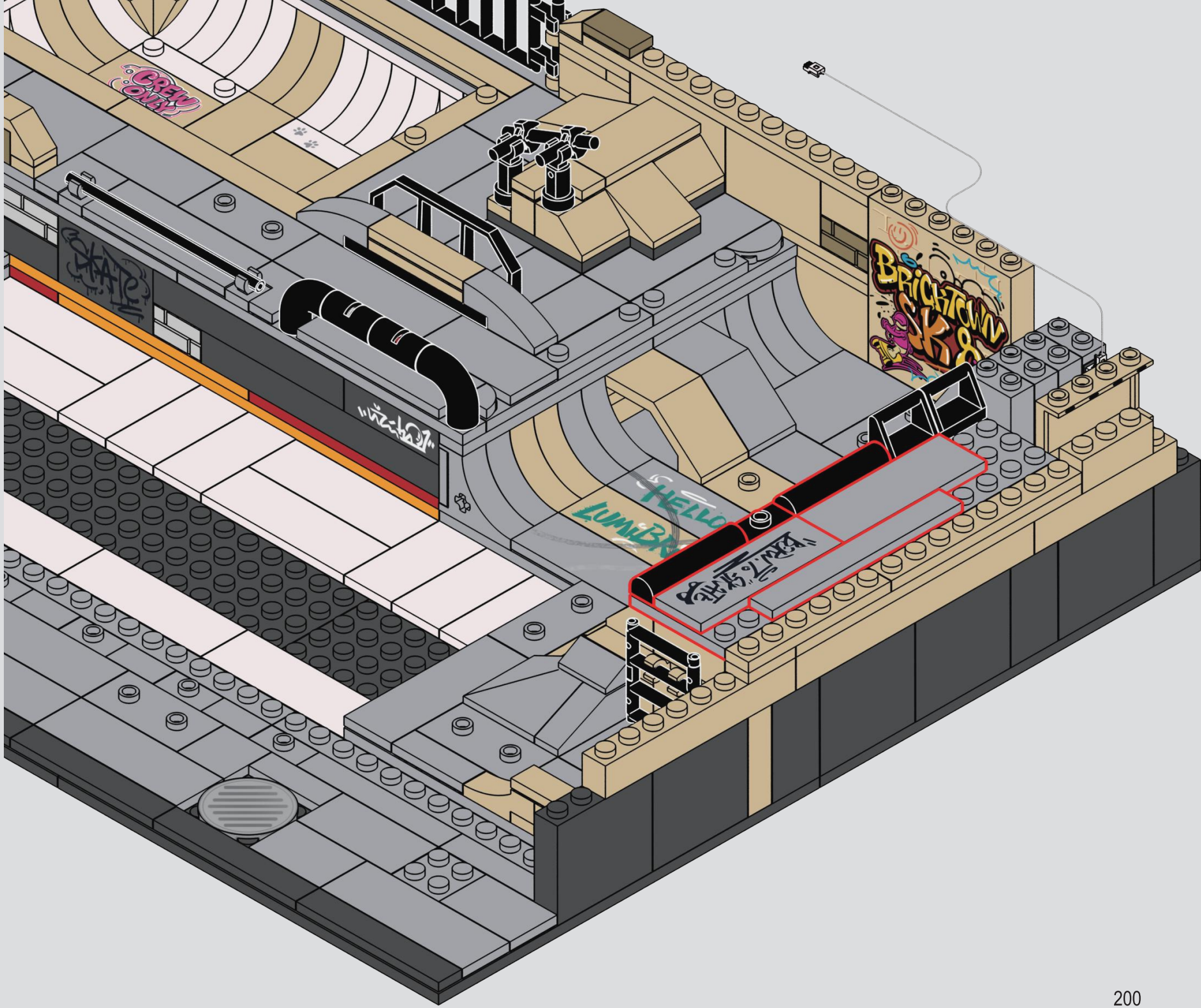

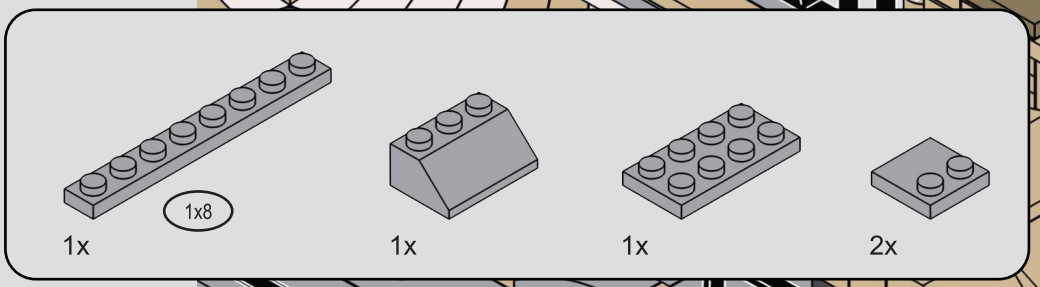

205

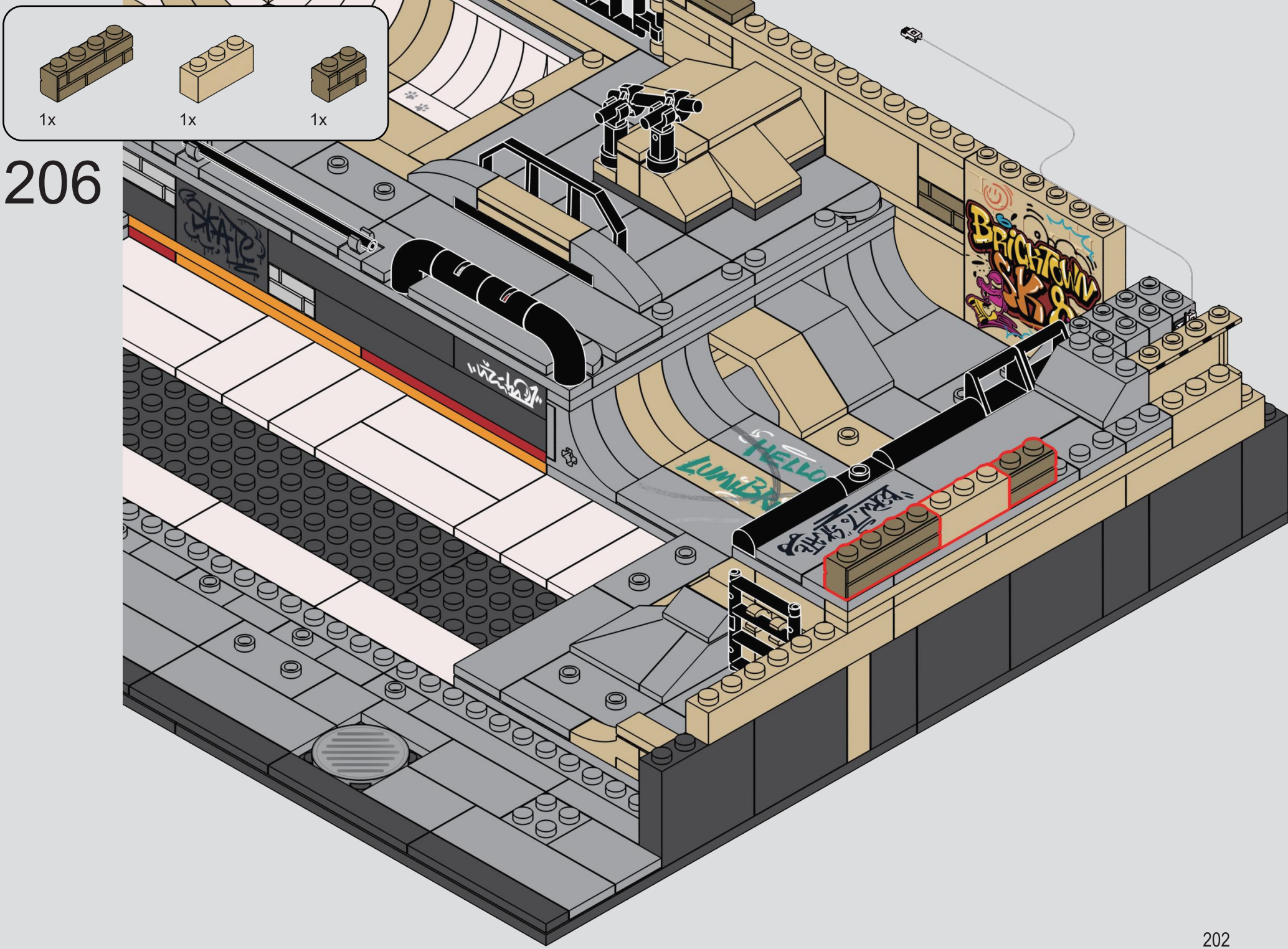

206

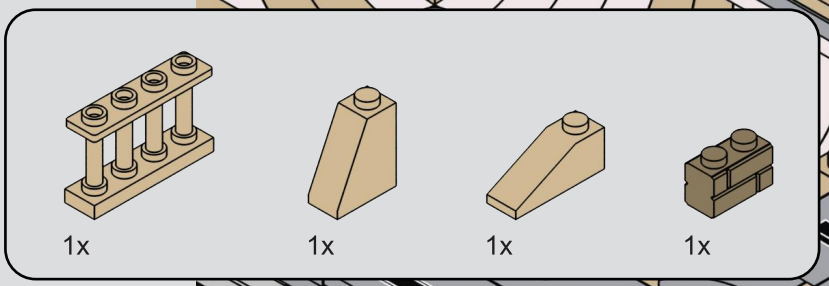

207

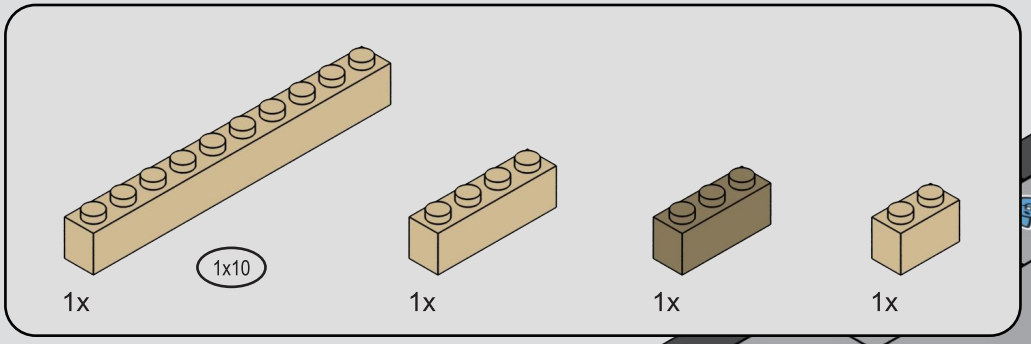

208

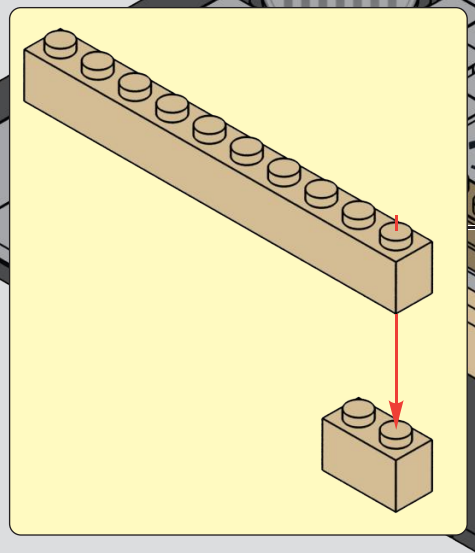

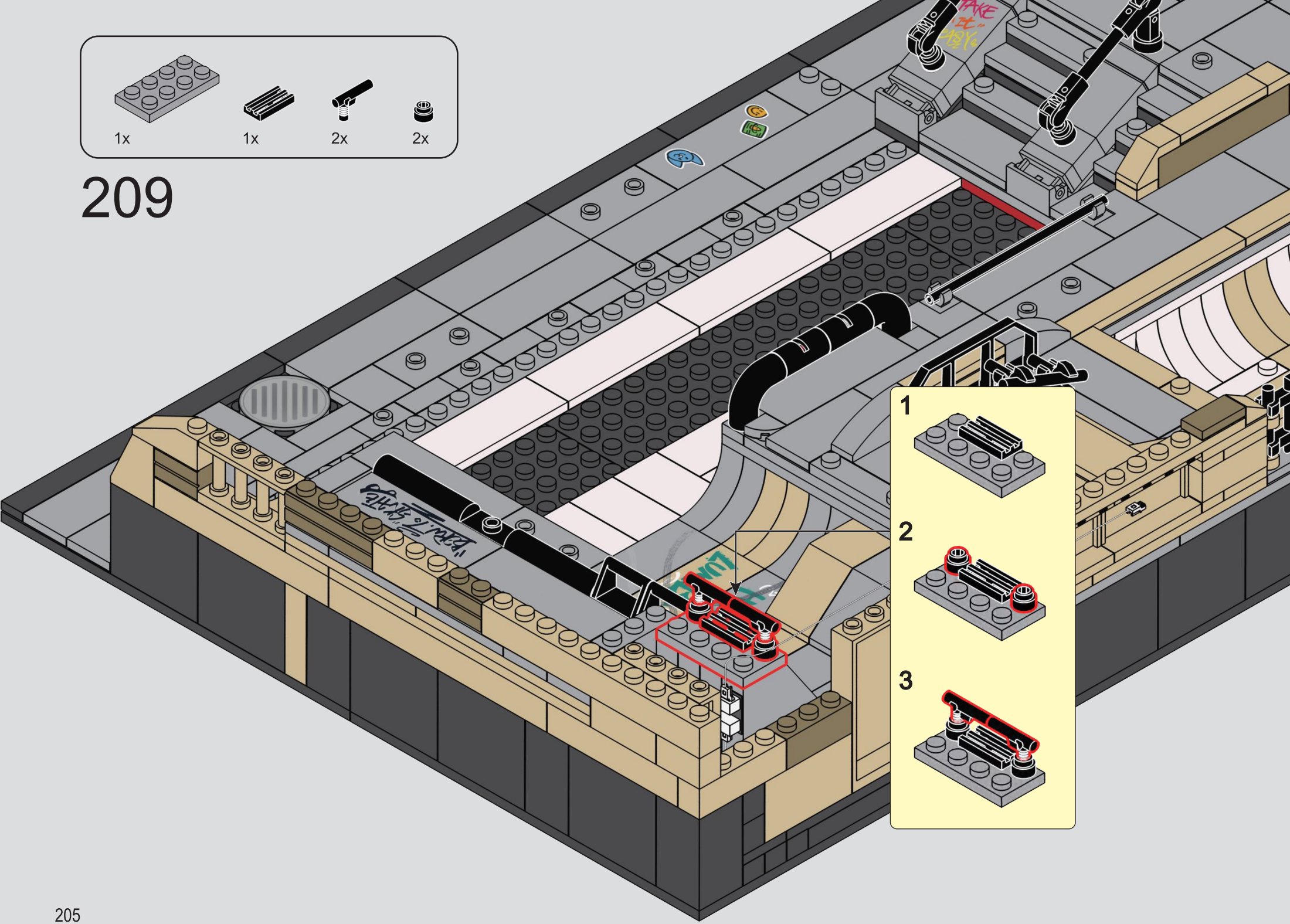
1x
1x
2x
2x
209
1
2
3

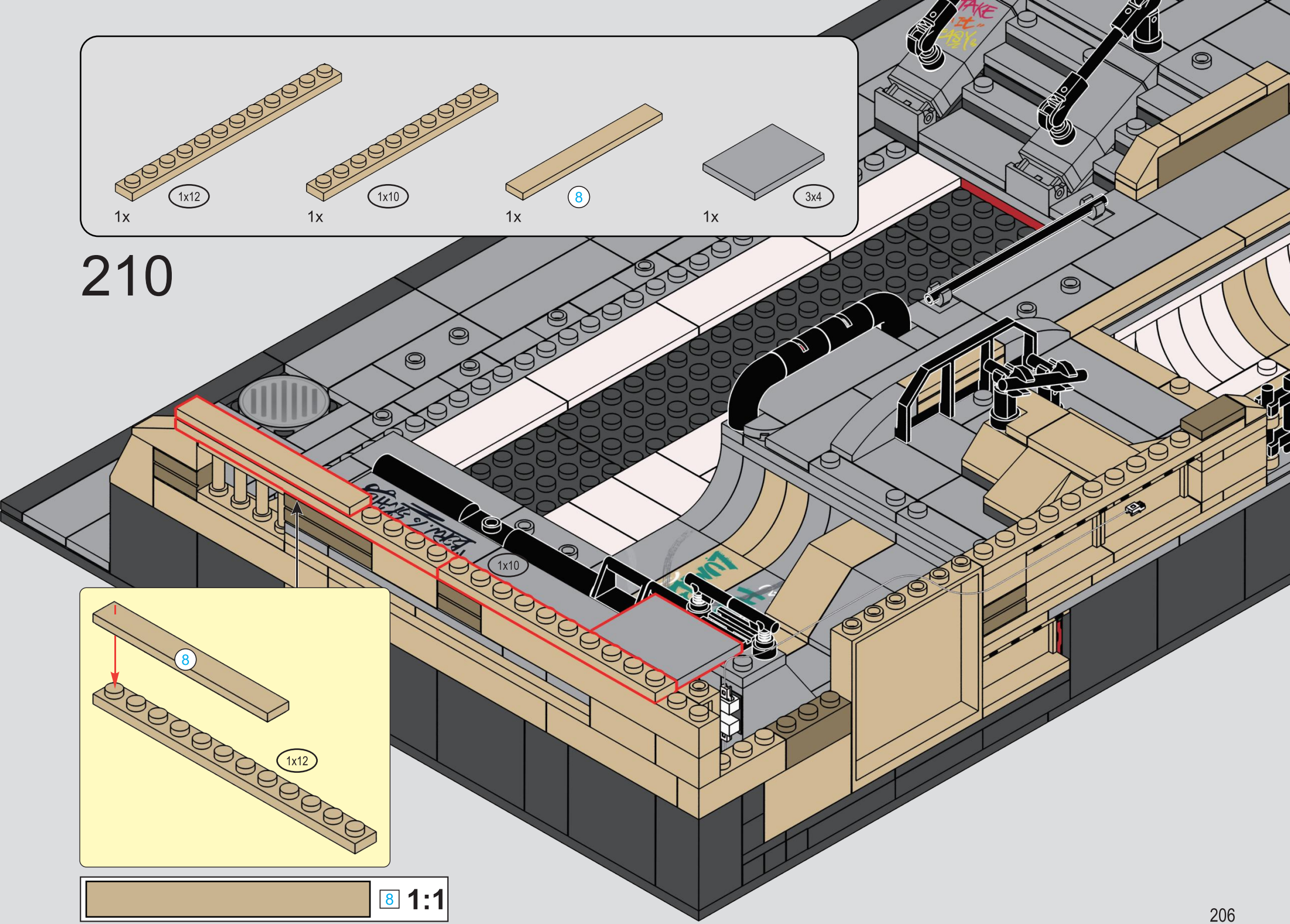
1x12
1x
1x10
1x
8
1x
3x4
1x
210
1x10
8
1x12
8
1:1

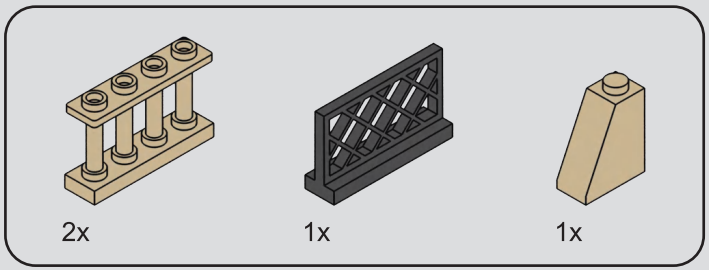

211

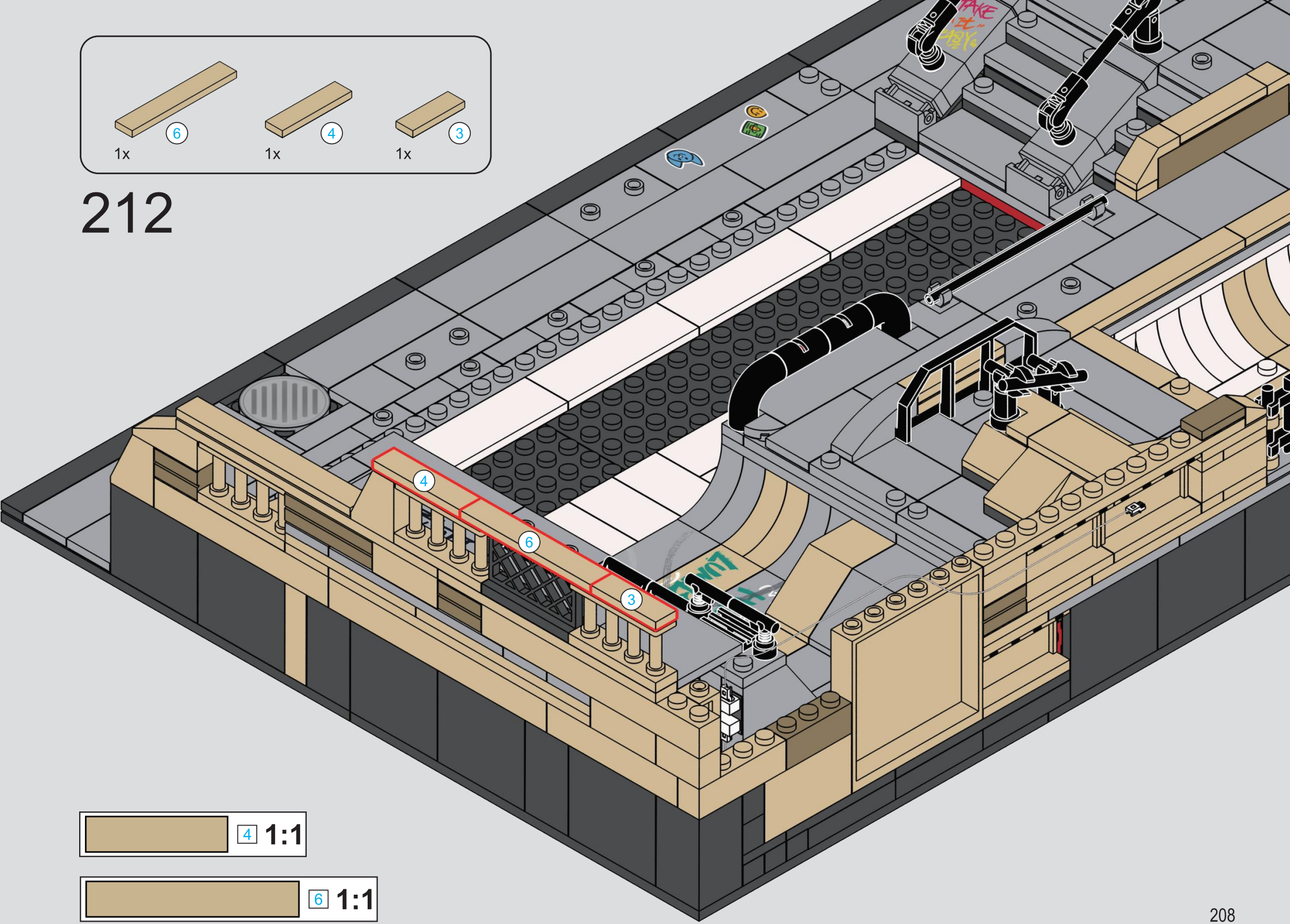
6
1x
4
1x
3
1x
212
4
6
3
4 1:1
6 1:1

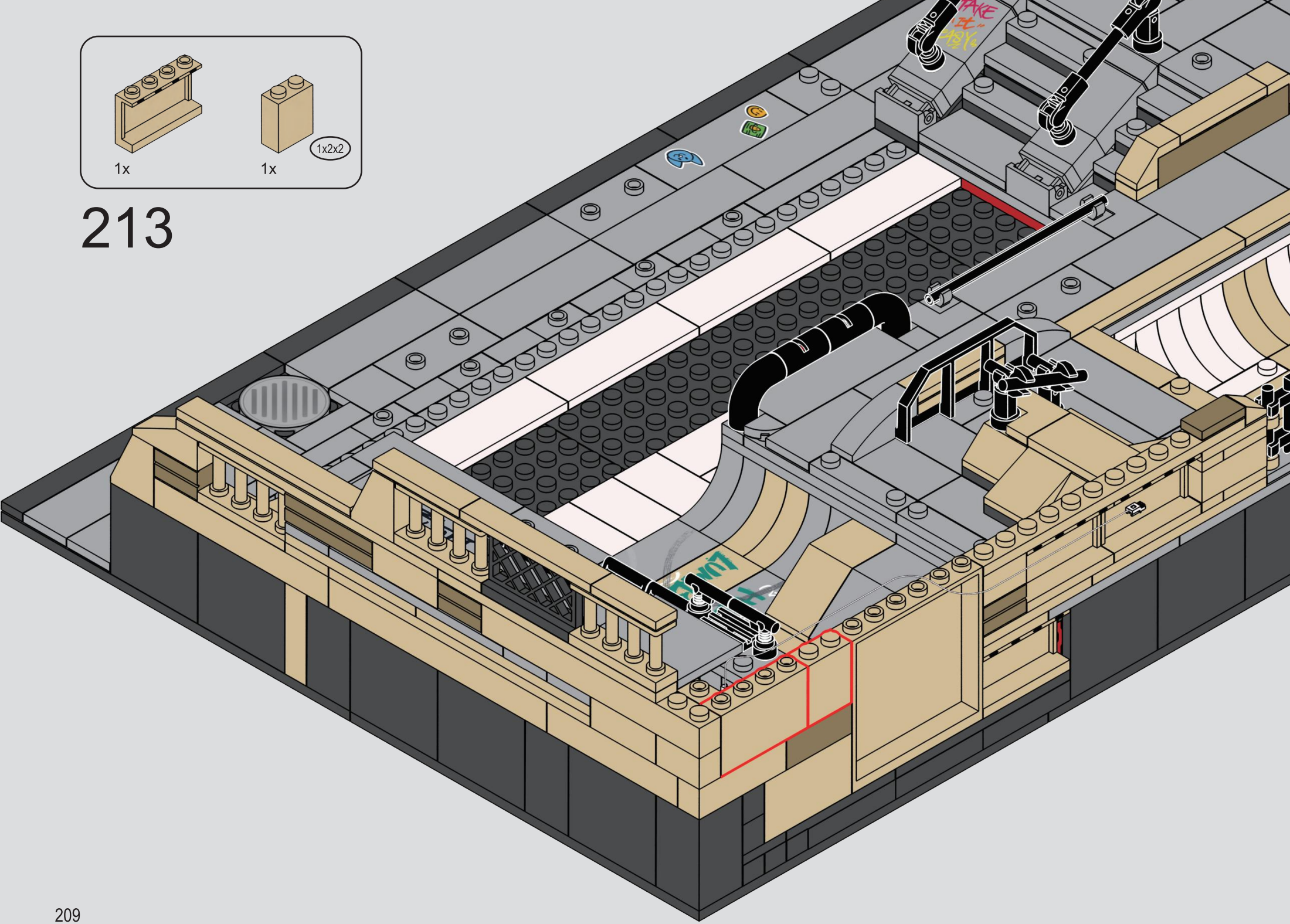

213

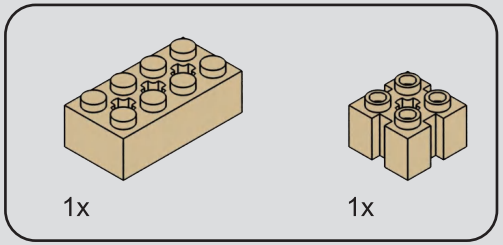

214

1

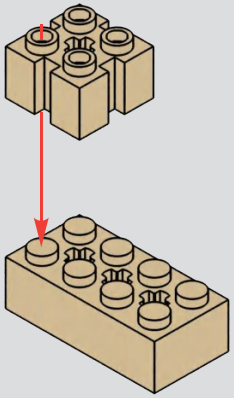

2

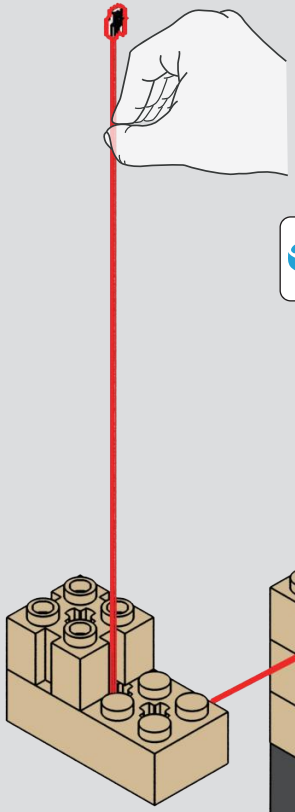

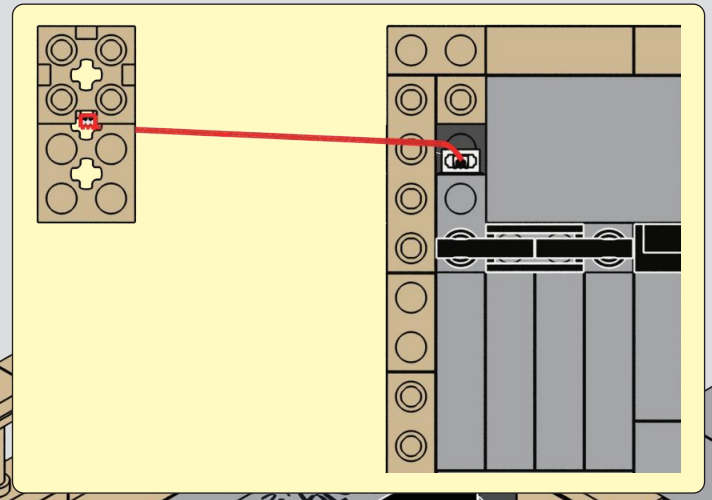

215

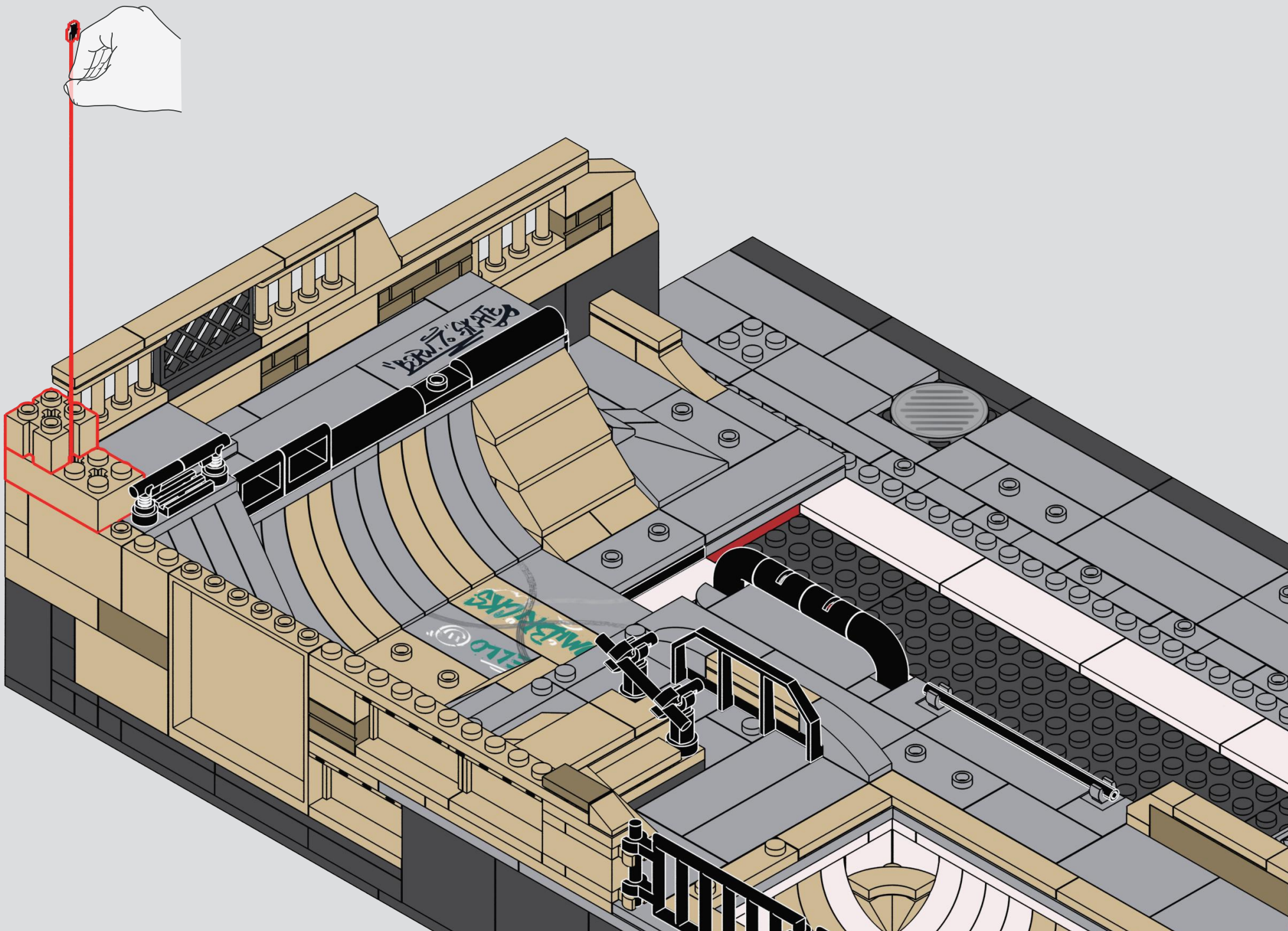

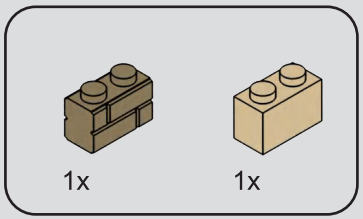

216

1

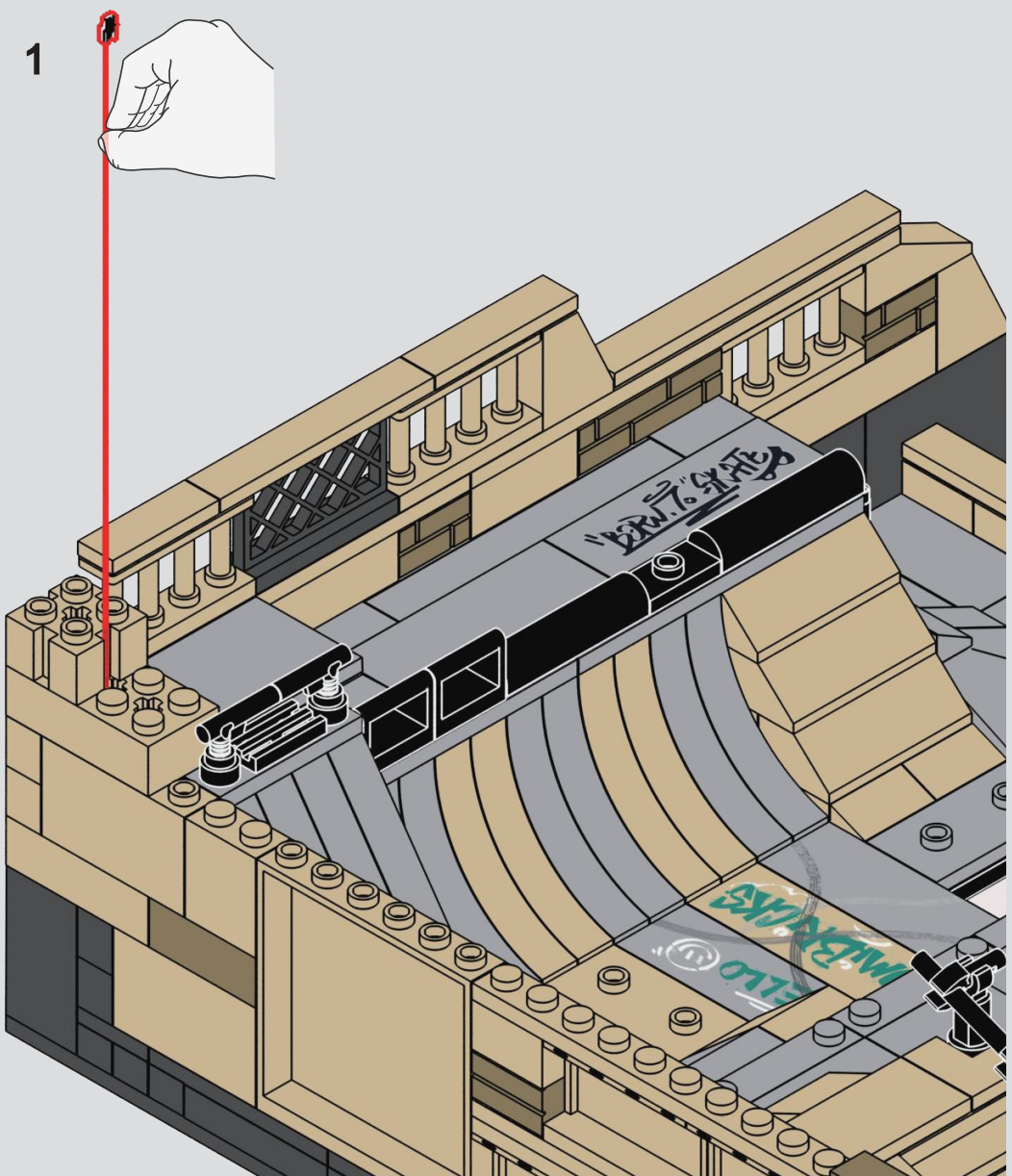

2

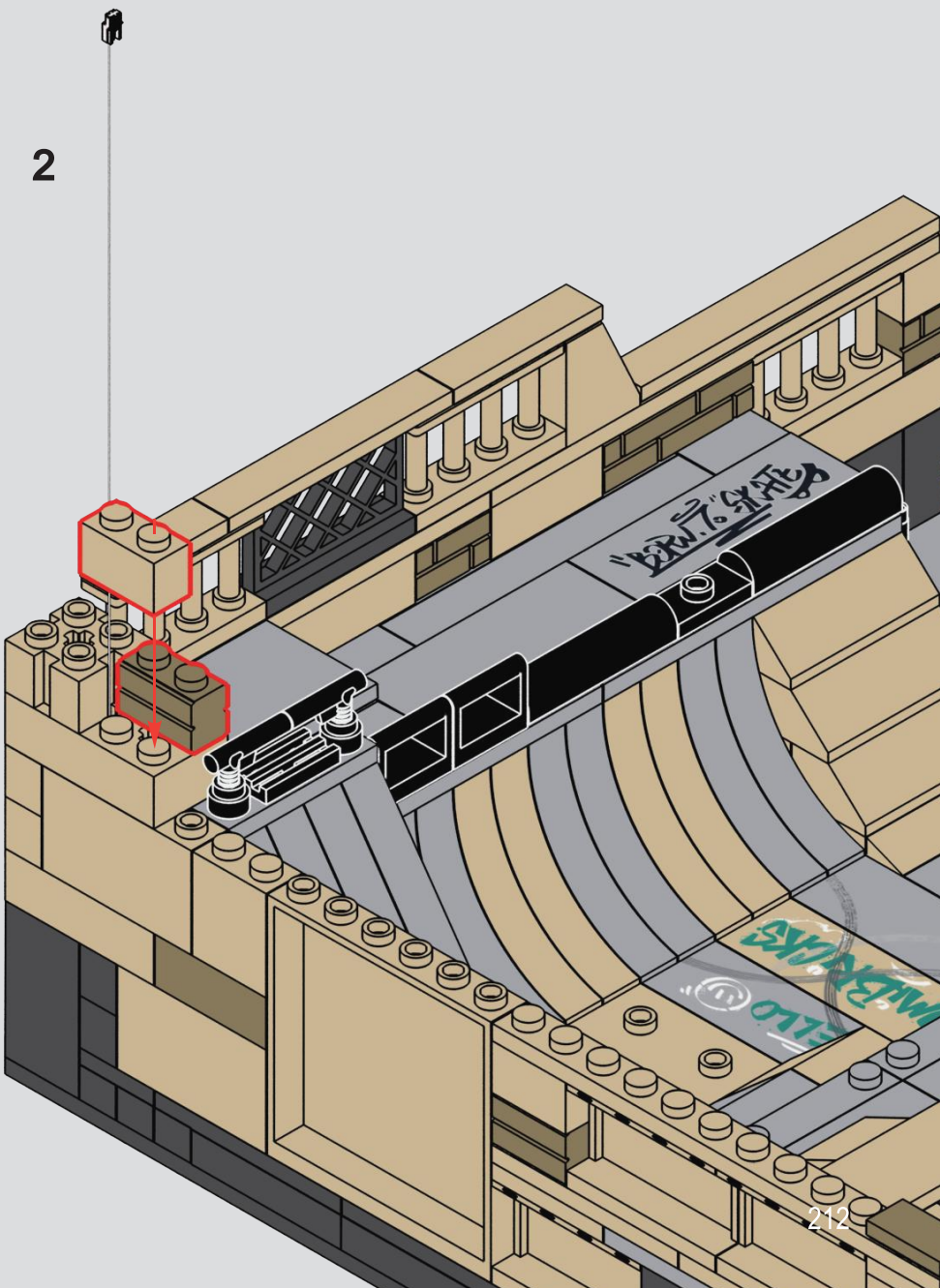

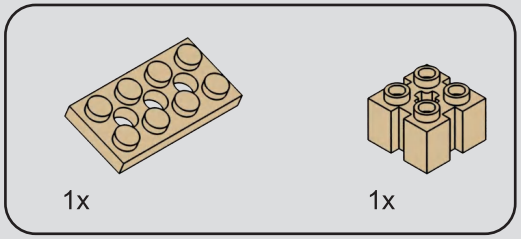

217

1

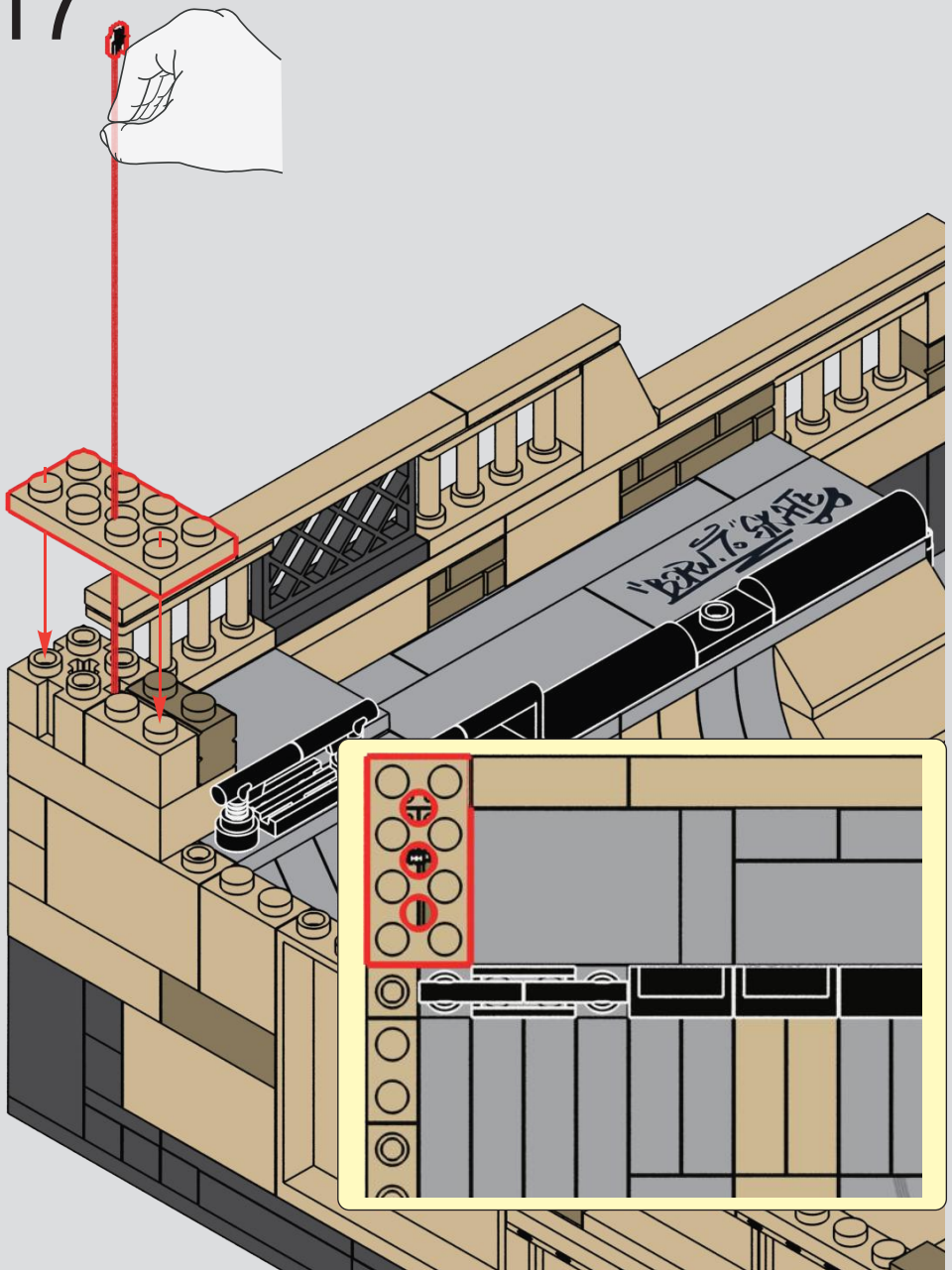

2

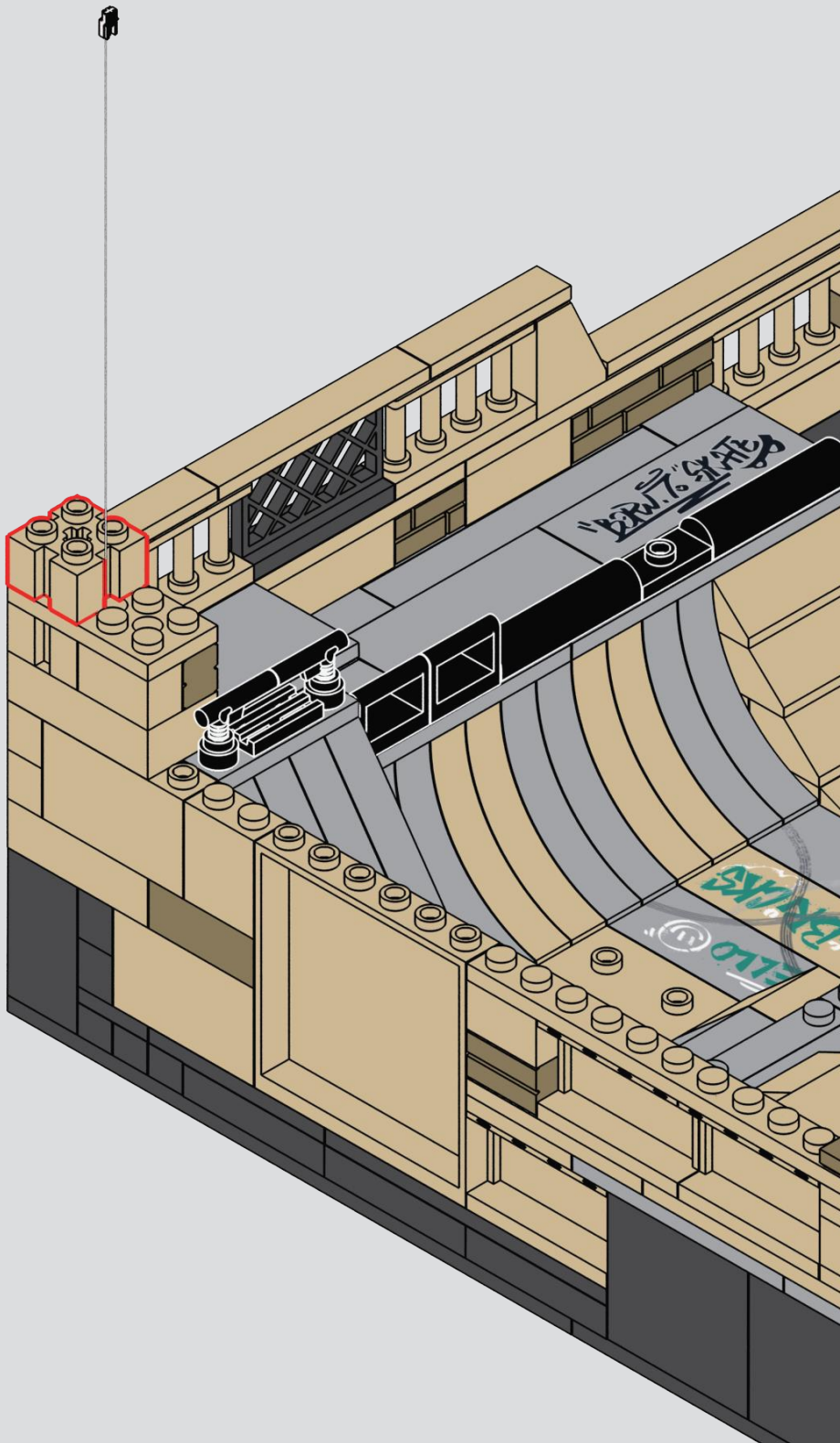

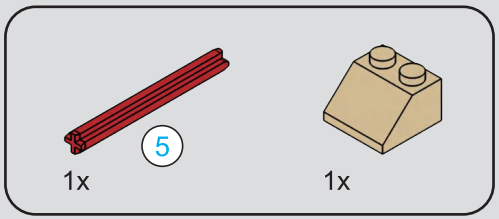

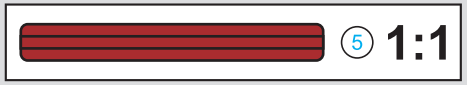

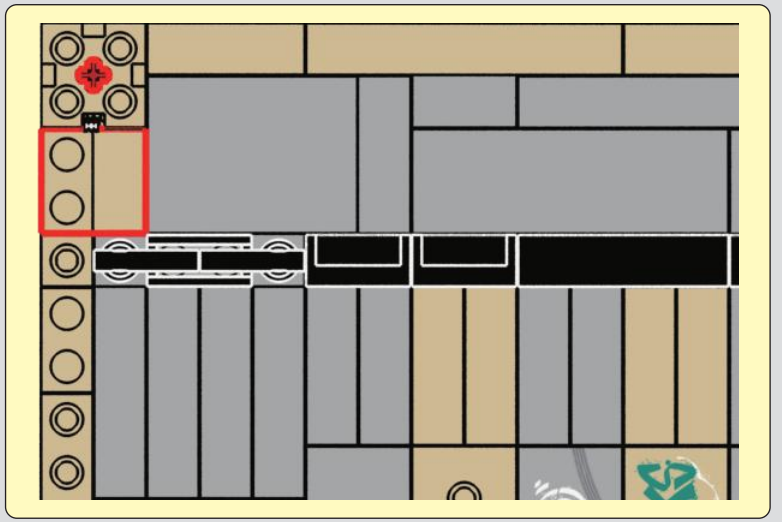

218

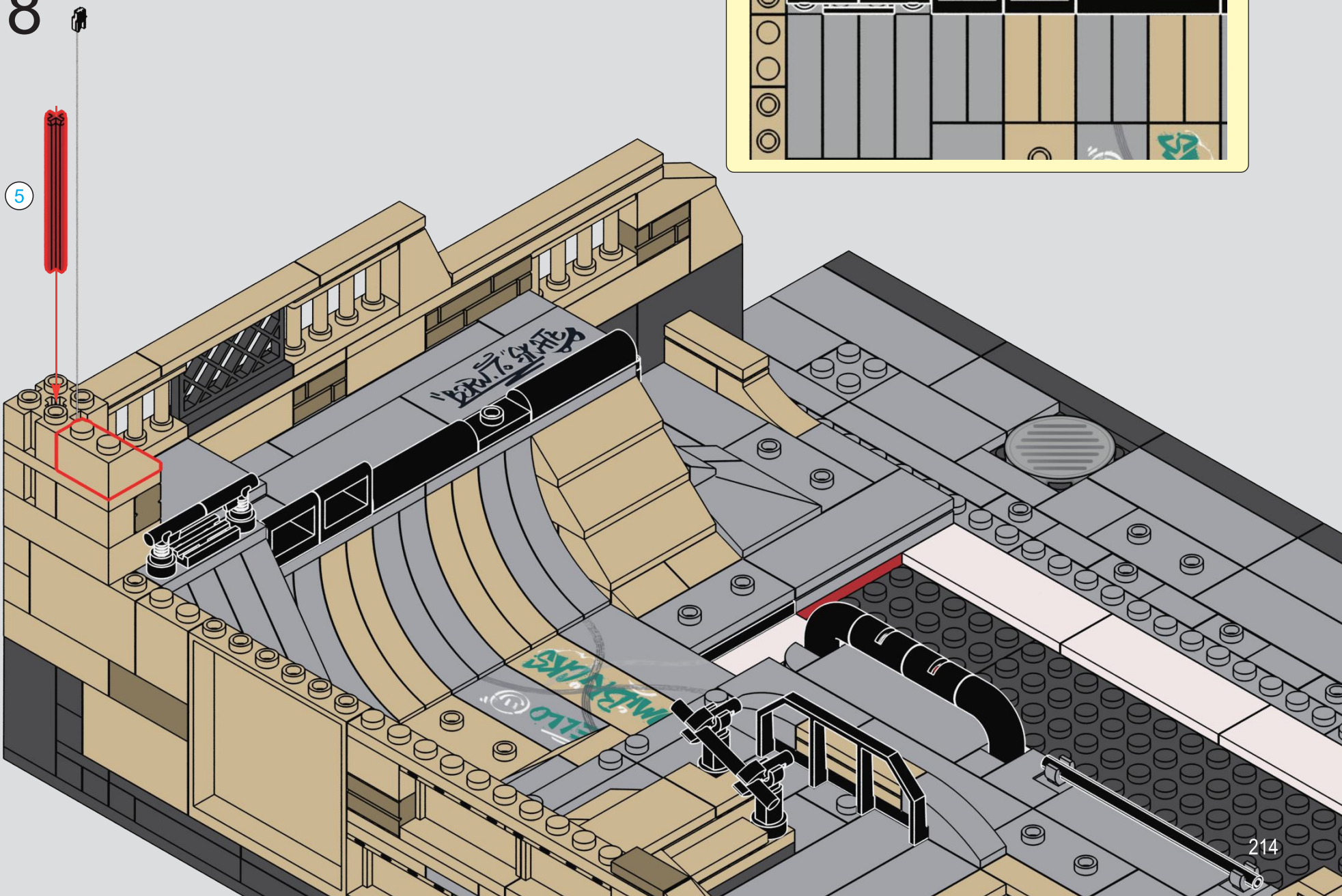

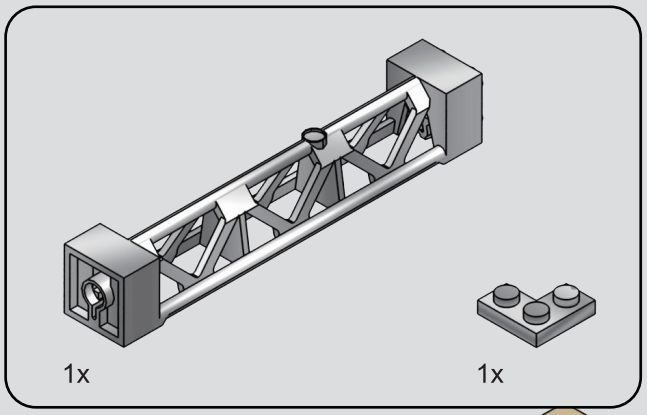

219

1

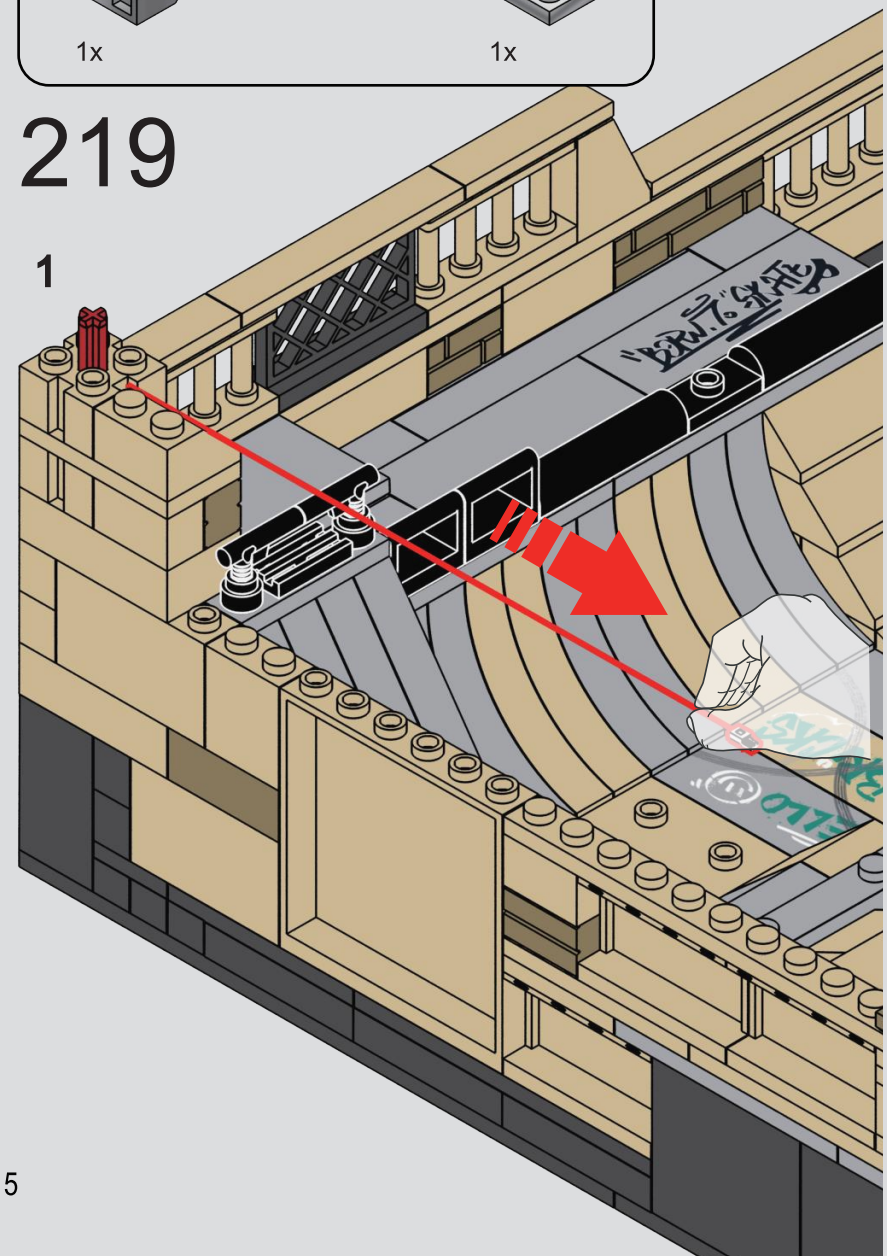

2

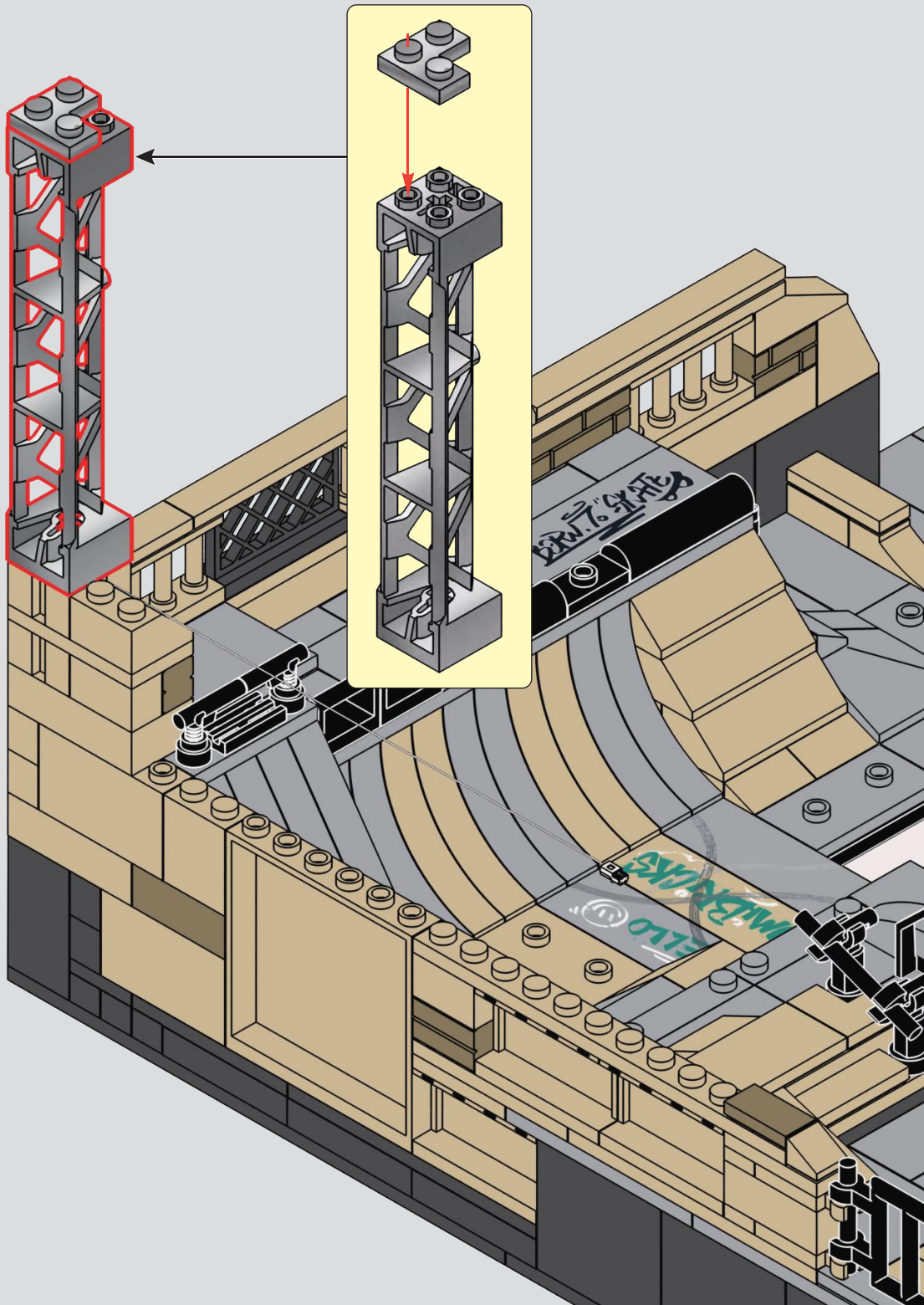

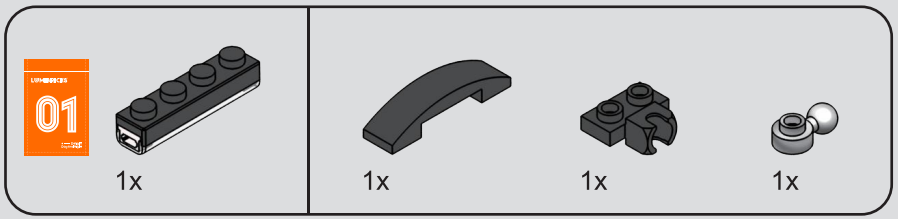

220

1

2

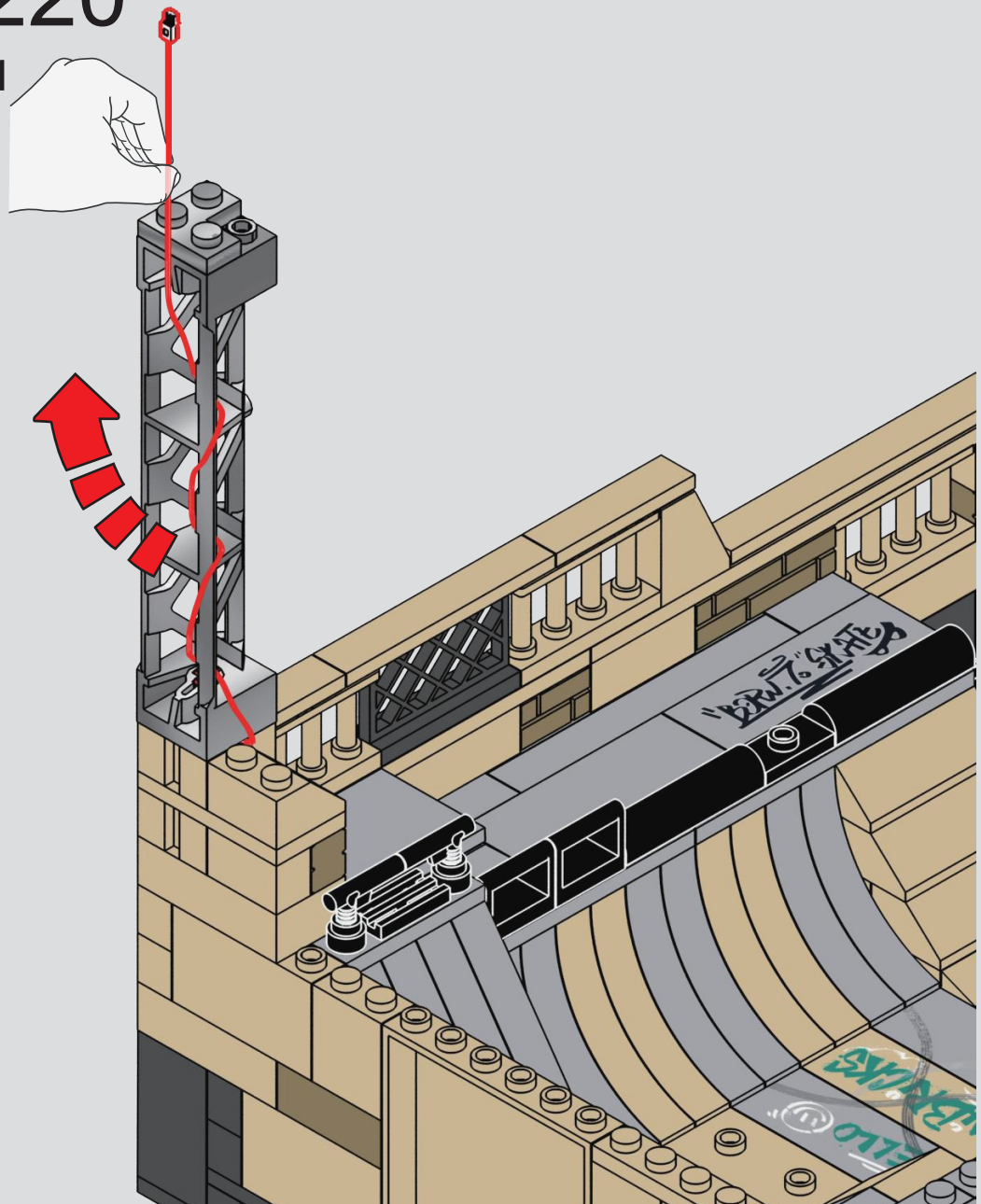

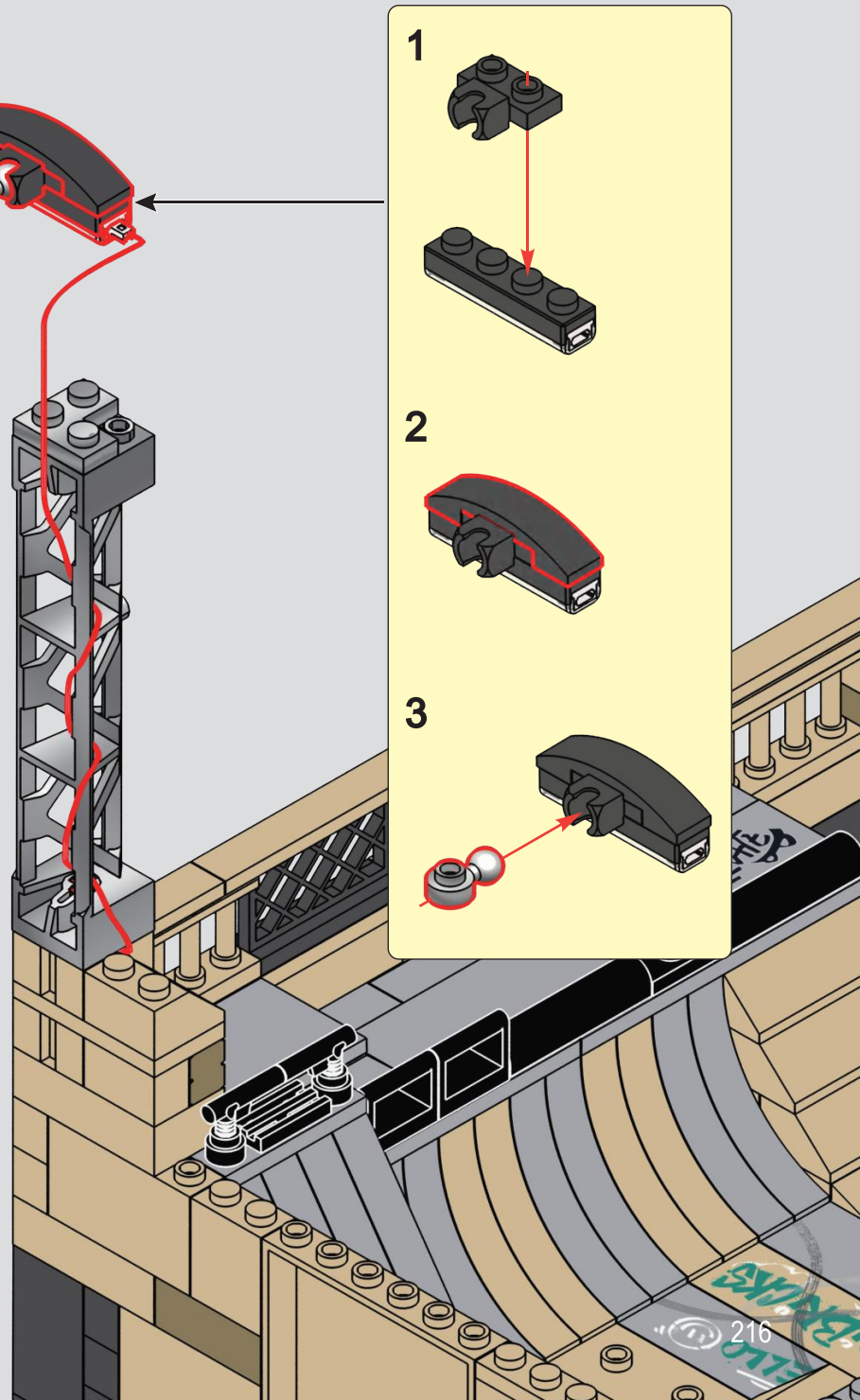

221

1

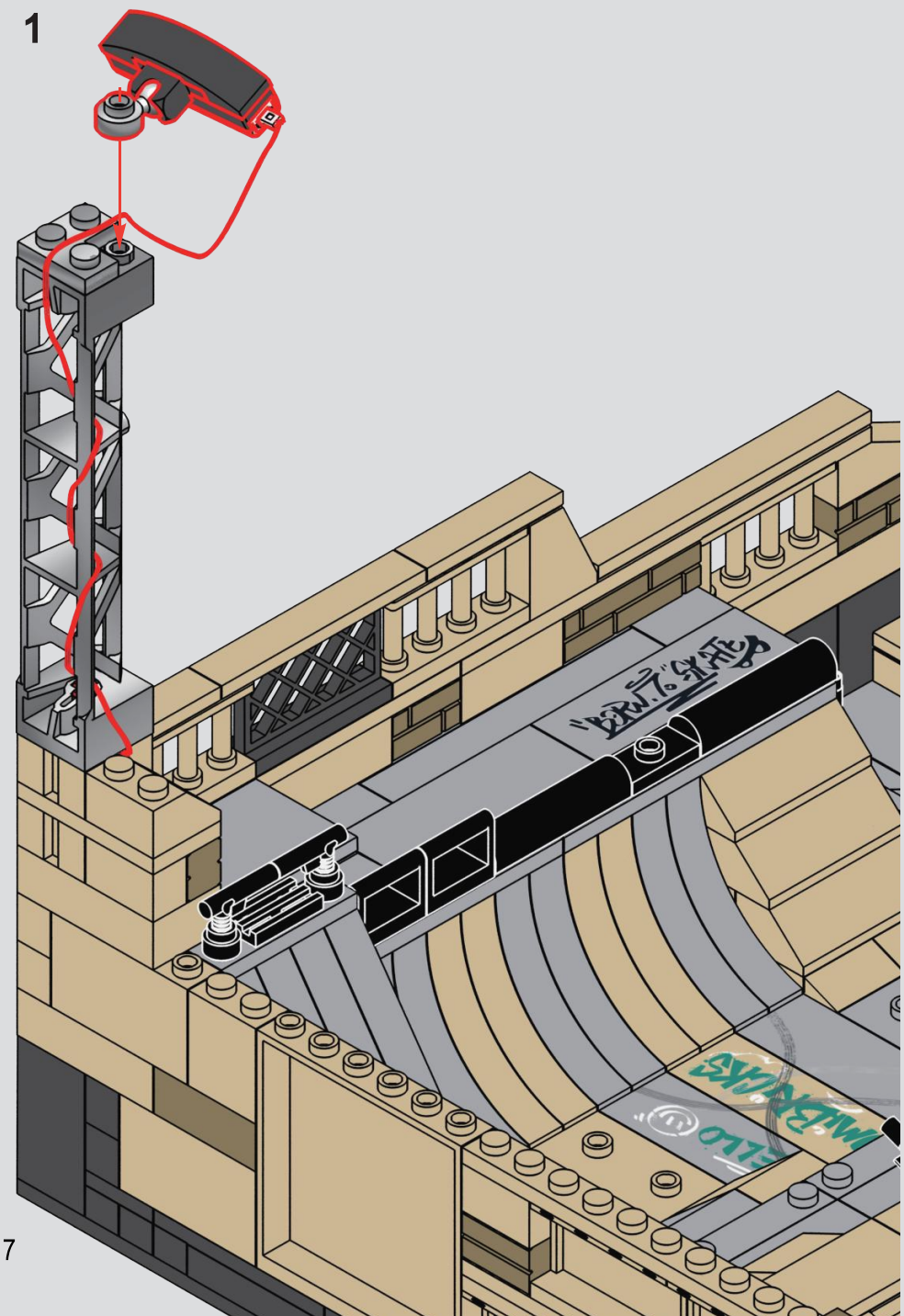

2

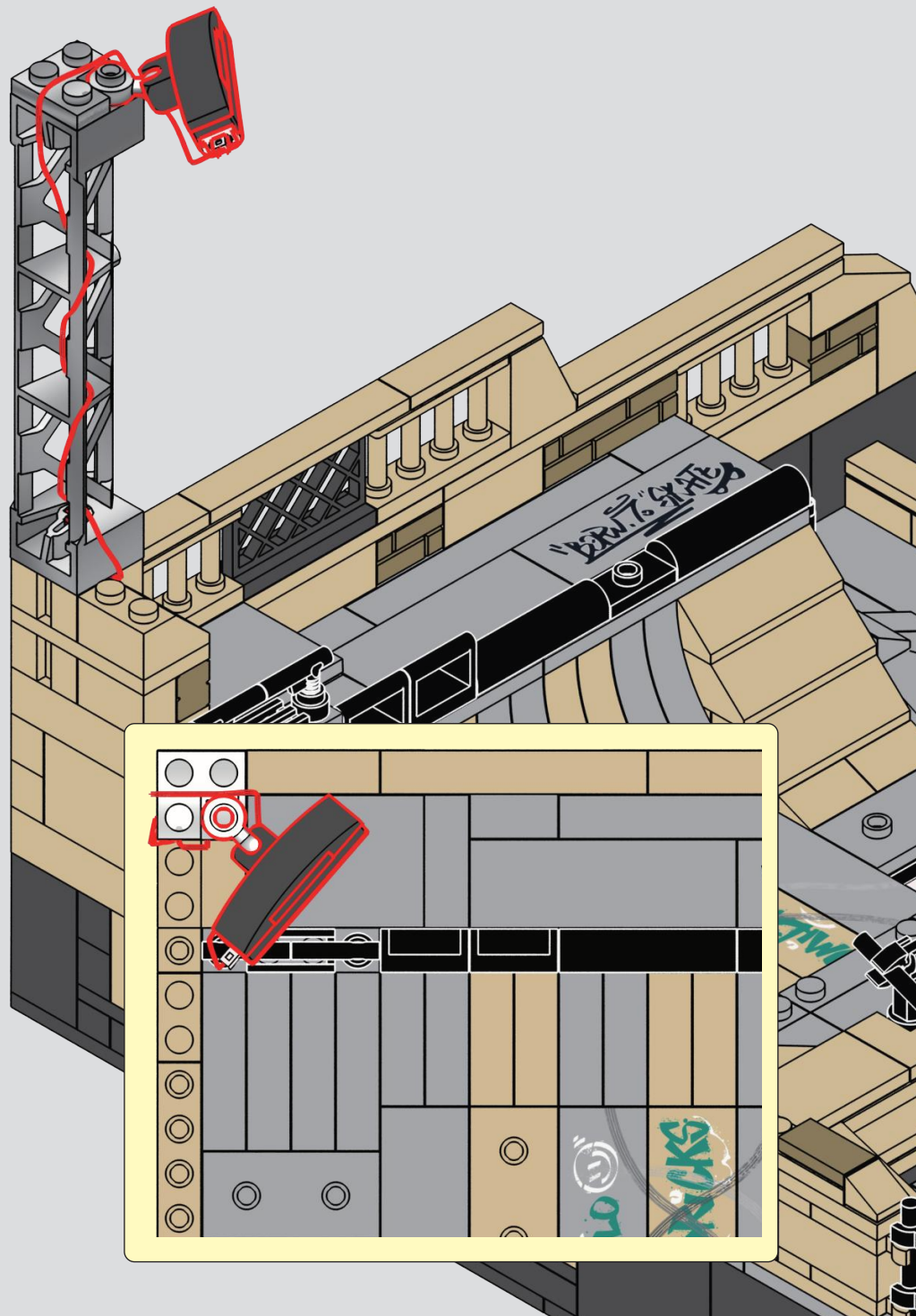

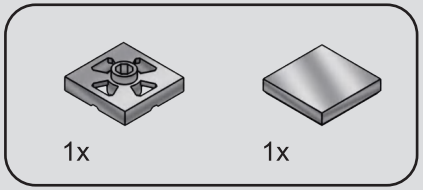

222

1

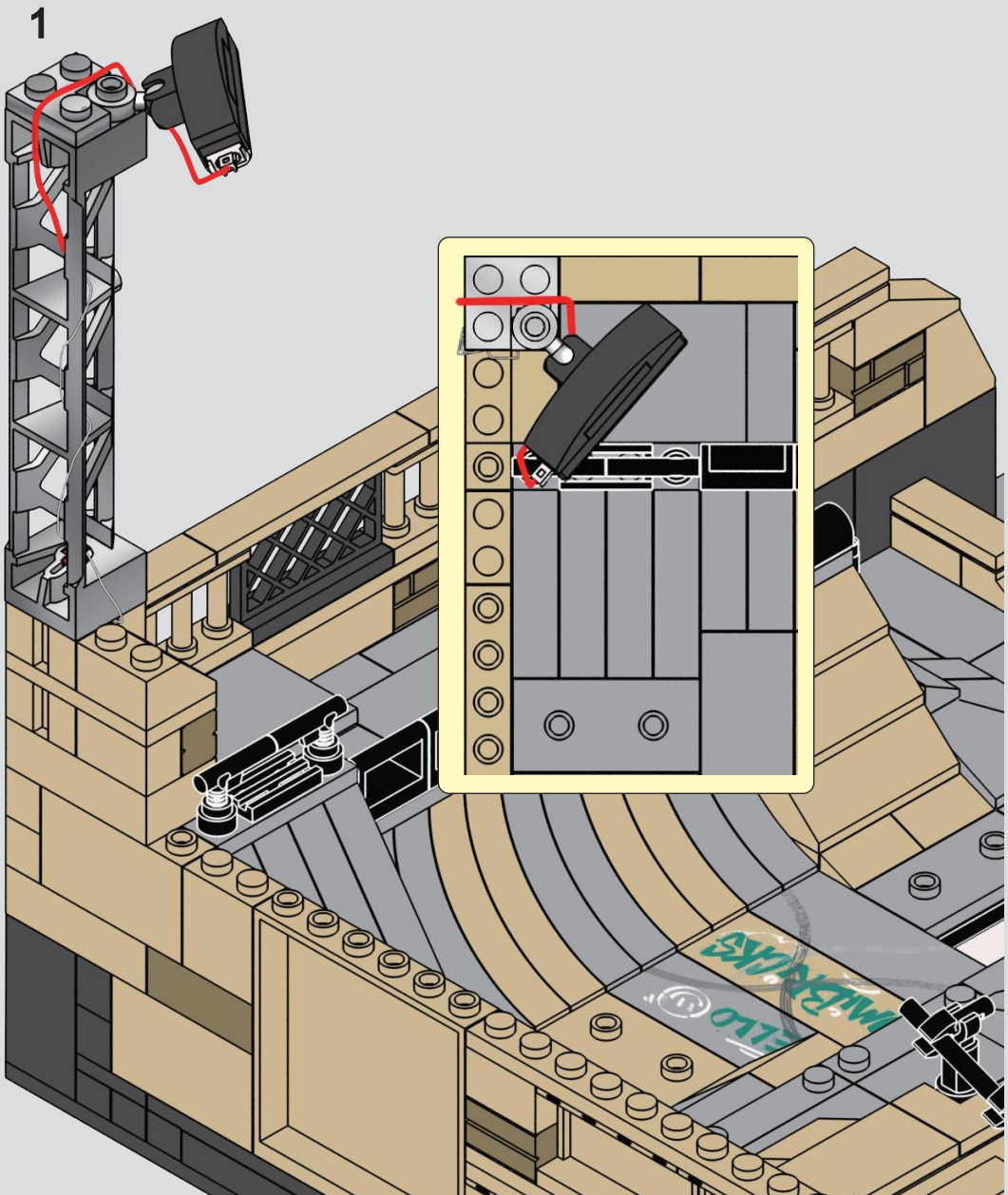

2

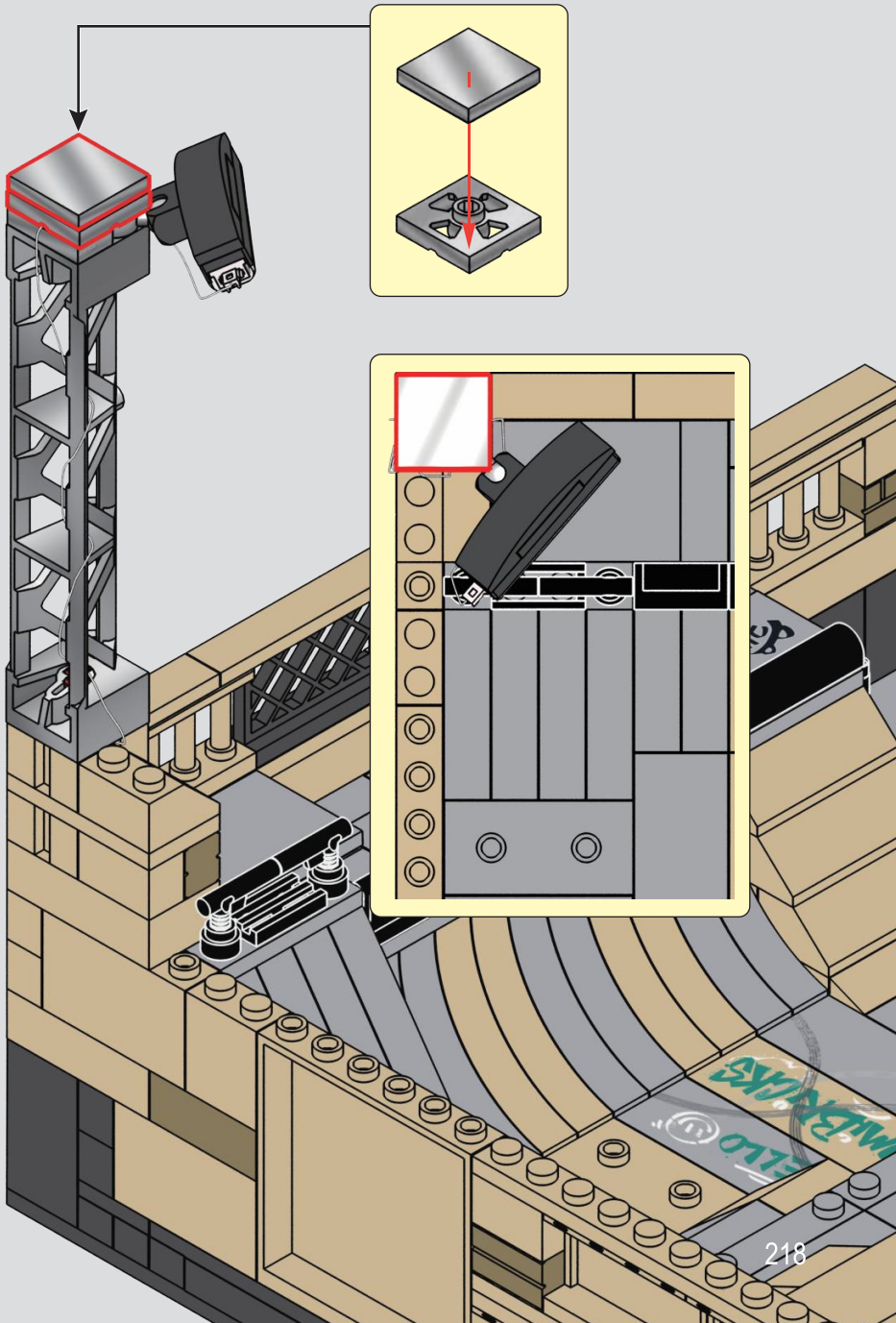

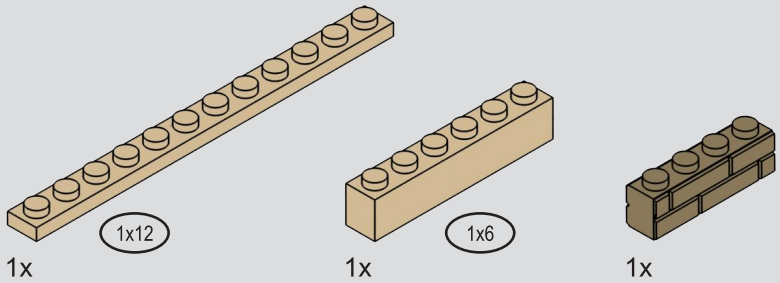

223

1

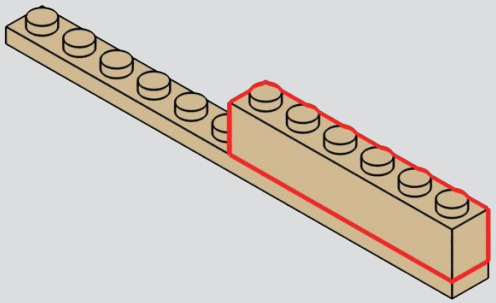

2

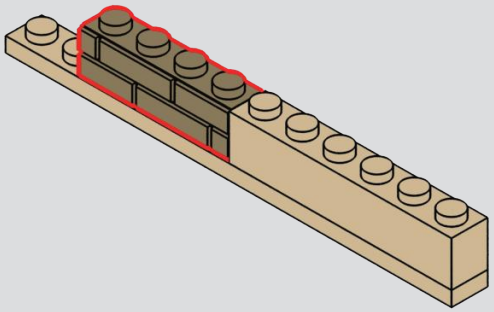

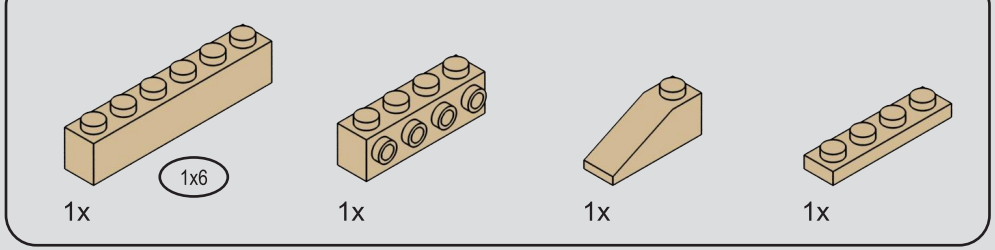

224

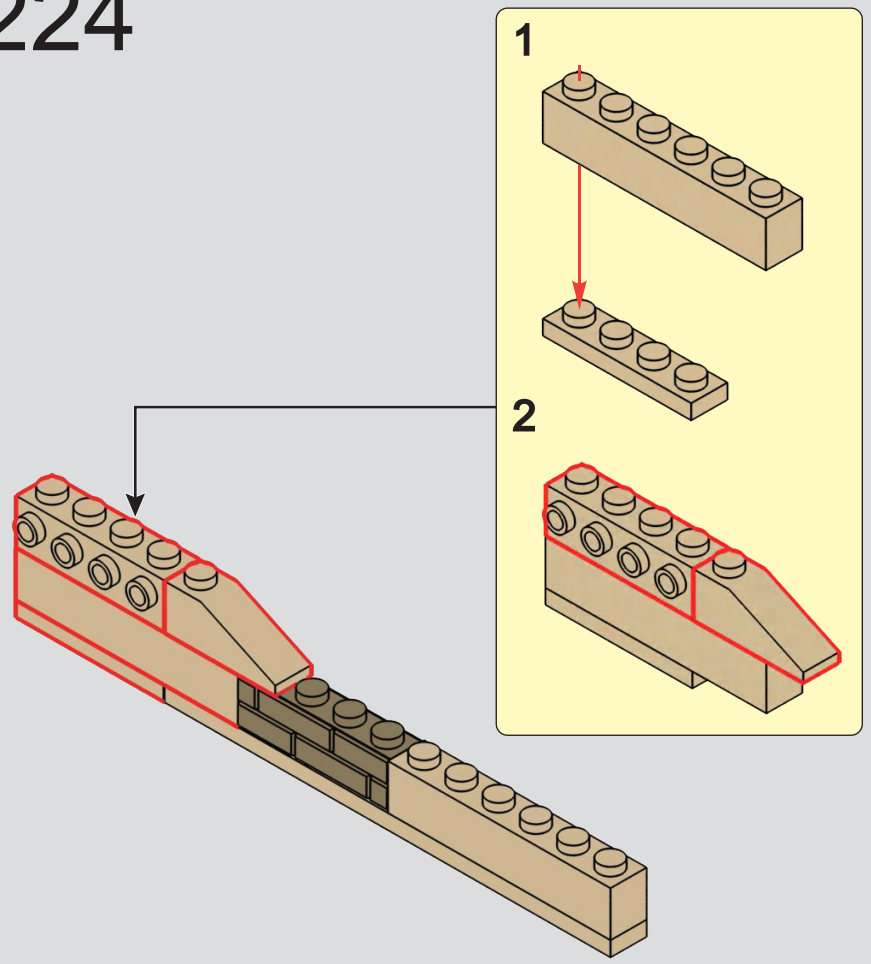

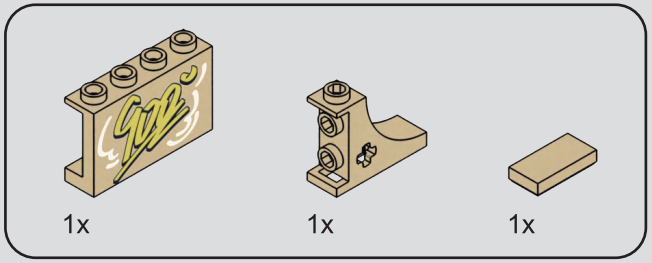

225

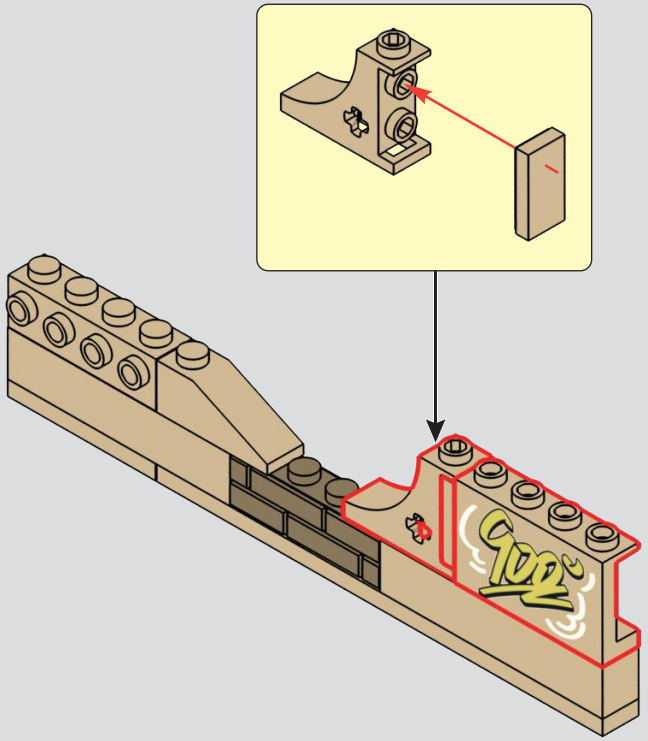

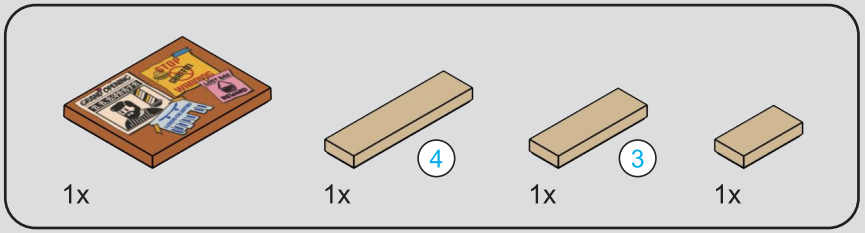

226

1

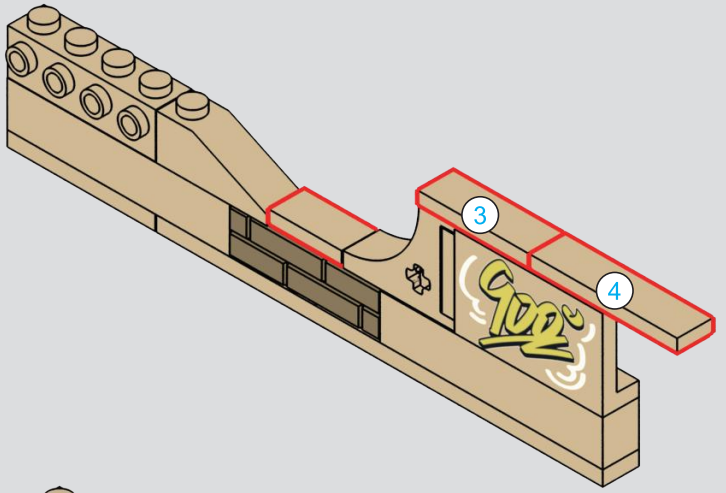

2

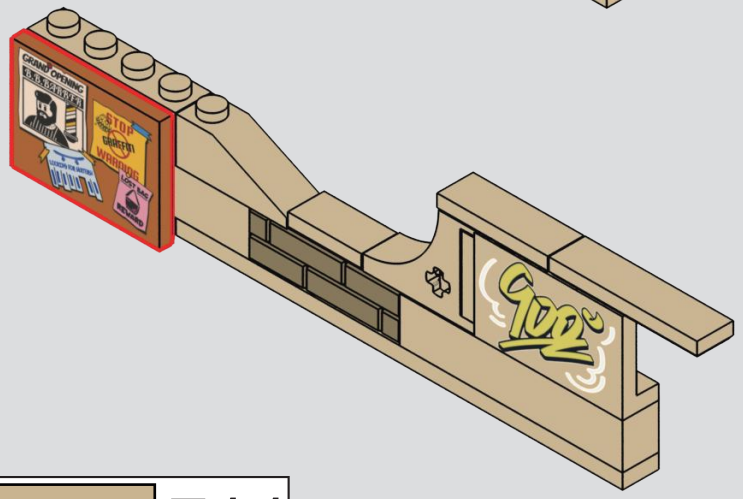

227

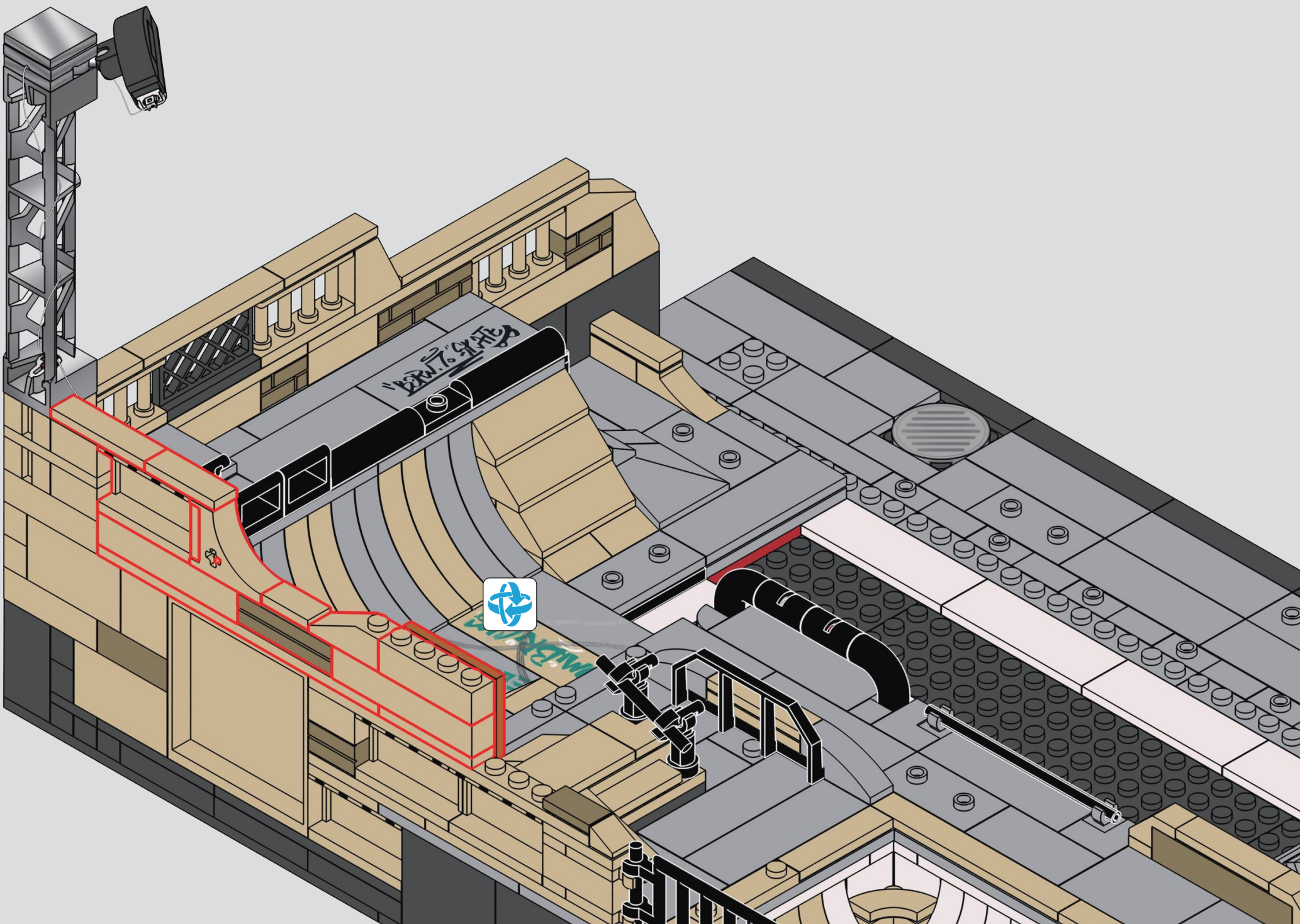

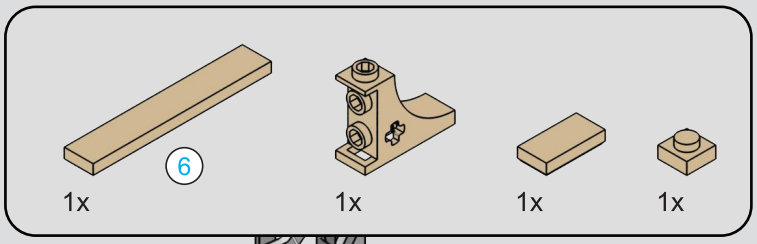

228

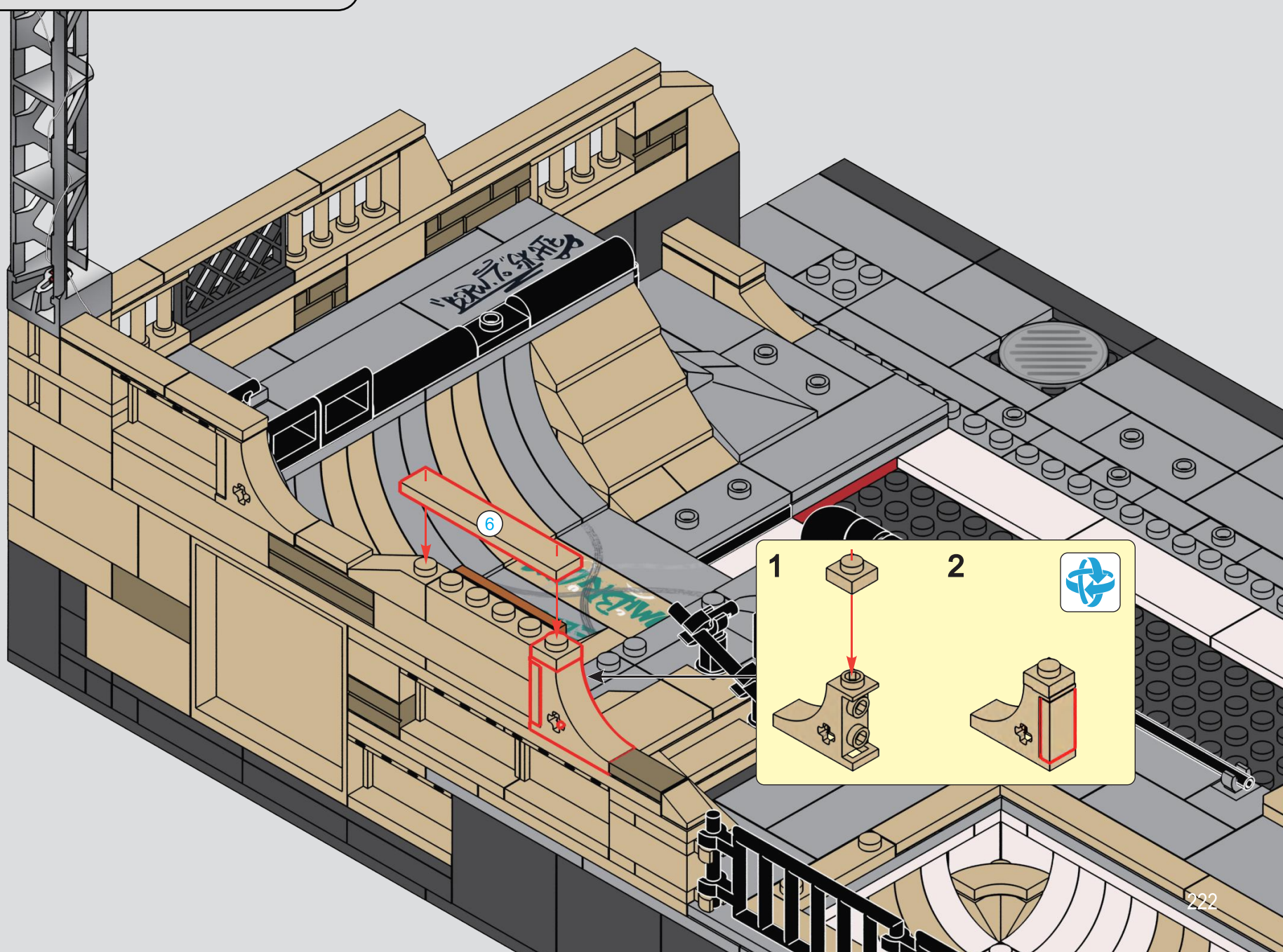

5
S

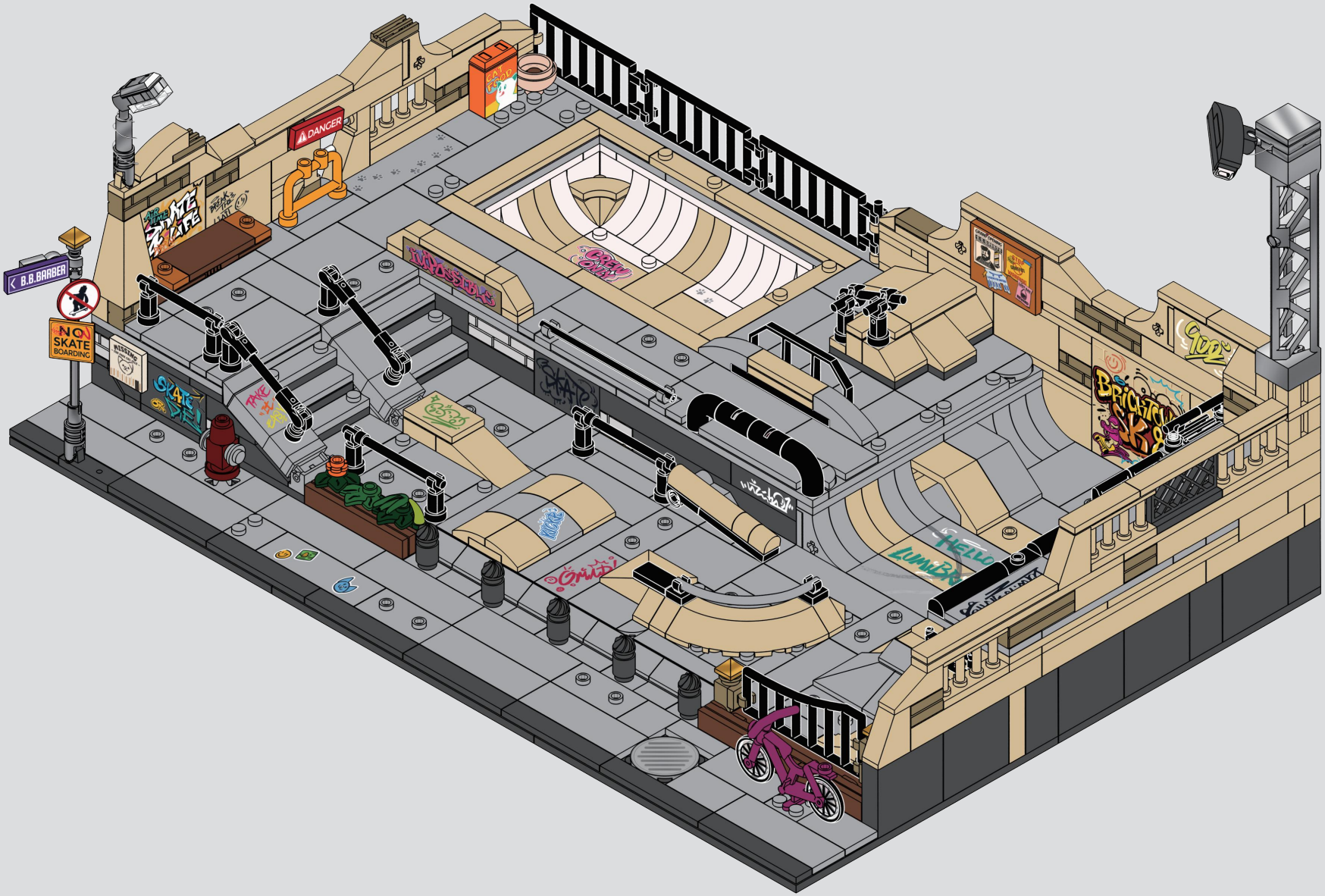
DANGER
B.B.BARBER
NO SKATE BOARDING
HELLO

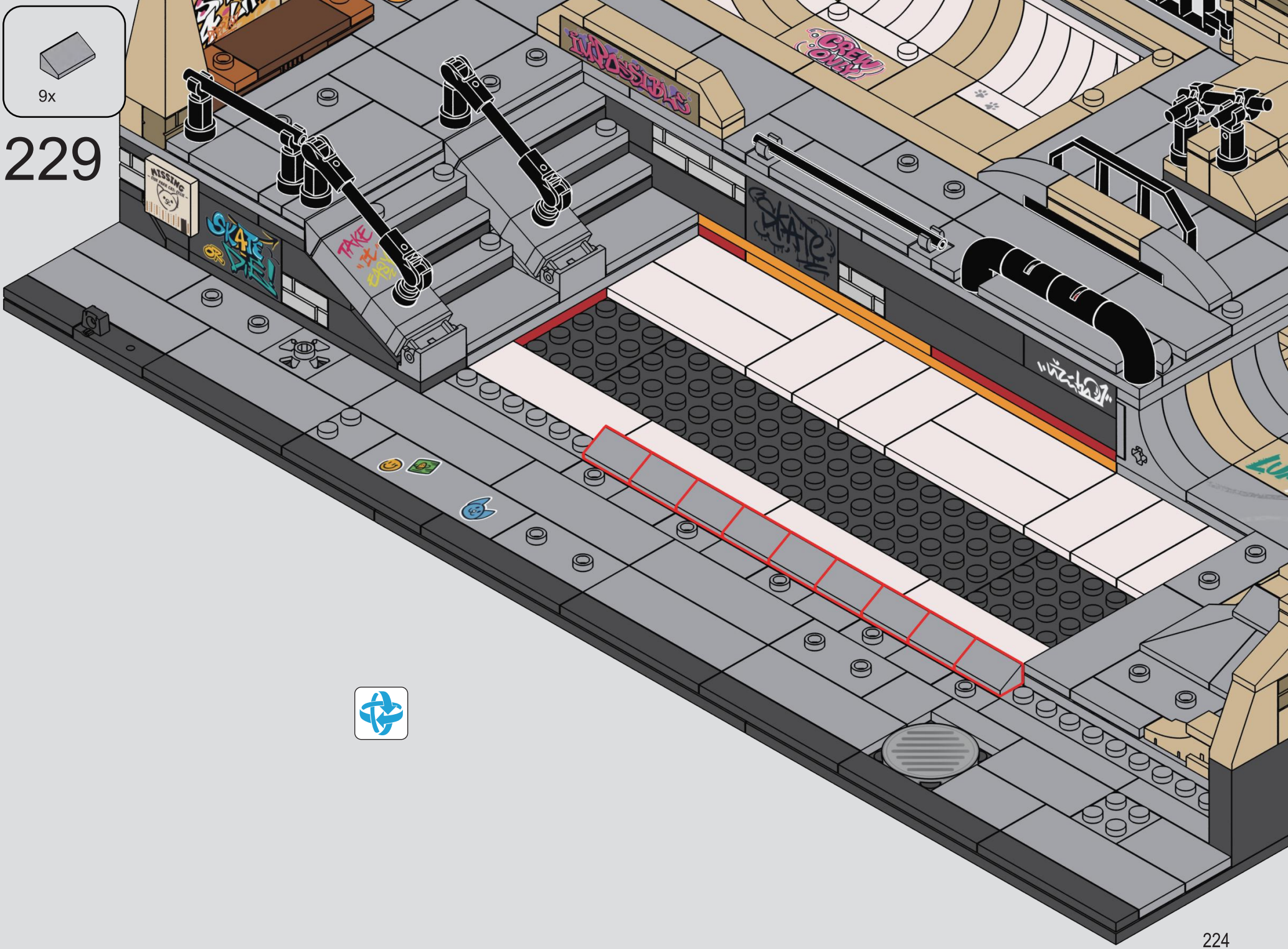
9x
229

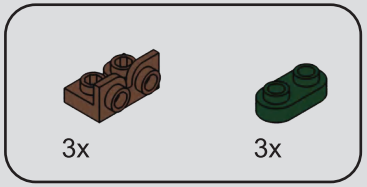

230

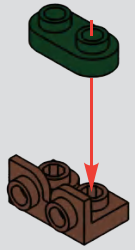

3x

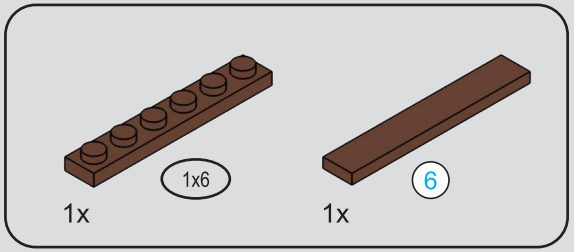

231

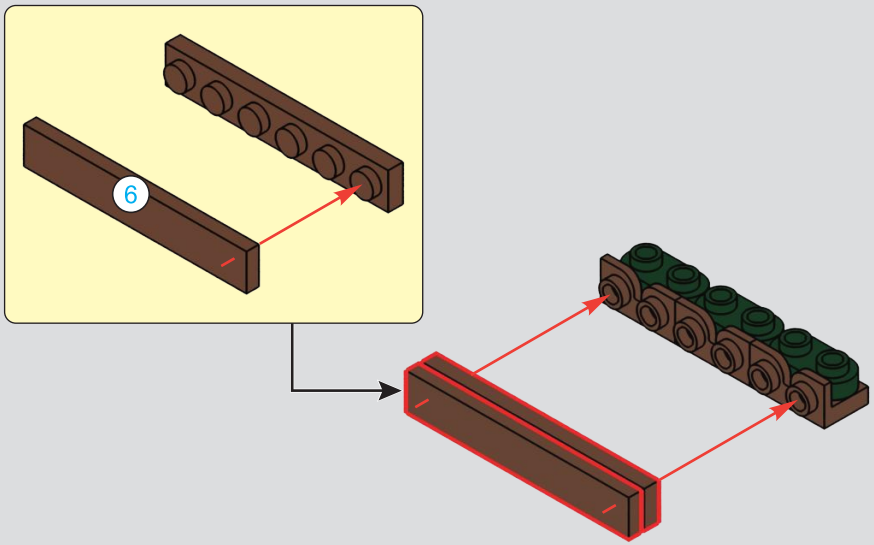

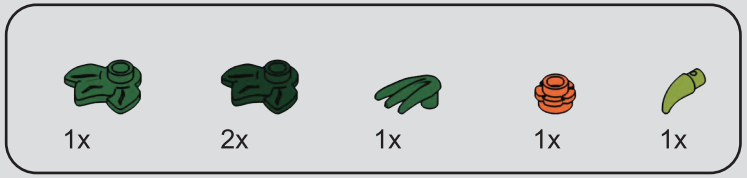

232

1

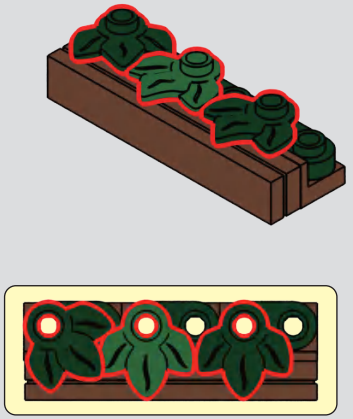

2

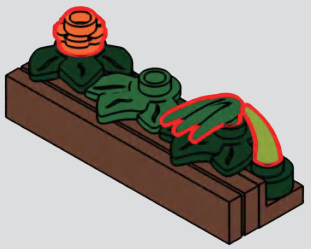

233

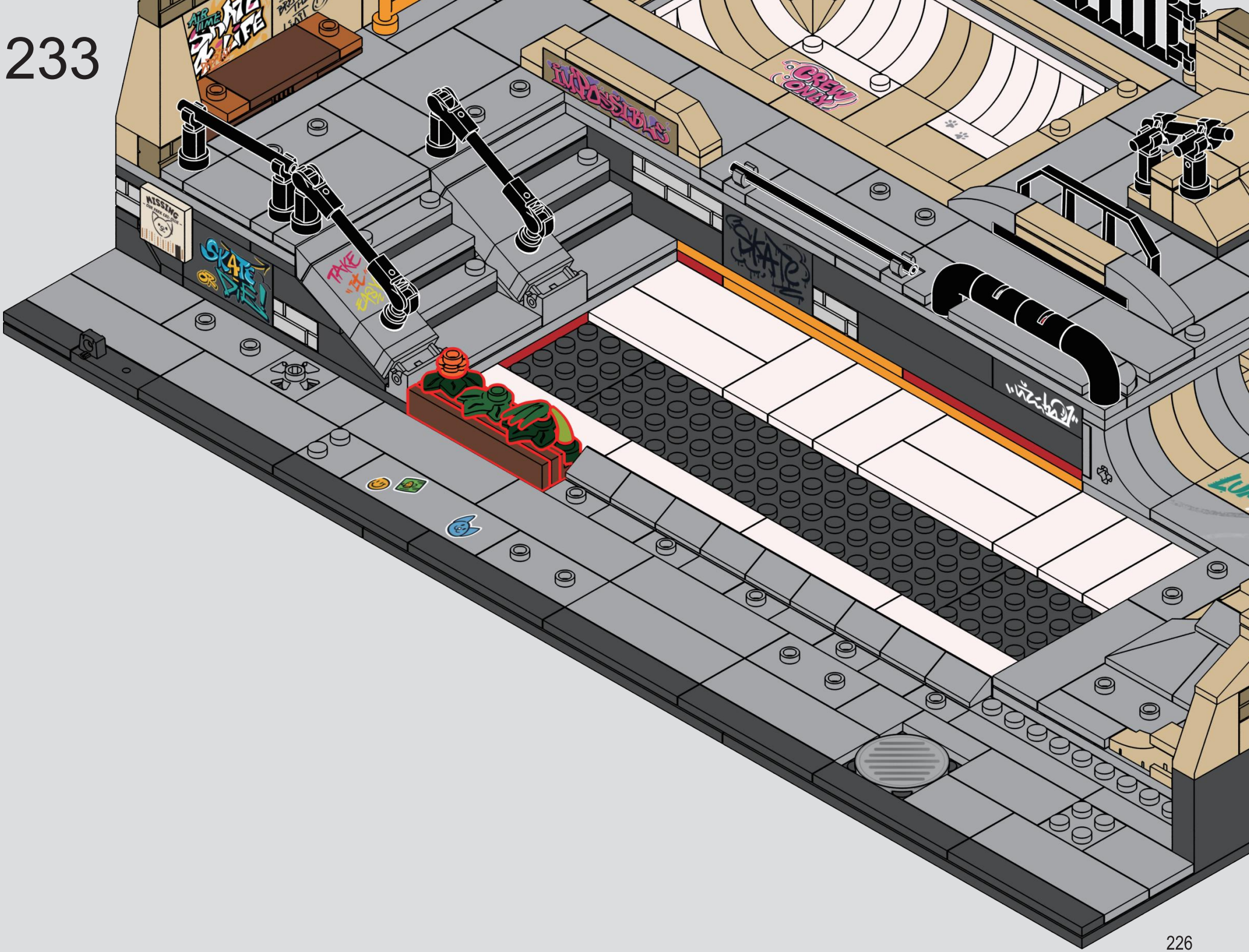
AIR TIME
SKATE LIFE
IMPOSSIBLES
CREW ONLY
MISSING
SKATE OR DIE!
SKATE

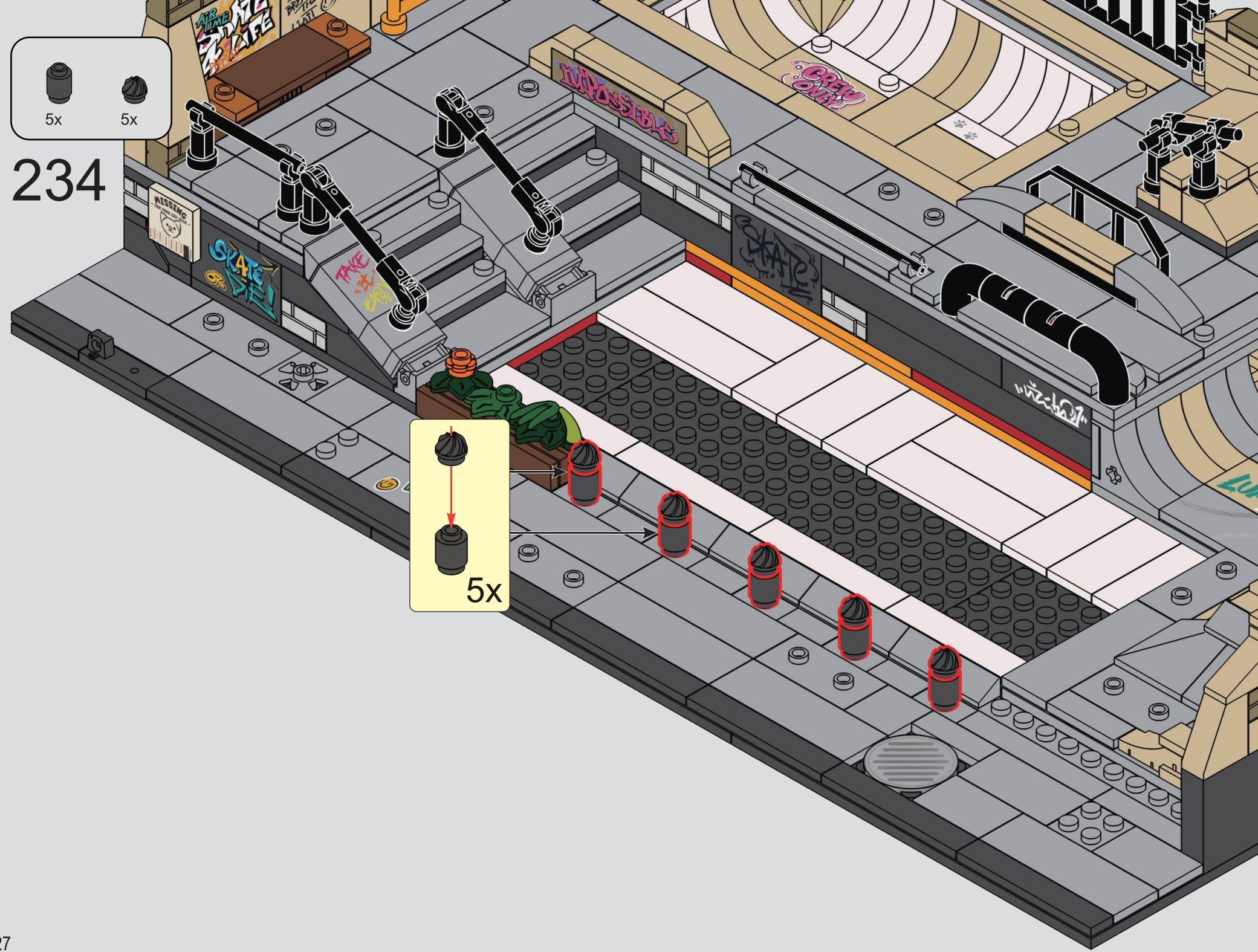
5x
5x
234
5x

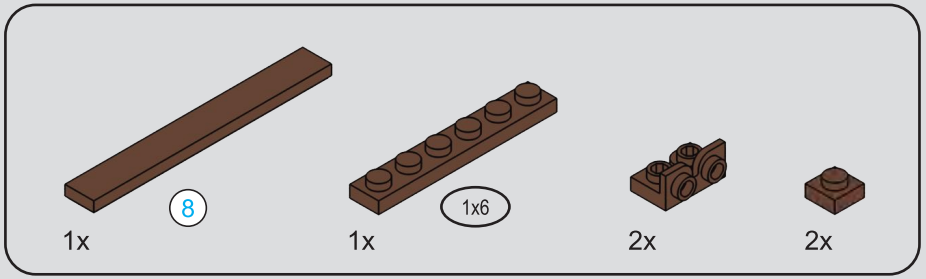

235

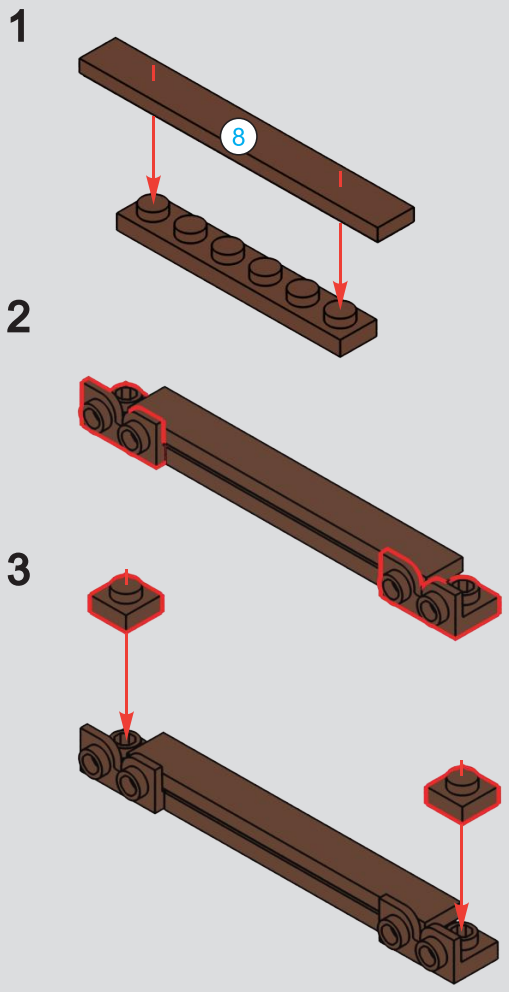

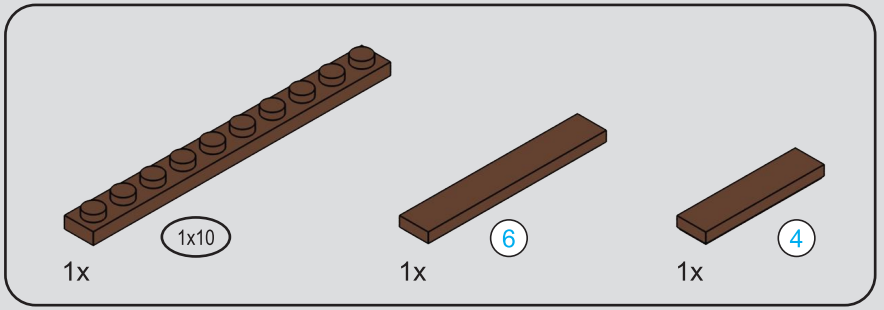

236

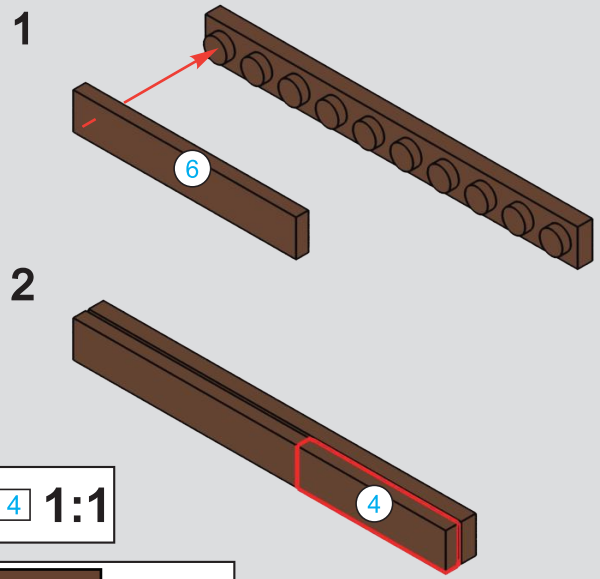

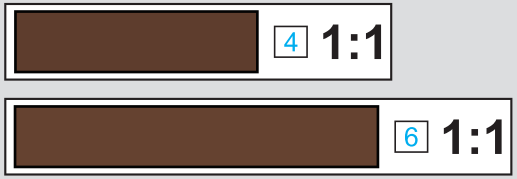

237

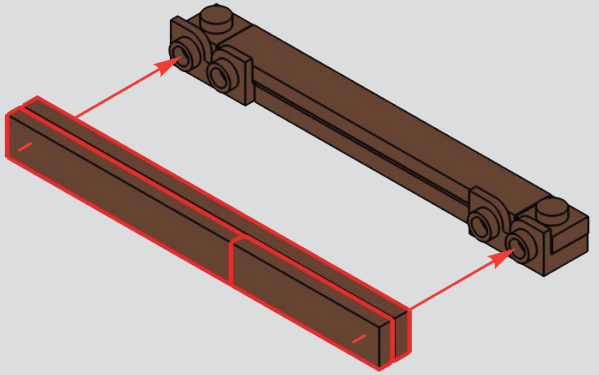

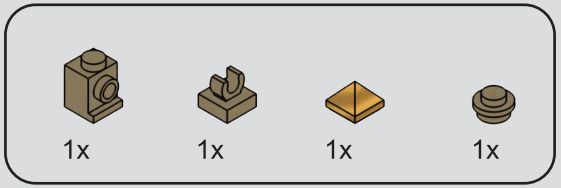

238

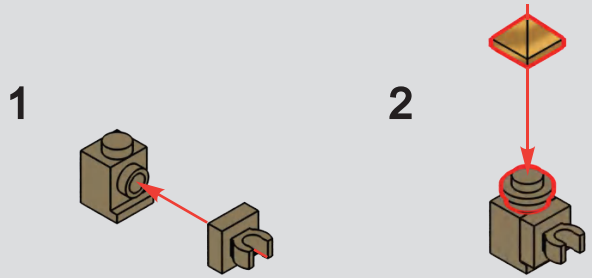

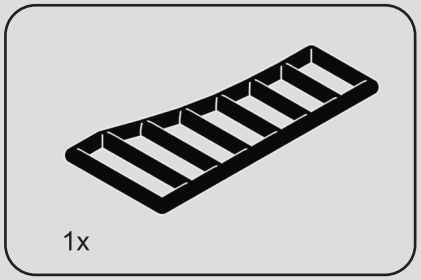

239

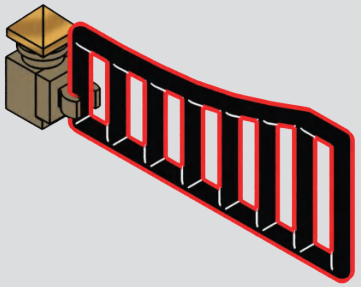

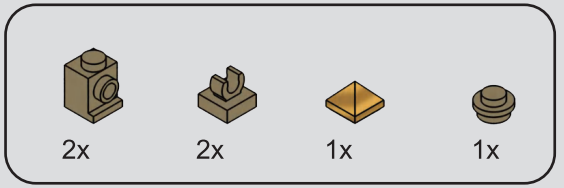

240

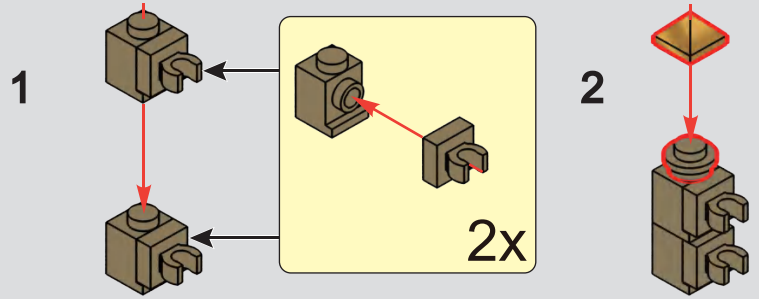

241

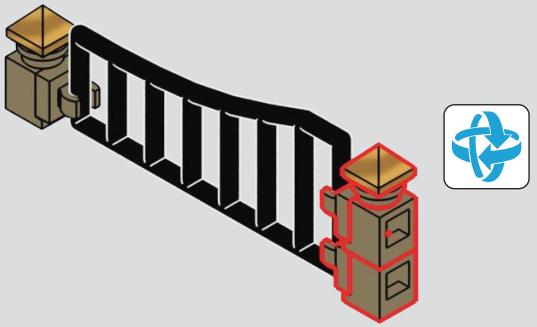

242

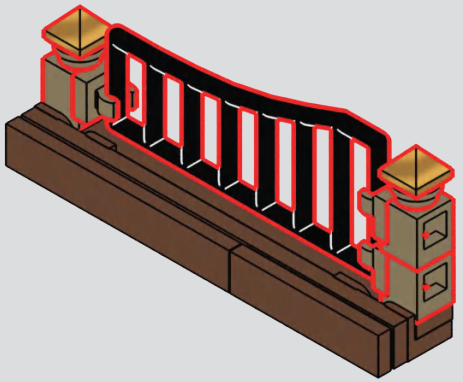

243

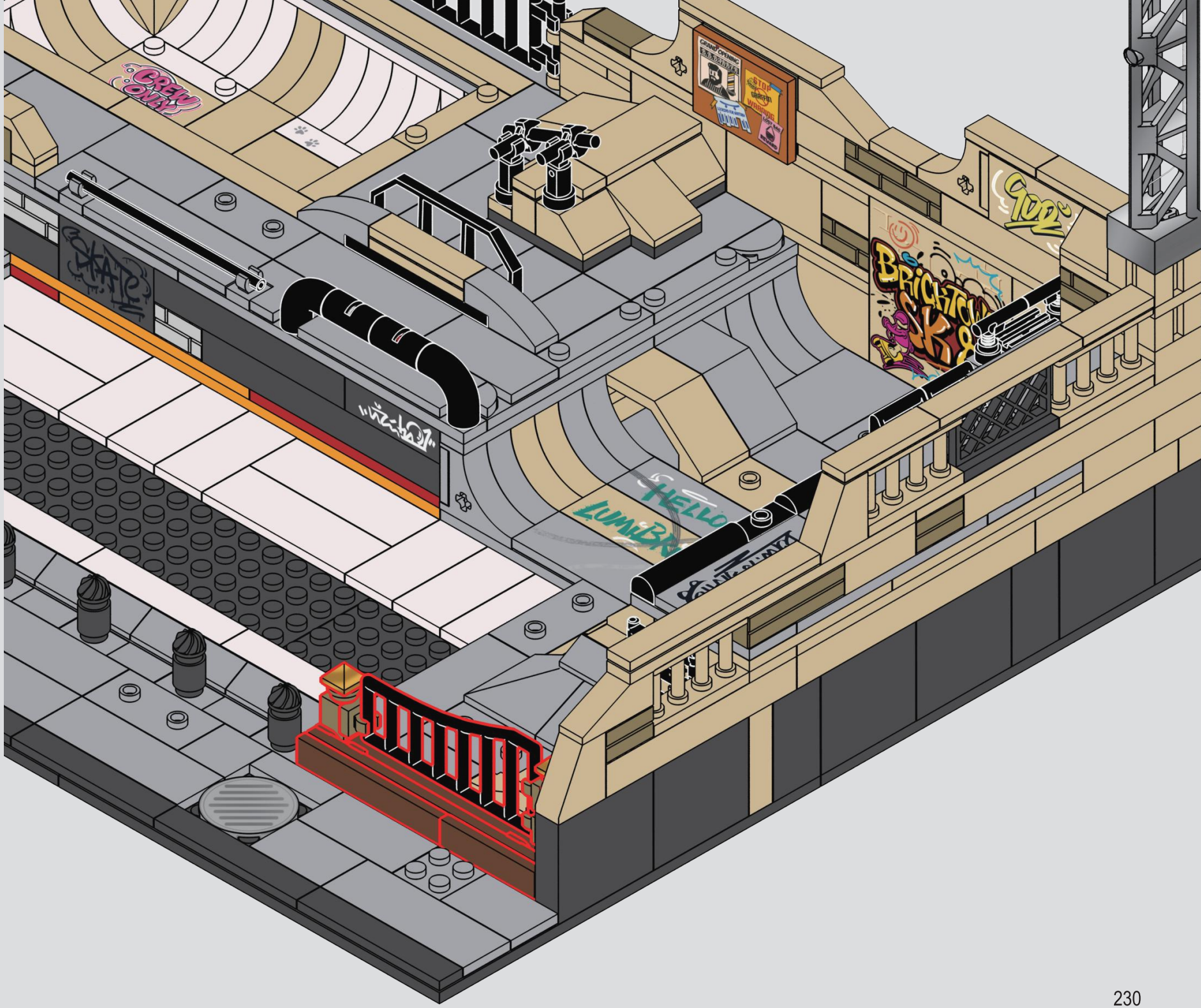

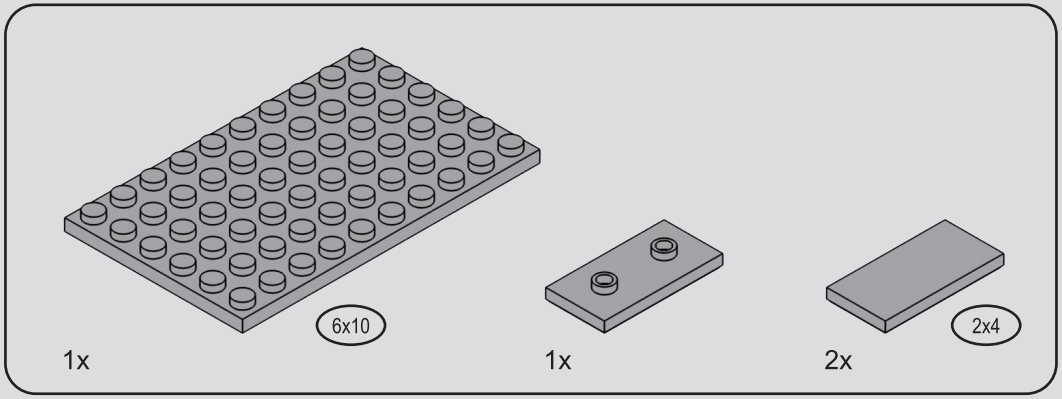

244

1

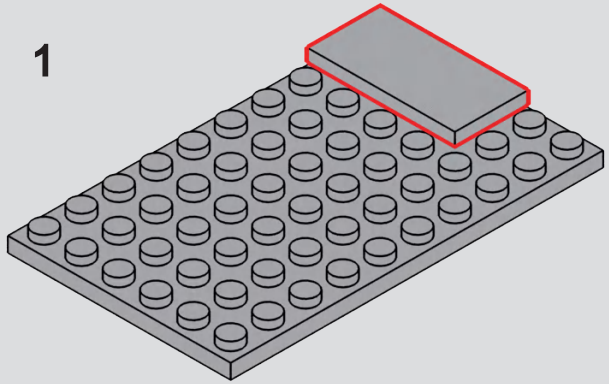

2

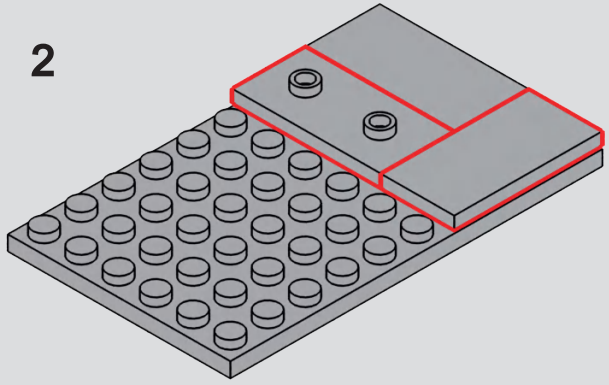

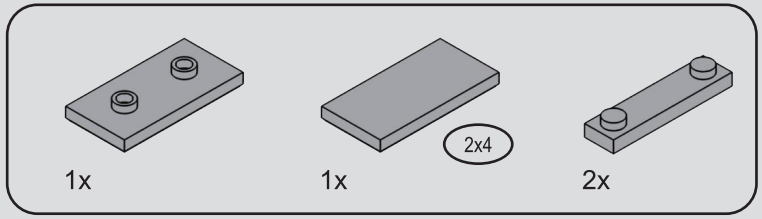

245

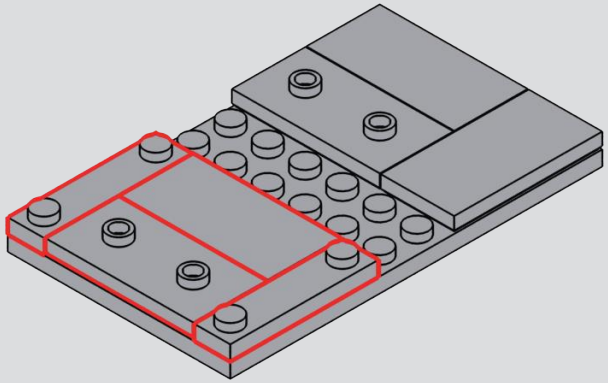

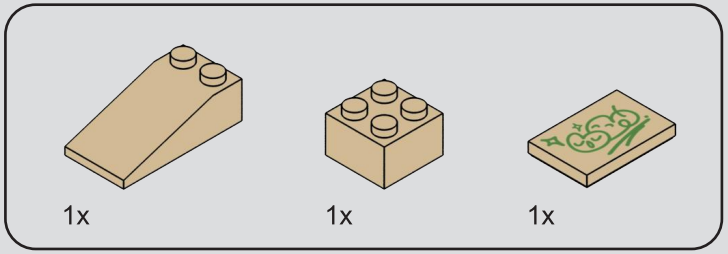

246

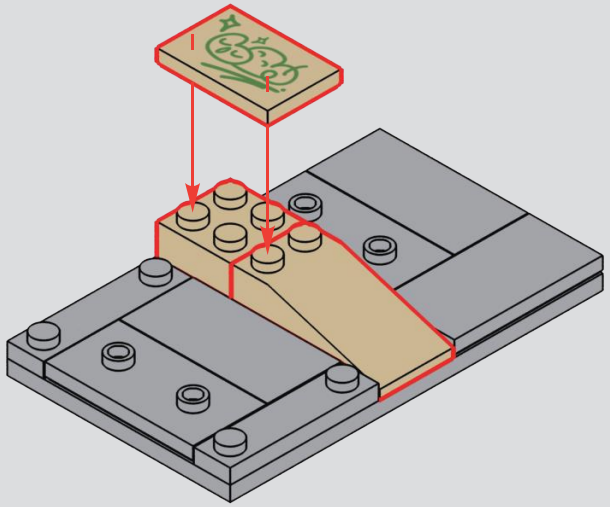

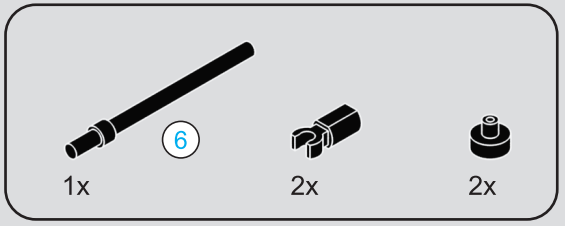

247

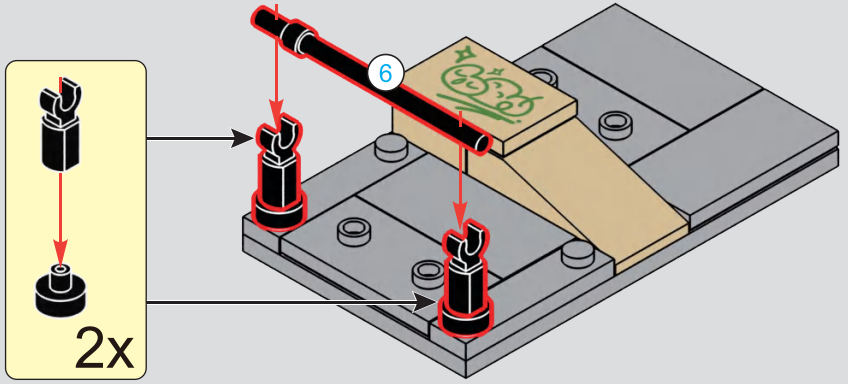

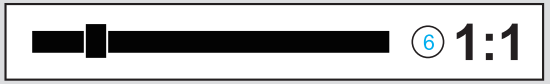

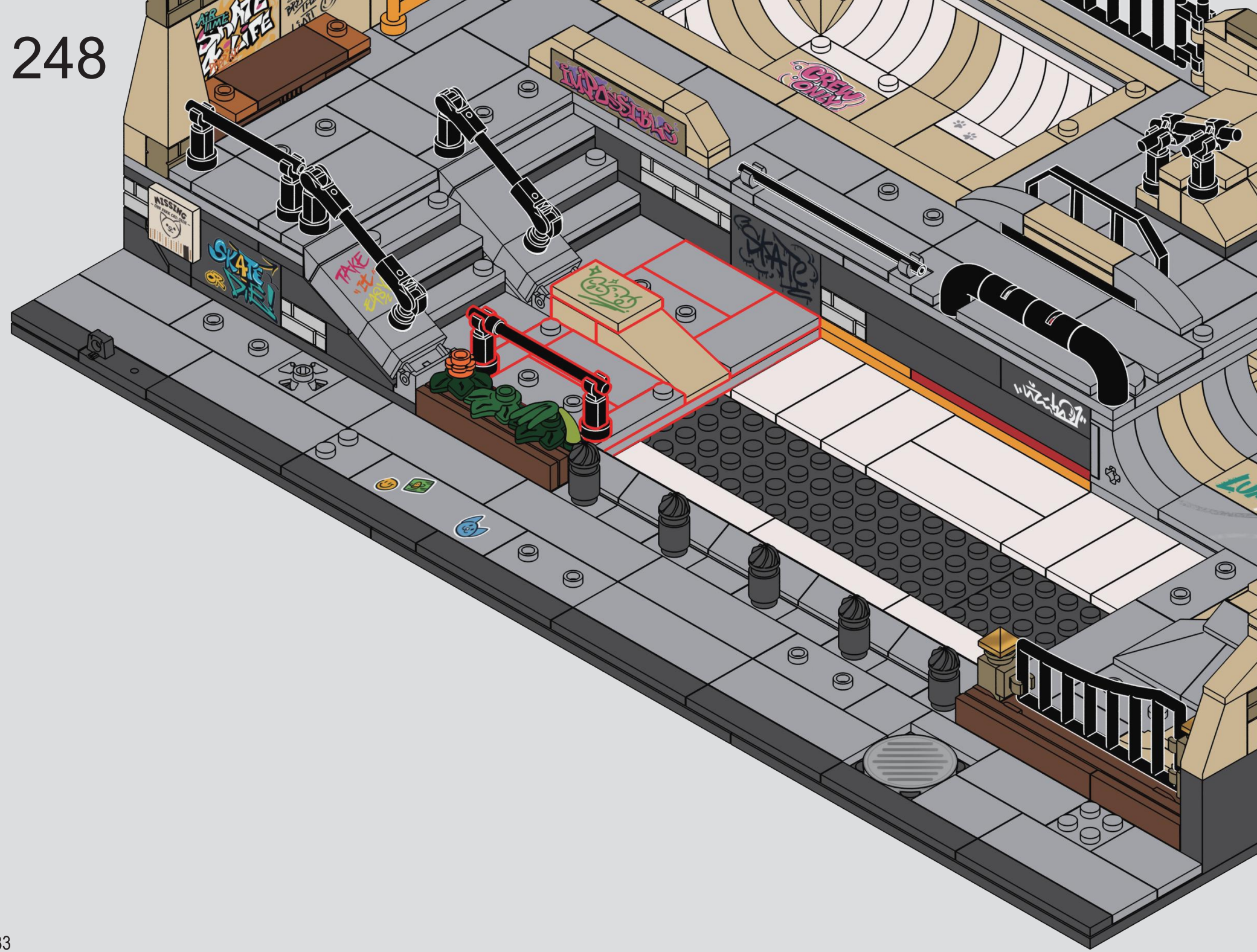
AIR TIME
SKATE LIFE
IMPOSSIBLES
CREW ONLY
MISSING
SKATE OR DIE!
SKATE

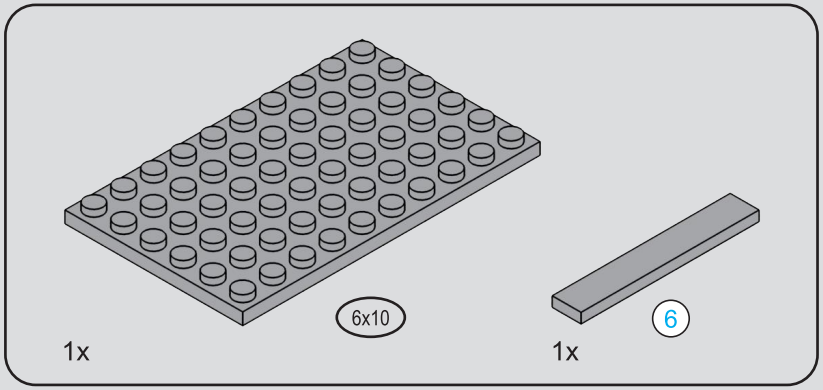

249

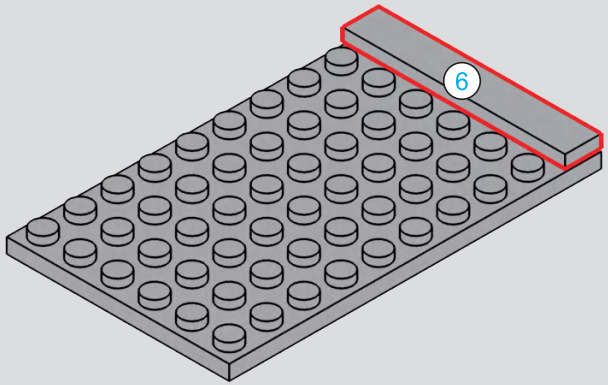

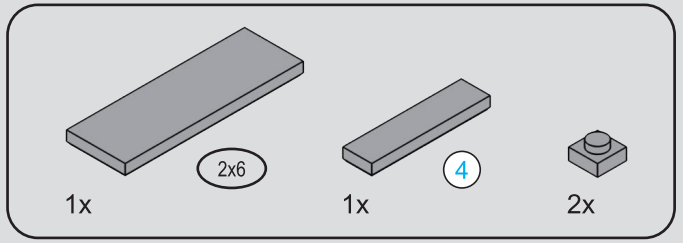

250

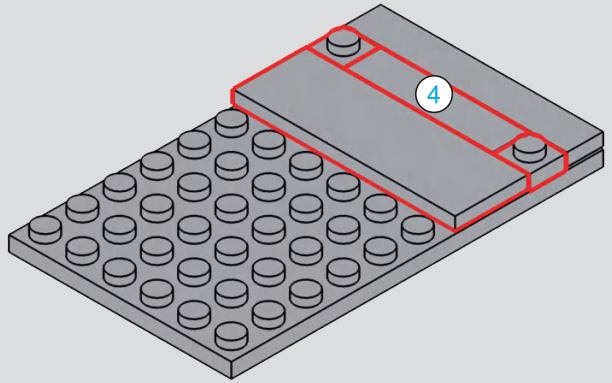

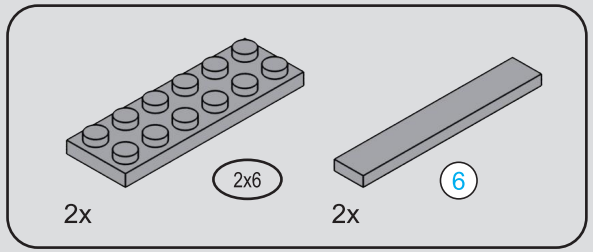

251

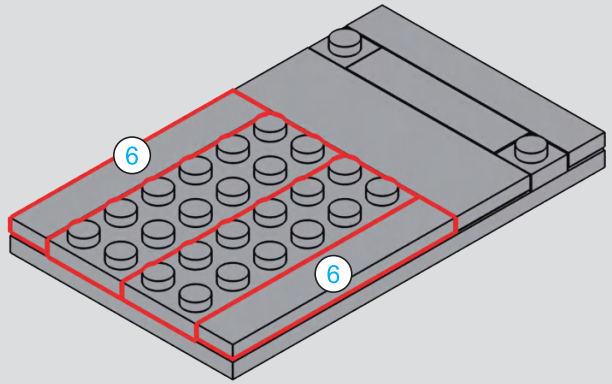

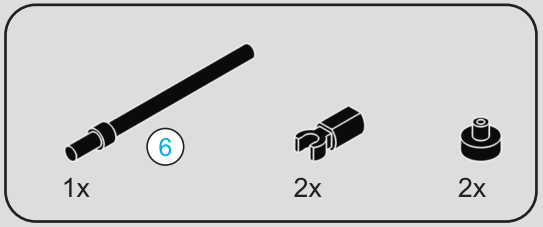

252

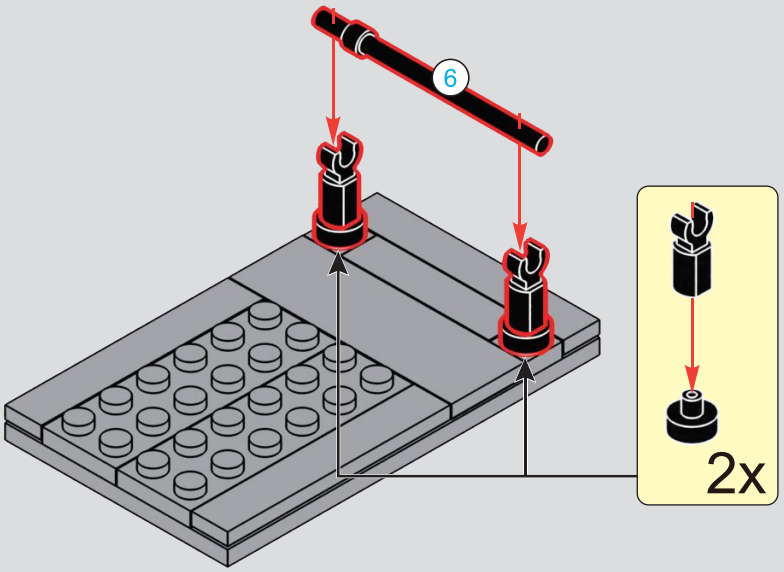

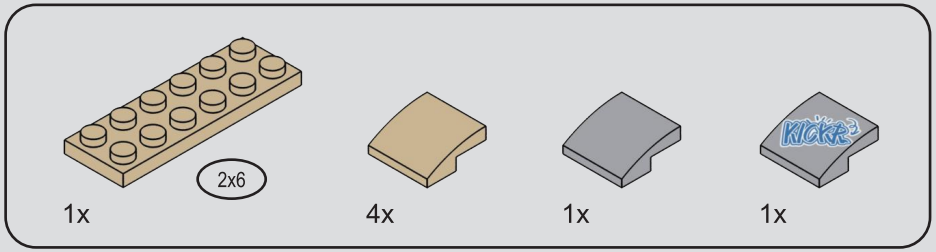

253

1

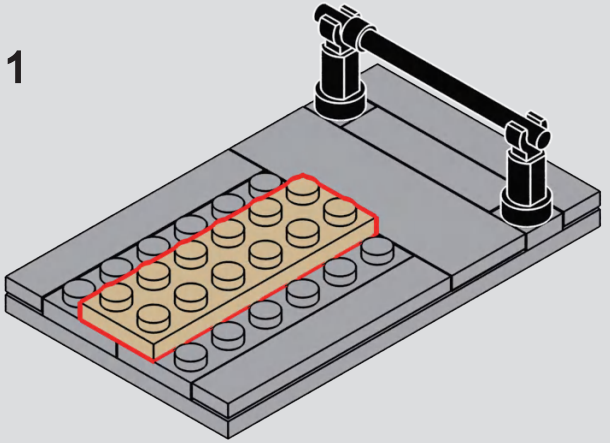

2

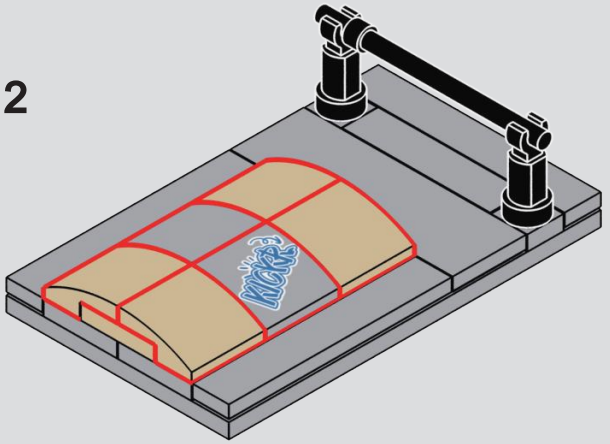

254

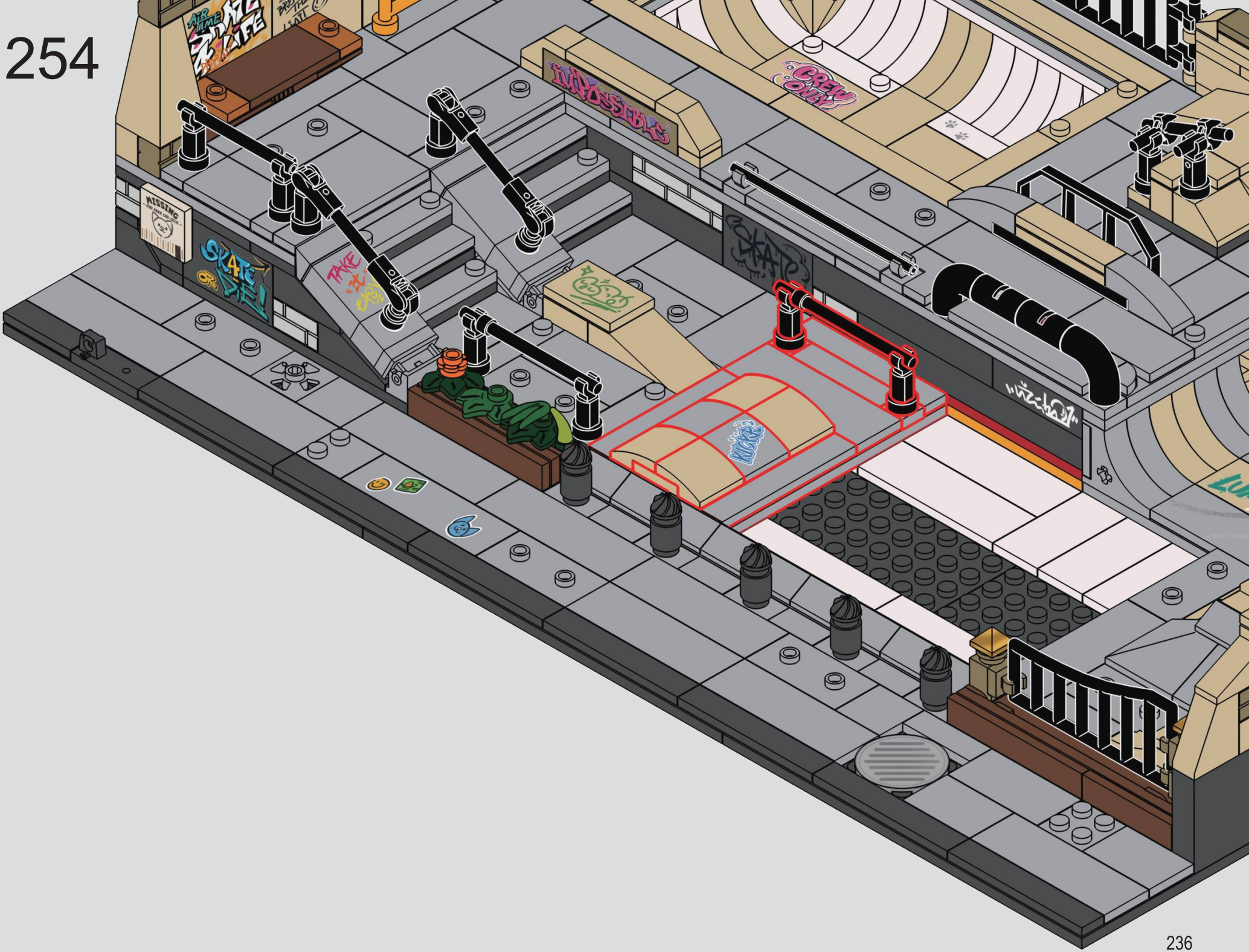

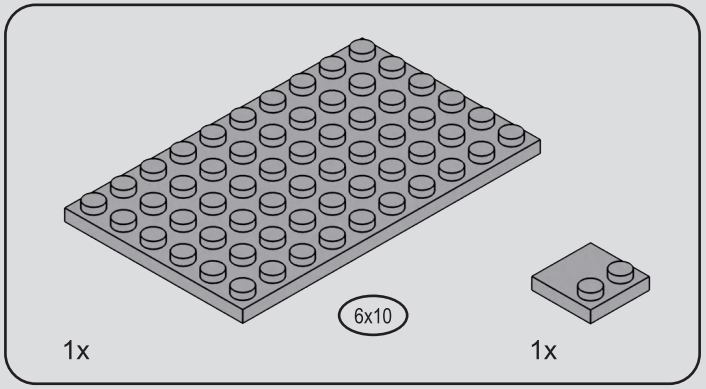

255

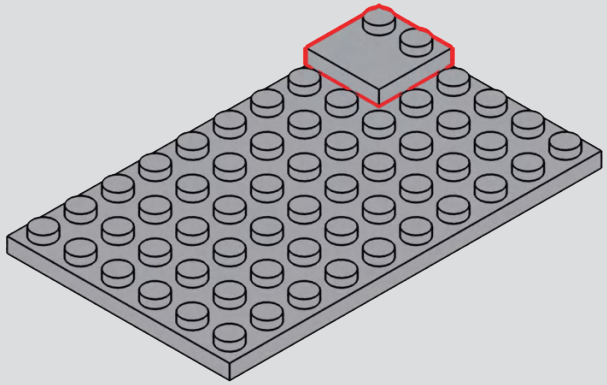

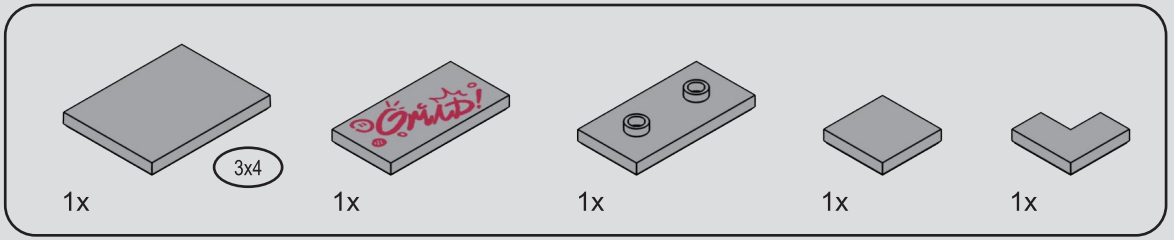

256

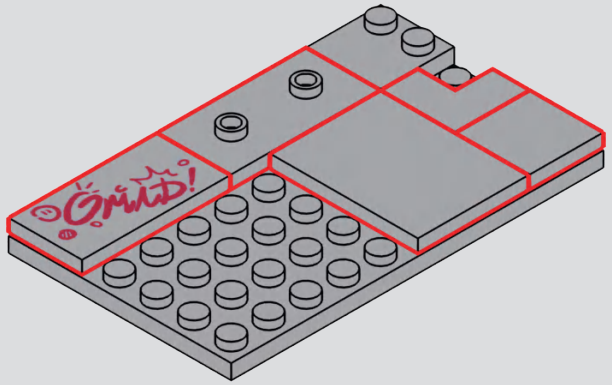

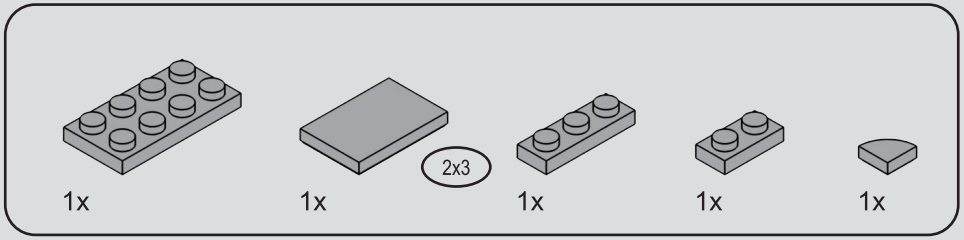

257

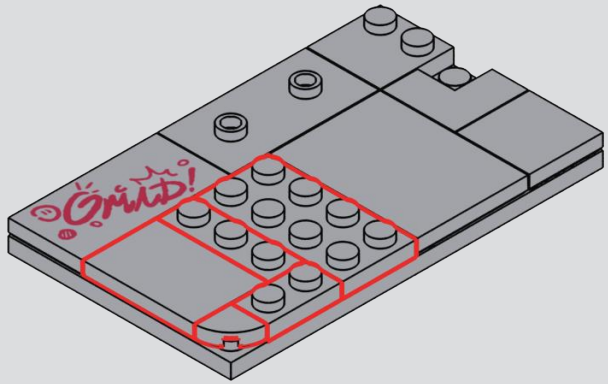

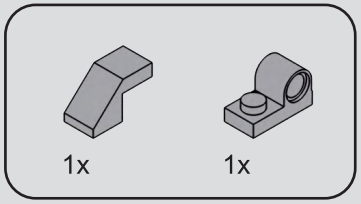

258

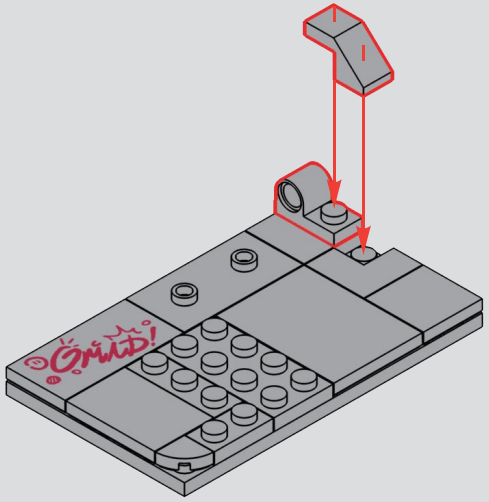

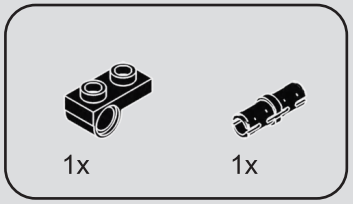

259

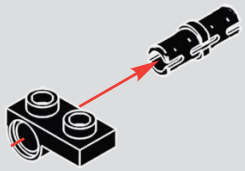

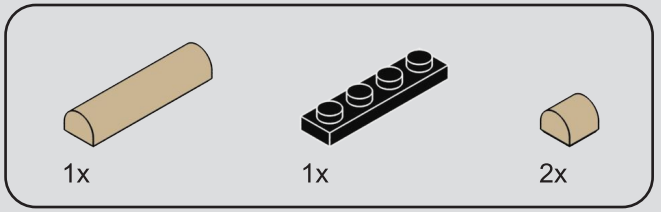

260

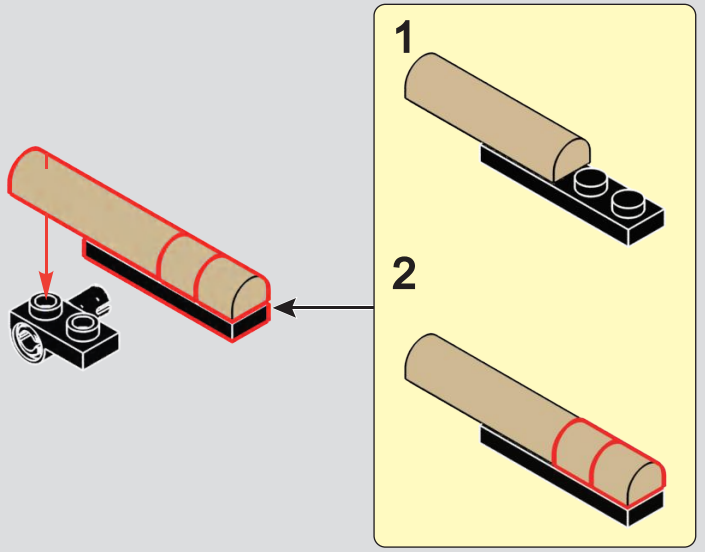

261

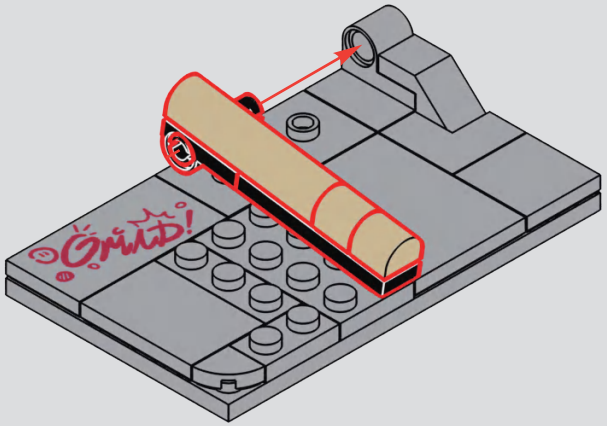

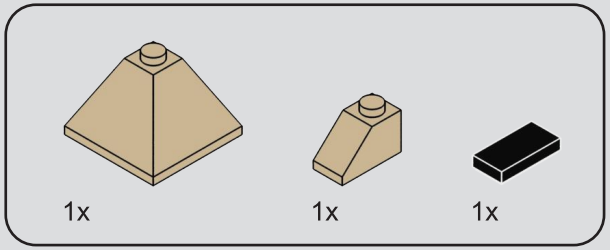

262

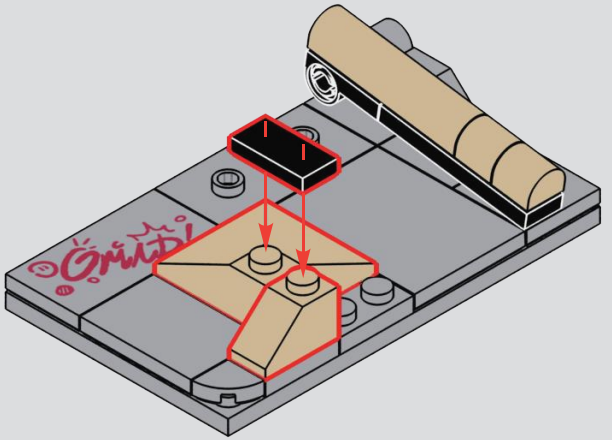

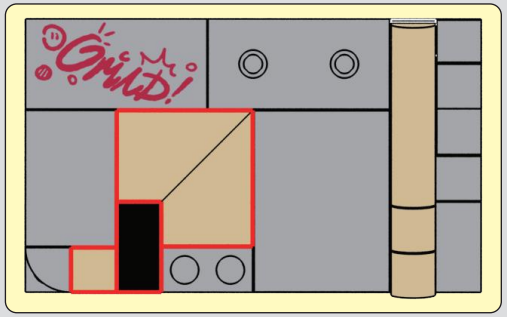

263

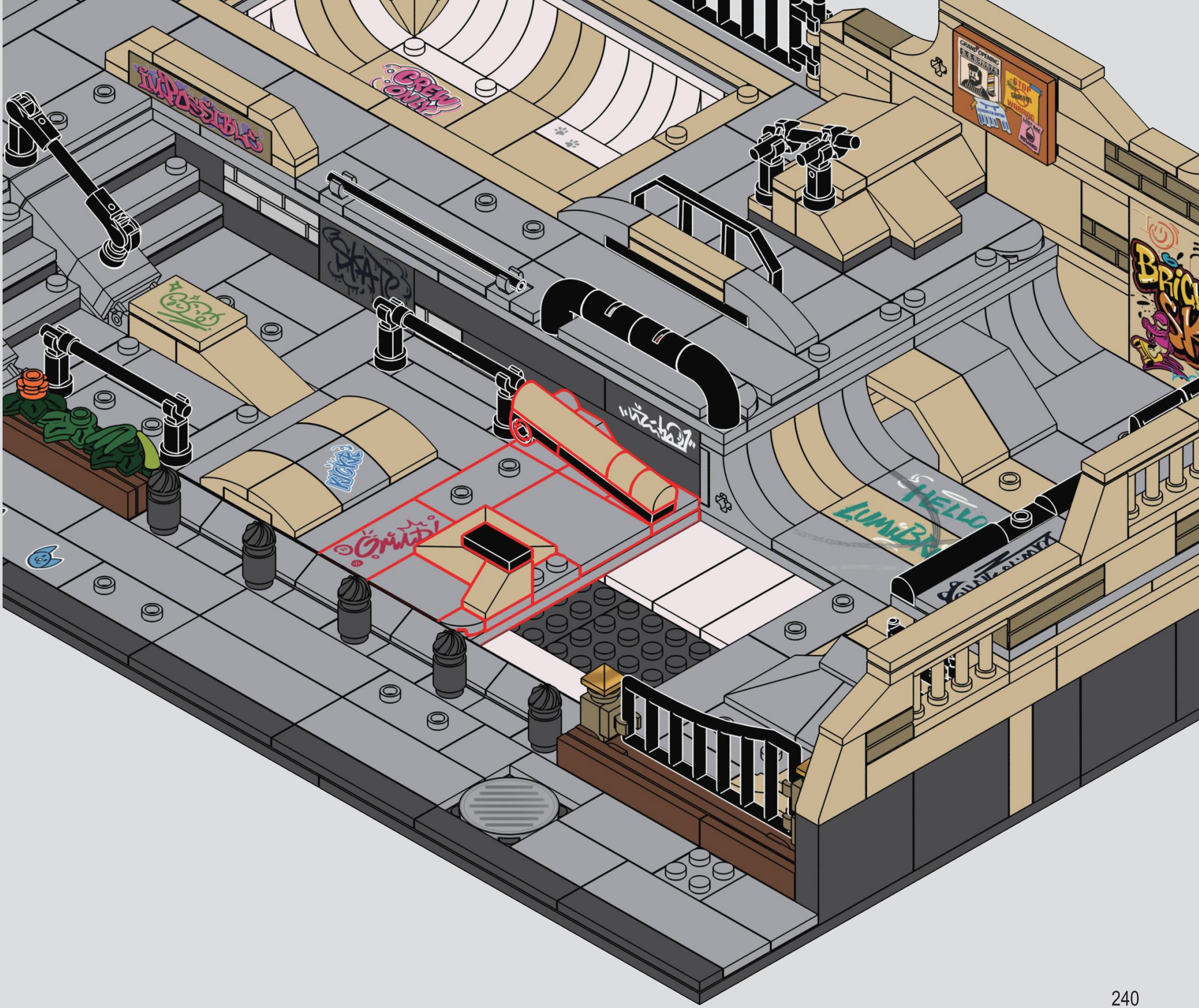

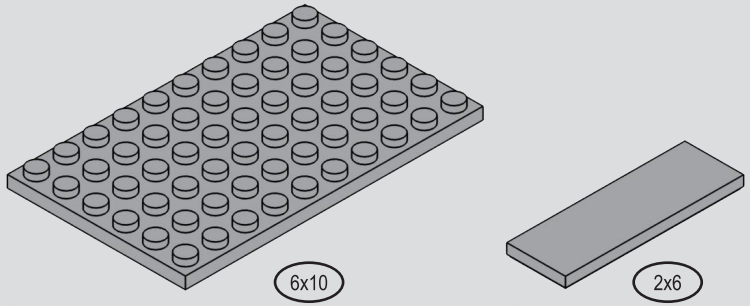

264

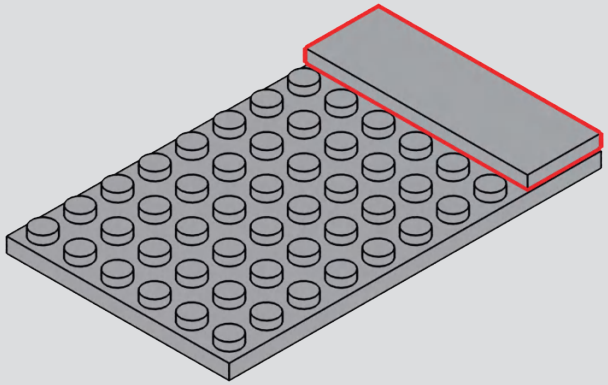

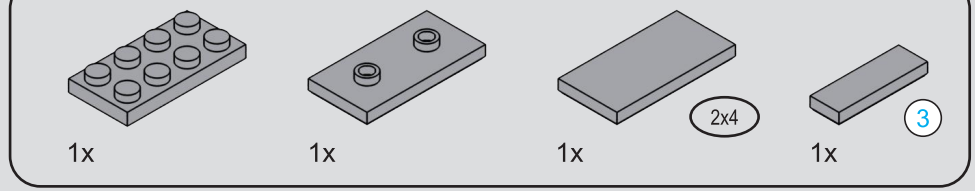

265

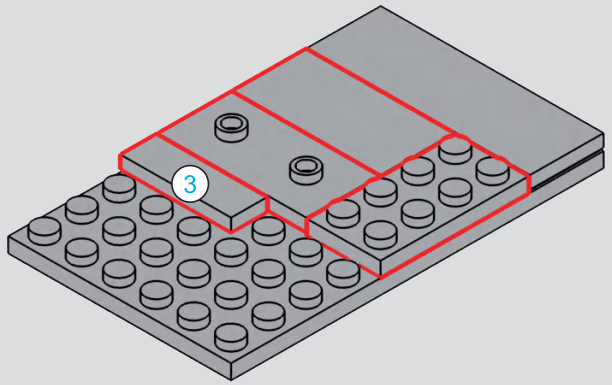

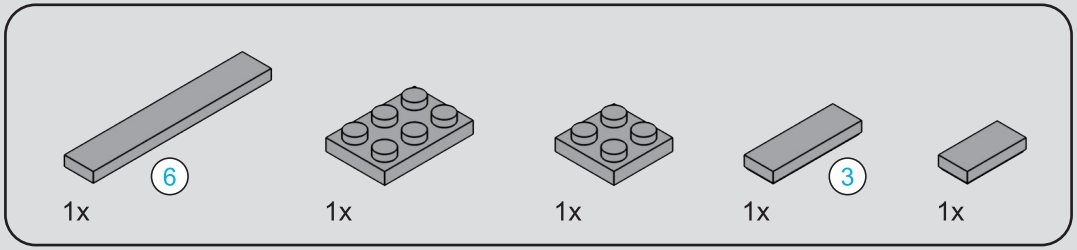

266

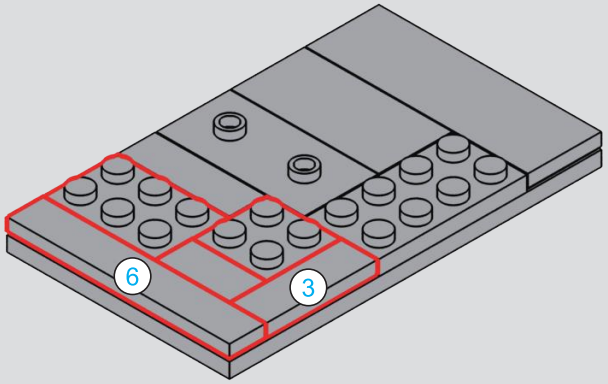

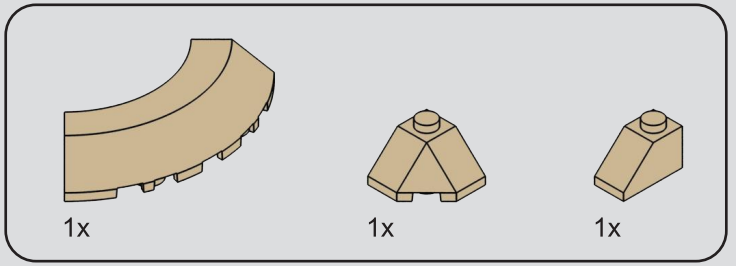

267

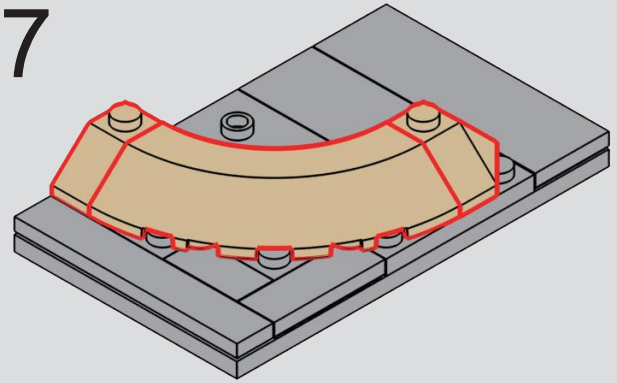

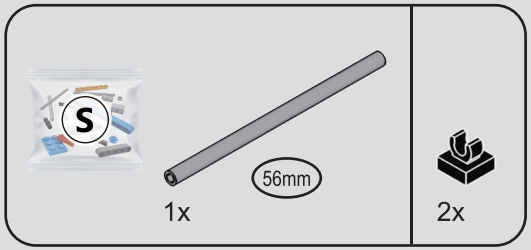

268

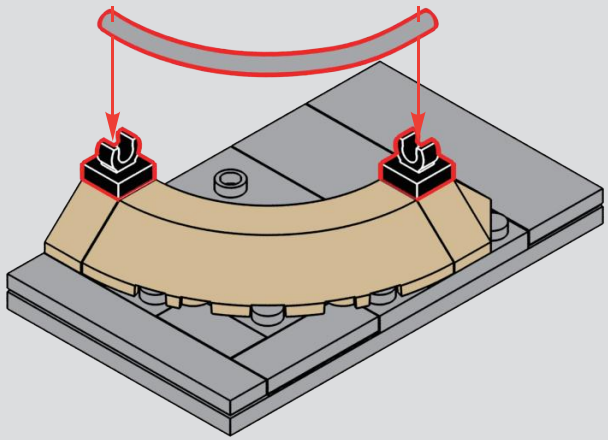

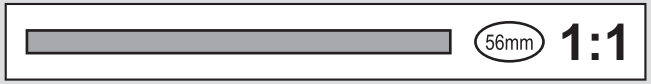

269

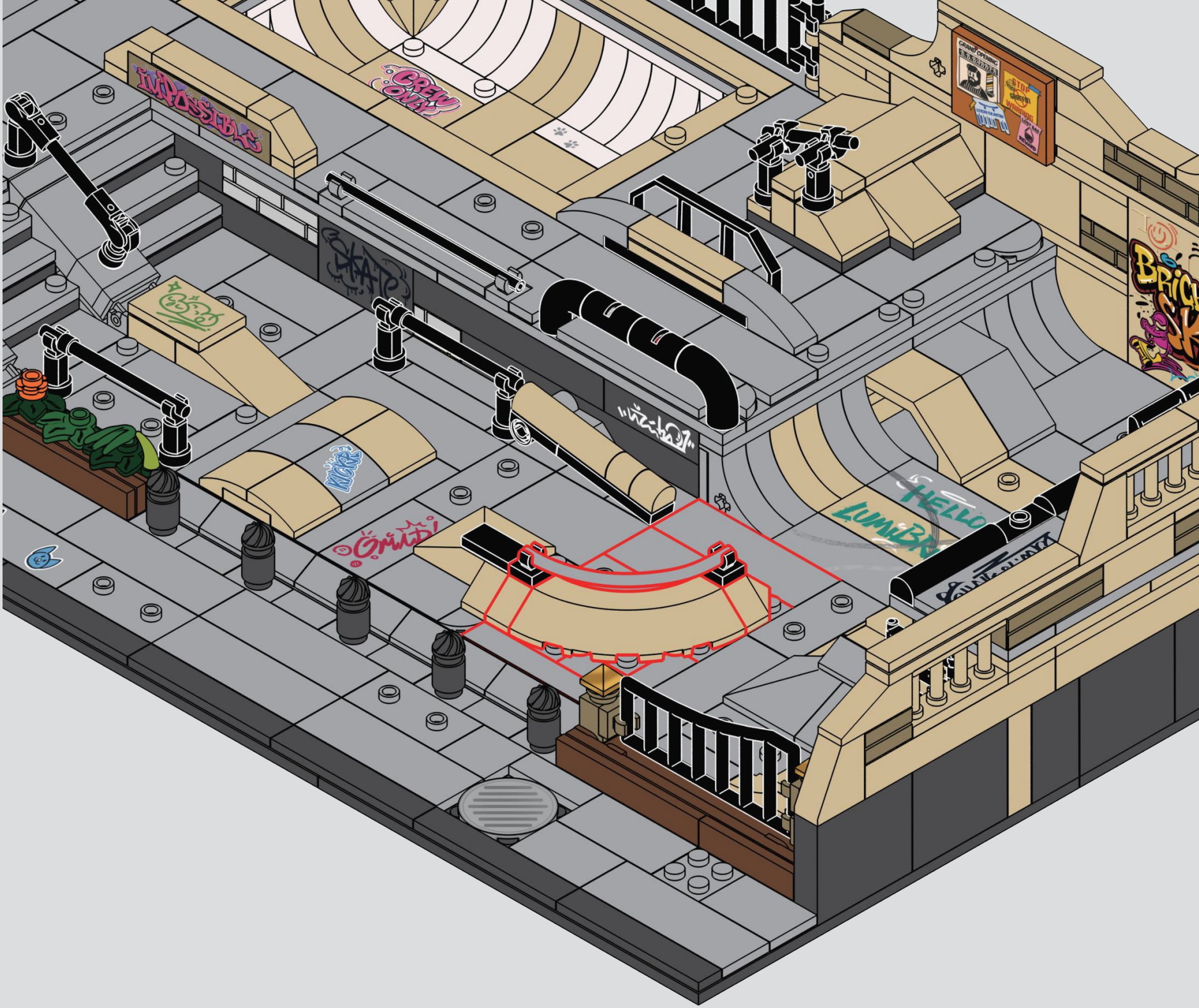

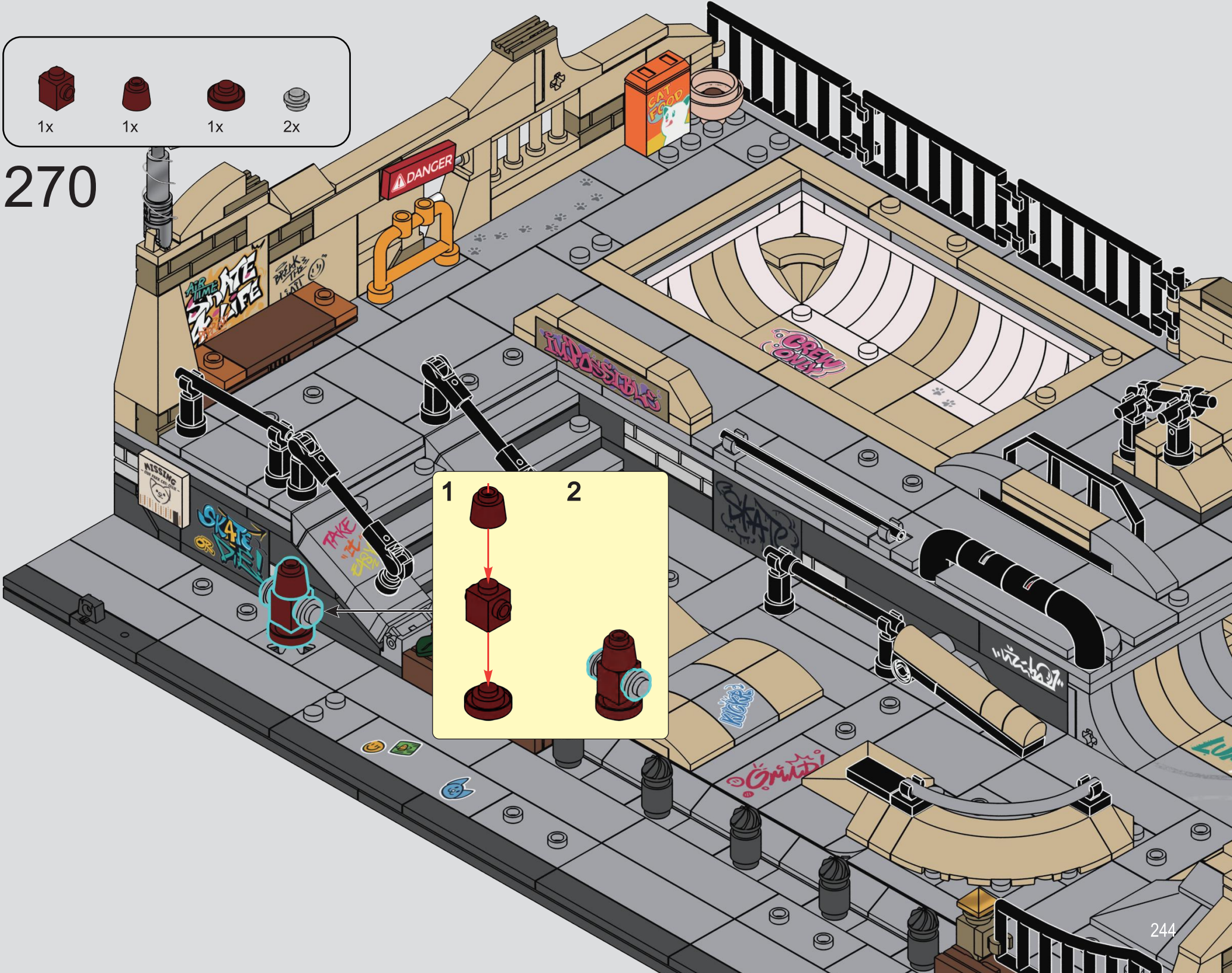
1x
1x
1x
2x
270
DANGER
CAT FOOD
CREW ONLY
1
2

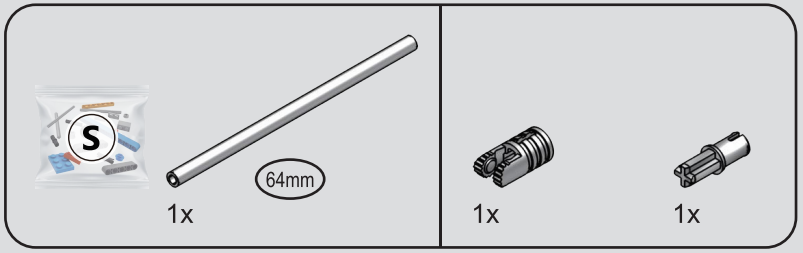
S
64mm
1x
1x
1x

271

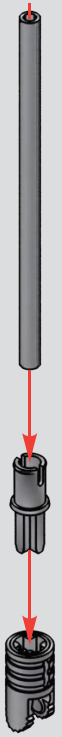

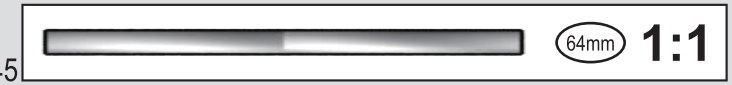
64mm
1:1

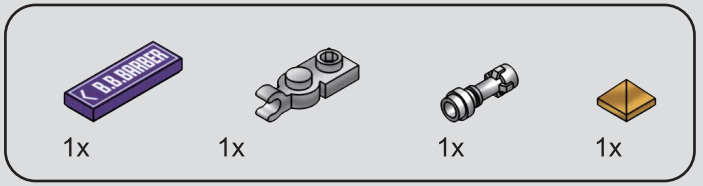
1x
1x
1x
1x

272

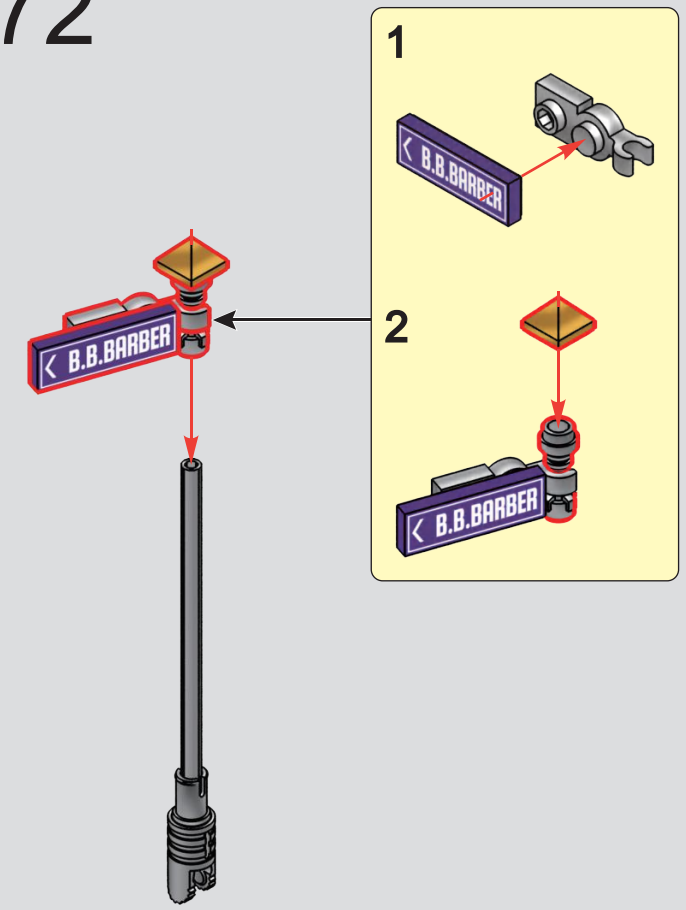
1
2
B.B.BARBER
B.B.BARBER
B.B.BARBER

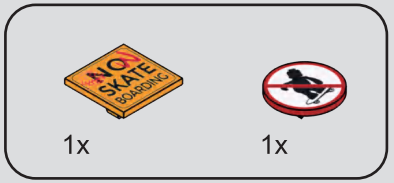

273

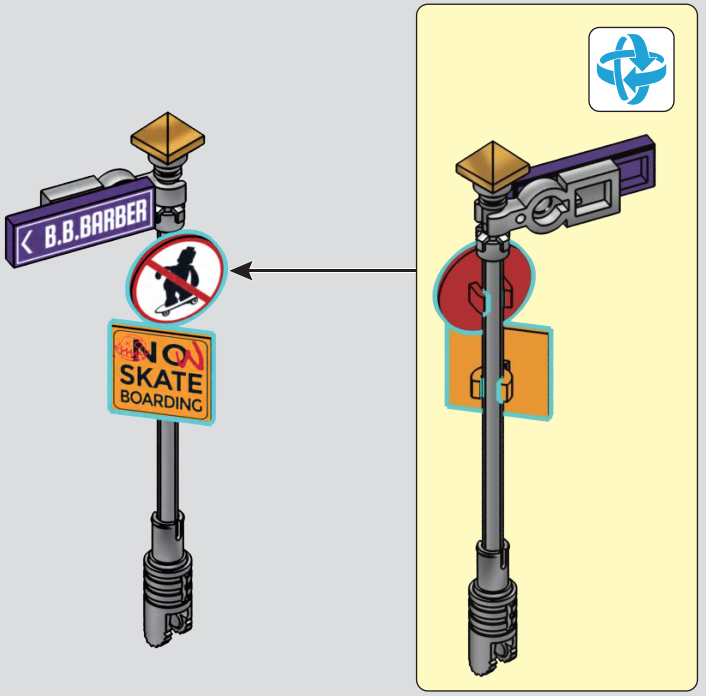

274

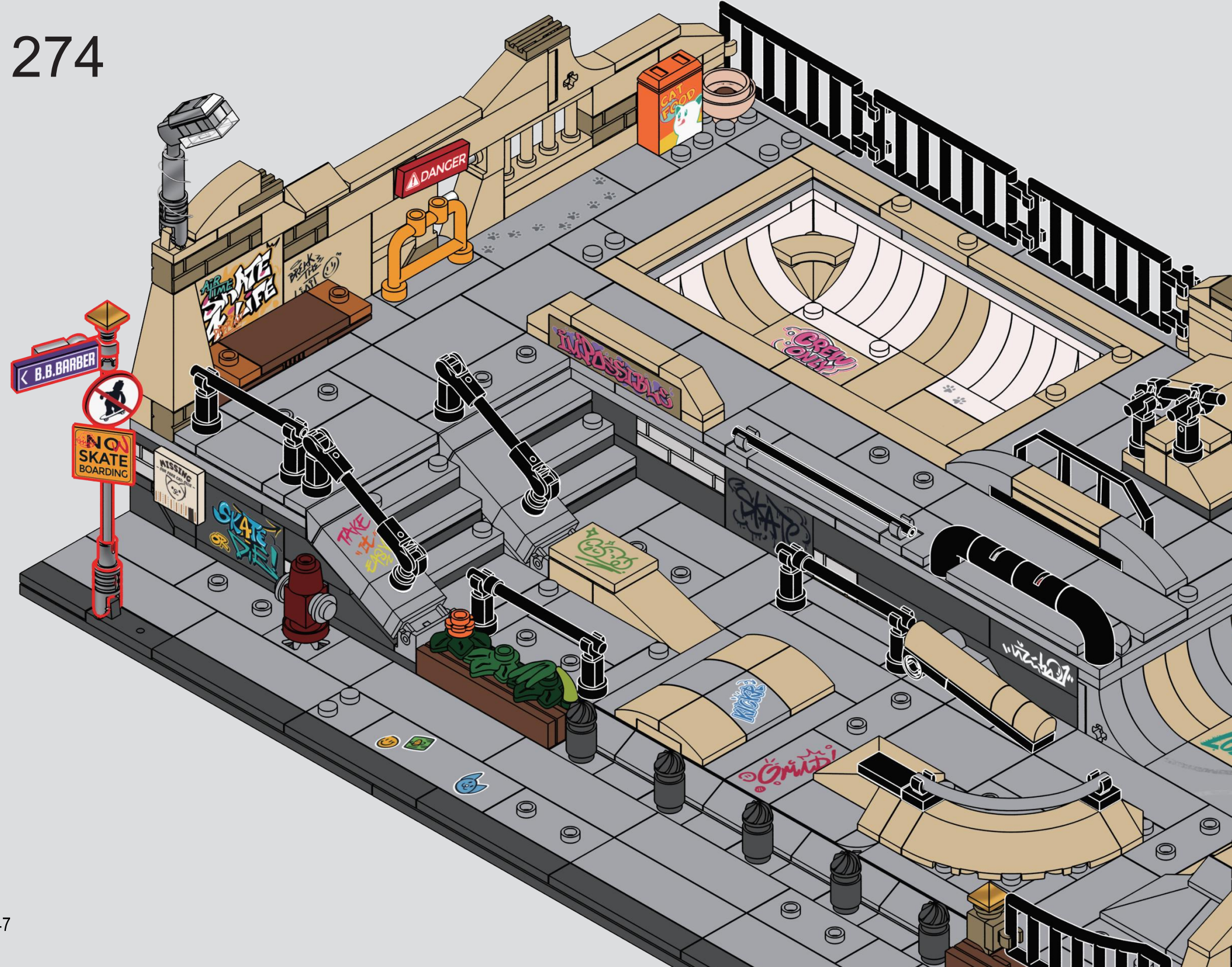
DANGER
CAT FOOD
B.B.BARBER
NO SKATE BOARDING
MISSING
SKATE OR DIE!
IMPOSSIBLES
CREW ONLY
SKATE

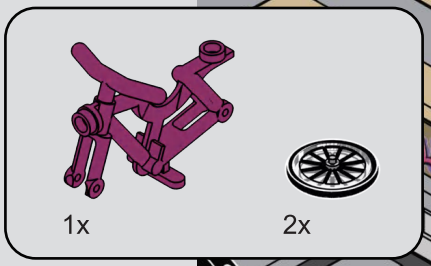

275

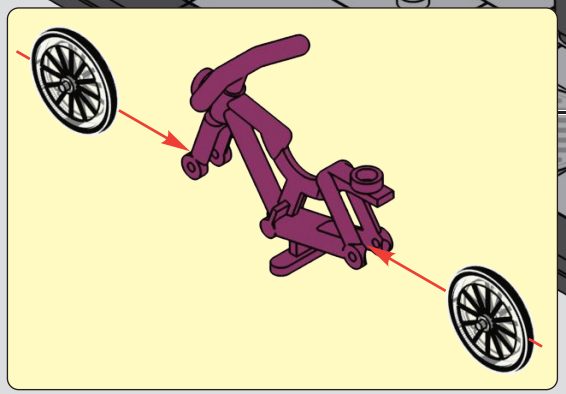

Lumibricks and Lumibricks logo are trademarks of the Lumibricks group.

WWW.LUMIBRICKS.COM

如果您遇到任何问题，请通过以下方式与我们联系：

天猫 小红书

lumibricks灯搭官方旗舰店

会员中心