

L9079
1962PCS
16+

Scan the QR code
for a PDF instruction

扫码关注公众号
获取电子版说明书

ABOUT LUMIBRICKS

Welcome to Lumibricks, where imagination meets illumination in the brick world!

Formerly known as FUNWHOLE, the world's first lighting bricks manufacturer, Lumibricks continues its legacy as a trailblazer in the world of building brick sets with a unique twist - integrated lighting that transforms every creation into a radiant masterpiece.

Every Lumibricks' set celebrates the joy of building and the magic of illumination. Whether you're crafting intricate architectures or imaginative scenes, the design details and lighting features bring the sets to life, and also bring you joy and shine whether it is the day or night.

At Lumibricks, we believe in the power of light to transform and elevate. With our slogan, "Delight day and night," we invite you to explore the possibilities of illuminated brick sets. Discover a hobby that doesn't just shine - it glows with your inner creativity.

欢迎来到Lumibricks灯搭的乐园

在这里，我们不仅仅是玩具制造商，我们还是创造快乐的艺术家。

自2014年诞生起，Lumibricks灯搭（原FUNWHOLE）就坚守一个独特的愿景：在日与夜的交替中，为我们的玩家揭示积木之美的无限可能。

作为全球领先的灯光积木品牌，本着充分表现积木套装整体之美的初衷，Lumibricks致力于灯光积木套装产品的开发，将积木与灯光合为一体。

Lumibricks不仅仅是一套普通的积木，更是代表了一种全新的玩乐方式，每一块积木，每一束光线，都承载着我们带给全球数百万家庭更多欢笑的承诺。

我们相信，积木有灯，生活有光，让Lumibricks与你一起，拼搭出更多乐趣，创造属于你的灯光宇宙。


WELCOME TO THE
WILD WEST SHOW
WILD WEST RODEO SHOW
15¢
WILD WEST
SHOWS
TICKET OFFICE



It feels like a dream now, those days of laughter and wonder in the circus. Somewhere along the way, I got lost, but today I saw their poster – the circus is in town. Could you help me find the happy lady who once brought love and joy to the show?

那些在马戏团里充满欢笑和奇妙的日子，现在回想起来就像一场梦。
在人生的某个阶段，我迷失了方向，但今天我看到了他们的海报 —— 那个马戏团就在城里。你能帮我找到那位曾经给演出带来爱与欢乐的女士吗？


Oh, sweetheart, I'm afraid I don't.
哦亲爱的，很抱歉我不认识（她）。
Excuse me, miss. Do you know Lady Joy?
打扰一下，女士。你认识快乐女士吗？
Sometimes, what we seek isn't a person—it's a feeling.
有时候，我们所追寻的并非是某一个人，而是一种感觉。
Can't say I know the name, son, but joy's what we deal in here.
孩子，我可说不上认识这个，不过在这儿我们打交道的就是“欢乐”这档子事儿。
Pardon me, sir. Do you happen to know Lady Joy?
打扰一下，先生。请问您认识快乐女士吗？
Lady
Alive


Lady Joy, you say? I know many faces, darling, but not that one.
你是说快乐女士吗？亲爱的，我认识很多人呢，但不认识她。


Lady Joy, huh? Ain't heard that name in these parts. Stick around long enough, though, and you might catch it in the air, like a good breeze on the plains.
快乐女士？在这一带我可没听说过这个名字。不过，你要在这待久了，说不定会听到风声（消息）。


WILD WEST SHOW
I see it now - joy isn't a person: it's in the air!
我现在明白了 —— 快乐不是指某一个人；而是无处不在!


Squawk!
Step right up, folks, and
welcome to the Wild West Show!
Squawk!
号外号外!
各位,快过来呀,欢迎来到狂野西部表演秀!
WELCOME TO THE
WILD WEST SHOW
WILD WEST RODEO SHOW
15¢
WILD WEST
SHOWS
TICKET OFFICE
POPCORN

EN

WHAT'S INCLUDED

Please check and make sure you get all the items listed below.

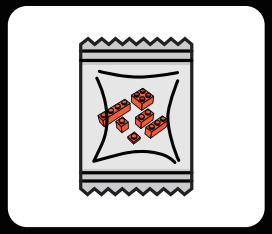

Building Bricks

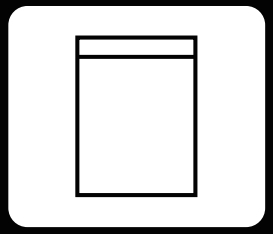

LED Light Kit

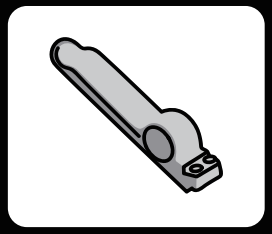

Brick Separator

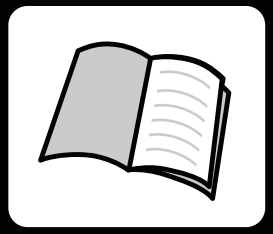

User Manual

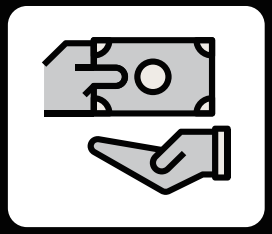

Service Card

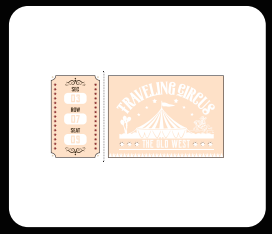

Paper ticket

TROUBLESHOOTING

The small size of lighting accessories makes them susceptible to damage during installation, and the following issues are common causes of failure.

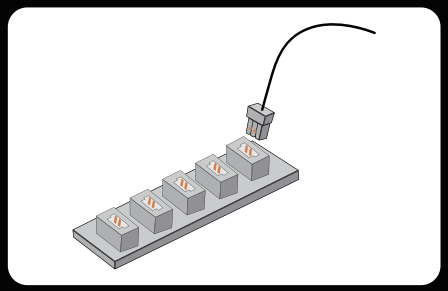

1.Ensure that the connectors are correctly installed as shown in the picture.

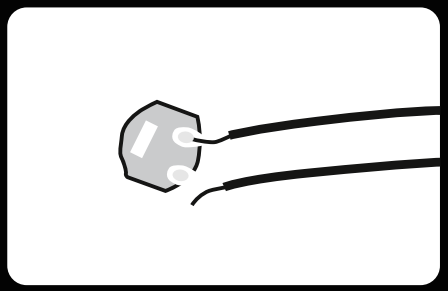

2.Check if the wires are disconnected or broken from the solder joints.

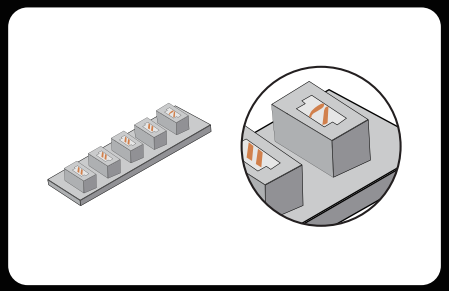

3.Check the internal pins of the connector sockets. The internal pins of a properly working connector port should be straight. If the small pins are bent, they may be considered faulty ports.

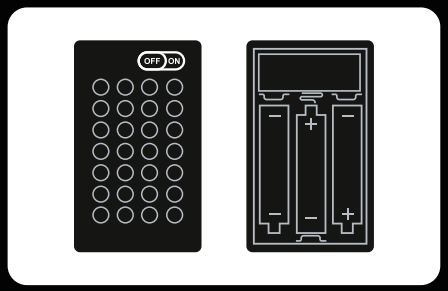

4.Check that the power switch on the battery box is on and that the "+" and "-" poles of the battery are correctly placed (using new batteries) and ensure that the upper and lower connections to the "+" and "-" poles of the power switch are installed correctly.

If you have checked each string of lights according to the guide above and the lights still do not light up, please contact our customer service for assistance.

SAFETY PRECAUTIONS

1. Before use, please make sure to check the voltage to avoid damage to the product and potential safety hazards.
2. The lights in the product are not replaceable. If they are damaged or not lighting up, please refer to the troubleshooting section or contact our customer service for assistance.
3. Avoid pulling on the light connection wires as this may cause damage.
4. Do not expose the product to water as it may damage the product.
5. Please read and follow the instructions carefully during building to ensure a good building experience.
6. This product doesn't include batteries or power banks. Please prepare your own batteries or power banks to power the LED light kits.
7. While there are several models available, the operating procedures and mechanism for Lumibricks expansion boards and battery boxes remain consistent. For inquiries, we encourage you to reach out to our customer service team for assistance.

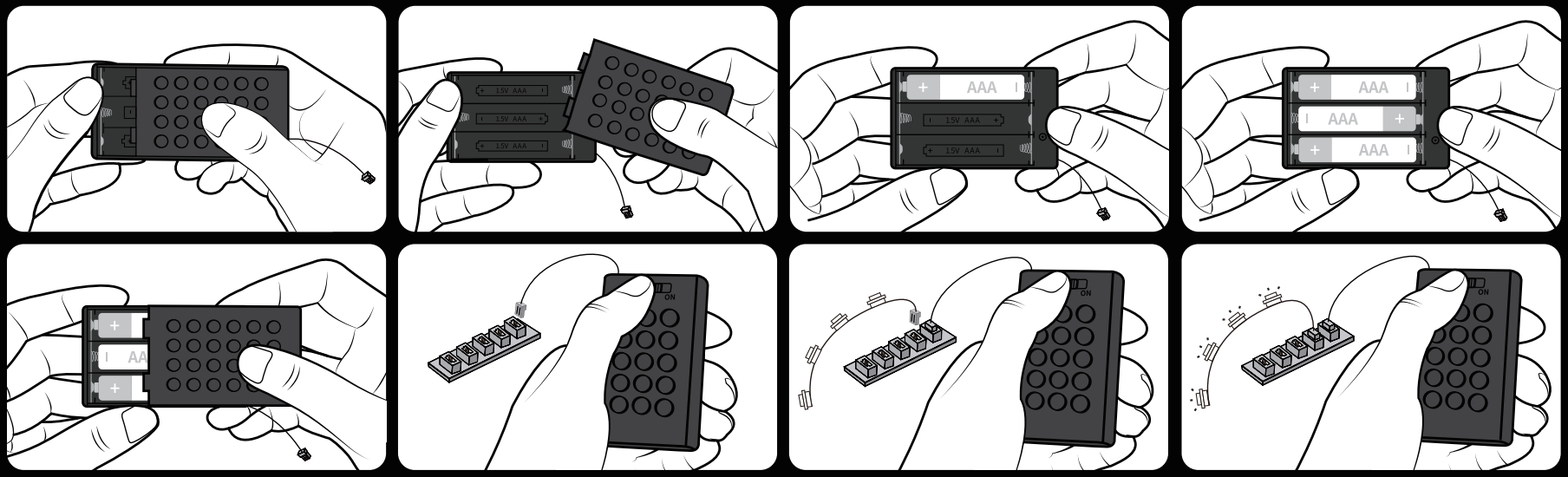

Battery box name: No. 7 building block battery box Battery type: AAA*3 (No. 7) Battery rated voltage: 1.5V

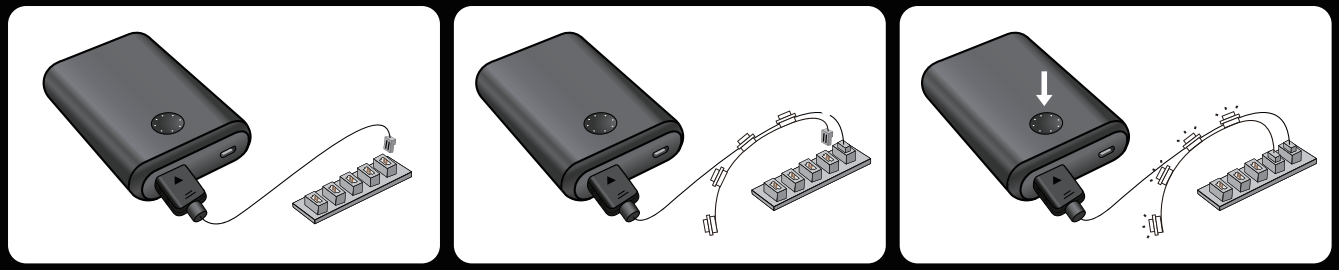

EN

LED LIGHT KIT PACKAGE LIST

Please check and make sure you get all the lighting accessories. Contact us if there are any missing components.

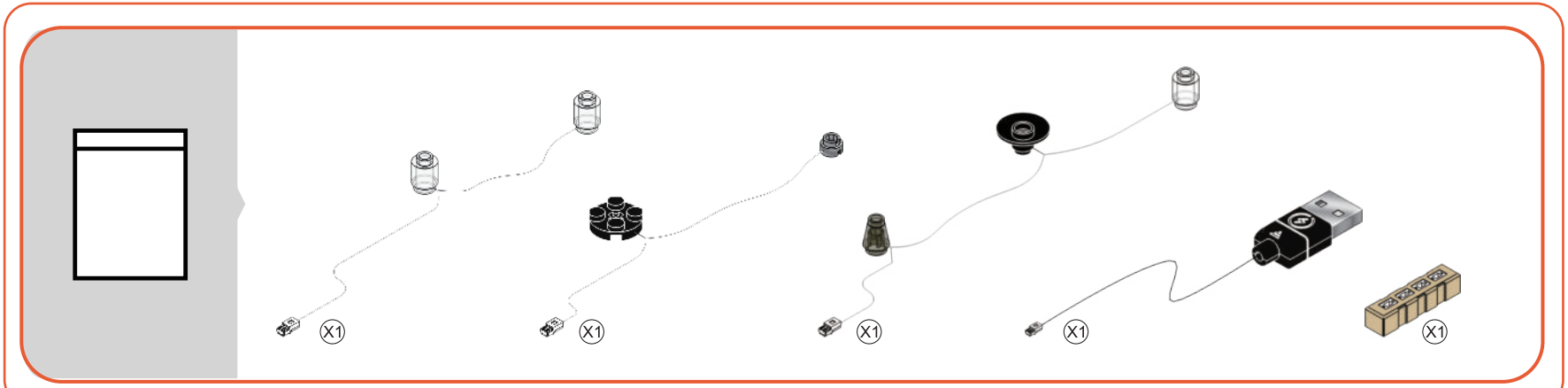

Note: when installing, don't pull it hard, bend it or shake it to avoid damage. The supply voltage should be below 5V, and the button battery holder voltage can be below 6V. Not for children under sixteen.

包装配件

请检查包装配件是否完整

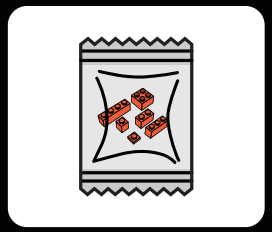

积木包

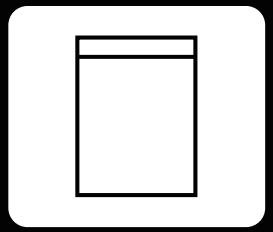

LED 灯光配件包

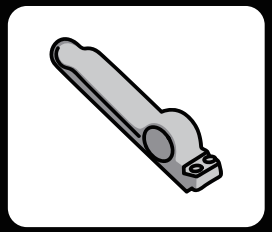

起件器

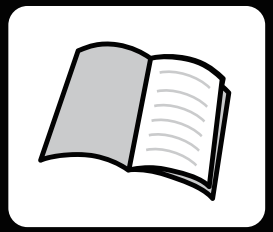

说明书

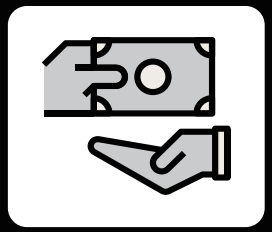

售后卡

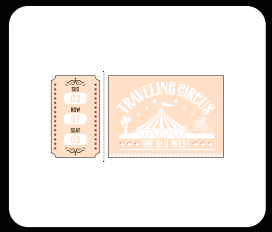

纸质票

灯饰配件故障排除指南

由于灯光配件的尺寸较小，容易因为操作不当而损坏，以下是常见的故障原因。

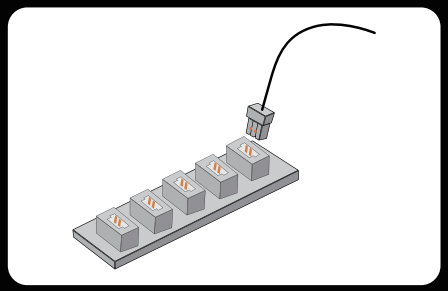

1.请检查连接器安装正确，如图所示。

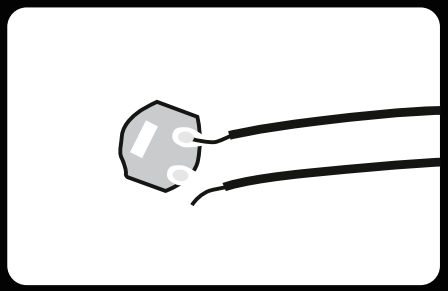

2.请检查电线是否从焊点脱落或断裂。

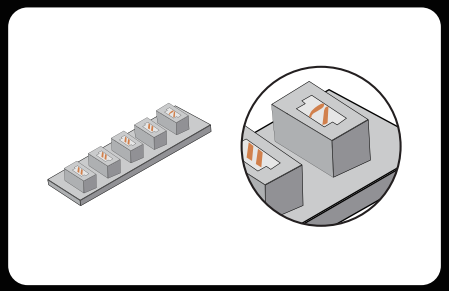

3.请检查连接器插口的内部引脚，工作正常的连接器端口内部小引脚应该是直的，如果是弯的小引脚则可以判断为故障端口。

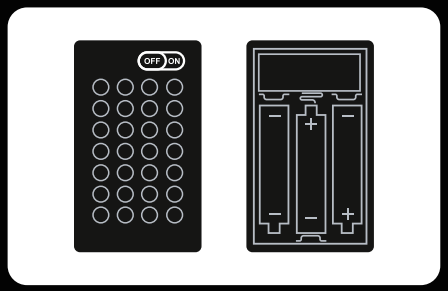

4.请检查电池盒的电源开关是开启状态并且电池“+”“-”极放置正确（确保您使用的是新电池。）
请确认上下连接电源开关“+”“-”极，安装无误。

如以上按照安装指南检查每一串灯，灯源还是不亮，请联系我们的客服。

ZH

灯饰配件安全使用注意事项

1. 使用前请确认工作电压，避免电压损坏产品带来安全隐患；
2. 此灯具光源不可替换，如损坏不亮请参考故障排查或联系我们的客服；
3. 请勿用力拉扯灯具连接线，以免损坏产品；
4. 请勿触碰水，以免损坏产品；
5. 体验安装过程中请仔细阅读并按照说明书进行操作，以免影响您的体验；
6. 本产品不包括电池或移动电源。请自备电池或电源为LED灯组供电；
7. 扩展板和电池盒存在多种型号，但使用方法和原理相似。有问题请联系客服。

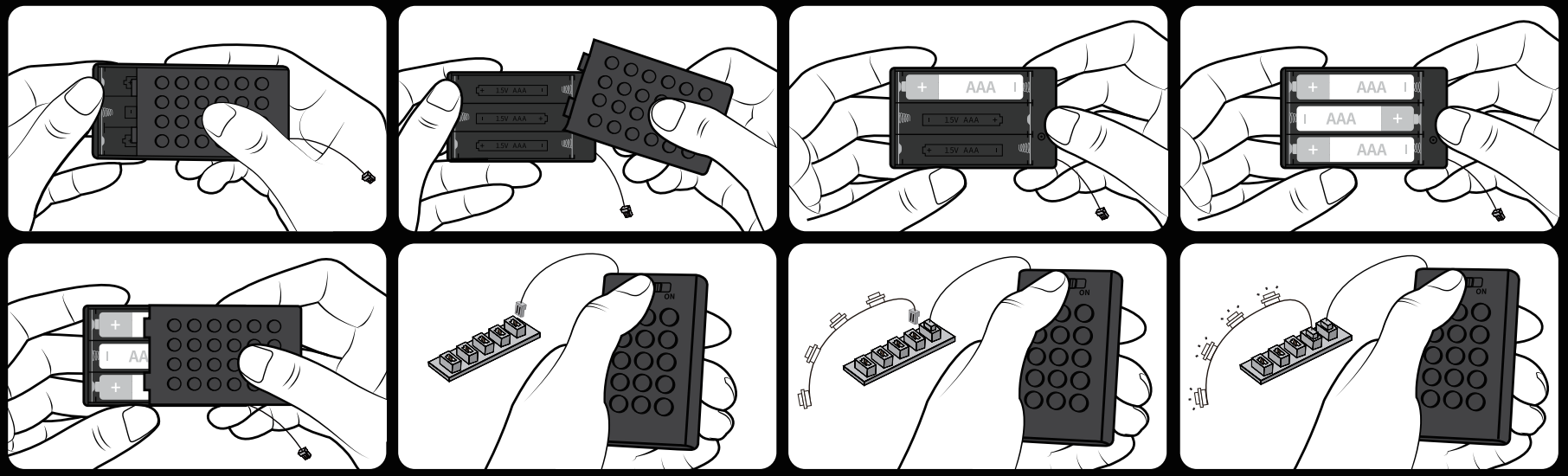

电池盒名称：7号积木电池盒　　电池型号：AAA*3 (7号)　　电池额定电压：1.5V

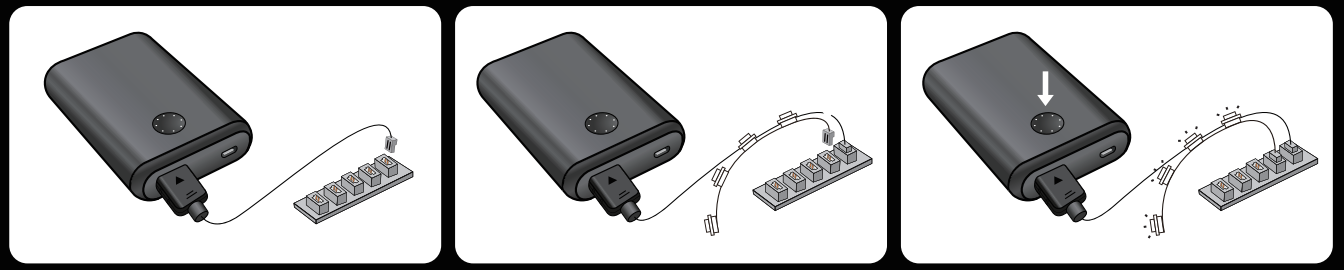

LED灯光配件包清单

请检查并确保您获得所有照明配件。如果有任何缺少的组件，请联系我们。

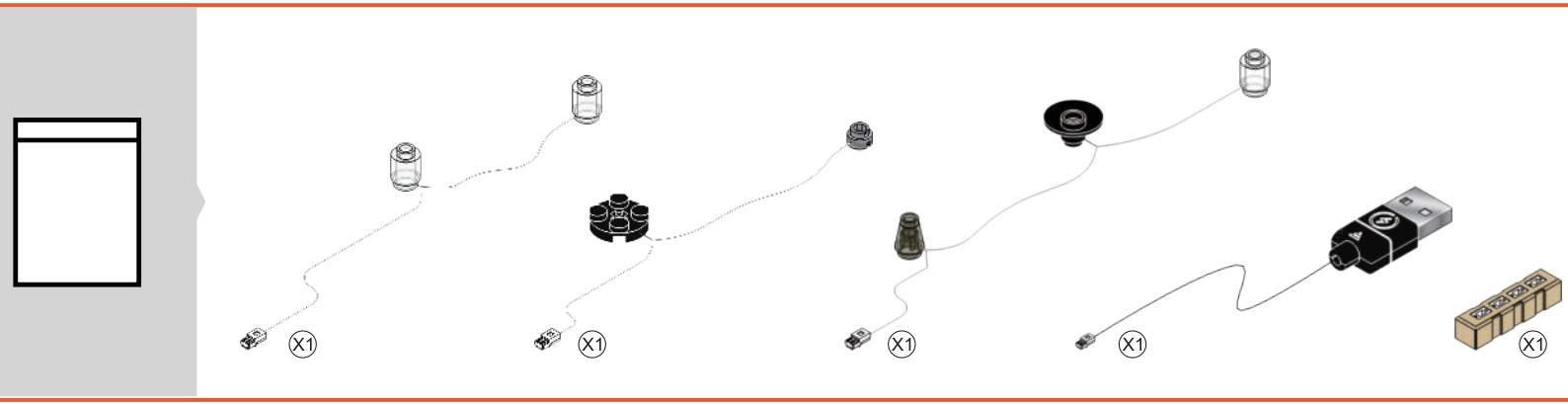

注意：在安装时，请不要用力拉扯、弯曲或摇晃它以避免损坏。供电电压应低于5V，按钮电池座的电压可以低于6V。不适合十六岁以下儿童使用。

DE

WAS IM LIEFERUMFANG ENTHALTEN IST

Bitte vergewissern Sie sich, dass Sie alle unten aufgeführten Artikel erhalten haben.

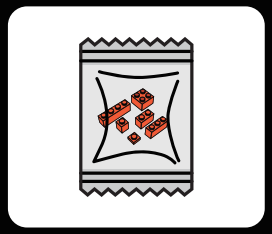

Bauklötze

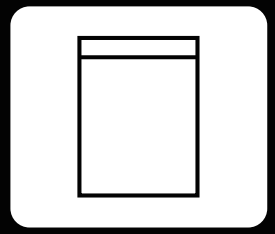

LED-Licht-Kit

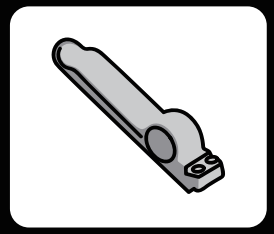

Bausteintrenner

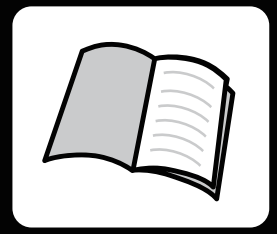

Benutzerhandbuch

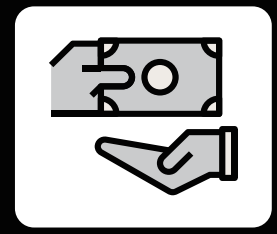

Servicekarte



Papierticket

FEHLERSUCHE

Die geringe Größe des Beleuchtungszubehörs macht es anfällig für Beschädigungen während der Installation. Die folgenden Probleme sind häufige Fehlerursachen.

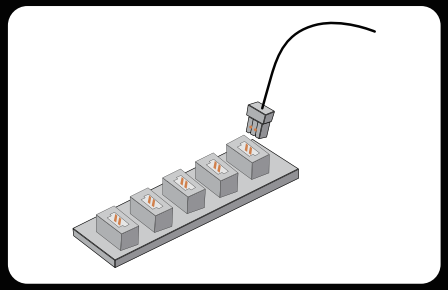

1.Vergewissern Sie sich, dass die Anschlüsse, wie in der Abbildung gezeigt, korrekt installiert sind.

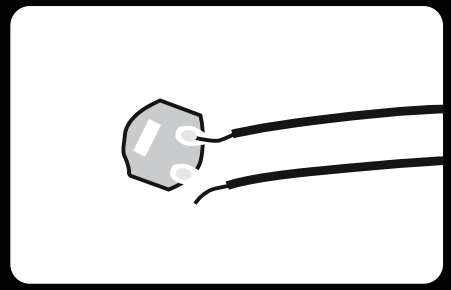

2.Prüfen Sie, ob sich die Drähte von den Lötstellen gelöst haben oder gebrochen sind.

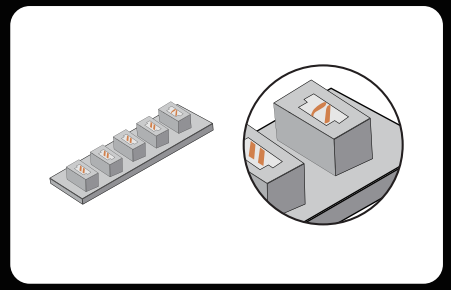

3.Überprüfen Sie die inneren Stifte der Steckerbuchsen. Die inneren Stifte eines ordnungsgemäß funktionierenden Anschlusses sollten gerade sein. Wenn die kleinen Stifte verbogen sind, können sie als fehlerhafte Anschlüsse betrachtet werden.

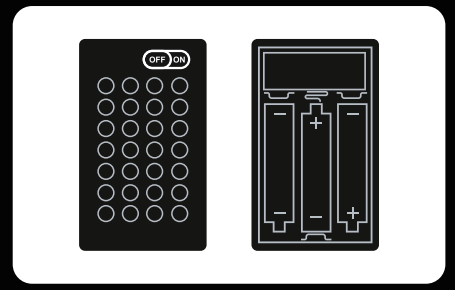

4.Prüfen Sie, ob der Netzschalter am Batteriekasten eingeschaltet ist und ob die Pole „+“ und „-“ der Batterie korrekt platziert sind (bei Verwendung neuer Batterien). Stellen Sie sicher, dass die oberen und unteren Anschlüsse an den Polen „+“ und „-“ des Netzschalters richtig installiert sind.

Wenn Sie die einzelnen Lichterketten gemäß der obigen Anleitung überprüft haben und die Lichter immer noch nicht leuchten, wenden Sie sich bitte an unseren Kundendienst, um Hilfe zu erhalten.

SICHERHEITSVORKEHRUNGEN

1. Prüfen Sie vor der Verwendung die Spannung, um Schäden am Produkt und mögliche Sicherheitsrisiken zu vermeiden.
2. Die Lichter in diesem Produkt sind nicht austauschbar. Wenn sie beschädigt sind oder nicht leuchten, lesen Sie bitte den Abschnitt Fehlerbehebung oder wenden Sie sich an unseren Kundendienst.
3. Ziehen Sie nicht an den Anschlussdrähten der Lampen, um Beschädigungen zu vermeiden.
4. Setzen Sie das Produkt nicht Wasser aus, da es dadurch beschädigt werden kann.
5. Lesen und befolgen Sie die Anweisungen sorgfältig während des Aufbaus, um eine optimale Bauerfahrung zu gewährleisten.
6. Dieses Produkt enthält keine Batterien oder Akkus. Bitte bereiten Sie Ihre eigenen Batterien oder Powerbanks vor, um das LED-Licht-Kit zu betreiben.
7. Obwohl es verschiedene Modelle gibt, bleiben die Betriebsverfahren und der Mechanismus für Lumibricks-Erweiterungsplatinen und Batteriekästen gleich. Bei Fragen wenden Sie sich bitte an unseren Kundendienst.

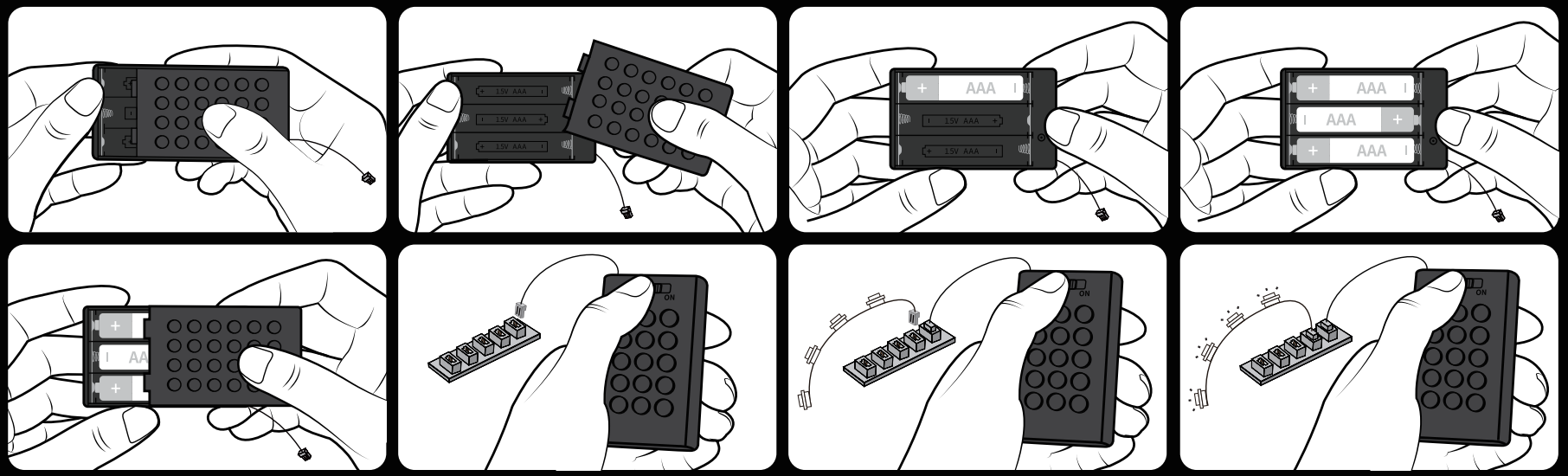

Name der Batteriebox: Nr. 7 Baustein-Batteriekasten Batterietyp: AAA*3 (Nr. 7) Nennspannung der Batterie: 1,5 V

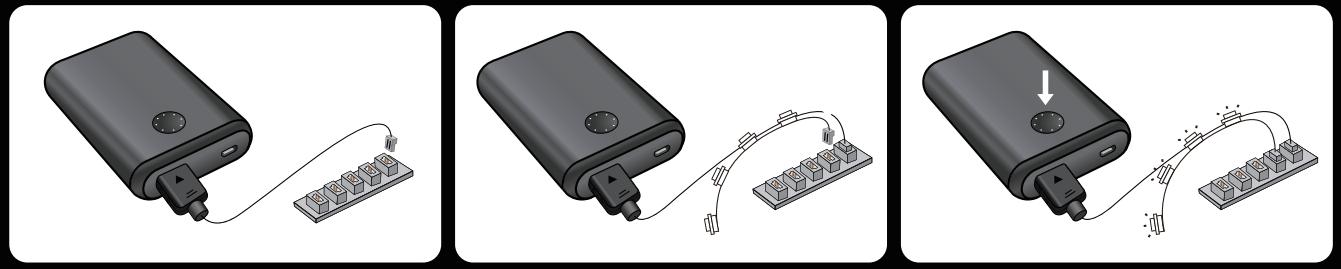

DE

LED LIGHT KIT – PAKETLISTE

Bitte überprüfen Sie, ob Sie das gesamte Beleuchtungszubehör erhalten haben. Kontaktieren Sie uns, falls Komponenten fehlen sollten.

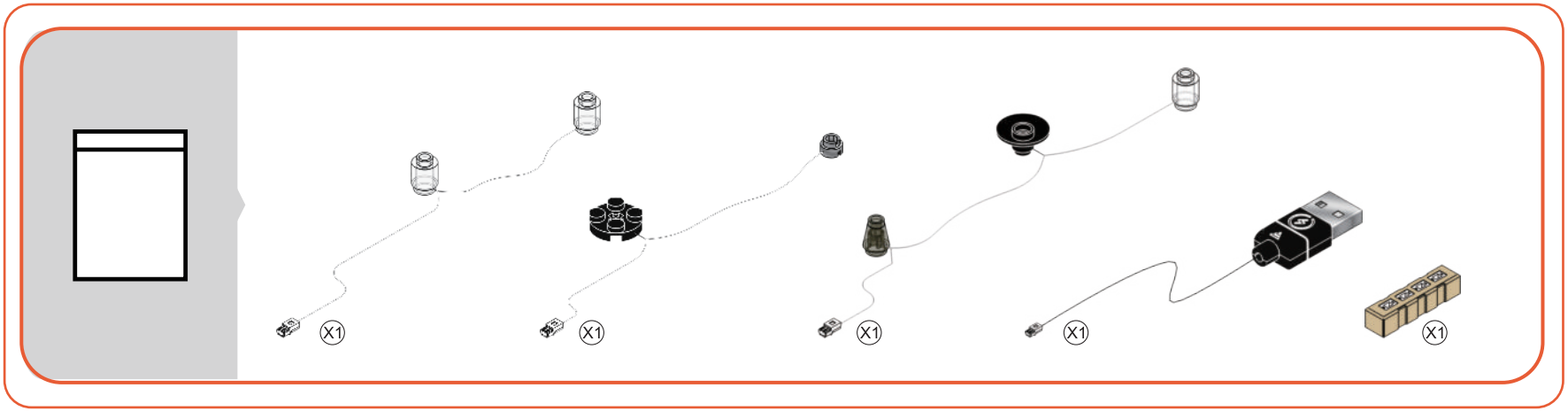

Hinweis: Beim Installieren nicht stark ziehen, biegen oder schütteln, um Schäden zu vermeiden. Die Versorgungsspannung sollte unter 5V liegen, und die Spannung des Batteriefachs für Knopfzellen kann unter 6V liegen. Nicht für Kinder unter sechzehn Jahren geeignet.

CE QUI EST INCLUS

Veuillez vérifier et vous assurer que vous avez bien reçu tous les articles mentionnés ci-dessous.

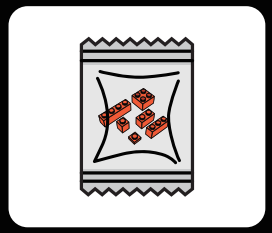

Briques de construction

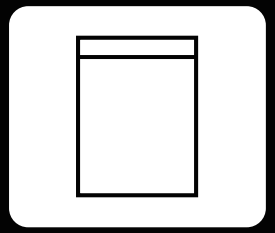

Kit d'éclairage LED

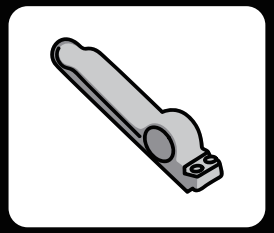

Séparateur de briques

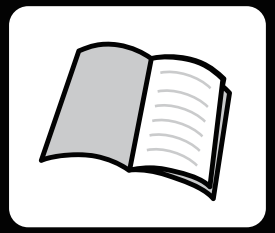

Manuel d'utilisation

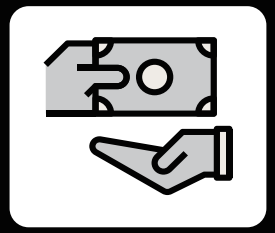

Carte de service

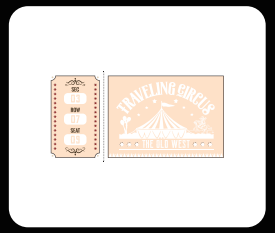

Ticket en papier

LE DÉPANNAGE

La petite taille des accessoires d'éclairage les rend susceptibles d'être endommagés lors de l'installation. Les problèmes suivants sont des causes fréquentes de défaillance.

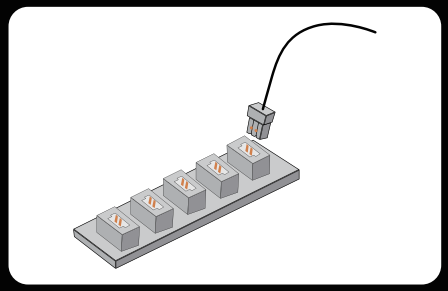

1.Assurez-vous que les connecteurs sont correctement installés comme indiqué sur l'image.

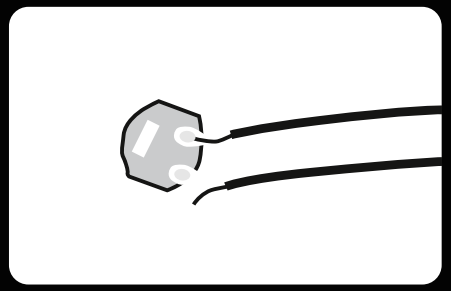

2.Vérifiez que les fils ne sont pas déconnectés ou cassés au niveau des joints de soudure.

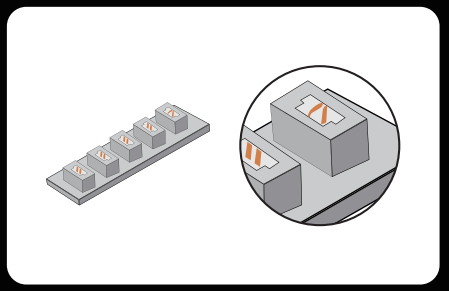

3.Vérifiez les broches internes des connecteurs. Les broches internes d'un port de connecteur fonctionnant correctement doivent être droites. Si les petites broches sont pliées, elles peuvent être considérées comme des ports défectueux.

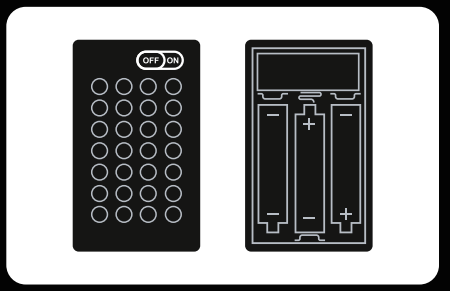

4.Vérifiez que l'interrupteur du boîtier de la batterie est en position de marche et que les pôles « + » et « - » de la batterie sont correctement placés (en utilisant des batteries neuves). Assurez-vous également que les connexions supérieures et inférieures aux pôles « + » et « - » de l'interrupteur sont correctement installées.

Si vous avez vérifié chaque guirlande lumineuse conformément au guide ci-dessus et que les lumières ne s'allument toujours pas, veuillez contacter notre service clientèle pour obtenir de l'aide.

FR

PRÉCAUTIONS DE SÉCURITÉ

1. Avant toute utilisation, veillez à vérifier la tension pour éviter d'endommager le produit et prévenir tout risque de sécurité.
2. Les lampes du produit ne sont pas remplaçables. Si elles sont endommagées ou ne s'allument pas, veuillez consulter la section de dépannage ou contacter notre service clientèle pour assistance.
3. Évitez de tirer sur les fils de connexion des lampes, car cela pourrait les endommager.
4. N'exposez pas le produit à l'eau, car cela pourrait l'endommager.
5. Veuillez lire et suivre attentivement les instructions lors de la construction pour garantir une expérience optimale.
6. Ce produit ne comprend pas de piles ni de banques d'alimentation. Veuillez préparer vos propres piles ou banques d'alimentation pour alimenter les kits de lumières LED.
7. Bien qu'il existe plusieurs modèles, les procédures de fonctionnement et le mécanisme des cartes d'extension Lumibricks et des boîtiers de piles restent cohérents. Si vous avez des questions, veuillez contacter notre service clientèle.

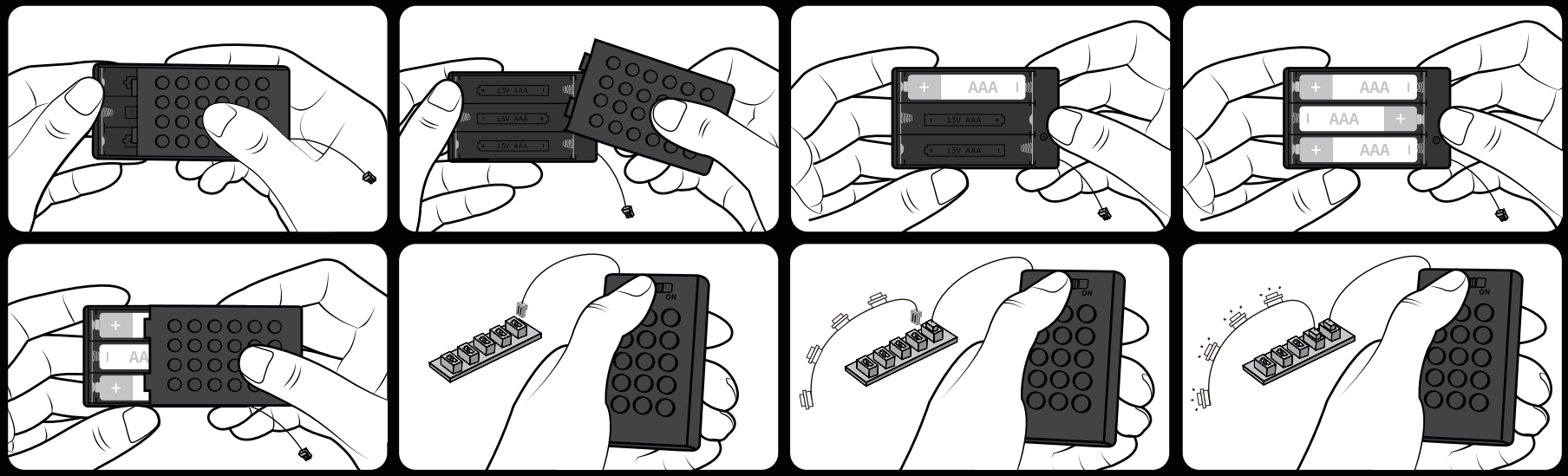

Nom du boîtier à piles: Boîtier de piles en blocs de construction n° 7 Type de piles: AAA*3 (n° 7) Tension nominale de la pile: 1,5 V

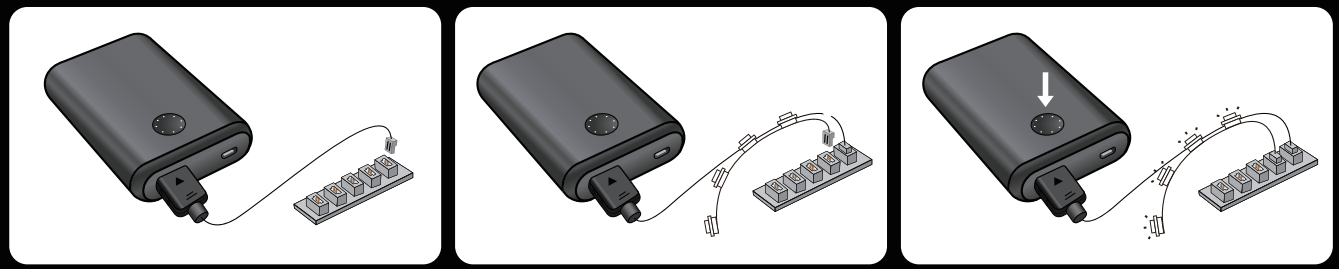

LISTE DE COLISAGE DU KIT D'ÉCLAIRAGE À LEDS

Veuillez vérifier et vous assurer que vous avez reçu tous les accessoires d'éclairage. Si des composants sont manquants, veuillez nous contacter.

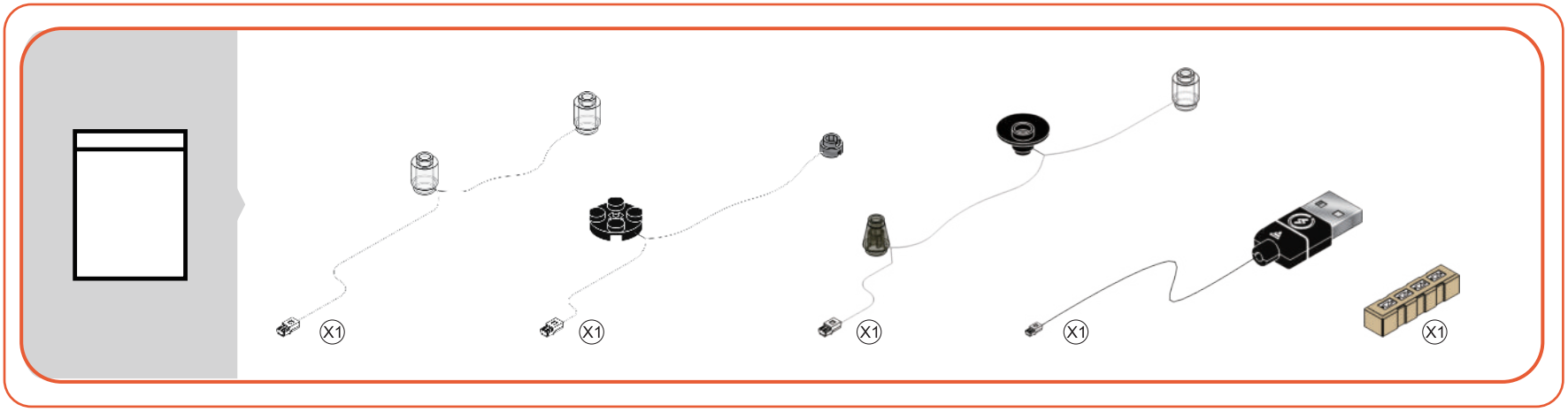

Remarque : lors de l'installation, ne tirez pas fort, ne pliez pas et ne secouez pas pour éviter tout dommage. La tension d'alimentation doit être inférieure à 5V, et la tension du porte-pile pour les piles boutons peut être inférieure à 6V. Ne convient pas aux enfants de moins de seize ans.

COSA È INCLUSO

Controllare e assicurarsi di ricevere tutti gli articoli elencati di seguito.

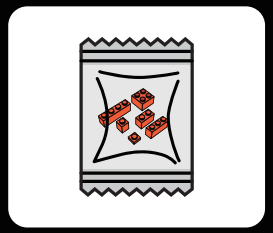
Mattoni da costruzione

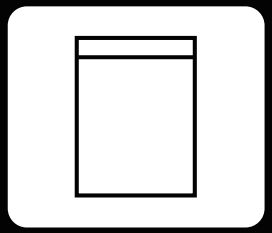
Kit di luci a LED

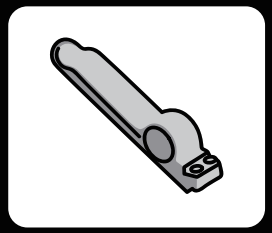
Separatore di mattoni

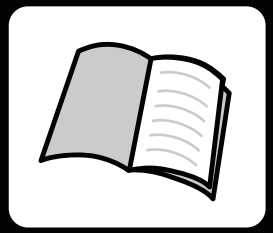
Manuale d'uso

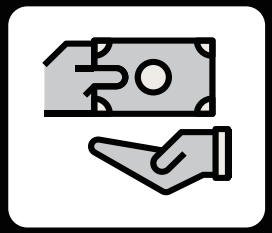
Scheda di servizio

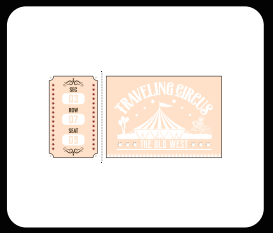

Biglietto di carta

RISOLUZIONE DEI PROBLEMI

Le dimensioni ridotte degli accessori per l'illuminazione li rendono suscettibili di danni durante l'installazione e i seguenti problemi sono cause comuni di guasto.

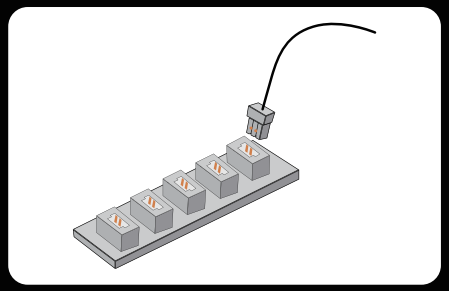
1.Assicurarsi che i connettori siano installati correttamente come mostrato nella figura.

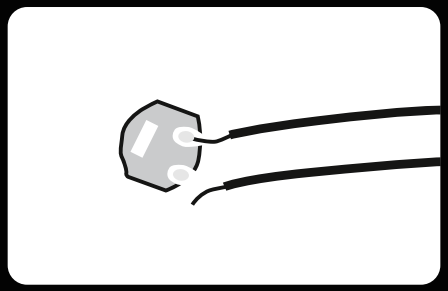
2.Controllare se i fili sono scollegati o rotti dalle saldature.

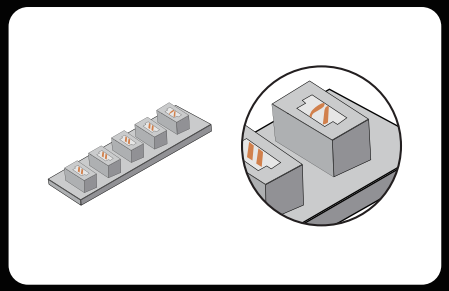
3.Controllare i pin interni delle prese dei connettori. I pin interni di una porta del connettore che funziona correttamente devono essere diritti. Se i piccoli pin sono piegati, possono essere considerati porte difettose.

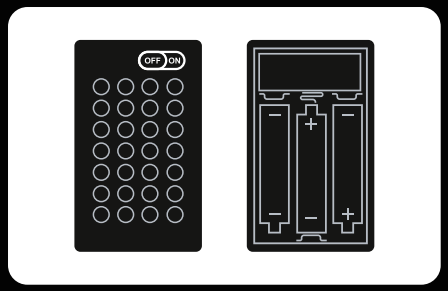

4.Verificare che l'interruttore di alimentazione sulla scatola della batteria sia acceso e che i poli “+” e “-” della batteria siano posizionati correttamente (utilizzando batterie nuove) e assicurarsi che i collegamenti superiori e inferiori ai poli “+” e “-” dell'interruttore di alimentazione siano installati correttamente.

Se avete controllato ogni stringa di luci secondo la guida di cui sopra e le luci non si accendono ancora, contattate il nostro servizio clienti per assistenza.

PRECAUZIONI DI SICUREZZA

1. Prima dell'uso, verificare il voltaggio per evitare danni al prodotto e potenziali rischi per la sicurezza.
2. Le luci del prodotto non sono sostituibili. Se sono danneggiate o non si accendono, consultare la sezione di risoluzione dei problemi o contattare il nostro servizio clienti per assistenza.
3. Evitare di tirare i fili di collegamento delle luci per evitare di danneggiarli.
4. Non esporre il prodotto all'acqua per non danneggiarlo.
5. Leggere e seguire attentamente le istruzioni durante la costruzione per garantire una buona esperienza di costruzione.
6. Questo prodotto non include batterie o power bank. Si prega di preparare le proprie batterie o power bank per alimentare i kit di luci LED.
7. Sebbene siano disponibili diversi modelli, le procedure e i meccanismi di funzionamento delle schede di espansione Lumibricks e delle scatole di batterie rimangono invariati. Per qualsiasi domanda, vi invitiamo a contattare il nostro servizio clienti per ricevere assistenza.

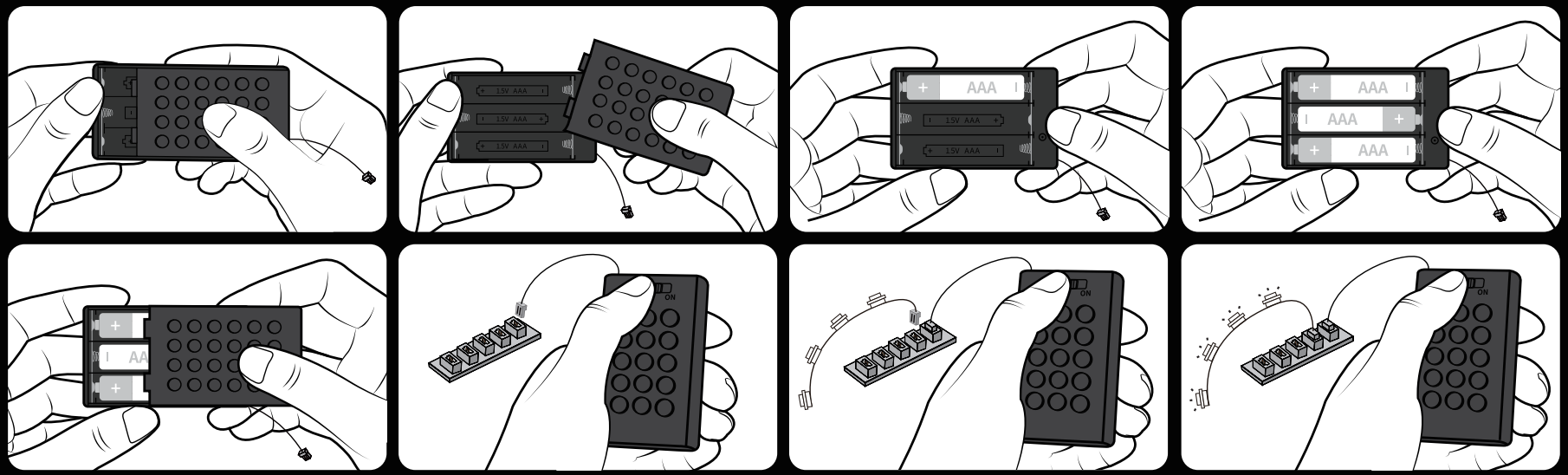

Nome della scatola della batteria: Scatola per batteria a blocchi n. 7 Tipo di batteria: AAA*3 (No. 7) Tensione nominale della batteria: 1,5 V

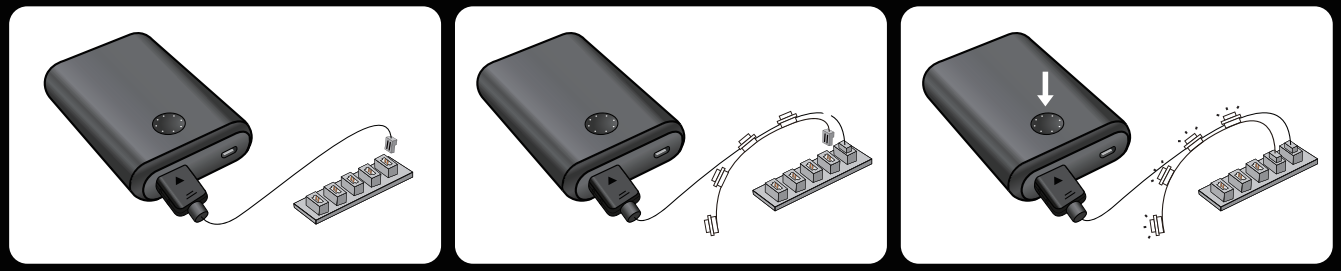

ELENCO DEI PACCHETTI DEL KIT LUCI A LED

Si prega di controllare e assicurarsi di ottenere tutti gli accessori di illuminazione. Contattateci se ci sono componenti mancanti.

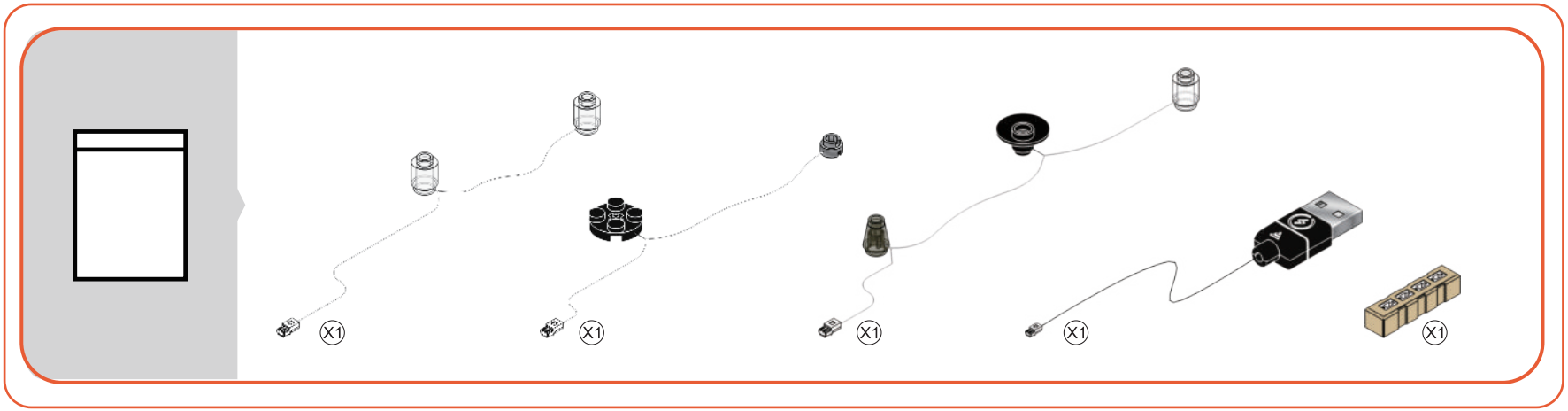

Nota: durante l'installazione, non tirare forte, non piegare e non scuotere per evitare danni. La tensione di alimentazione deve essere inferiore a 5V e la tensione del portapile per batterie a bottone può essere inferiore a 6V. Non adatto a bambini di età inferiore a sedici anni.

QUÉ SE INCLUYE

Por favor, compruebe y asegúrese de obtener todos los elementos que se enumeran a continuación.

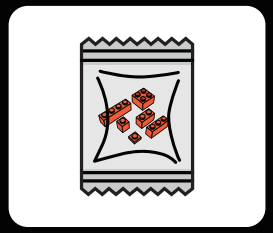

Ladrillos de construcción

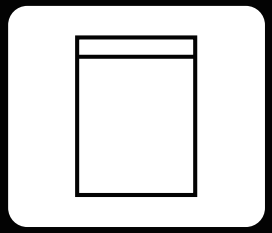

Kit de iluminación LED

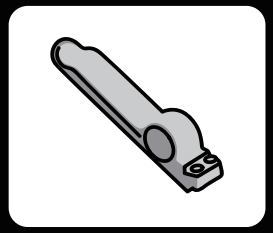

Separador de ladrillos

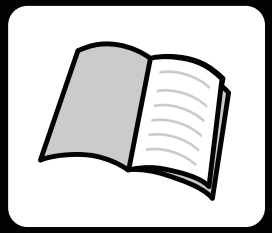

Manual del usuario

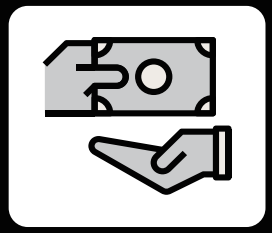

Tarjeta de servicio

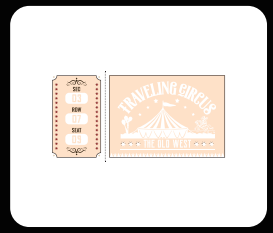

Boleto de papel

SOLUCIÓN DE PROBLEMAS

El pequeño tamaño de los accesorios de iluminación los hace susceptibles de sufrir daños durante la instalación, y los siguientes problemas son causas comunes de avería.

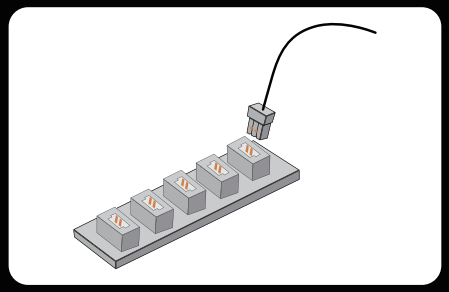

1.Asegúrese de que los conectores están correctamente instalados como se muestra en la imagen.

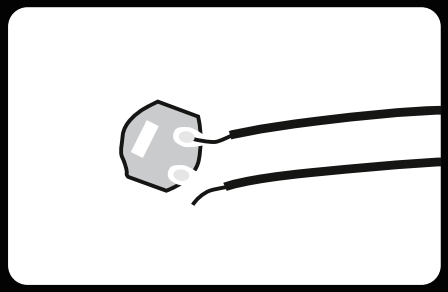

2.Compruebe si los cables están desconectados o rotos de las juntas de soldadura.

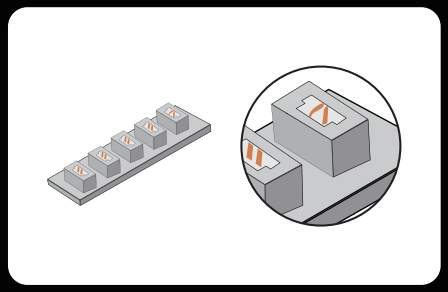

3.Compruebe las patillas internas de las tomas de los conectores. Las patillas internas de una toma de conector que funcione correctamente deben estar rectas. Si las pequeñas patillas están dobladas, pueden considerarse puertos defectuosos.

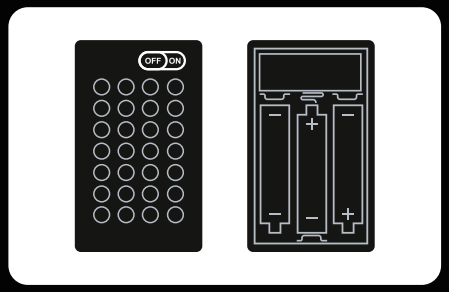

4.Compruebe que el interruptor de alimentación de la caja de la batería está encendido y que los polos «+» y «-» de la batería están colocados correctamente (utilizando baterías nuevas), y asegúrese de que las conexiones superior e inferior a los polos « + » y « - » del interruptor de alimentación están instaladas correctamente.

Si ha comprobado cada cadena de luces según la guía anterior y las luces siguen sin encenderse, póngase en contacto con nuestro servicio de atención al cliente para obtener ayuda.

ES

PRECAUCIONES DE SEGURIDAD

1. Antes de utilizarlo, asegúrese de comprobar el voltaje para evitar daños en el producto y posibles riesgos para la seguridad.
2. Las luces del producto no son reemplazables. Si están dañadas o no se encienden, consulte la sección de solución de problemas o póngase en contacto con nuestro servicio de atención al cliente para obtener ayuda.
3. Evite tirar de los cables de conexión de las luces, ya que podría causar daños.
4. No exponga el producto al agua ya que podría dañarlo.
5. Por favor, lea y siga las instrucciones cuidadosamente durante la construcción para asegurar una buena experiencia de construcción.
6. Este producto no incluye pilas ni baterías. Por favor, prepare sus propias baterías o bancos de energía para alimentar los kits de luces LED.
7. Aunque hay varios modelos disponibles, los procedimientos de funcionamiento y el mecanismo de las tarjetas de expansión Lumibricks y las cajas de baterías siguen siendo los mismos. Para cualquier consulta, le animamos a ponerse en contacto con nuestro equipo de atención al cliente para obtener ayuda.

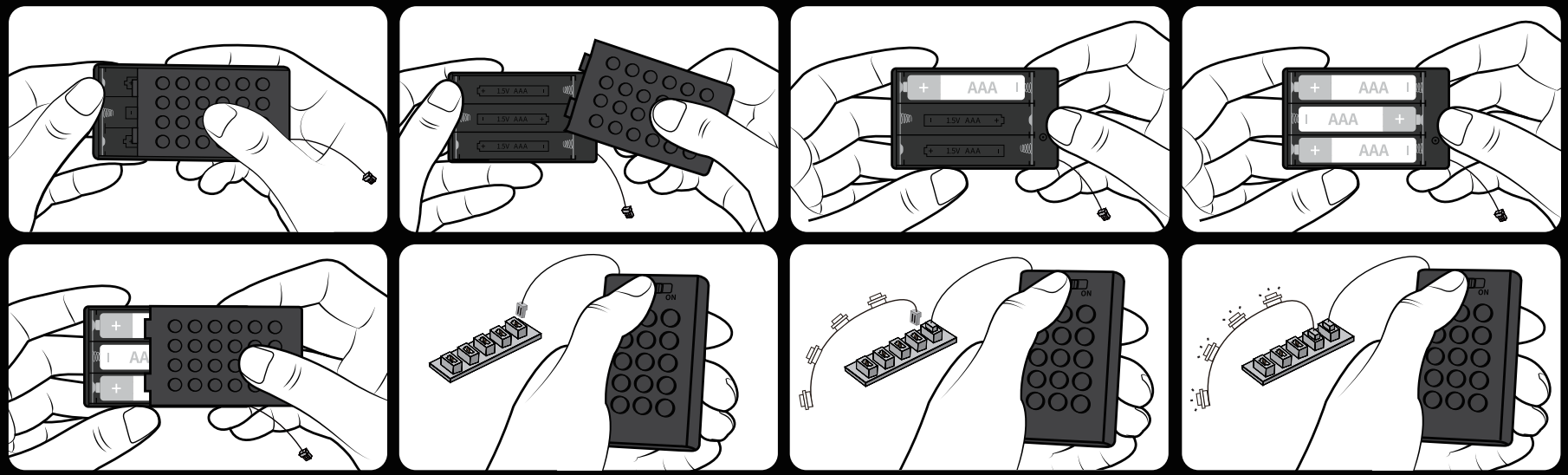

Nombre de la caja de baterías: Nº 7 caja de batería de bloque Tipo de pila: AAA*3 (nº 7) Voltaje nominal de la pila: 1,5 V

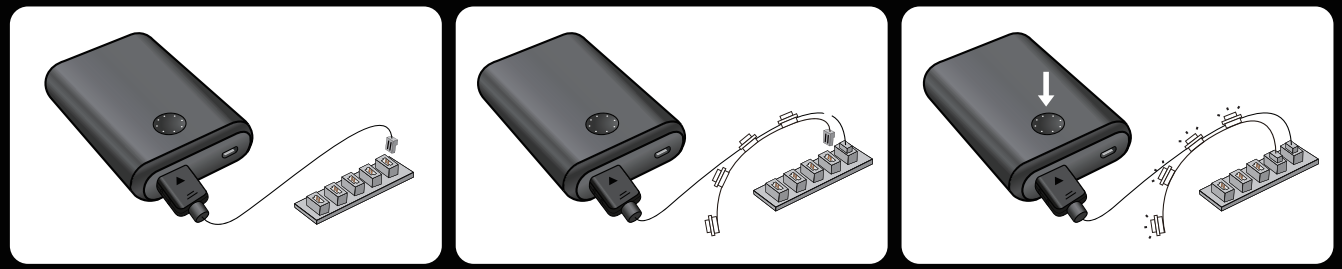

LISTA DE PAQUETES DEL KIT DE ILUMINACIÓN LED

Por favor, compruebe y asegúrese de obtener todos los accesorios de iluminación. Póngase en contacto con nosotros si hay componentes que faltan.

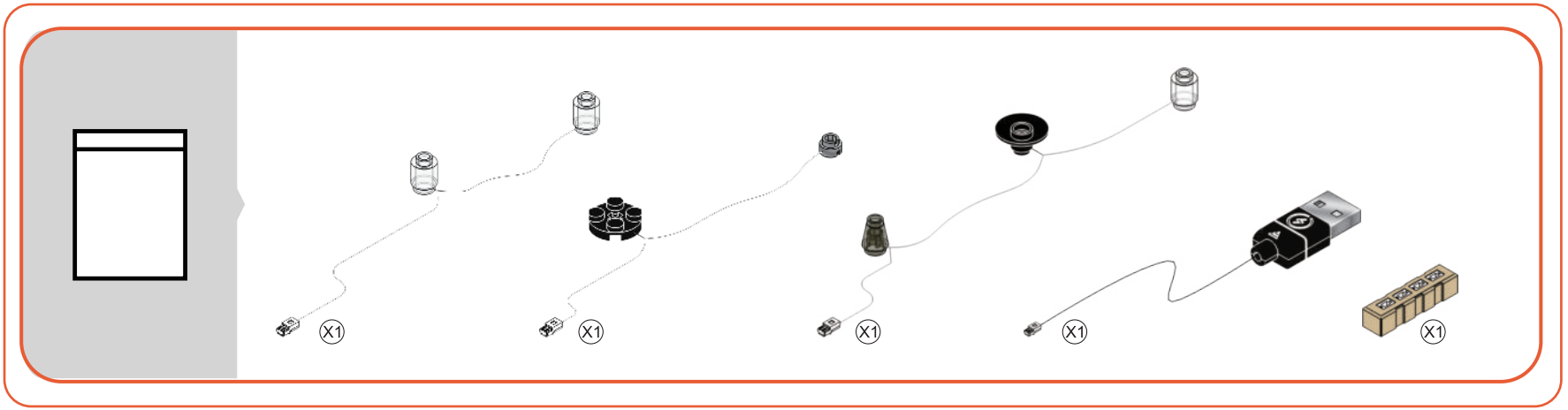

Nota: al instalar, no tire con fuerza, no doble ni agite para evitar daños. El voltaje de suministro debe ser inferior a 5V, y el voltaje del soporte de la batería botón puede ser inferior a 6V. No apto para niños menores de dieciséis años.

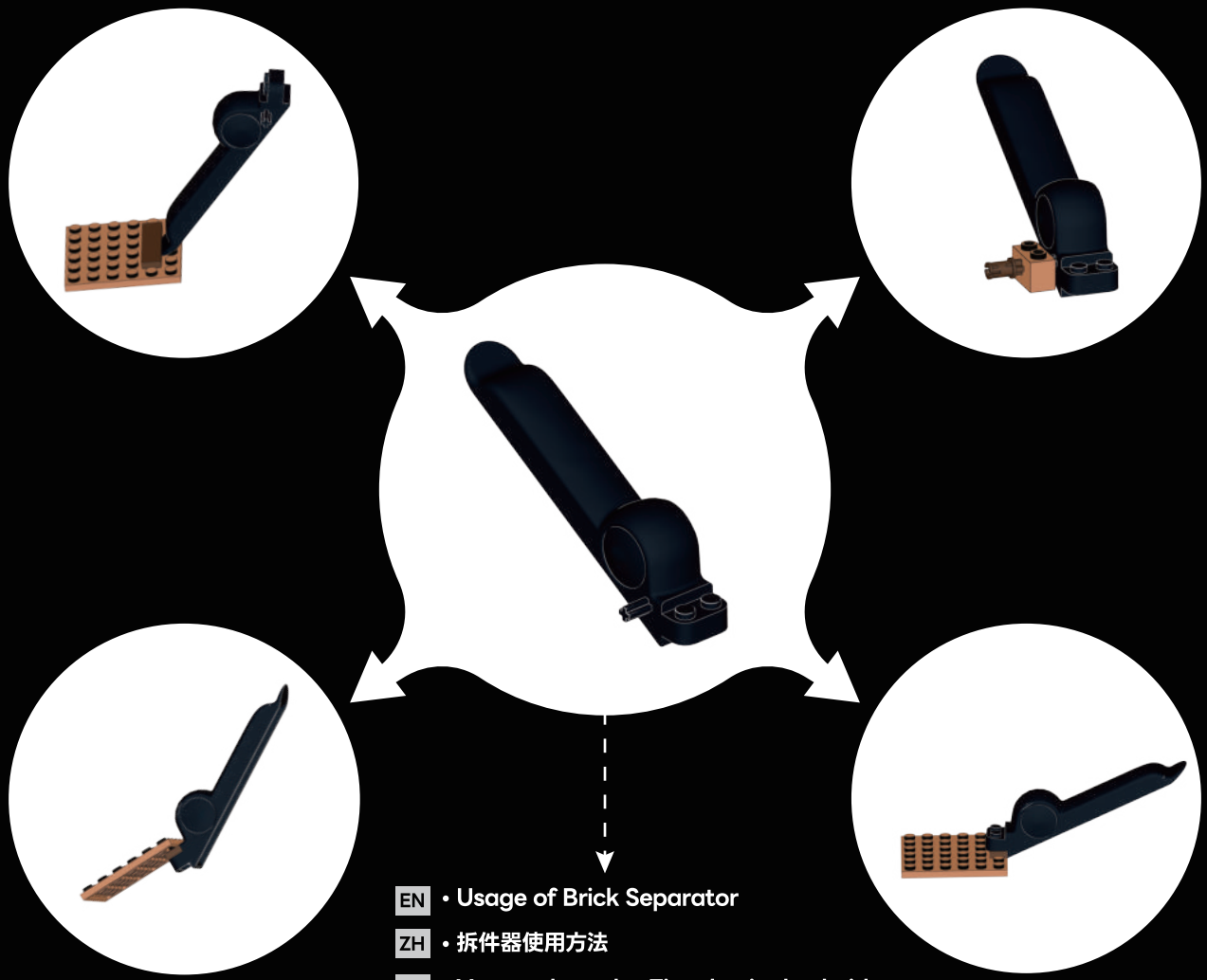

EN • Usage of Brick Separator

ZH • 拆件器使用方法

DE • Verwendung des Ziegelsteinabscheiders

FR • Utilisation du séparateur de briques

IT • Utilizzo del separatore di mattoni

ES • Uso del separador de ladrillos

ZH 灯光检查

EN Check Light

FR Contrôle de lumière

DE Lichtcheck

IT Controllo luci

ES Chequeo de luz

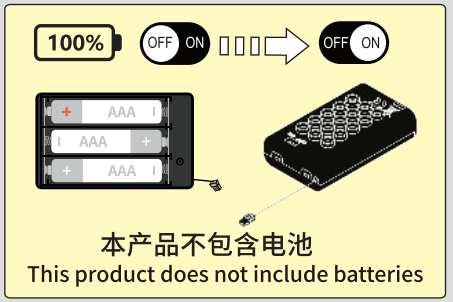

1

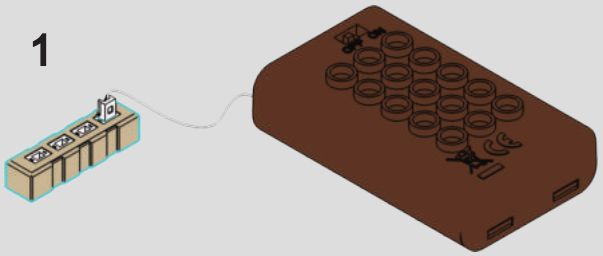

2

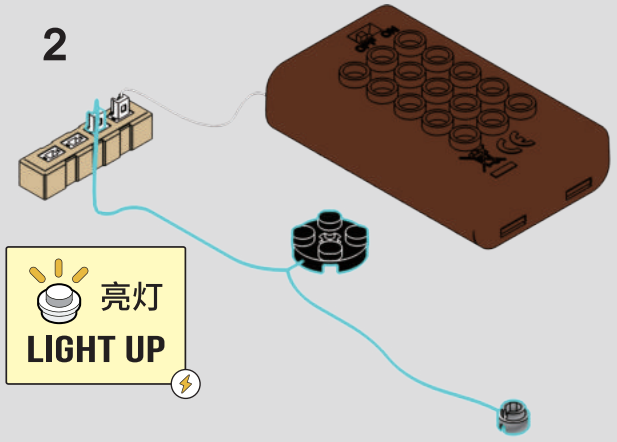

3

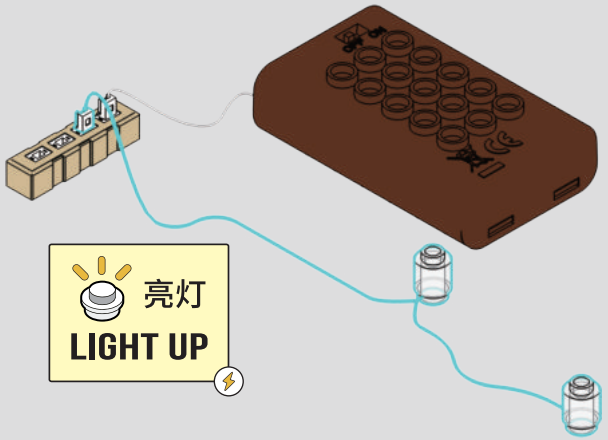

4

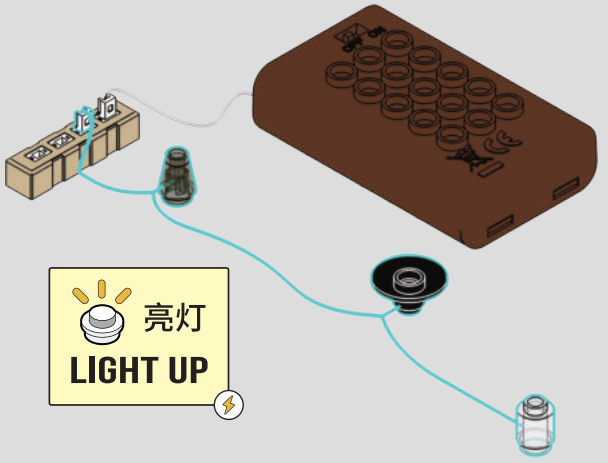

ZH F包含有两部分：人仔零件和特殊零件。根据后续的指引组装人仔。将特殊零件保留好，以便后续使用。

EN **The F-pack contains two parts: minifigure bricks and special bricks. Assemble the minifigure according to the following instructions. Keep the special bricks for later use.**



FR **Le F-pack se compose de deux parties : des briques de minifigurine et des briques spéciales. Assemblez la minifigurine en suivant les instructions ultérieures. Conservez les briques spéciales pour une utilisation future.**

DE **Das F-Pack besteht aus zwei Teilen: Minifiguren-Bausteinen und speziellen Bausteinen. Setzen Sie die Minifigur gemäß den weiteren Anweisungen zusammen. Bewahren Sie die speziellen Bausteine für die spätere Verwendung gut auf.**

IT **Il F-pack è composto da due parti: mattoncini per minifigure e mattoncini speciali. Assembla la minifigure seguendo le istruzioni successive. Conserva i mattoncini speciali per un uso futuro.**

El F-pack tiene dos partes: ladrillos de minifigura y ladrillos especiales.Ensambla la minifigura siguiendo las instrucciones posteriores. Guarda los ladrillos especiales para usarlos más adelante.





11x 15x 5x 1x 2x 4x 3x 2x 1x 4x 1x 1x 1x

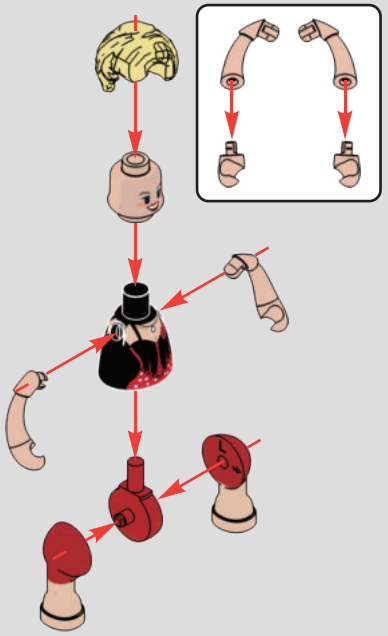

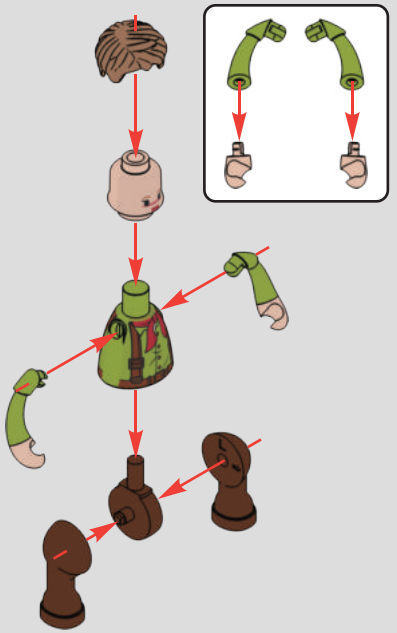

1

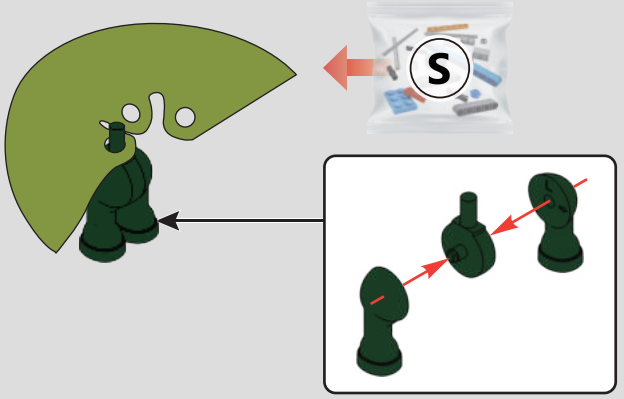

2

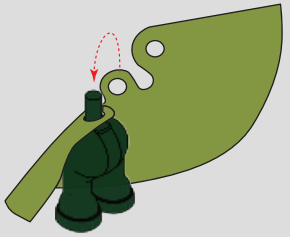

3

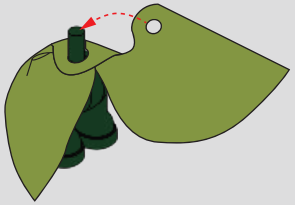

4



5

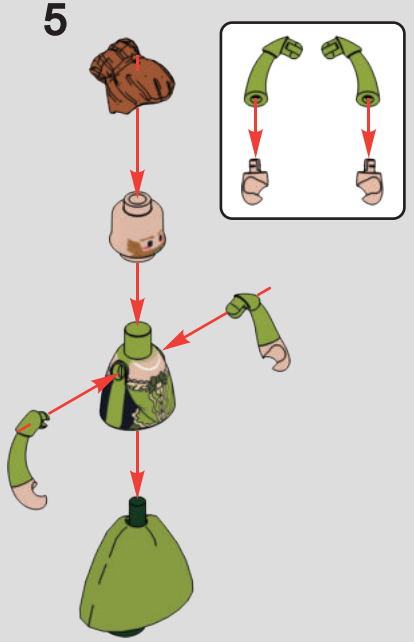

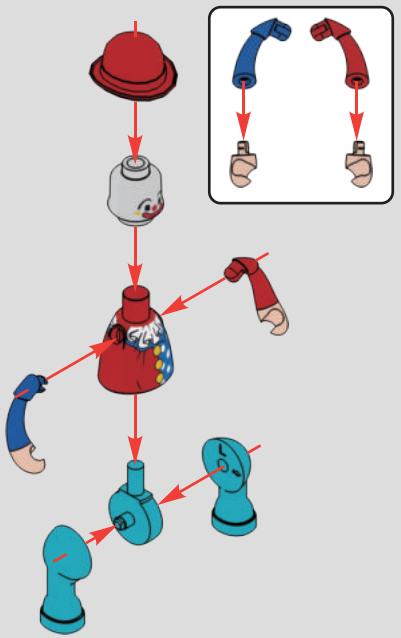

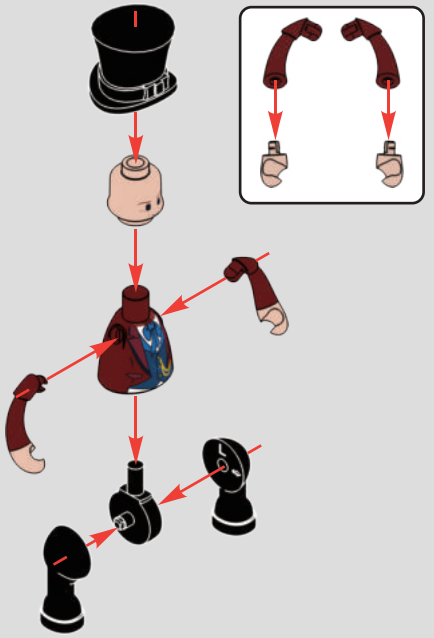

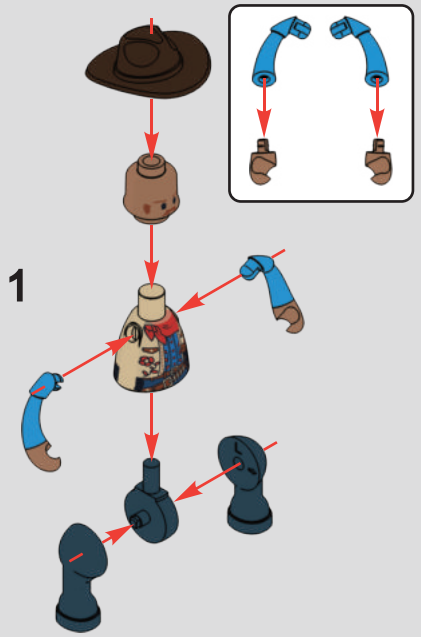
1


2

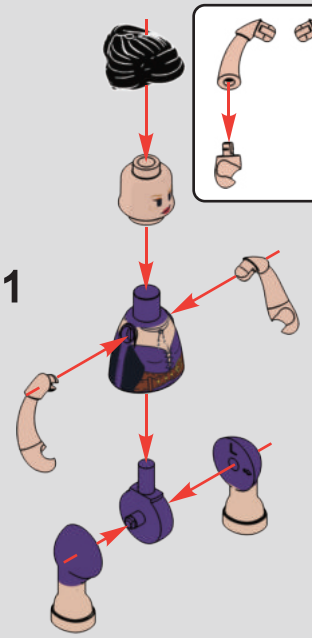
1


2

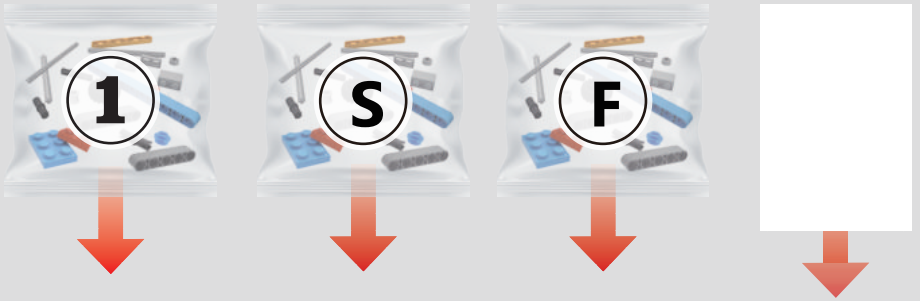
1
S
F

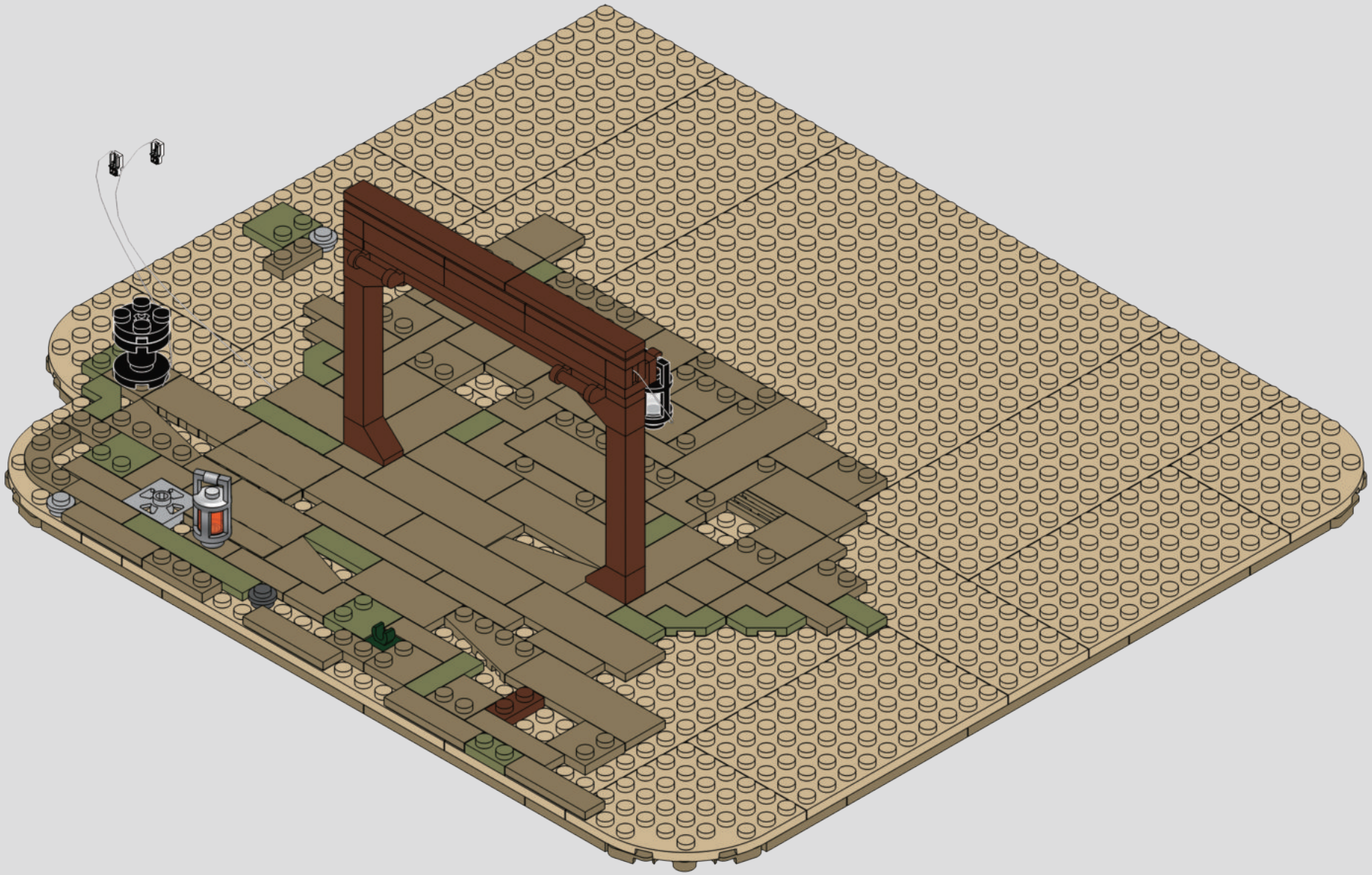



1x

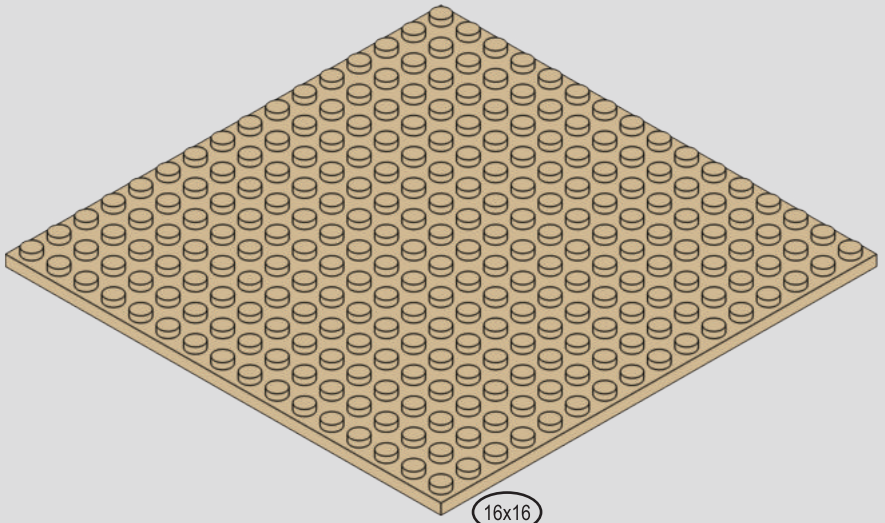

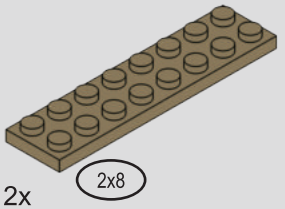

2x

1

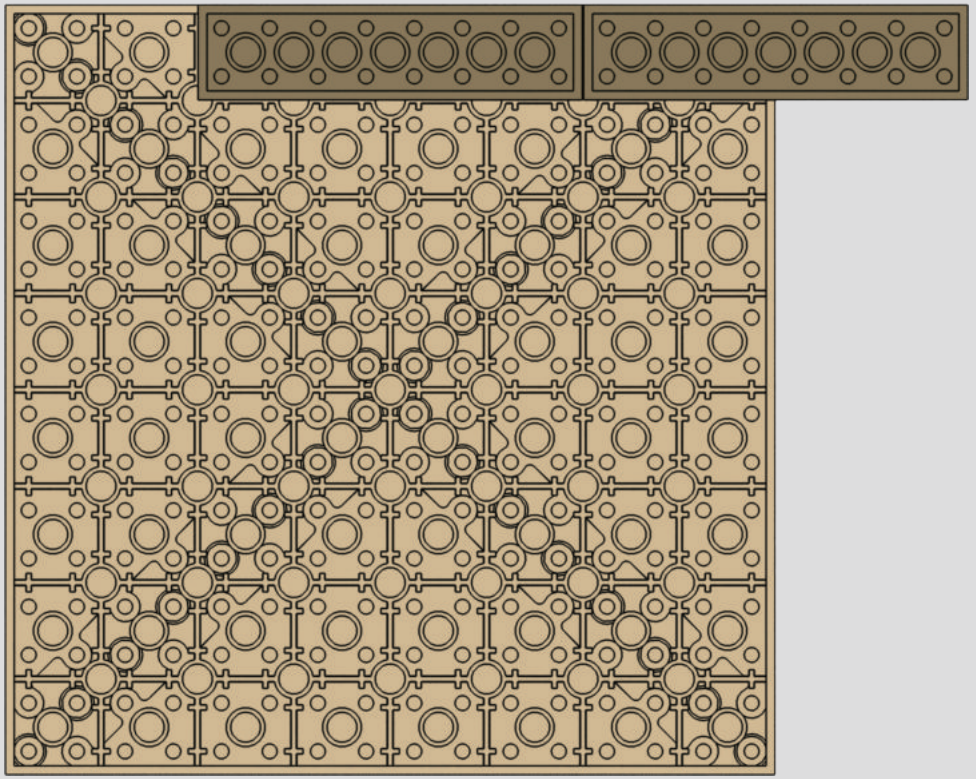

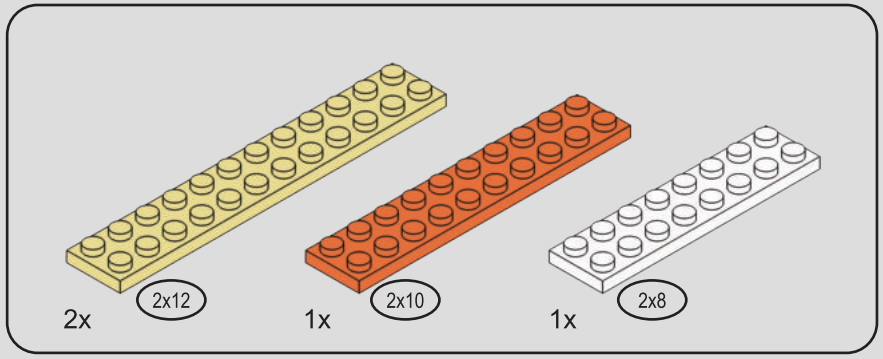

2

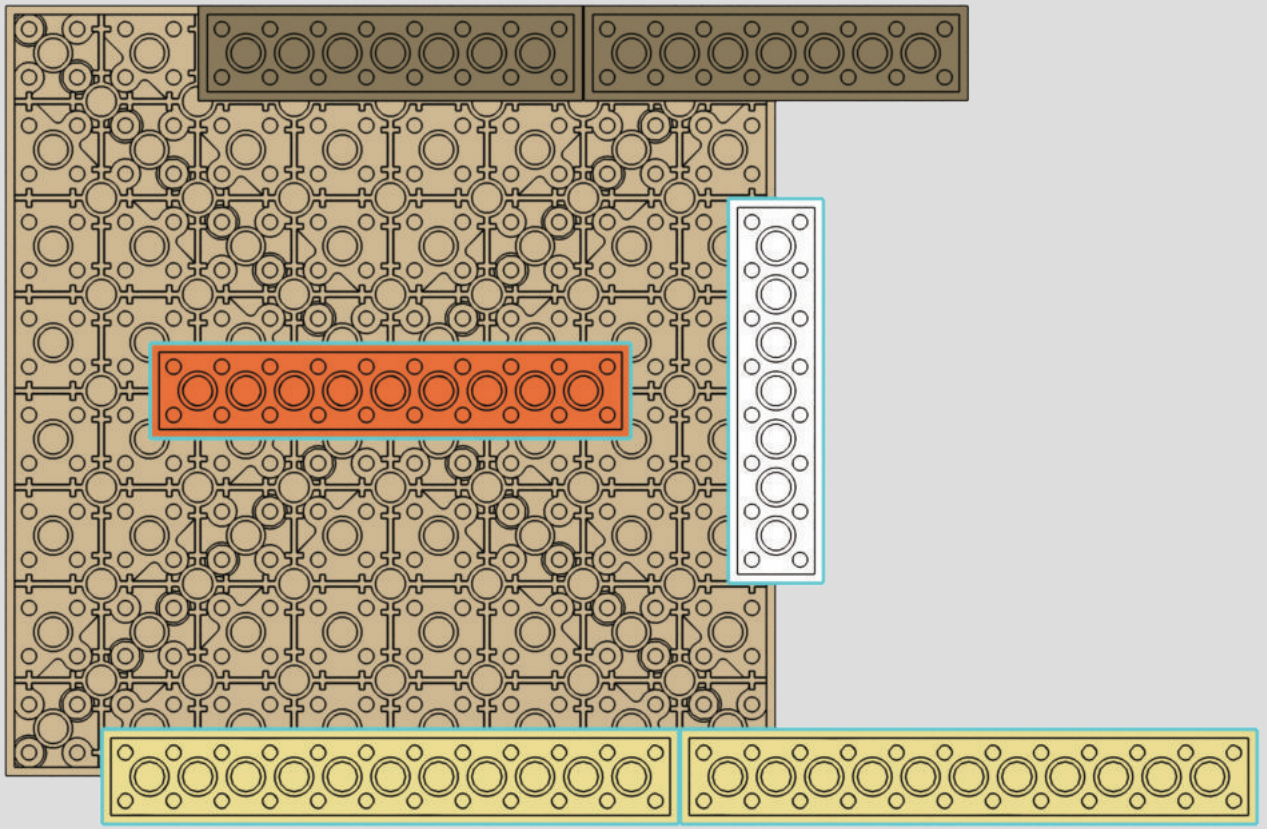

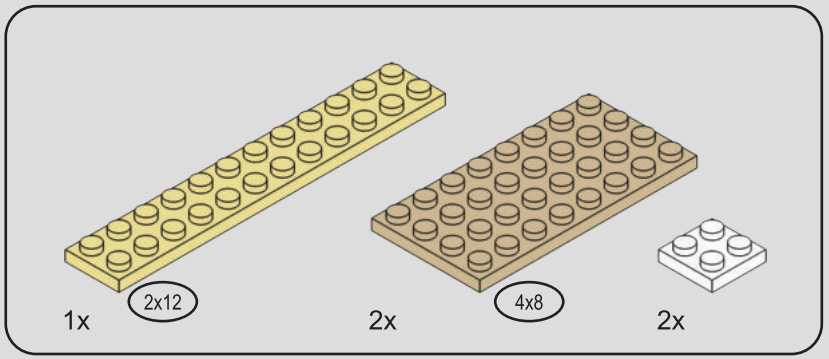

3

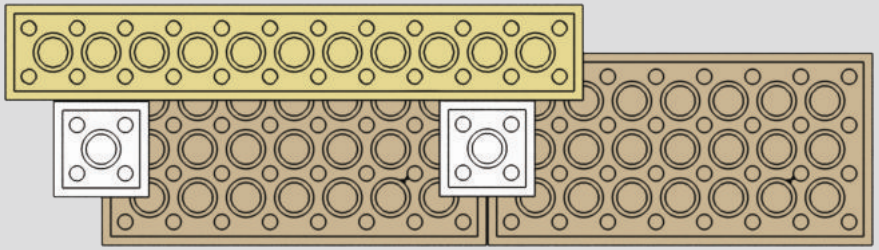

4

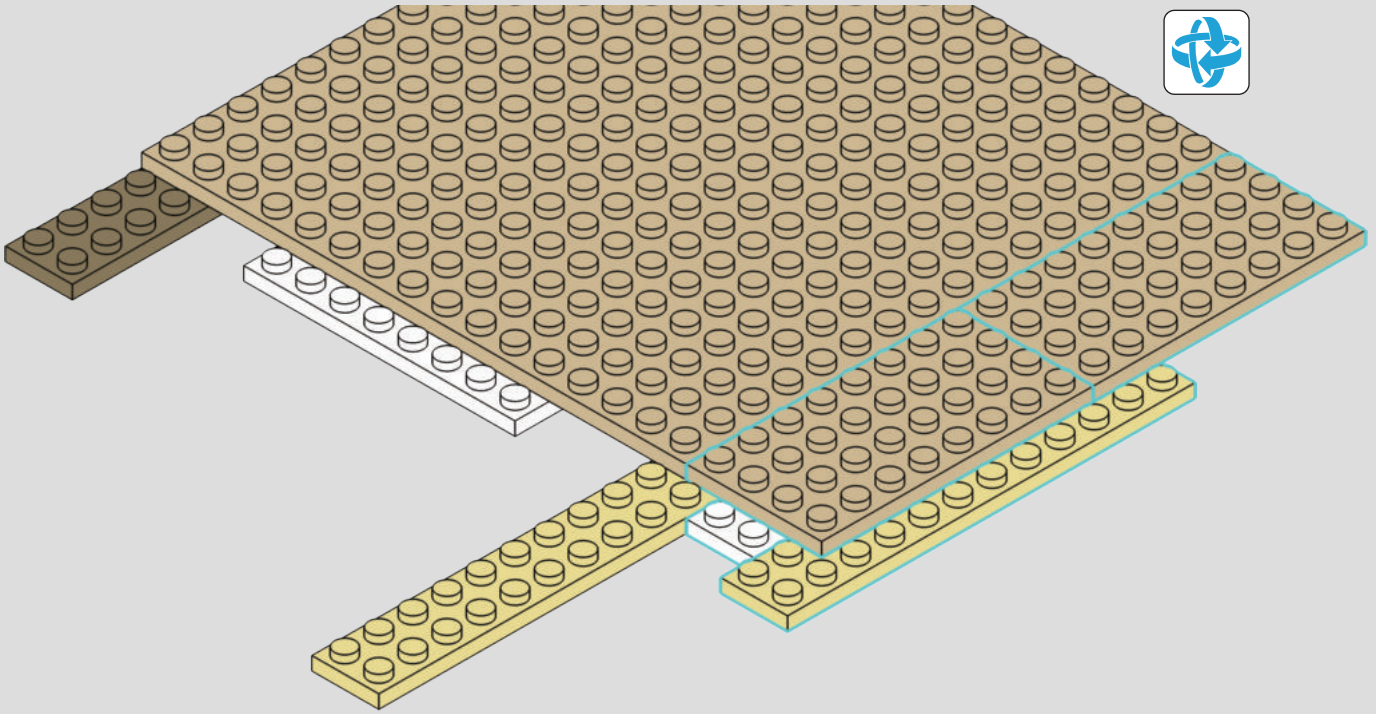

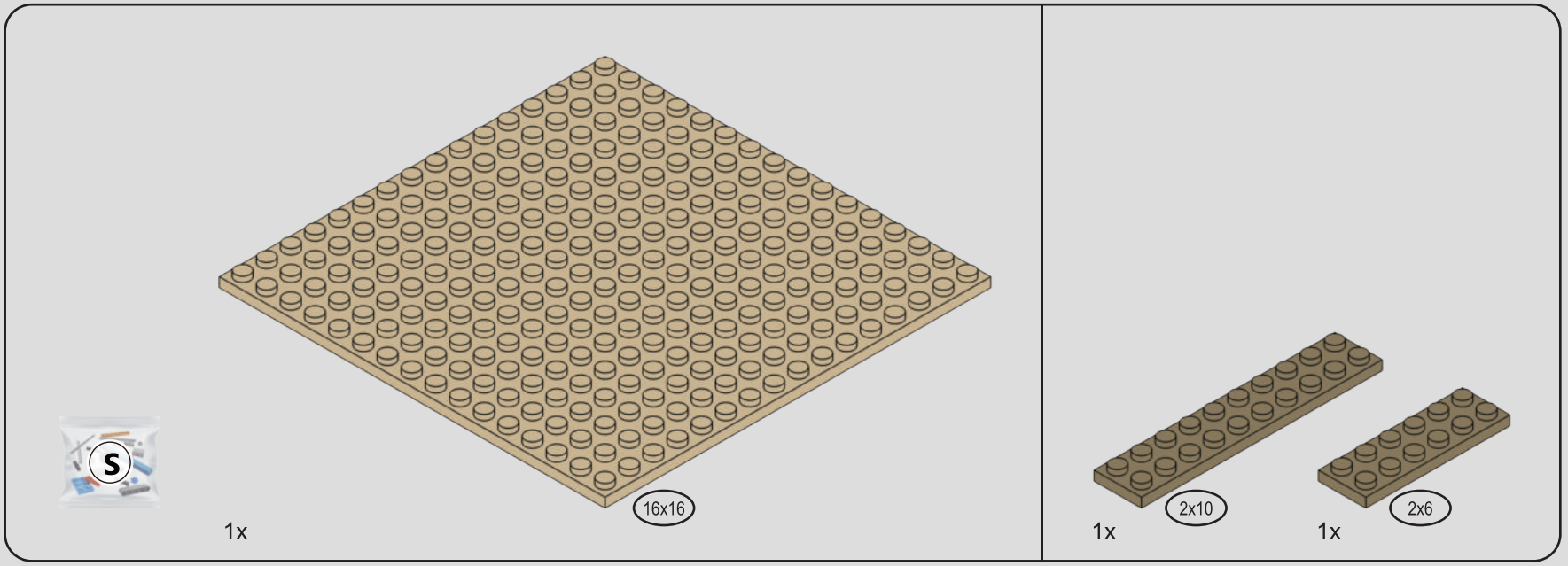

5

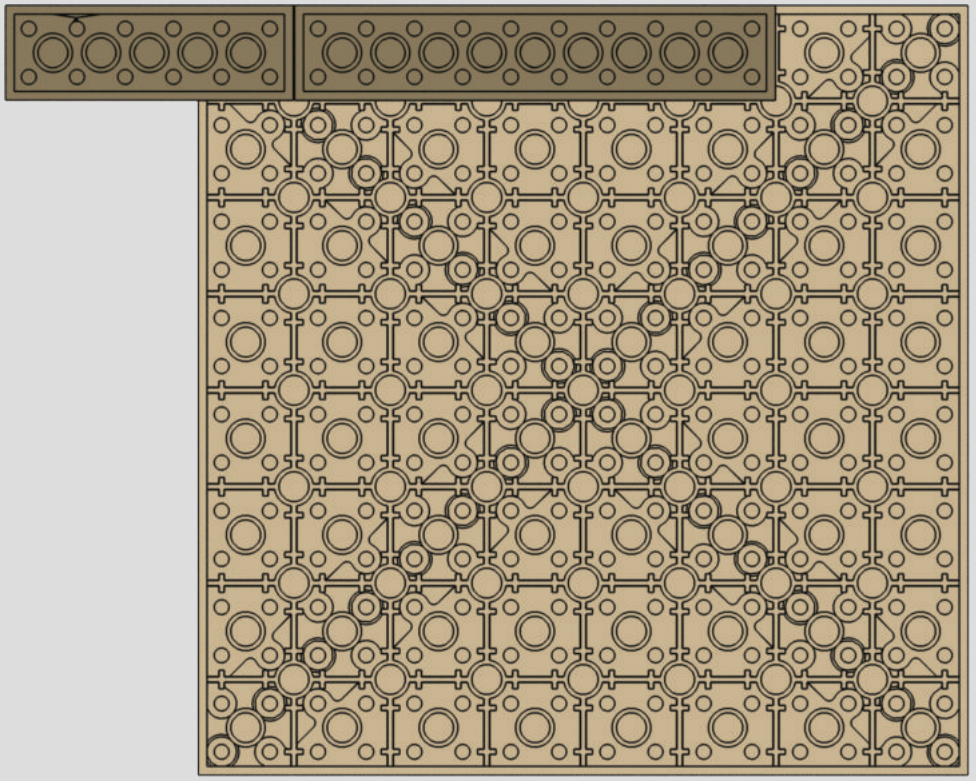

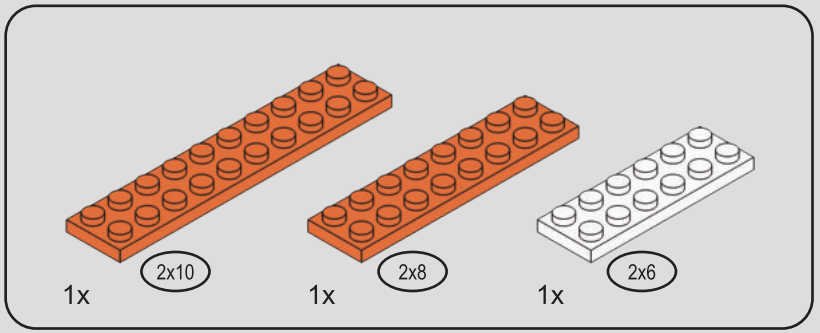

6

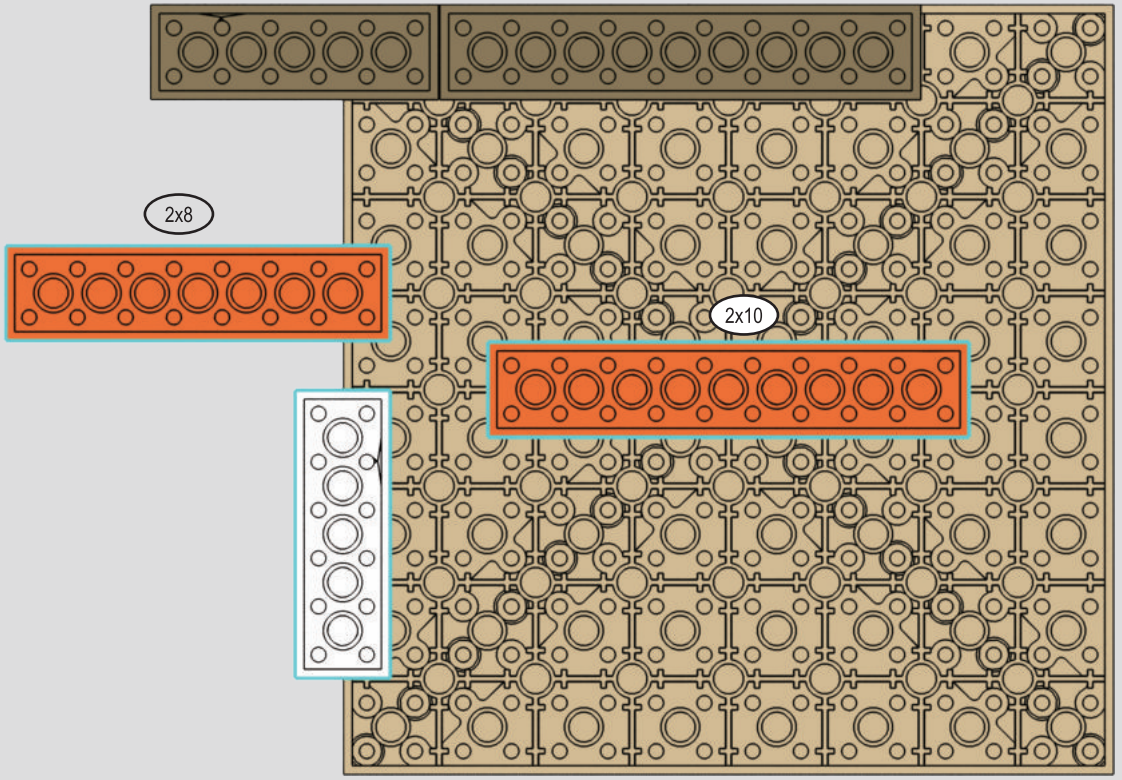

7

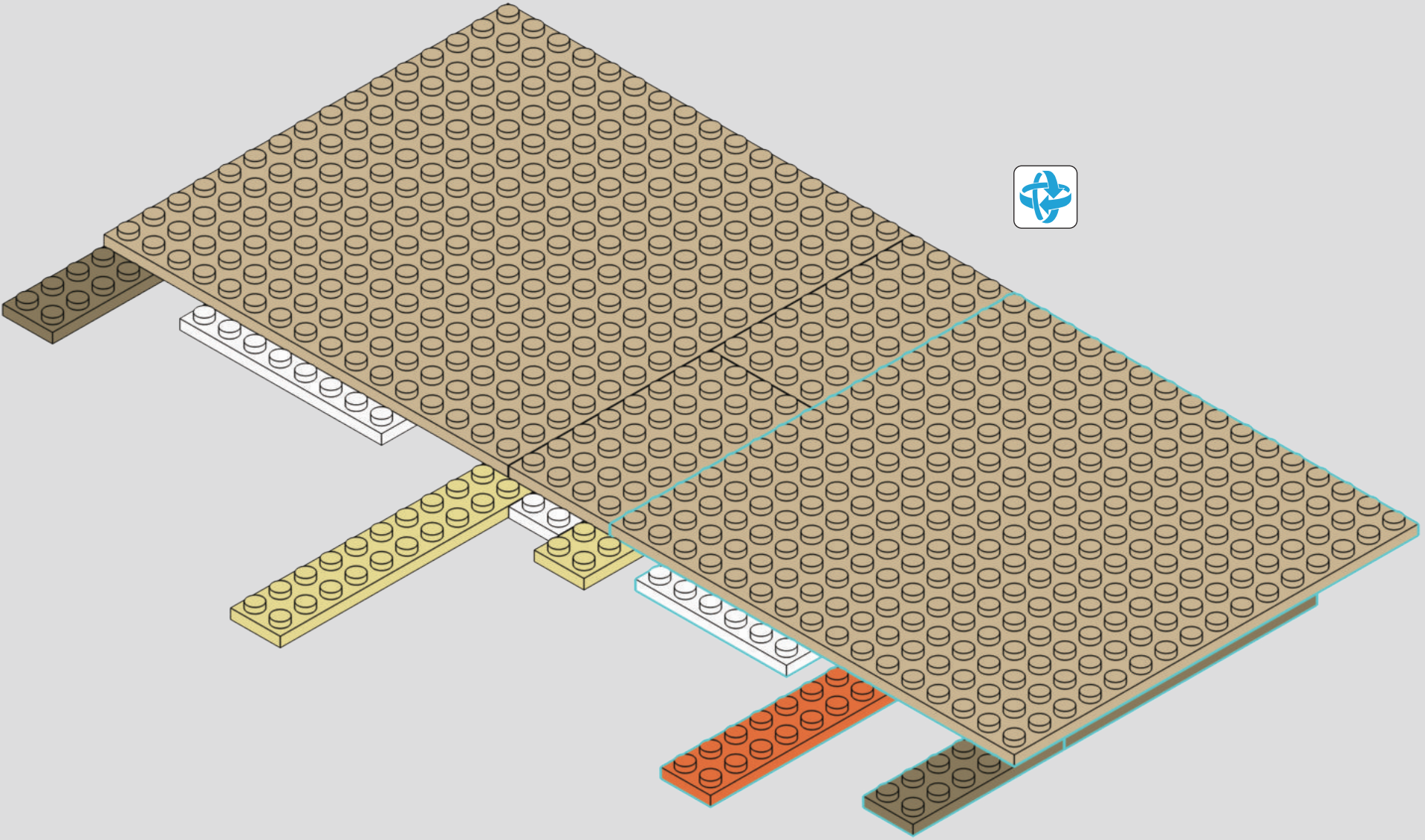

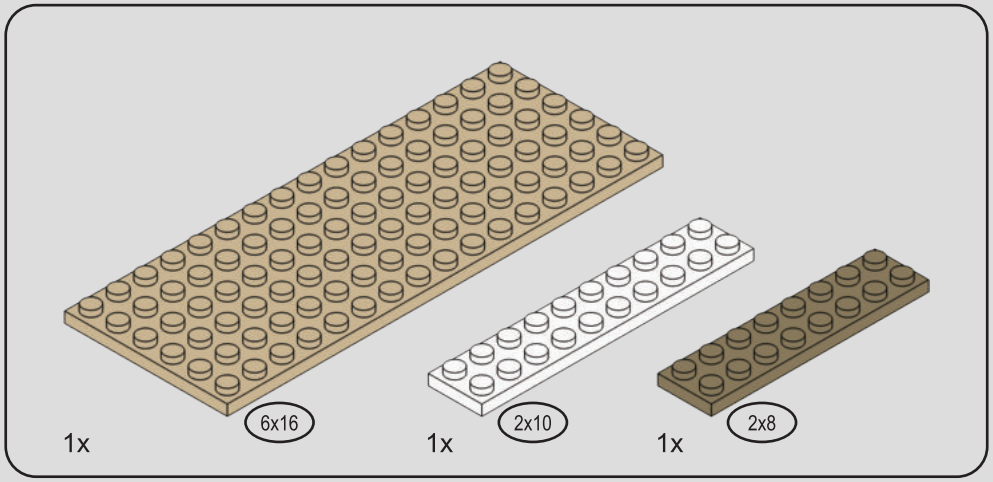

8

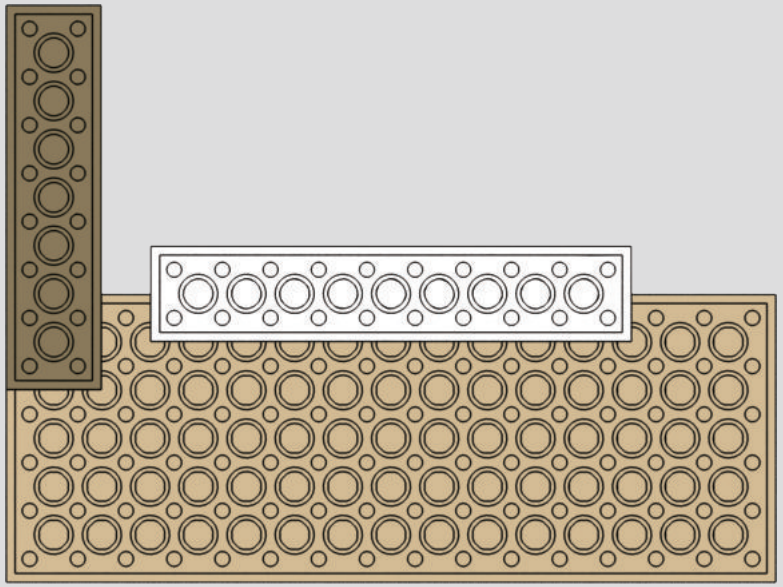

9

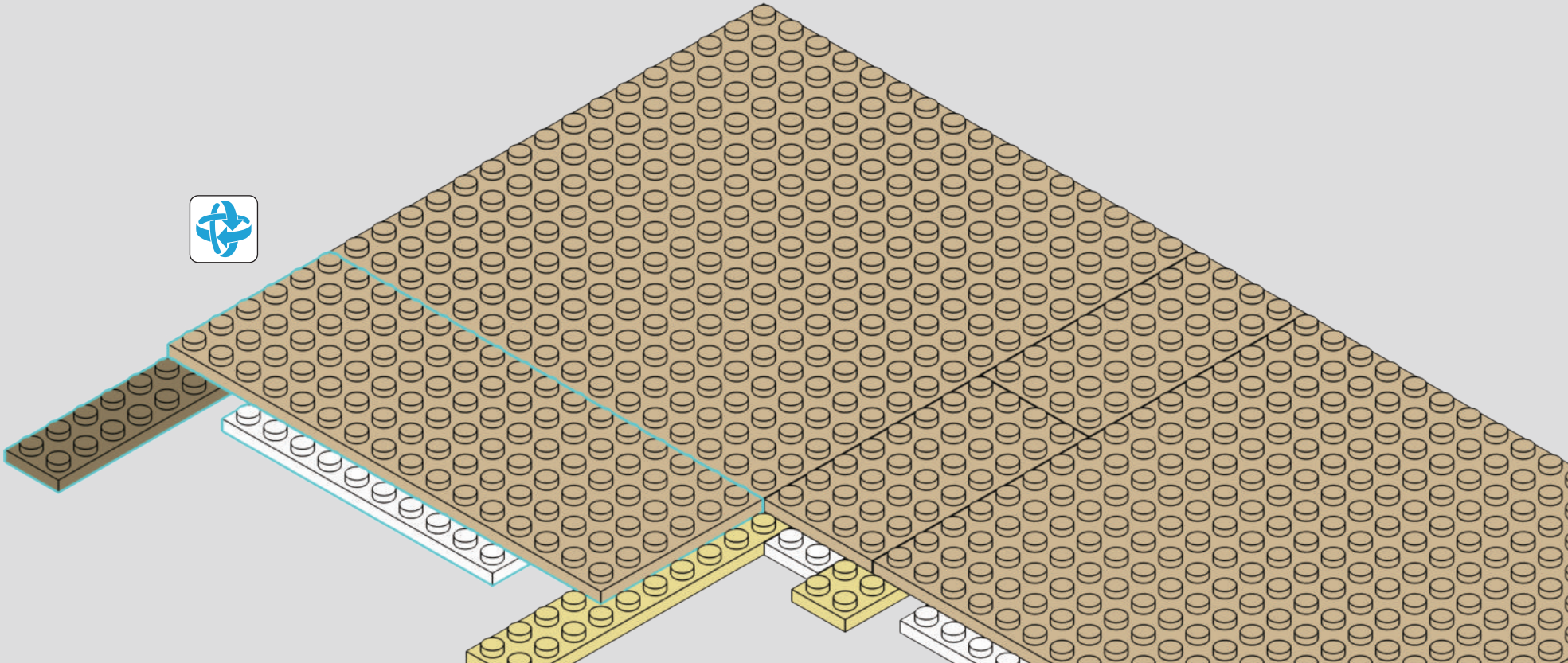

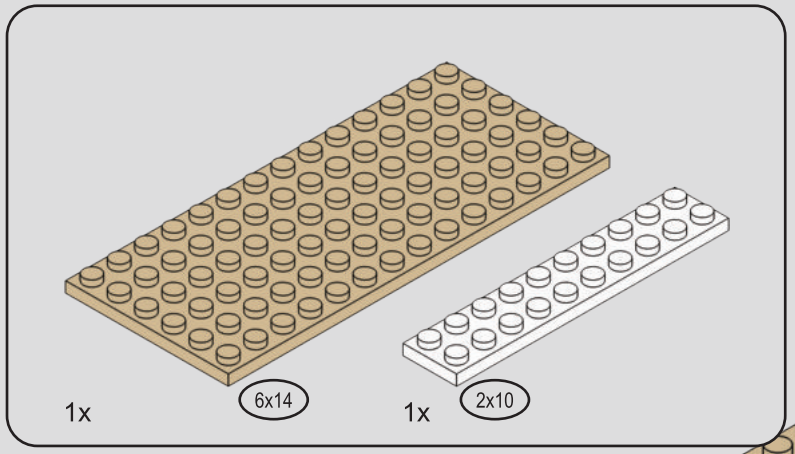

10

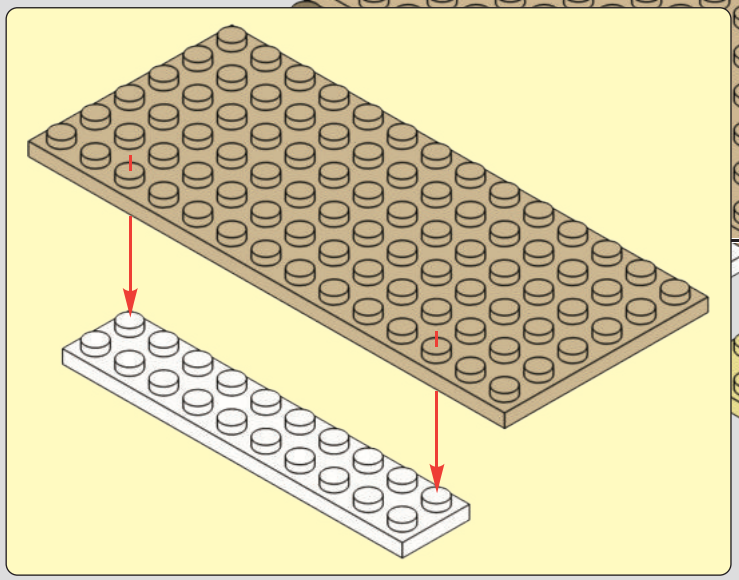

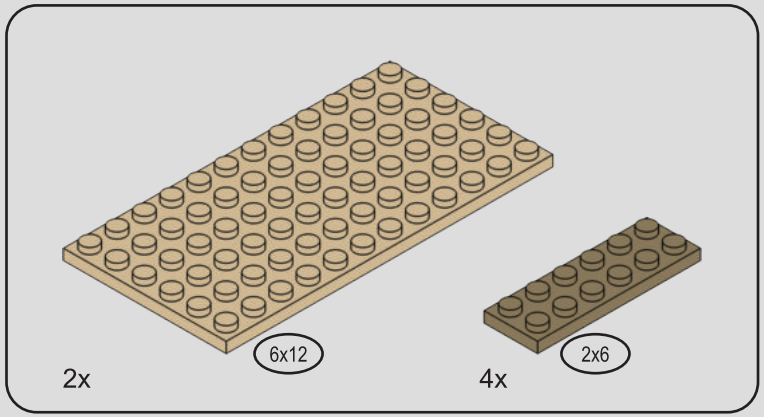

11

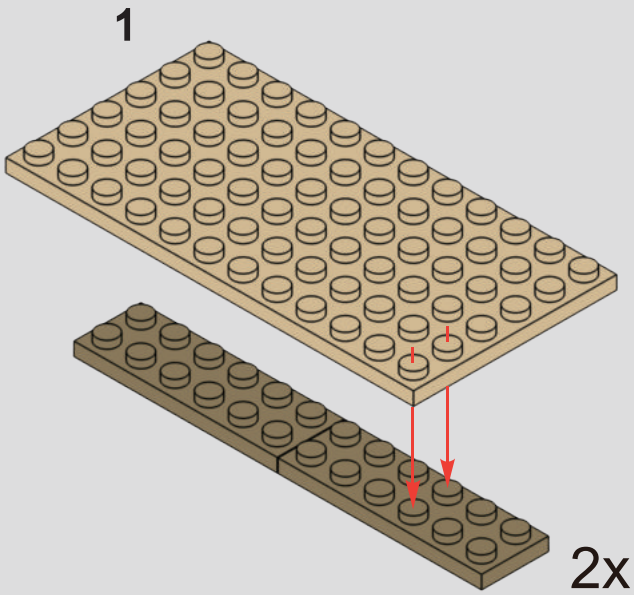

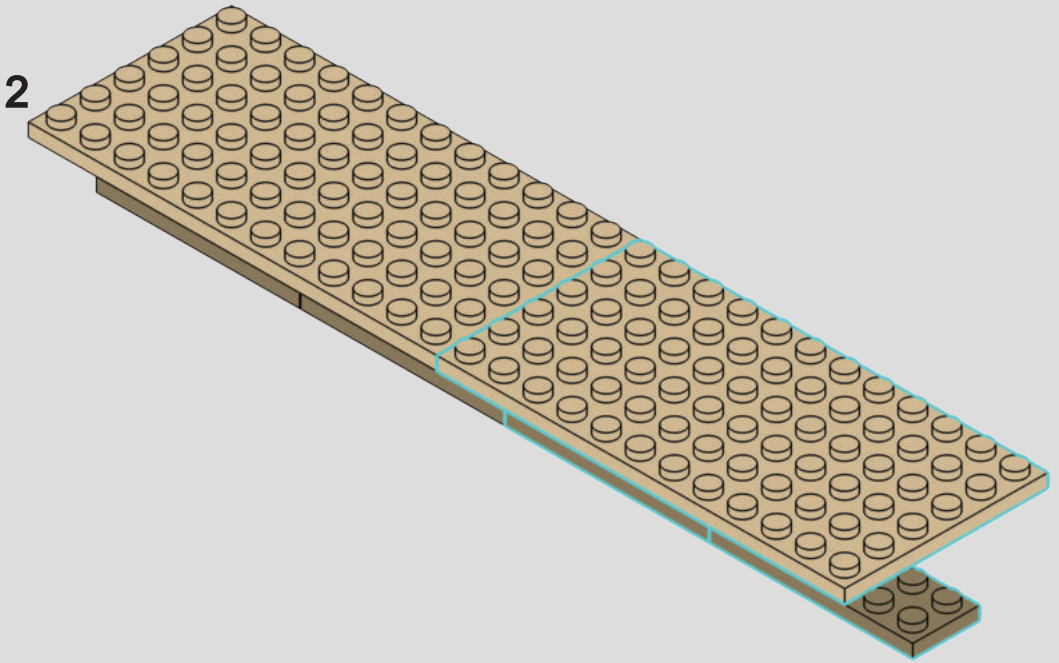

12

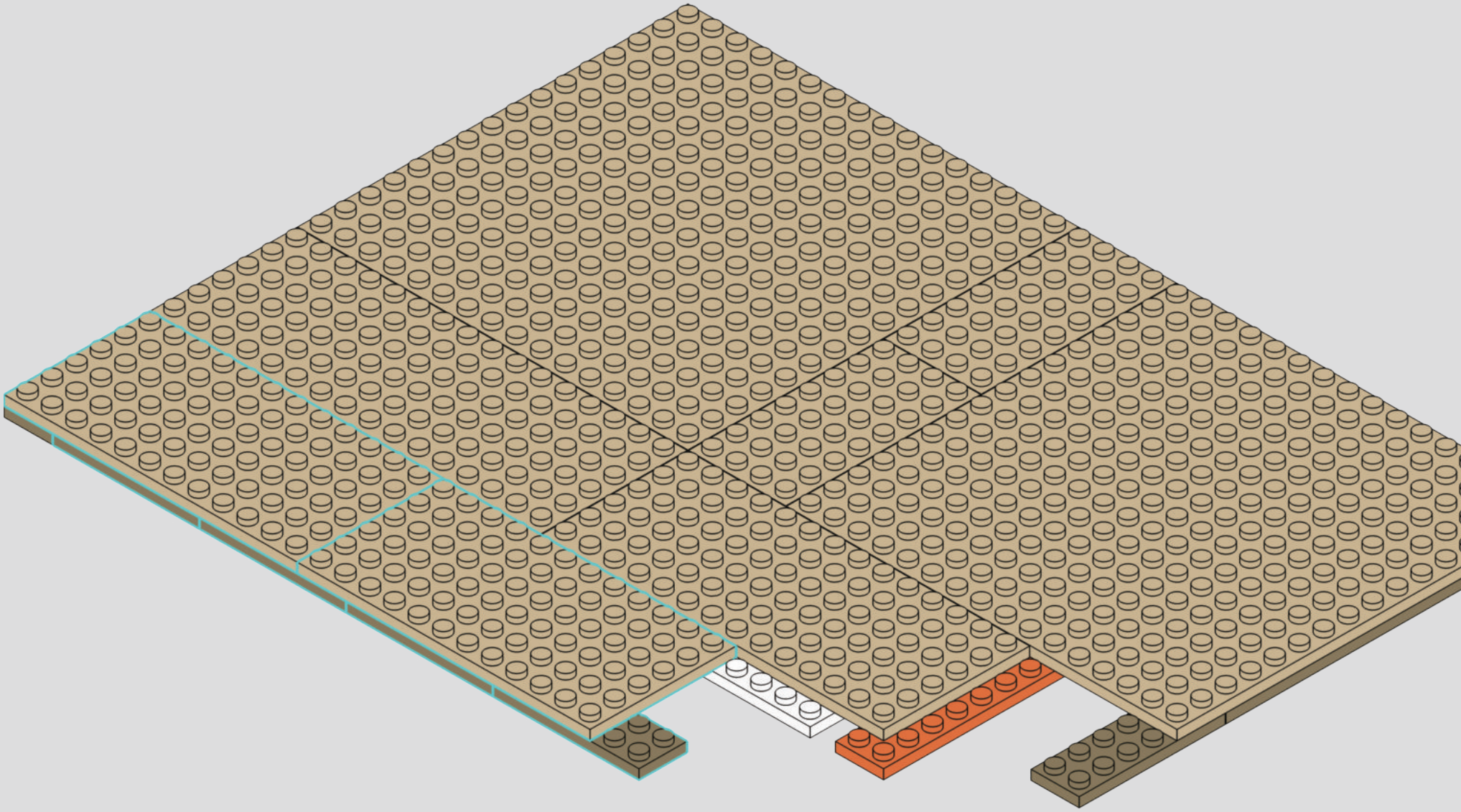

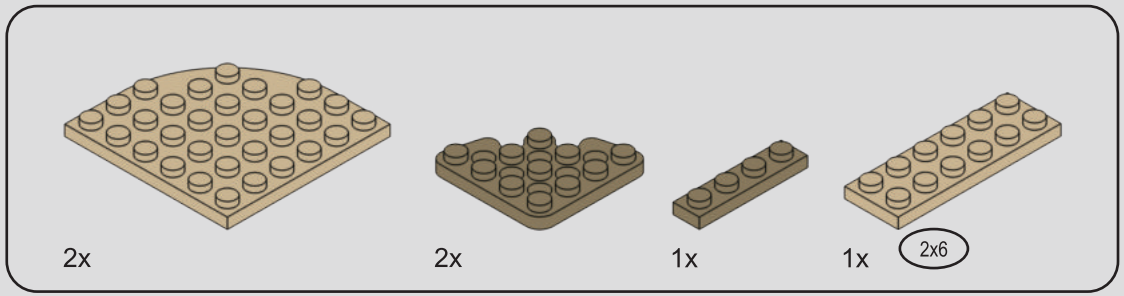

13

1

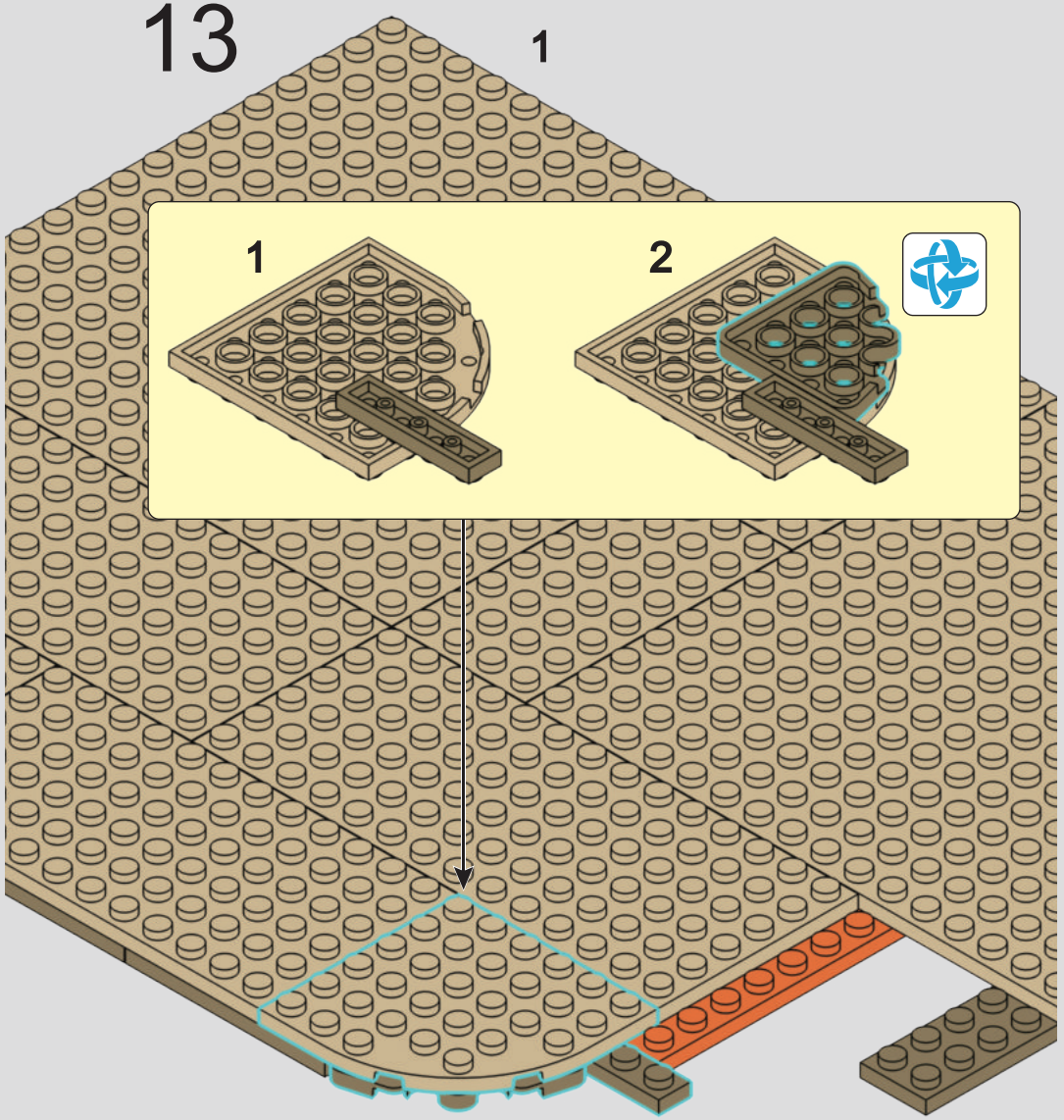

2

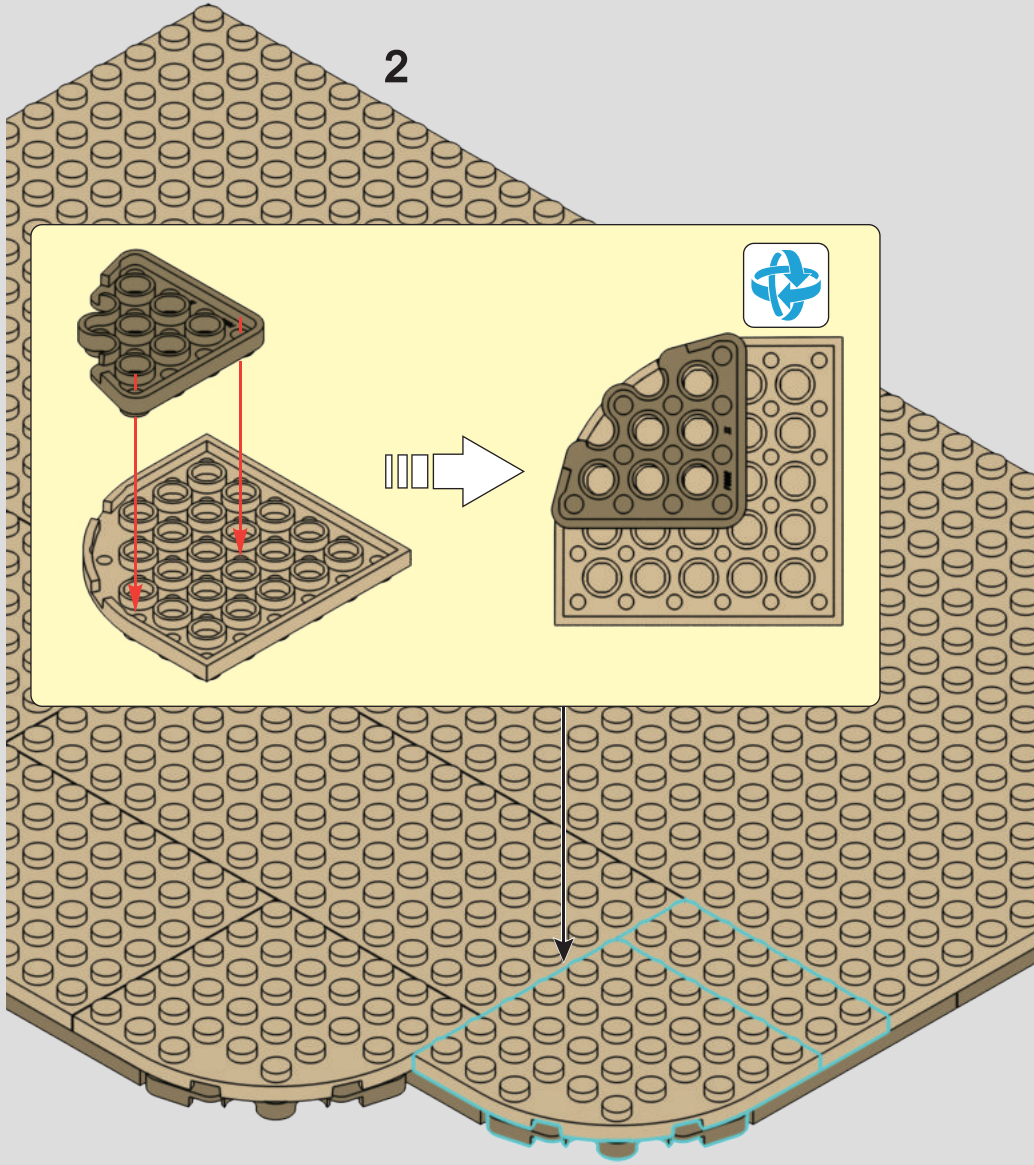

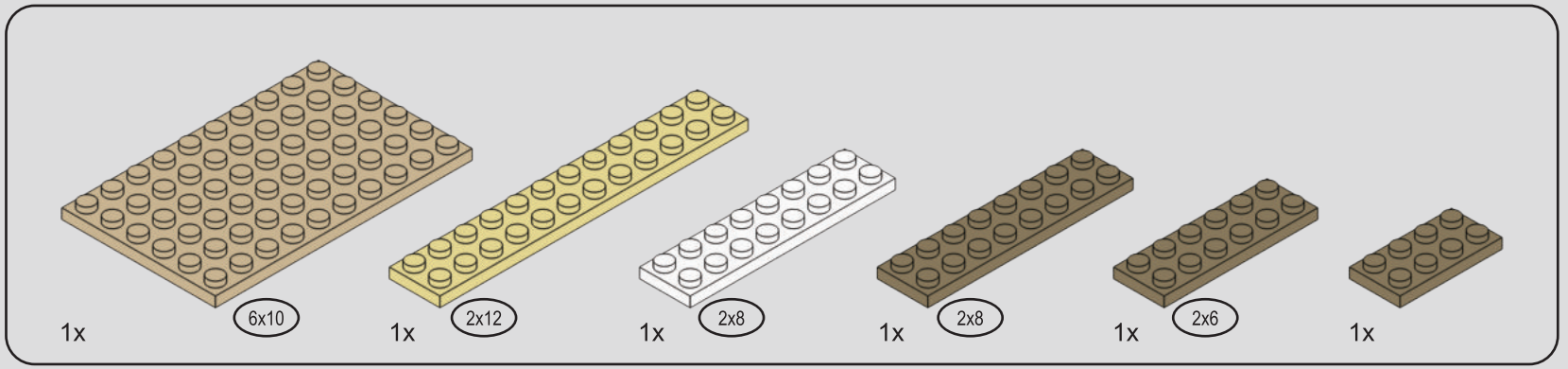

14

1

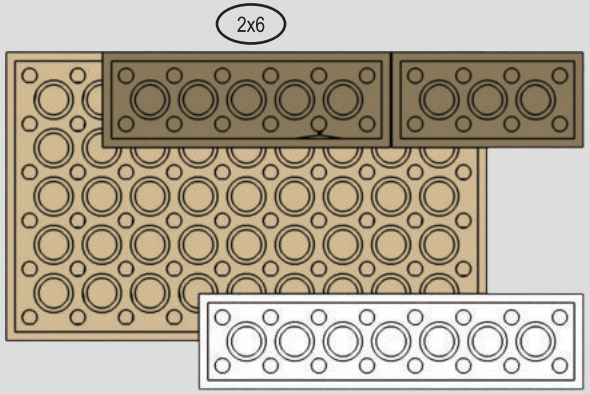

2

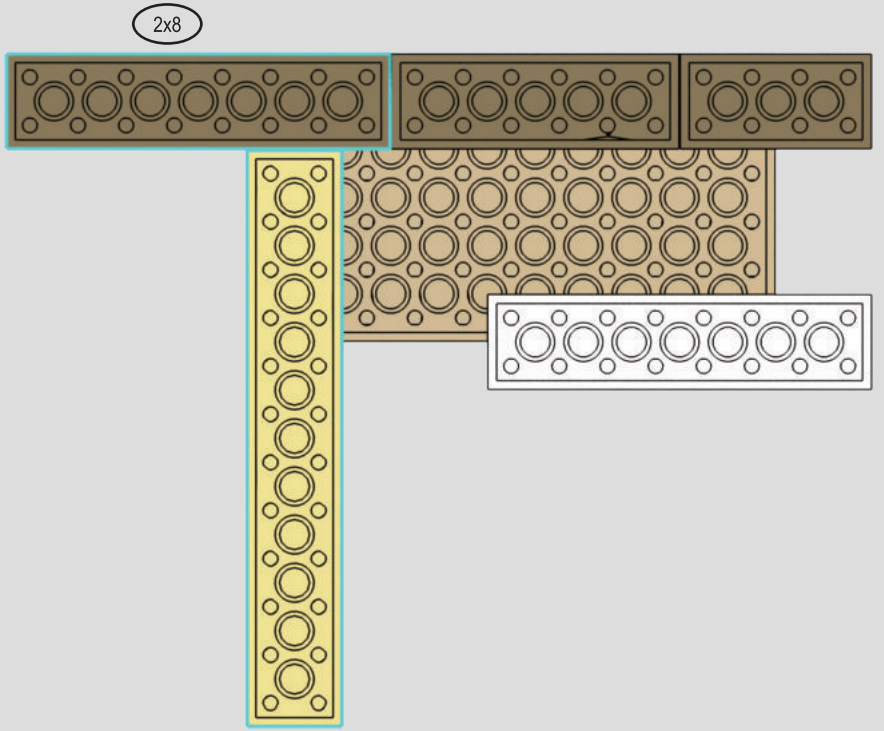

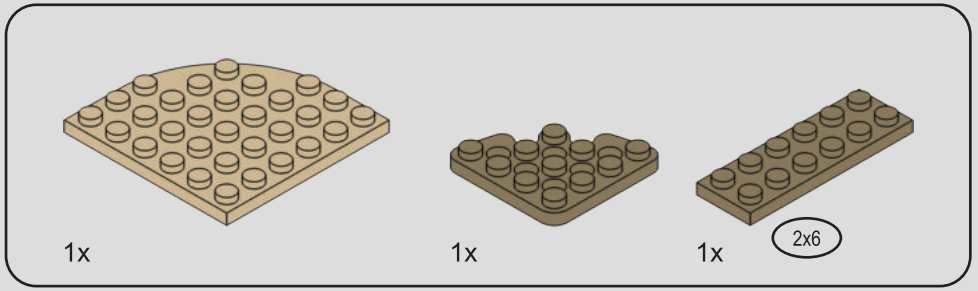

15

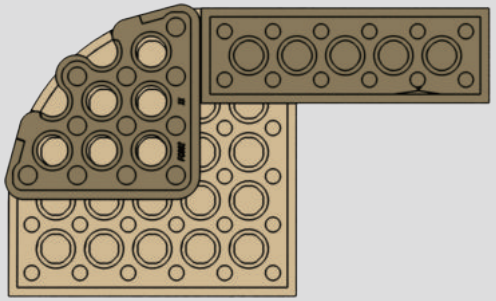

16

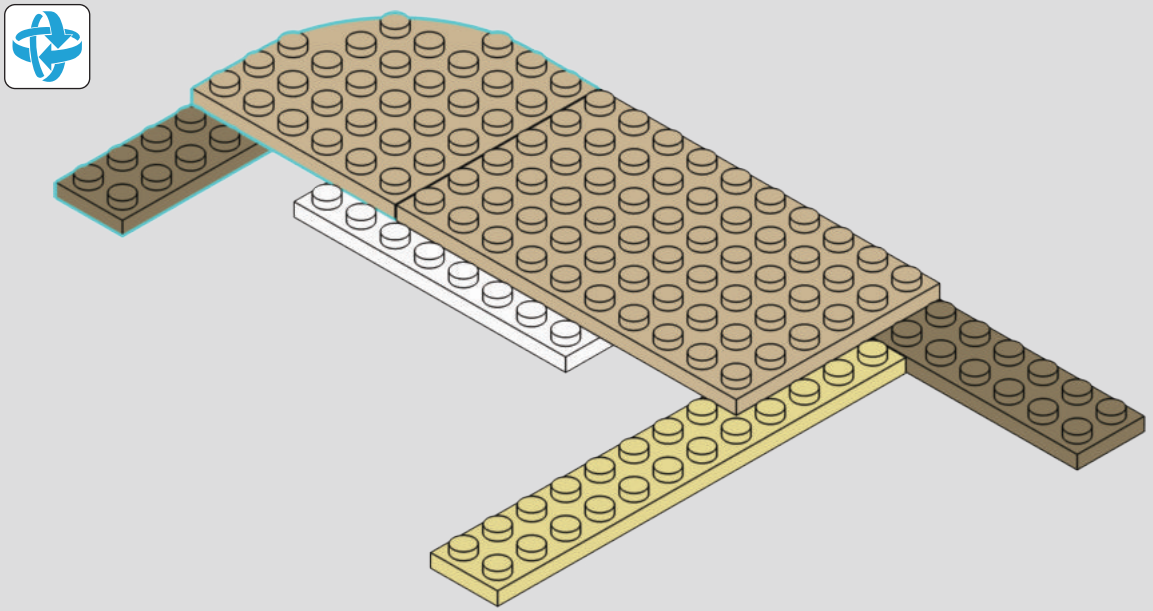

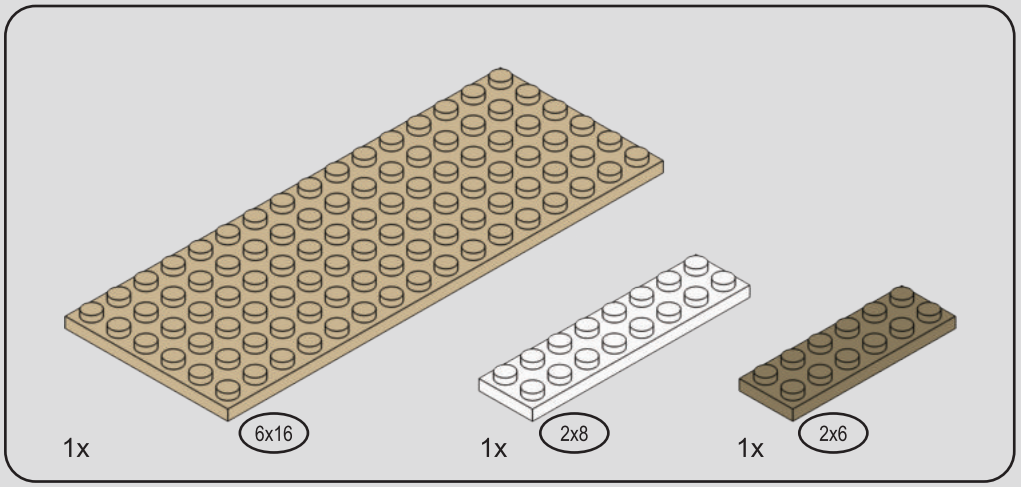

17

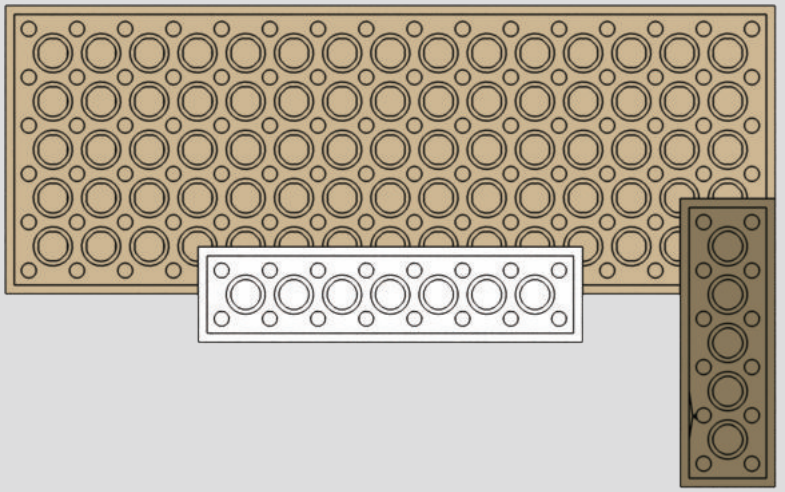

18

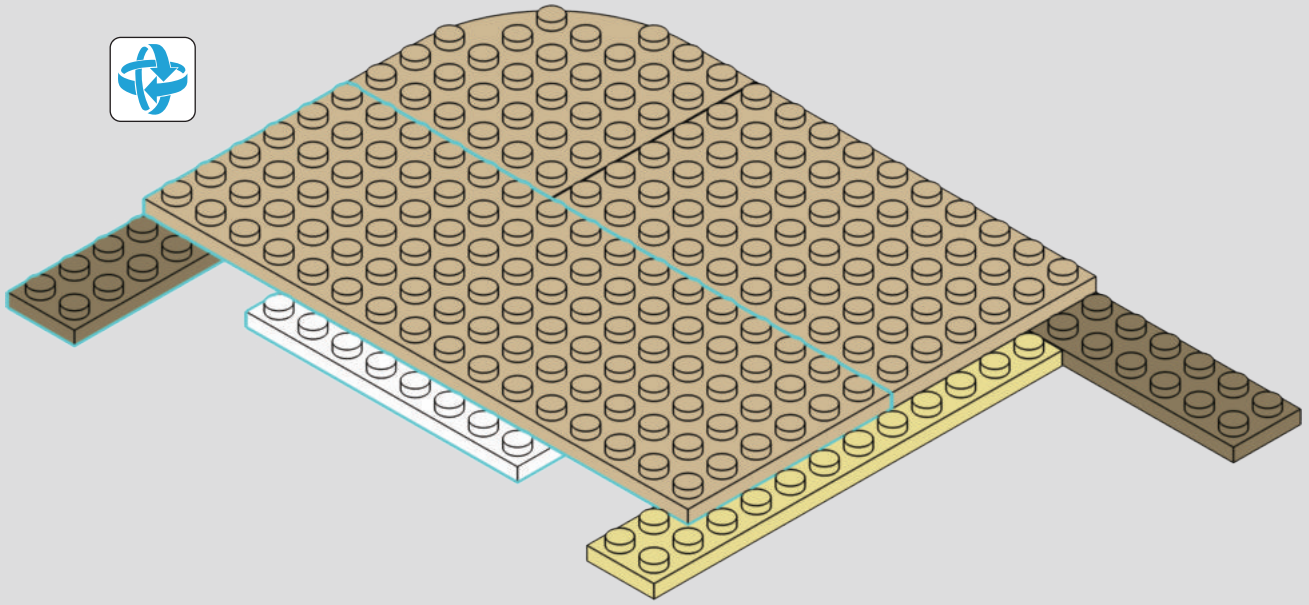

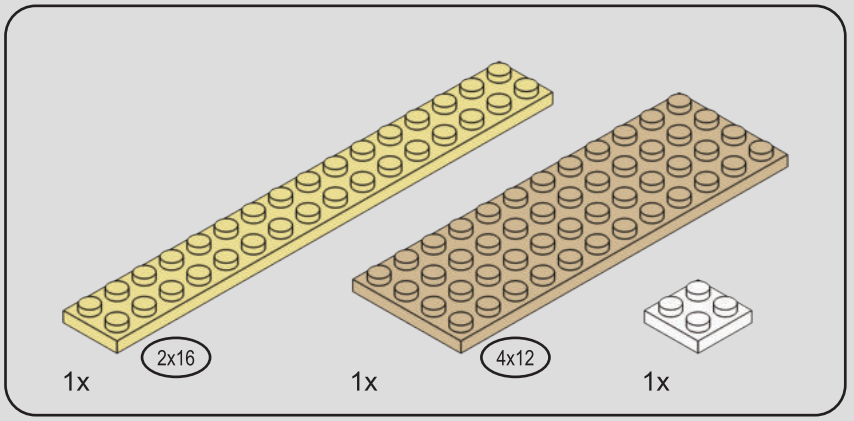

19

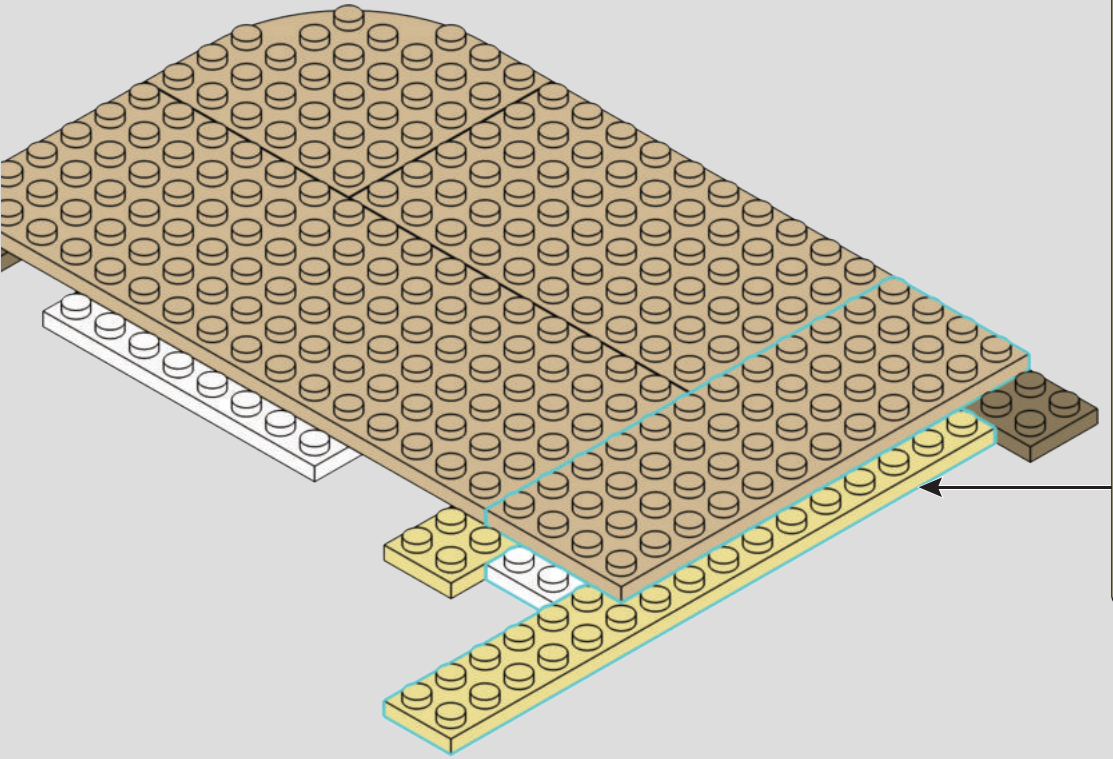

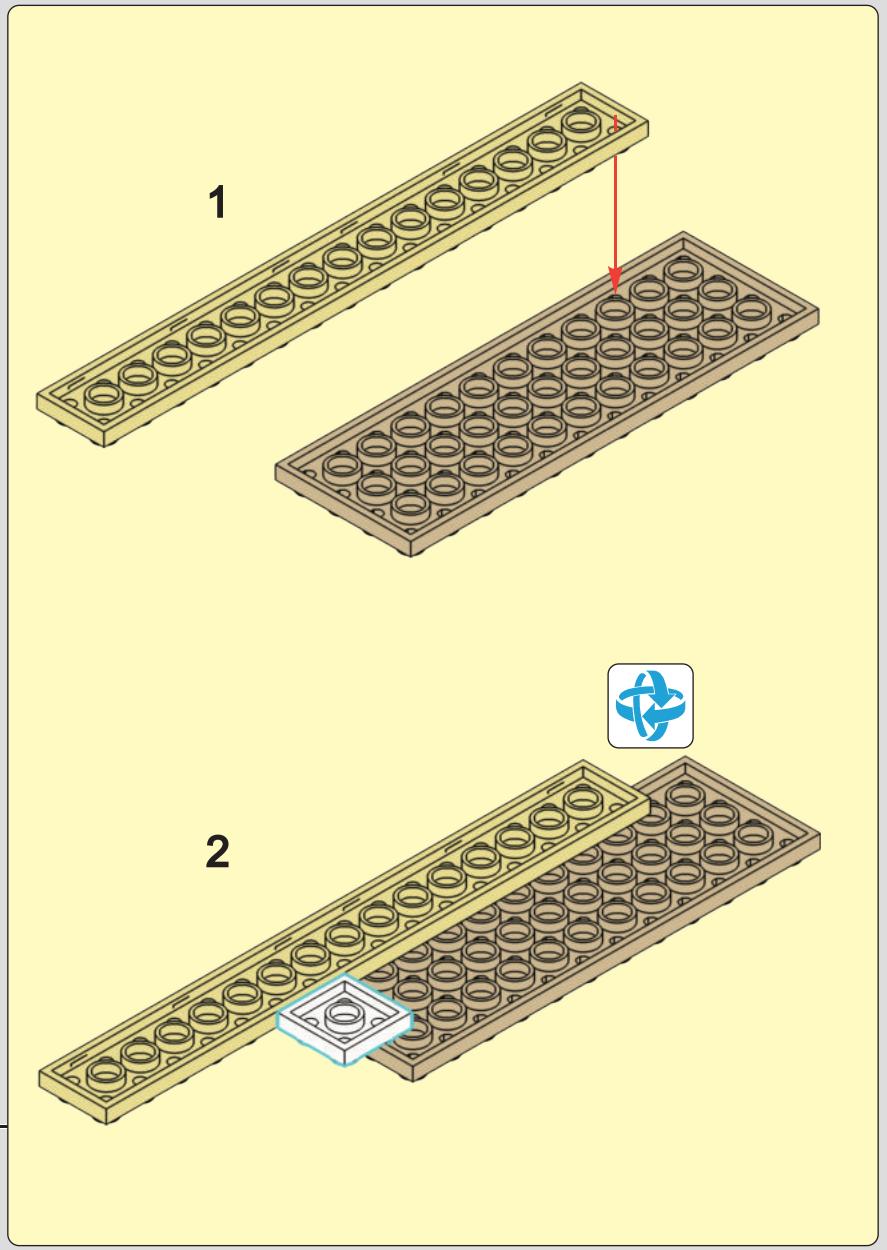

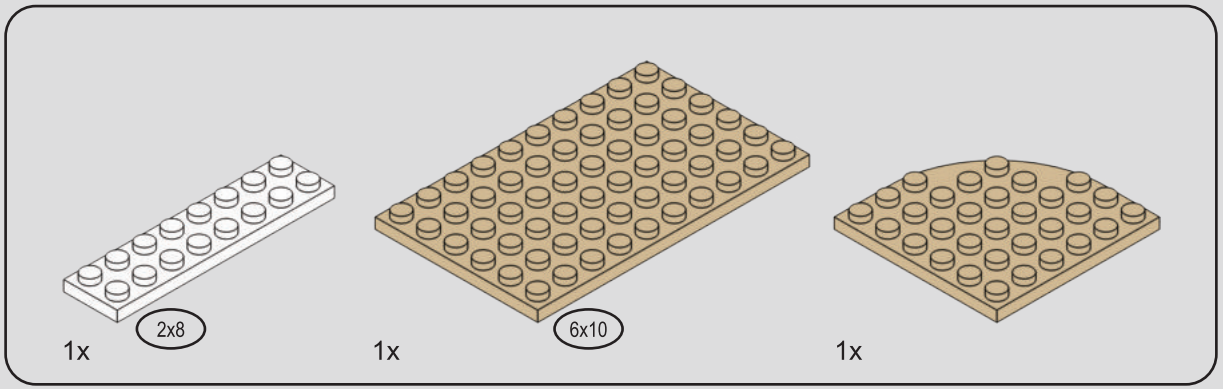

20

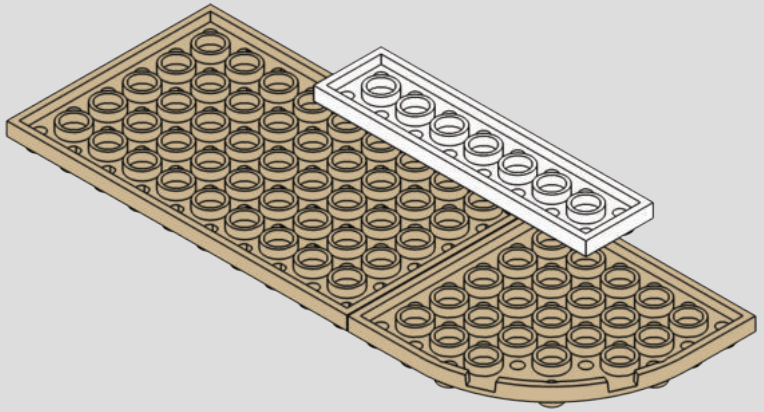

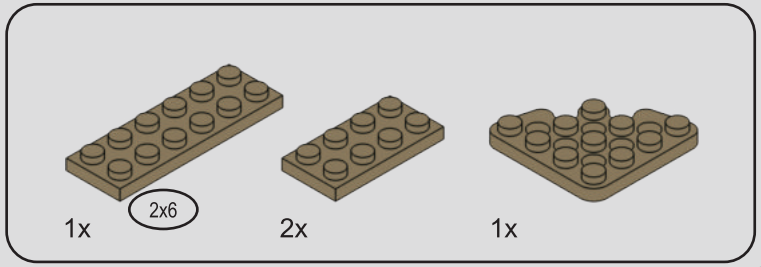

21

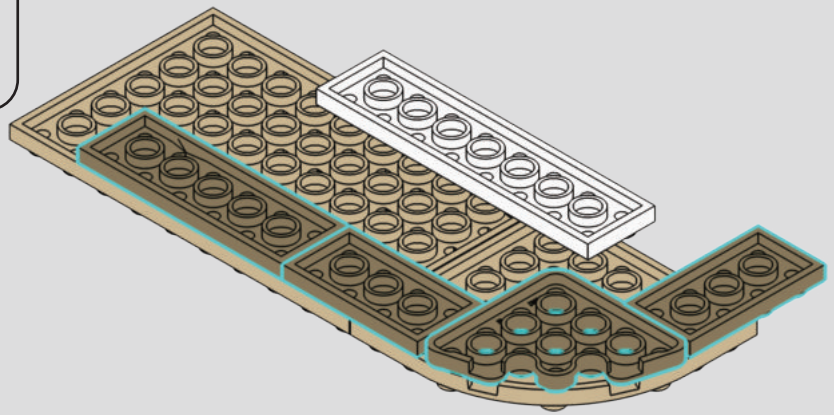

22

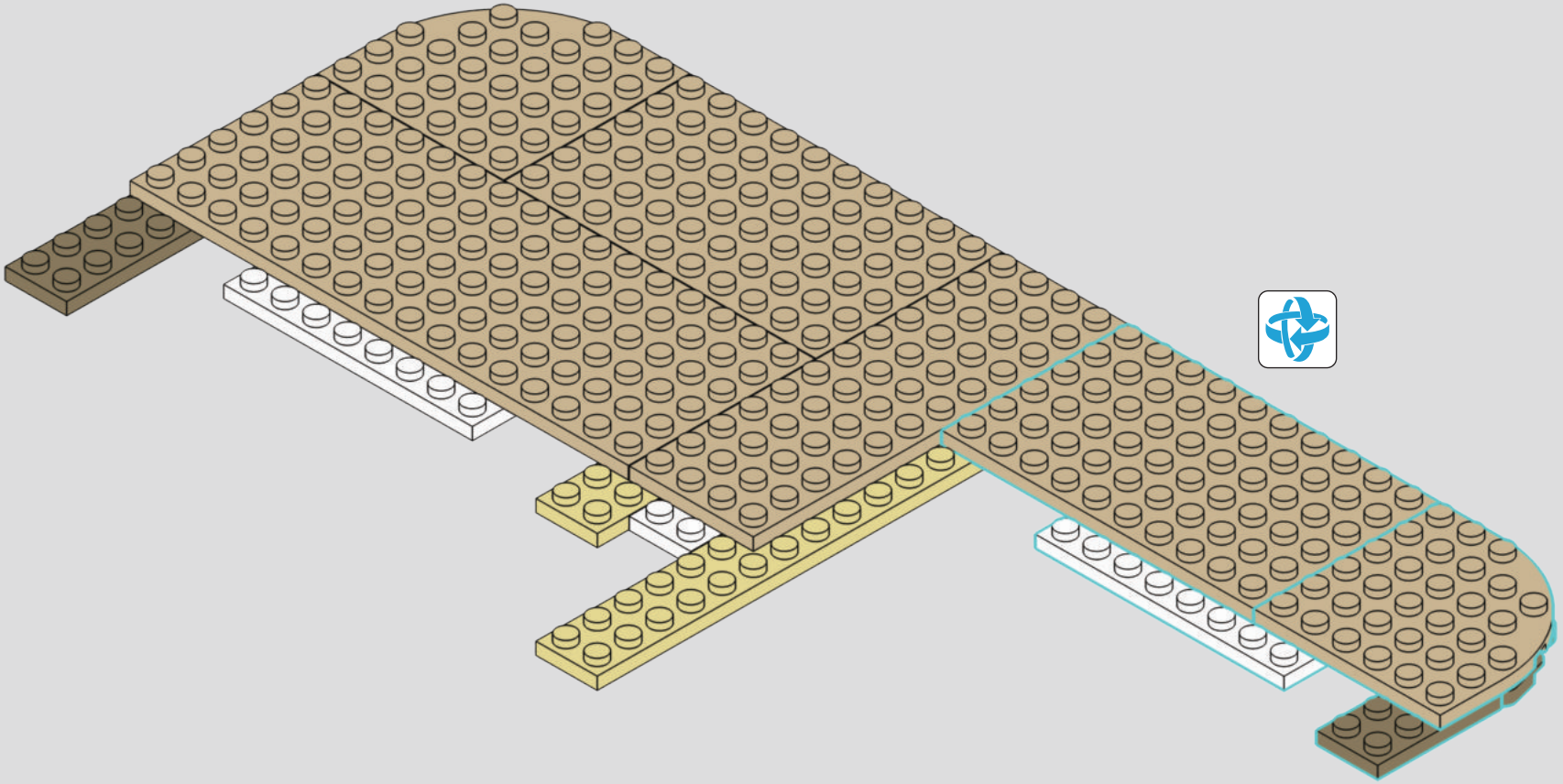

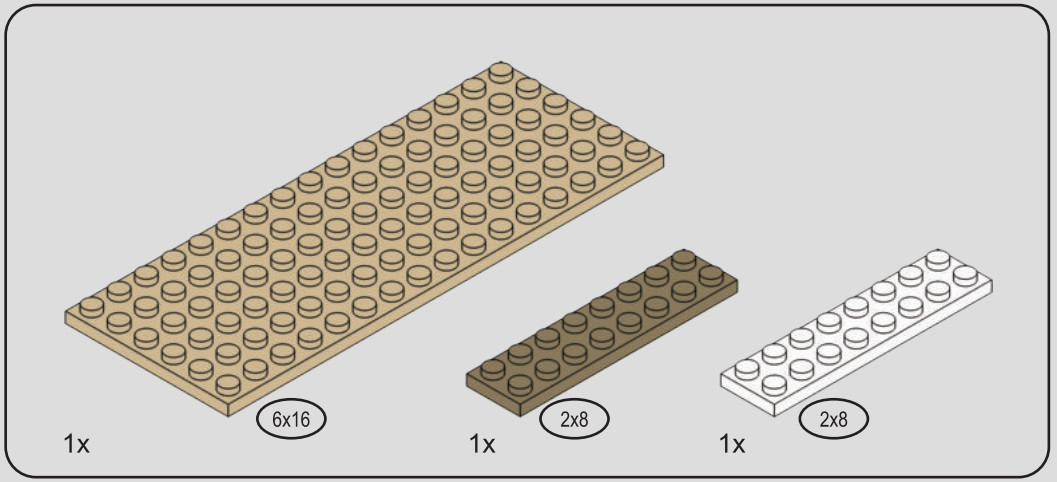

23

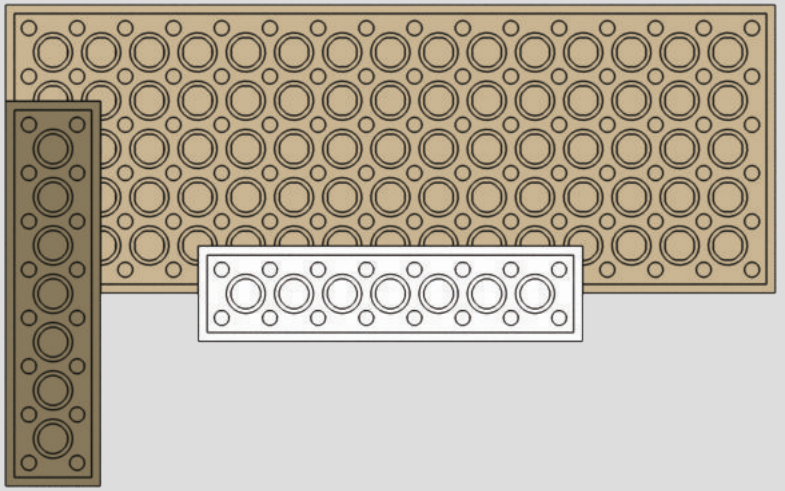

24

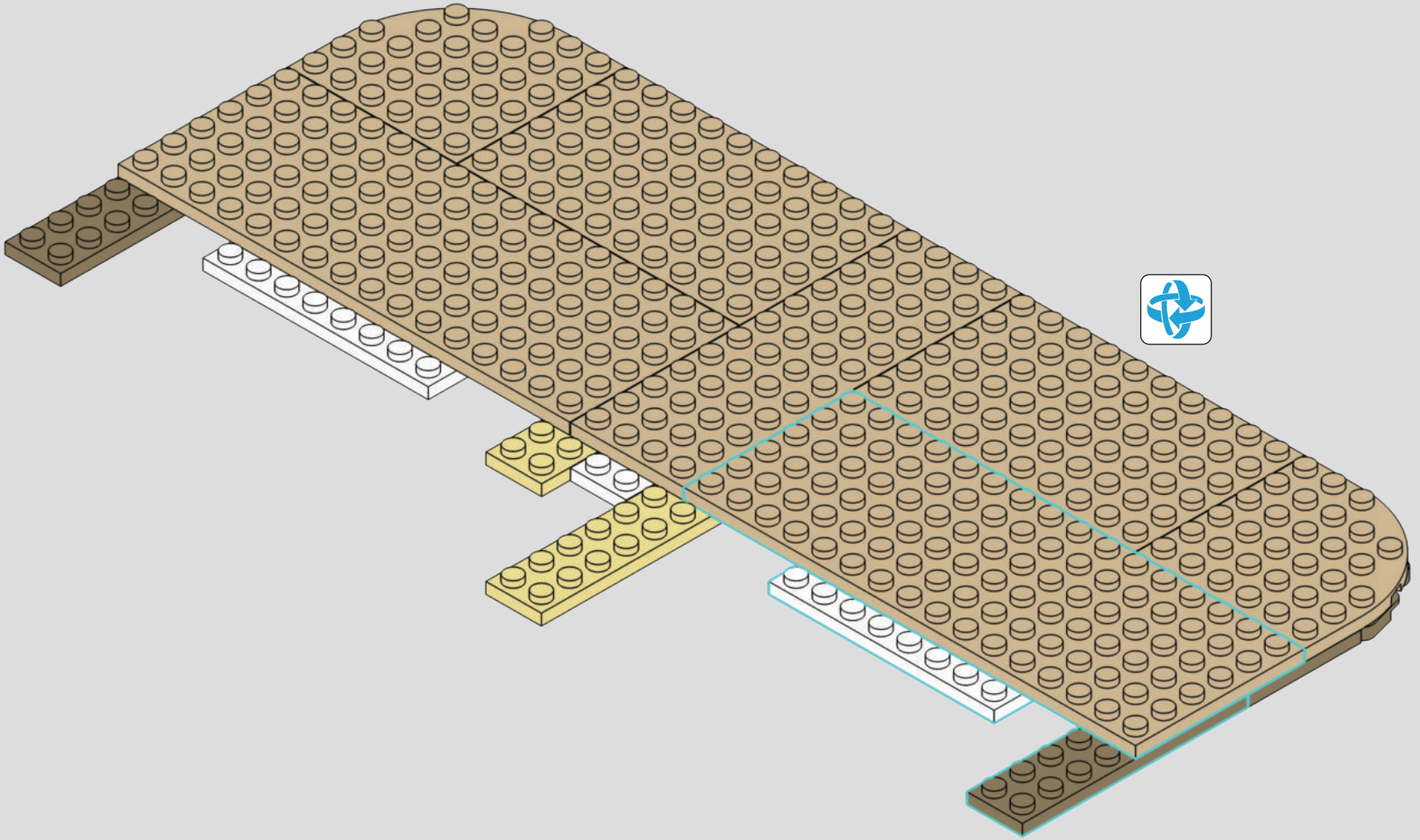

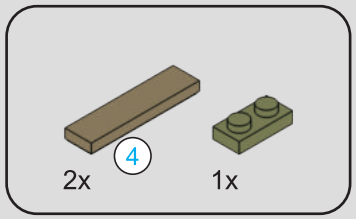



25

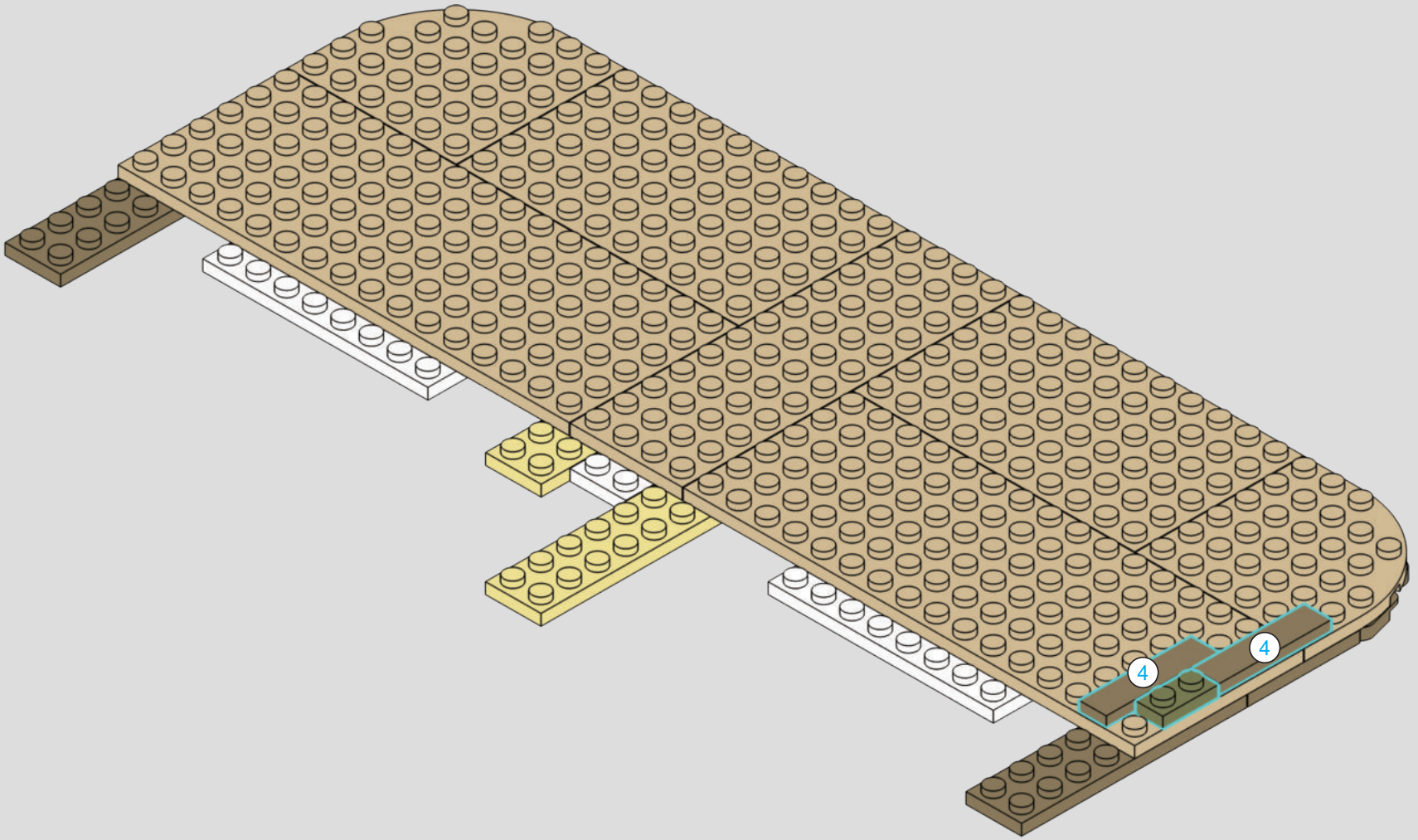

26

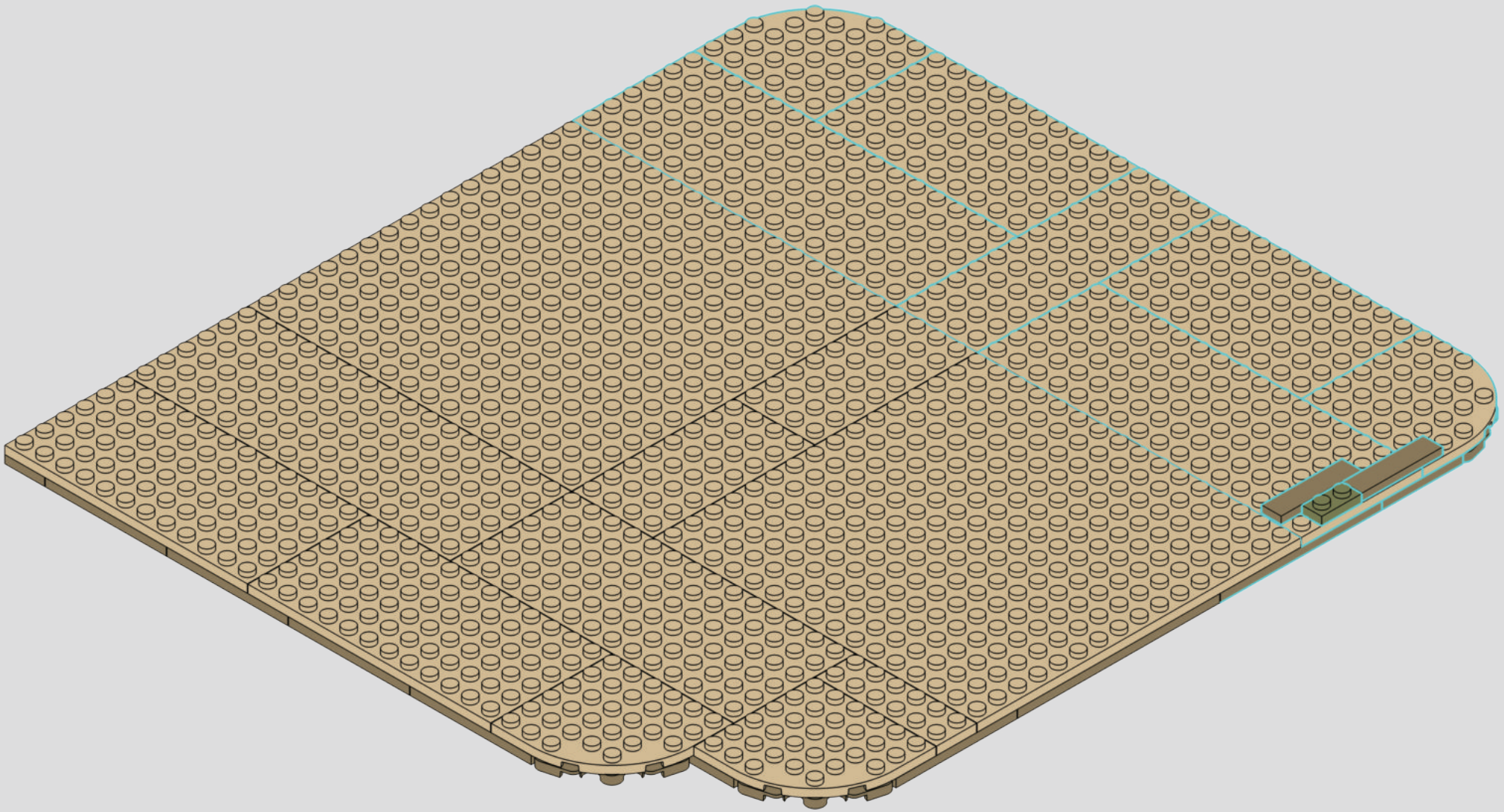

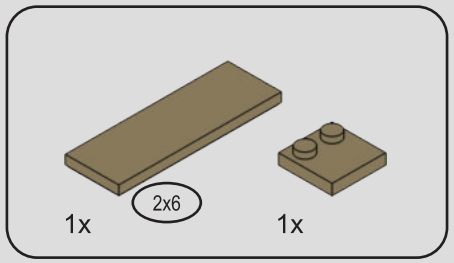

27

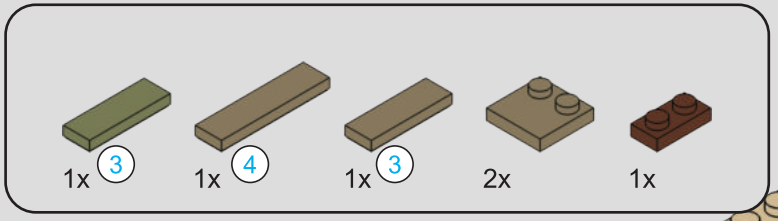

28



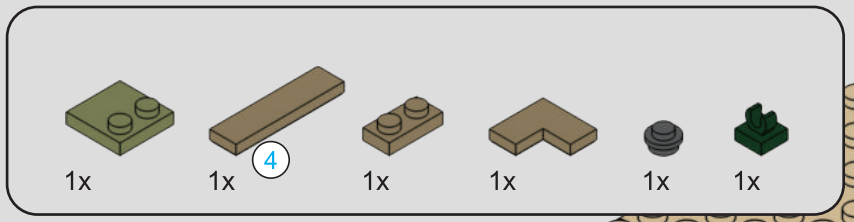

29



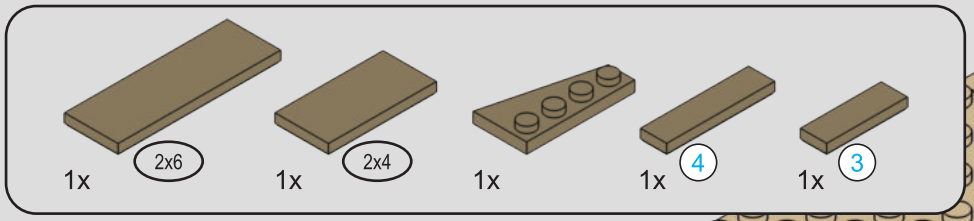

30



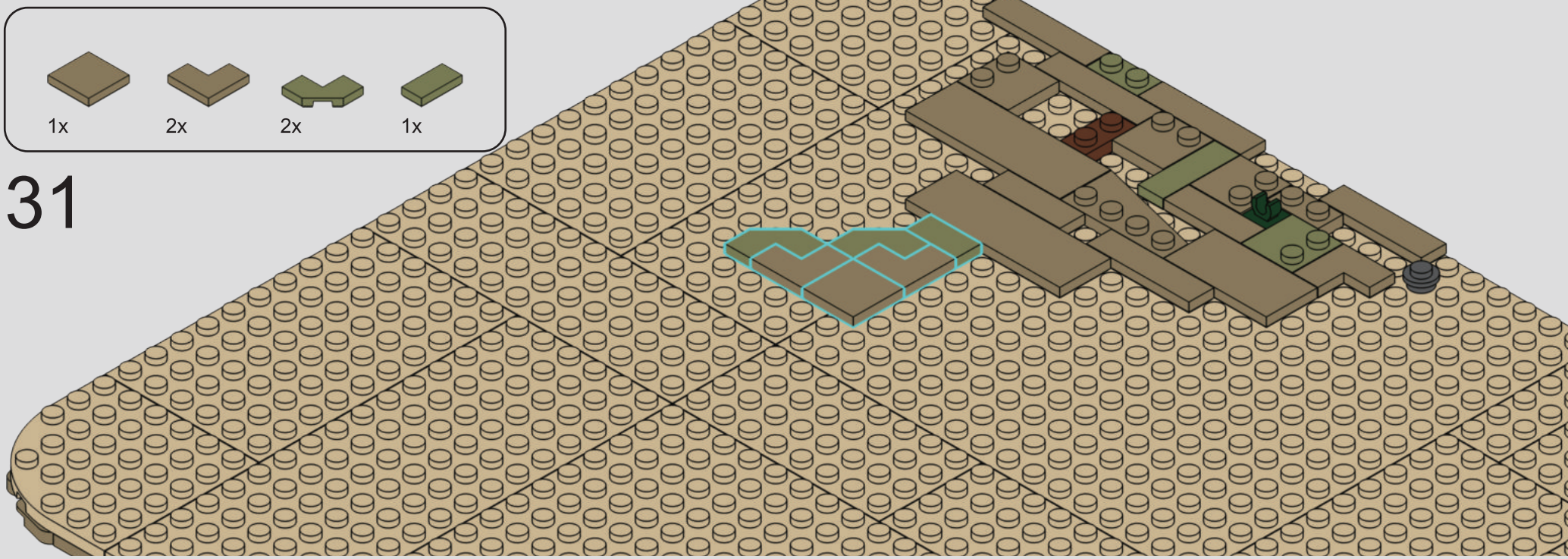

31

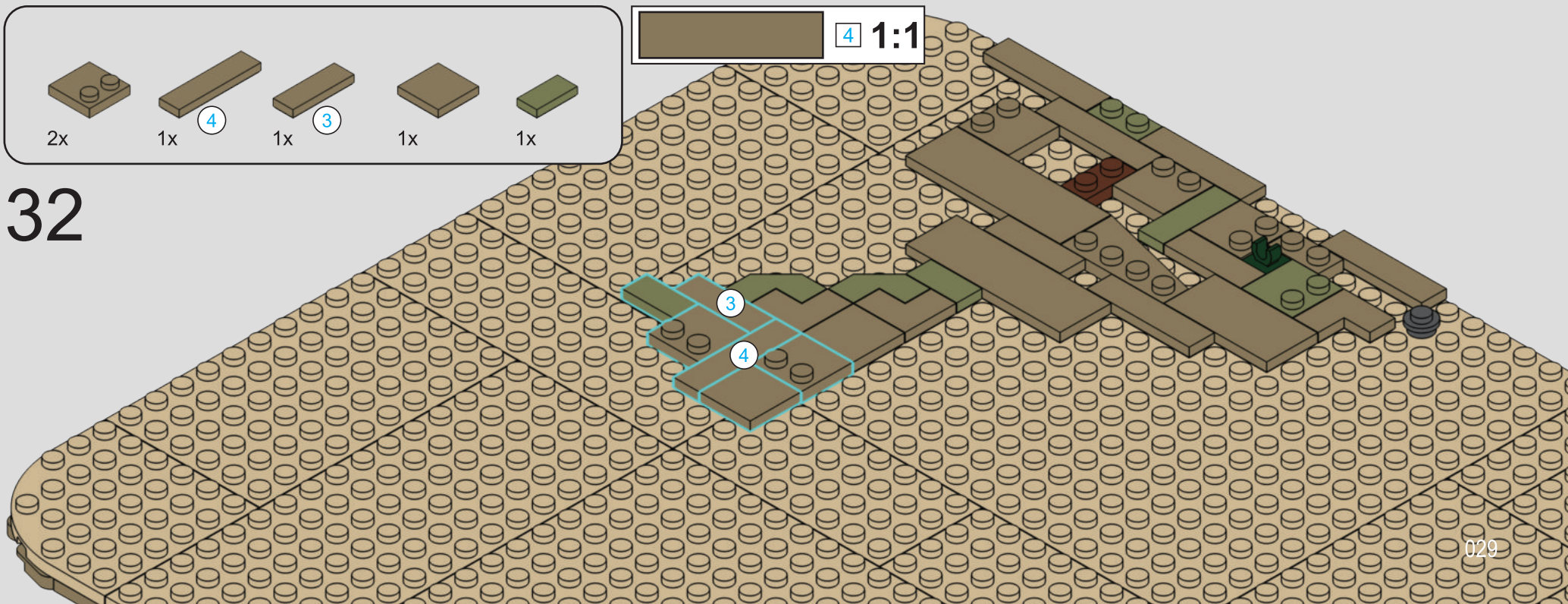

32

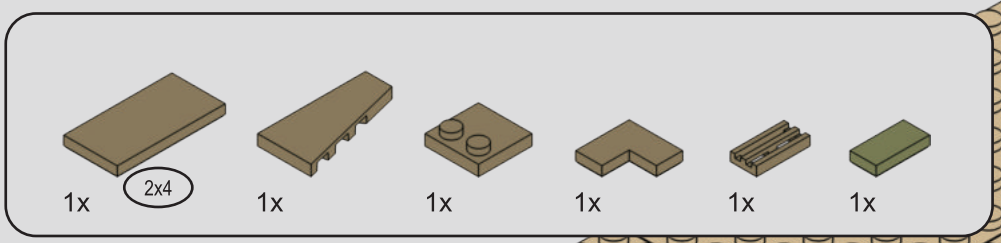

33

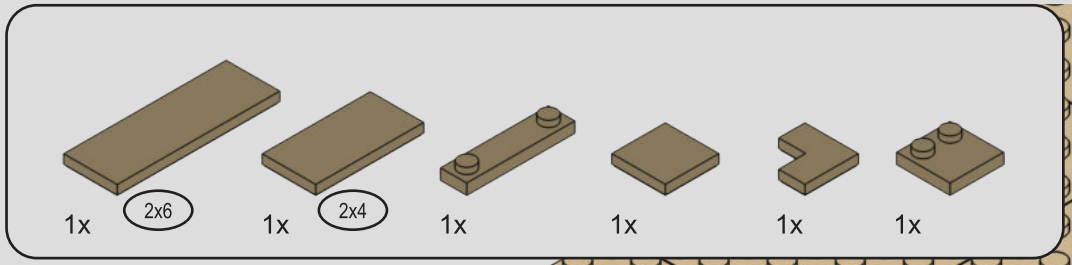

34

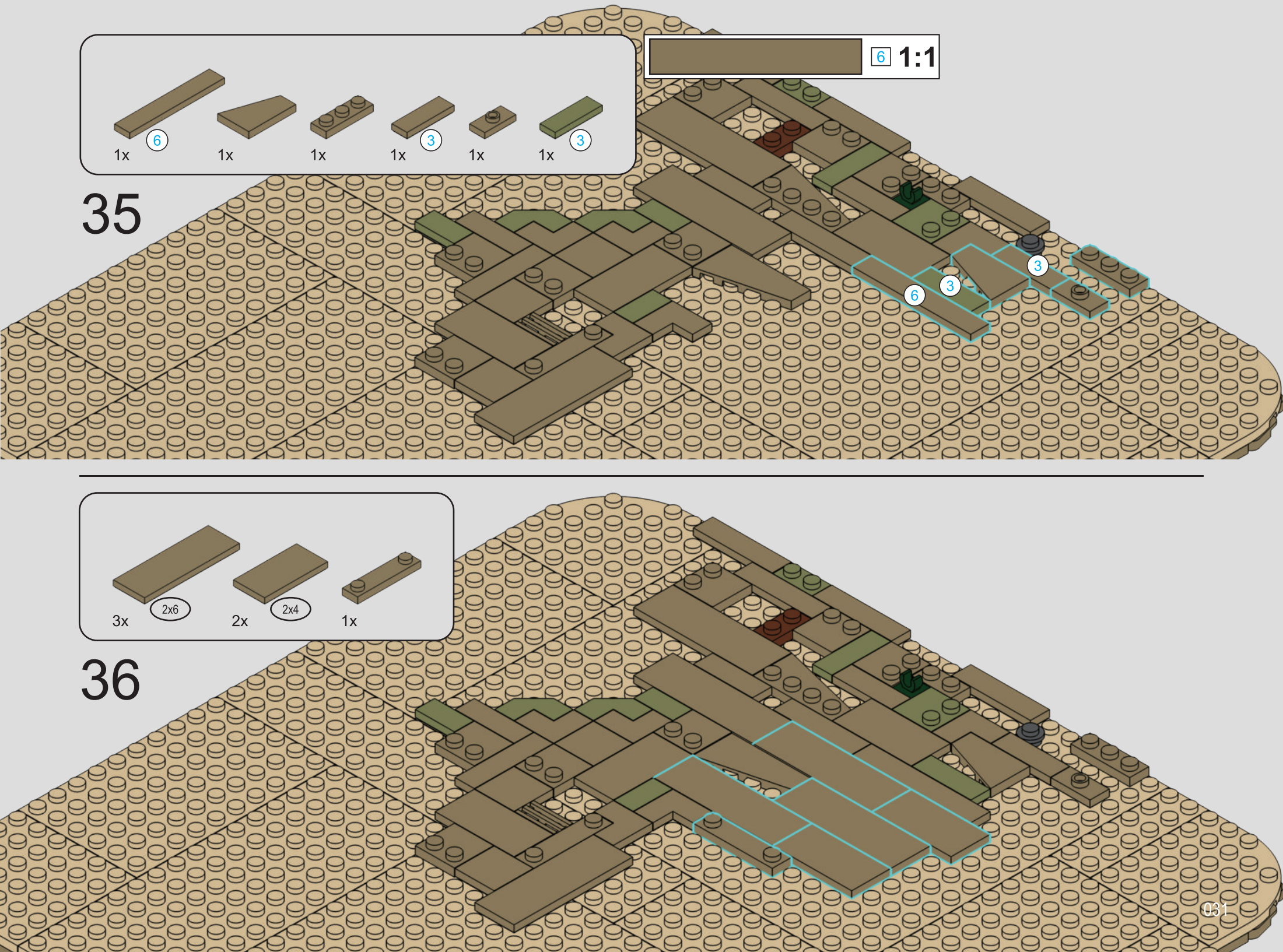
1x
6
1x
1x
1x
3
1x
1x
3
6 1:1
35
6
3
3
3x
2x6
2x
2x4
1x
36

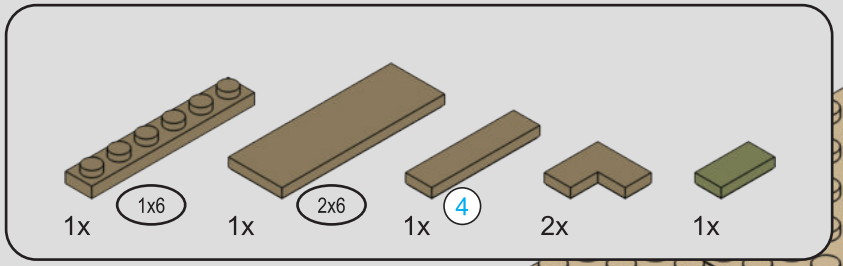



37

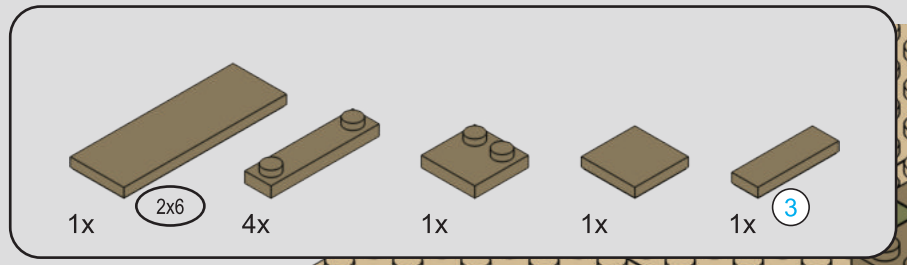

38

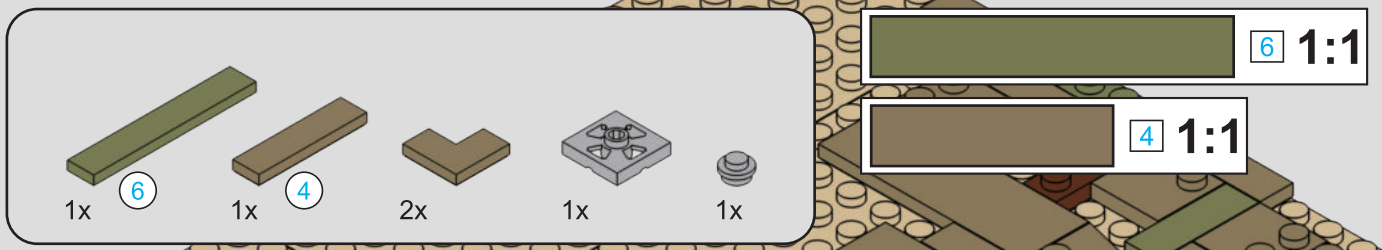

39

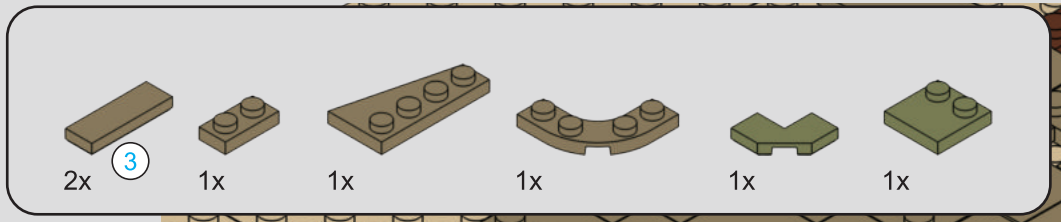

40

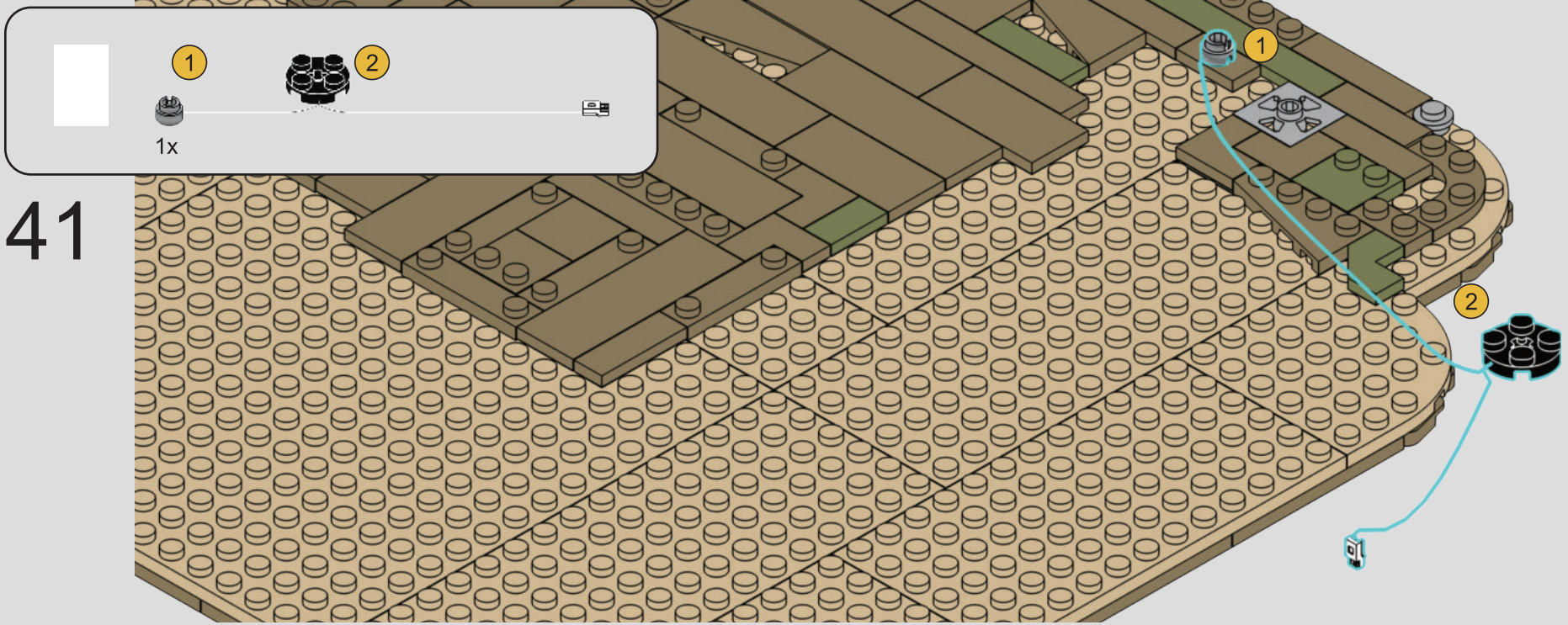

41

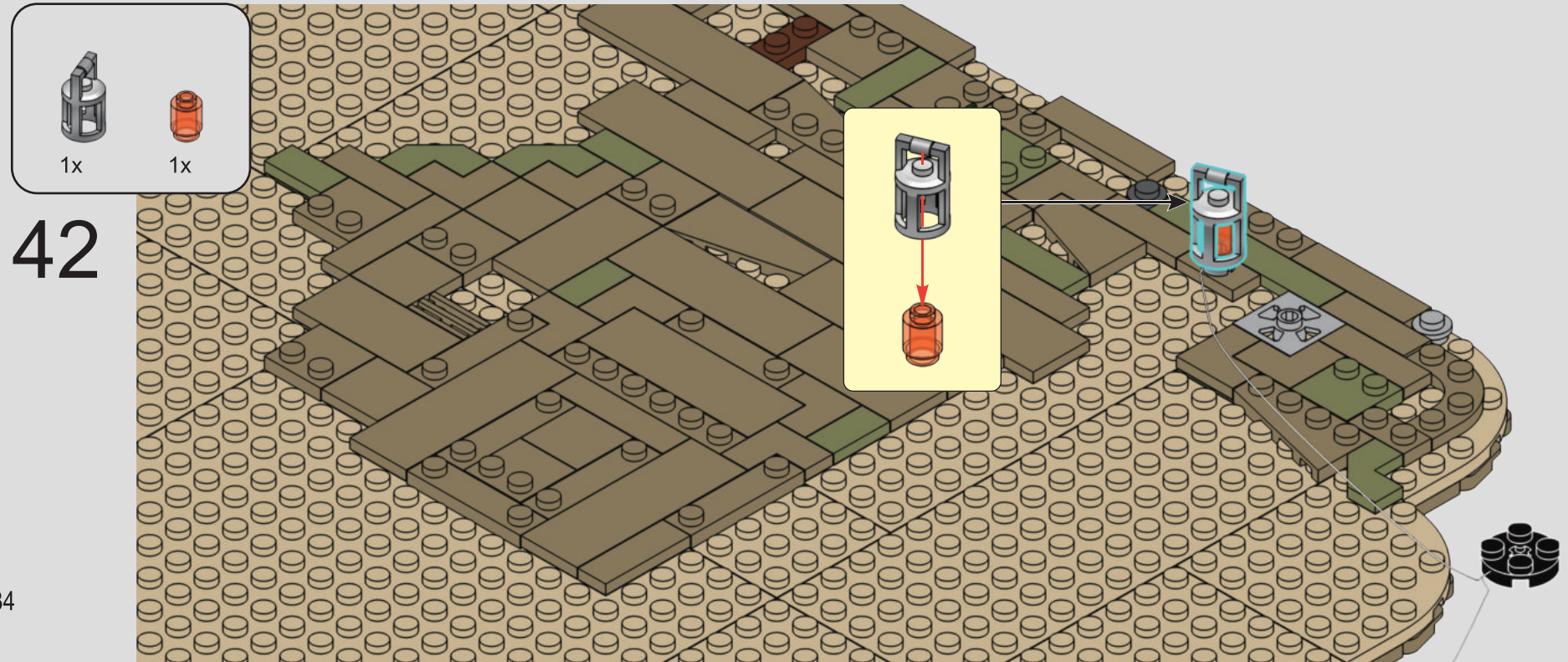

42

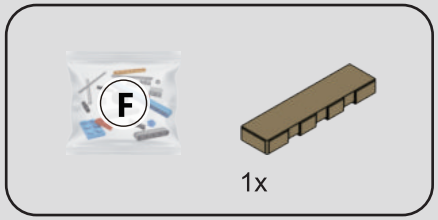

43

1

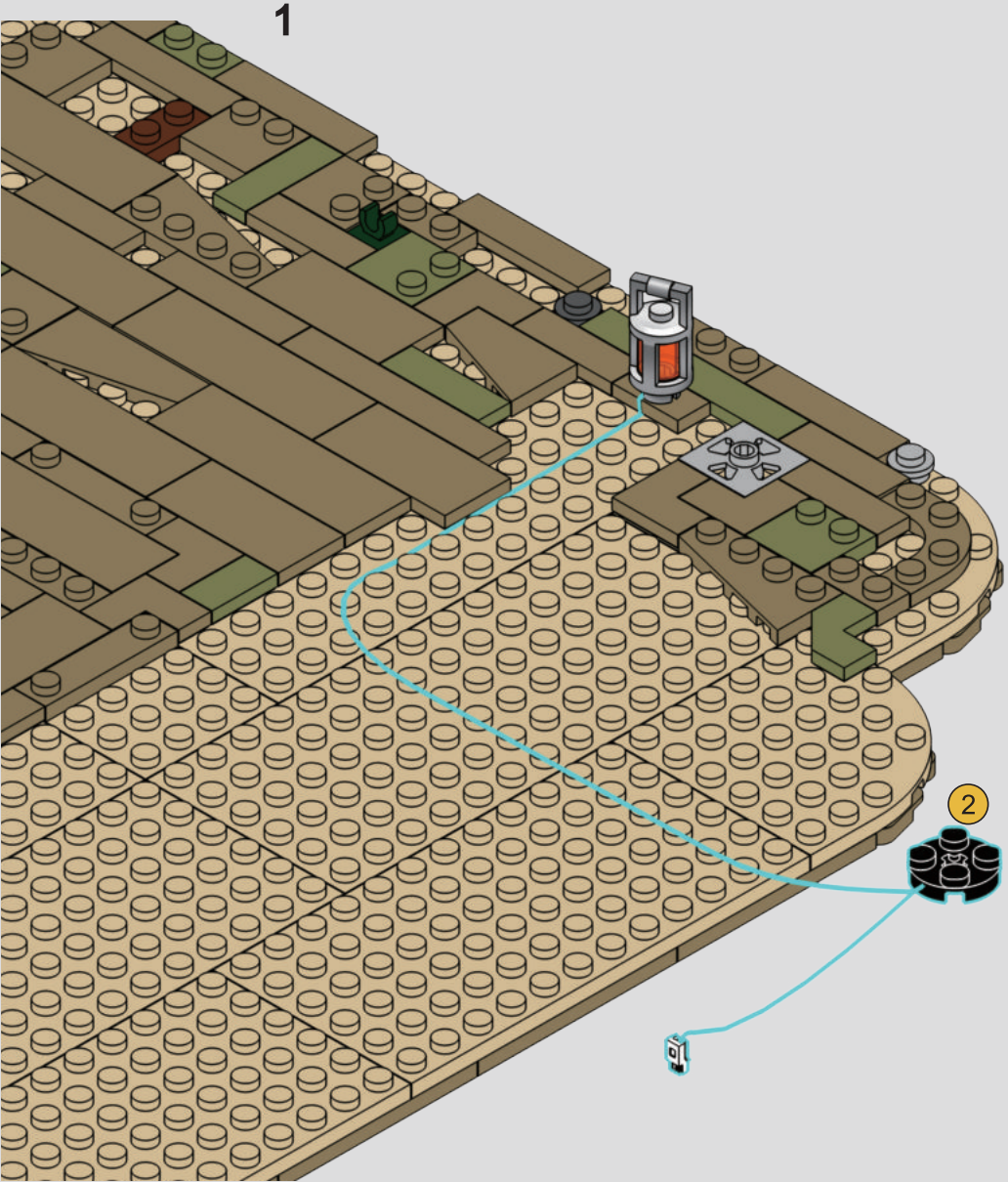

2

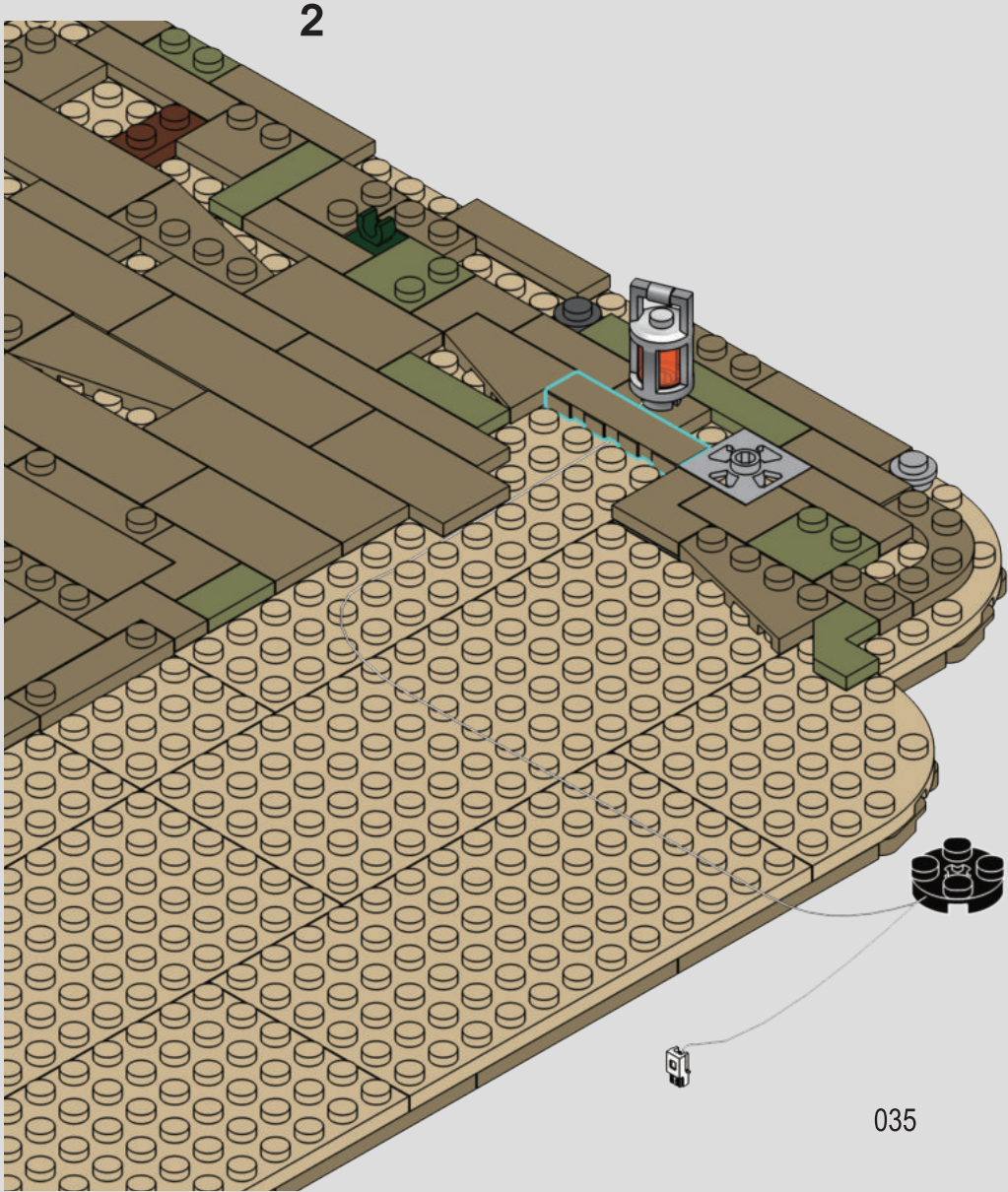

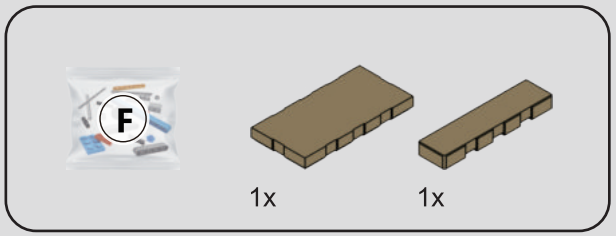

44

1

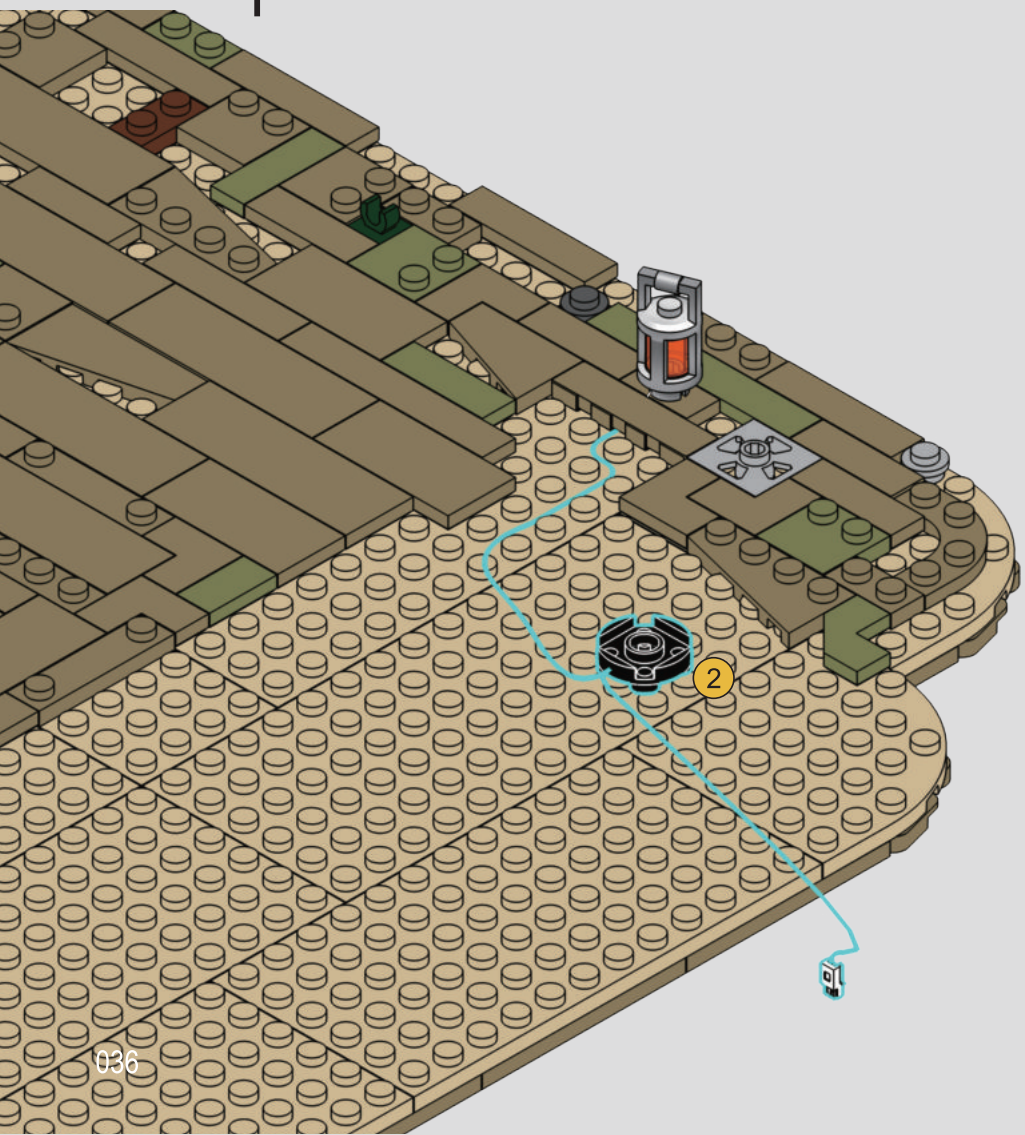

2

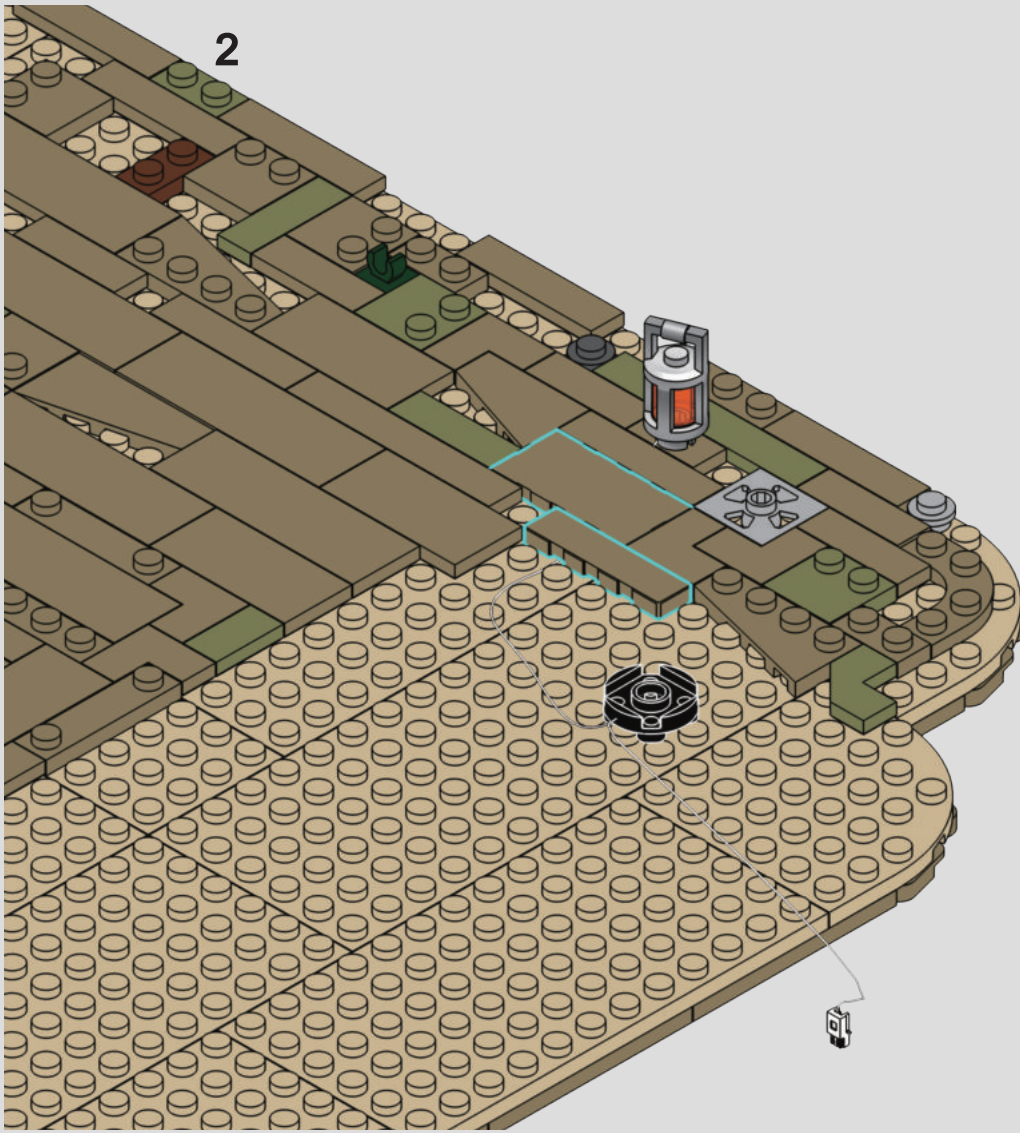

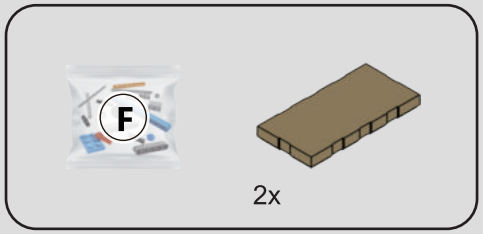

45

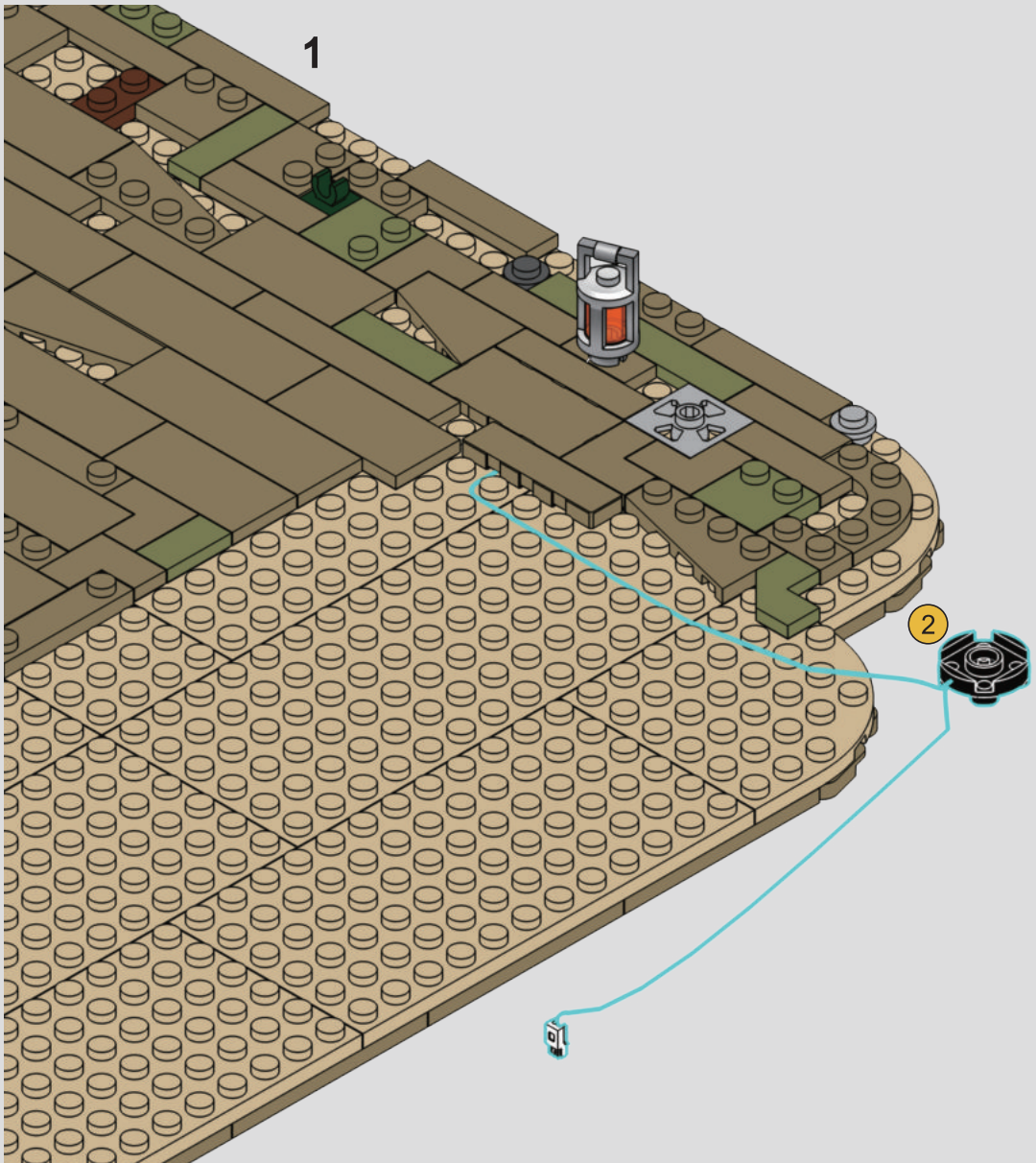

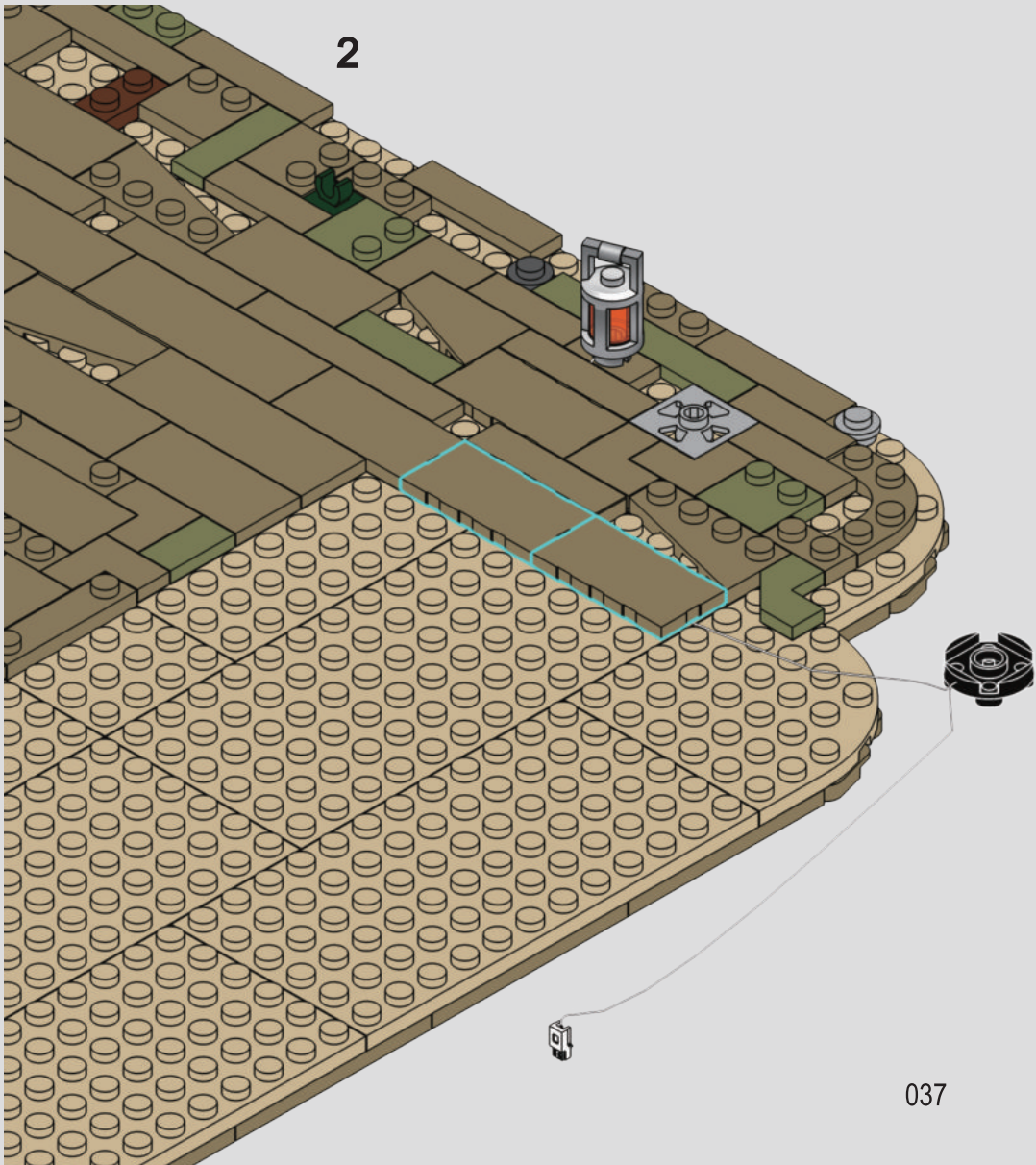

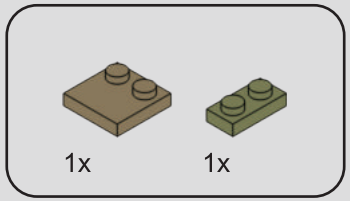

46

1

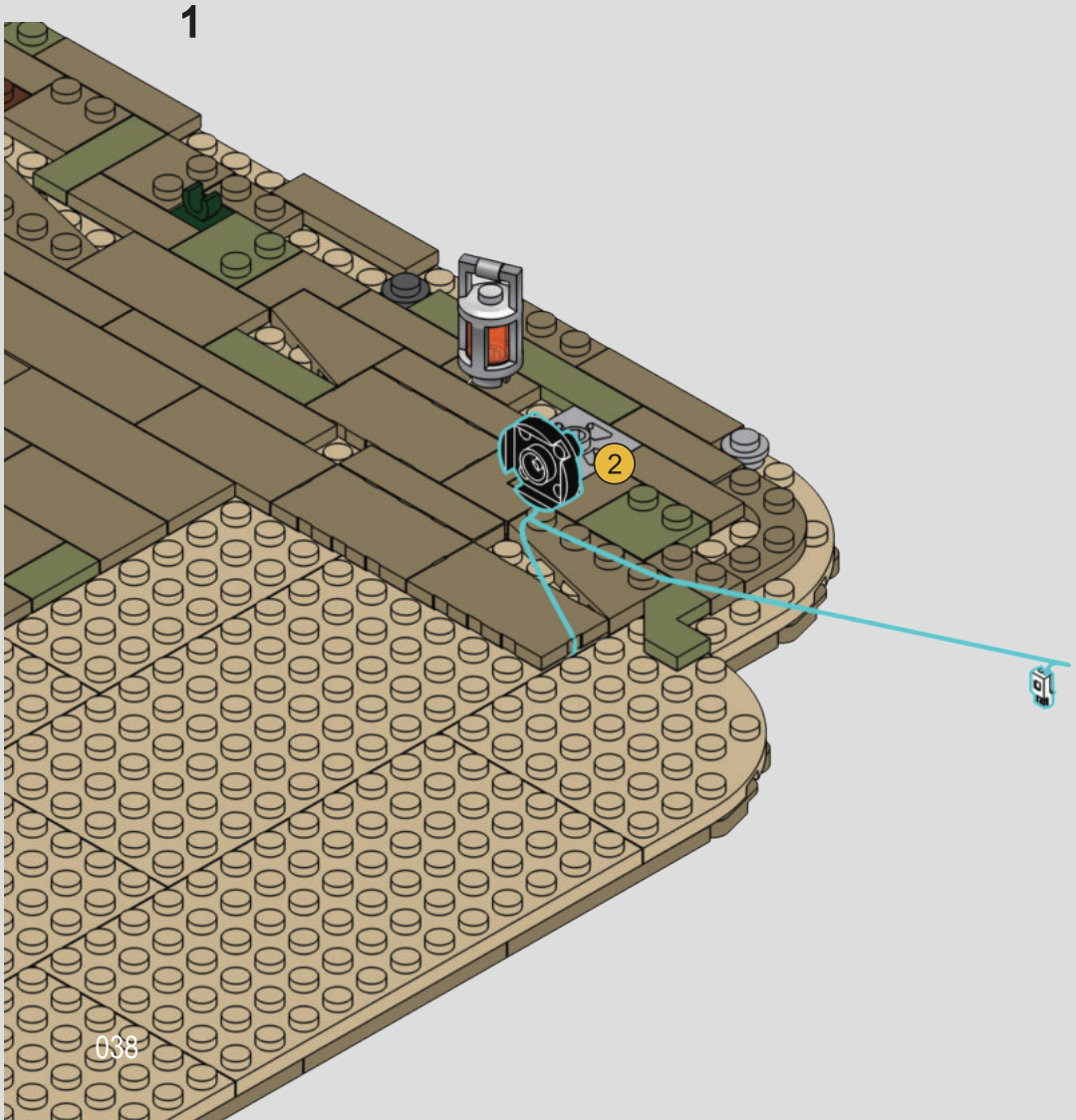

2

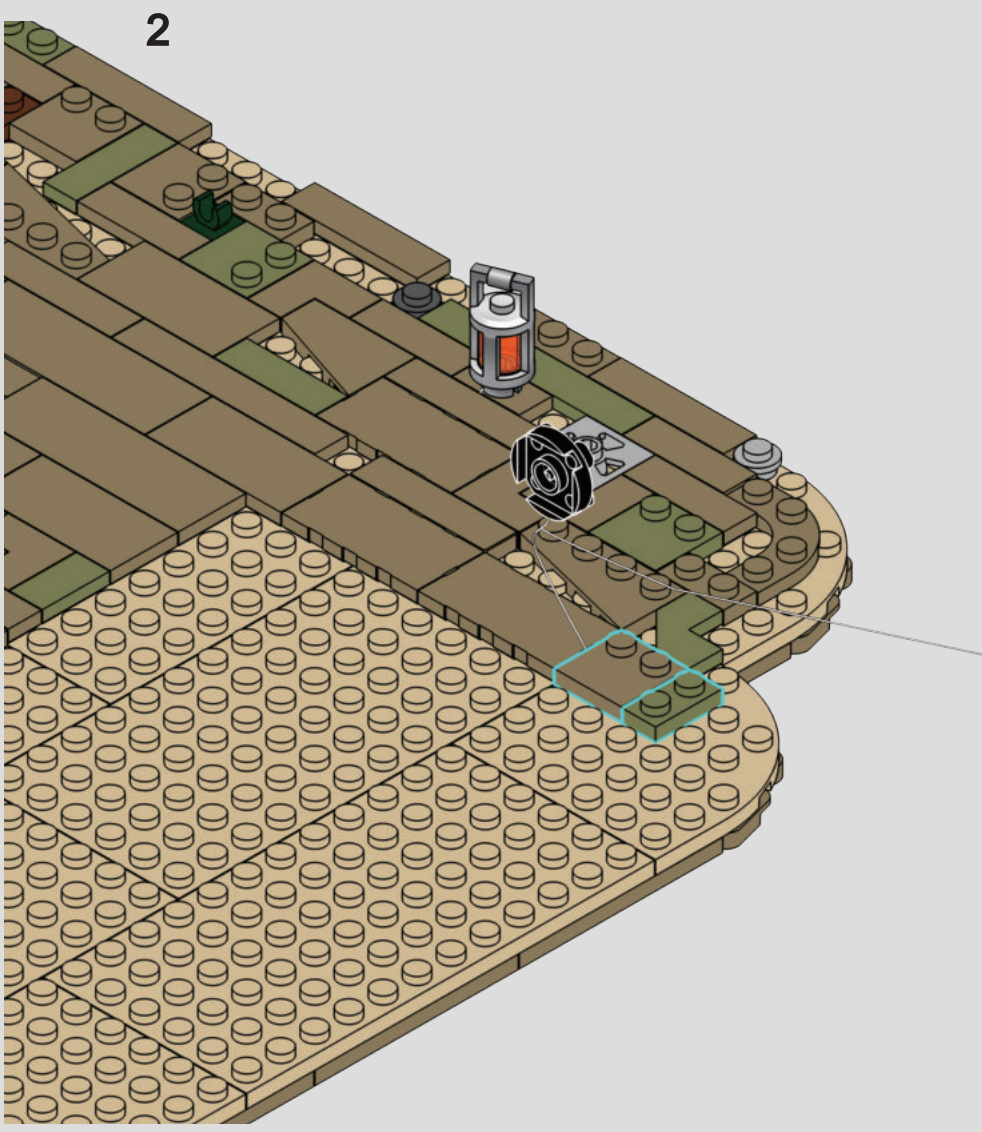

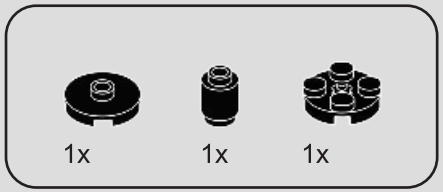

47

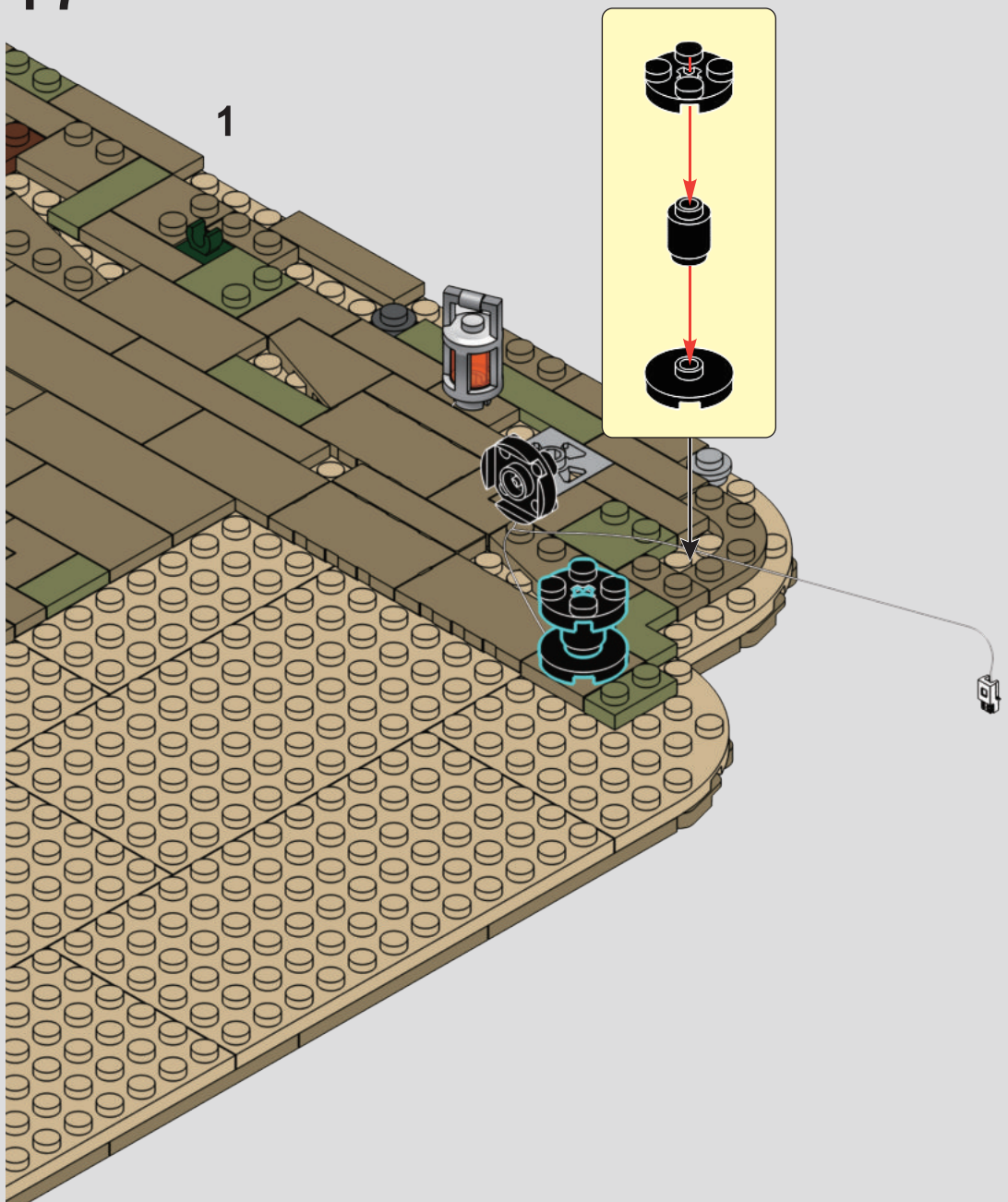

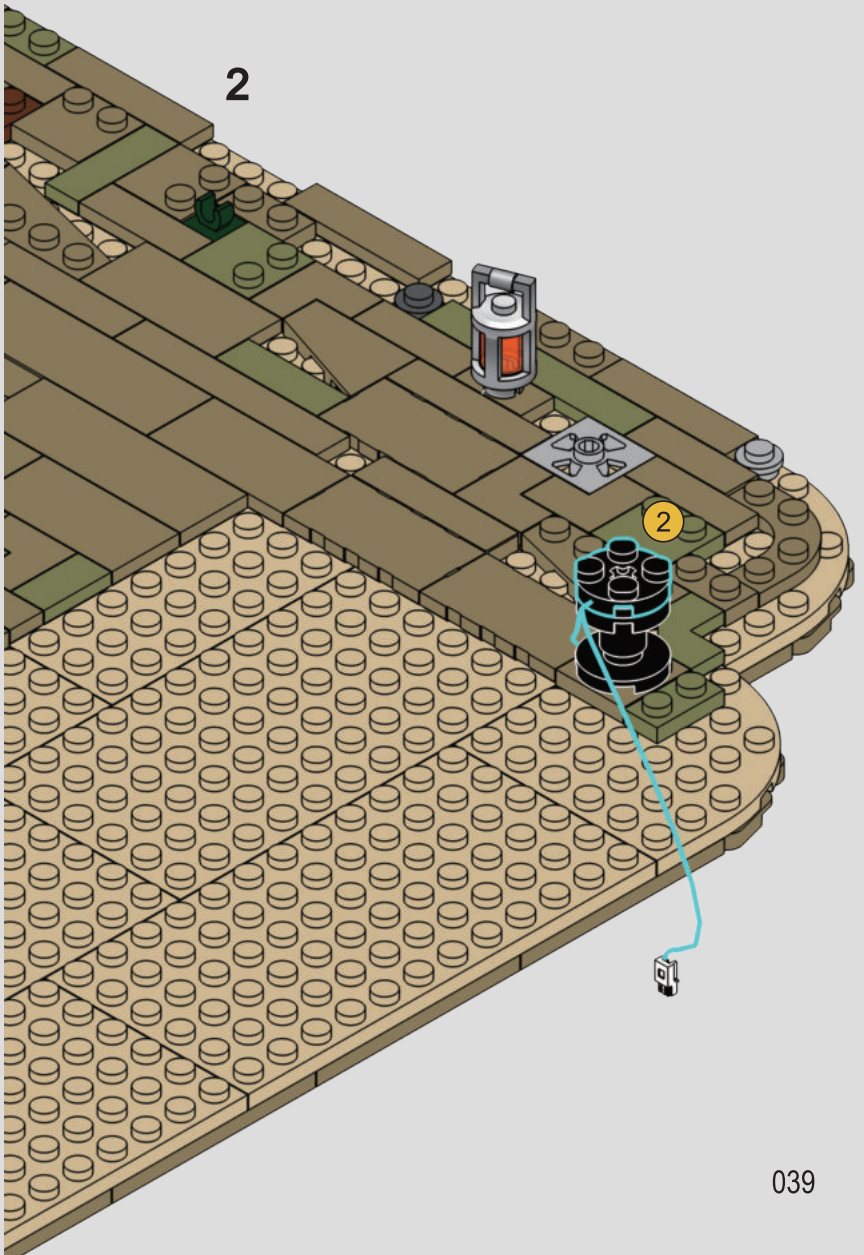

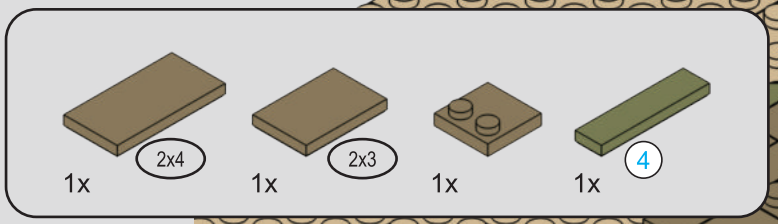



48

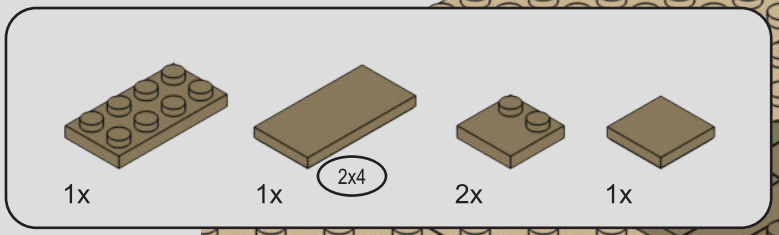

49

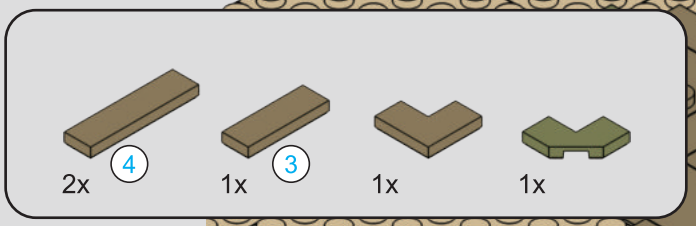

4 1:1

50

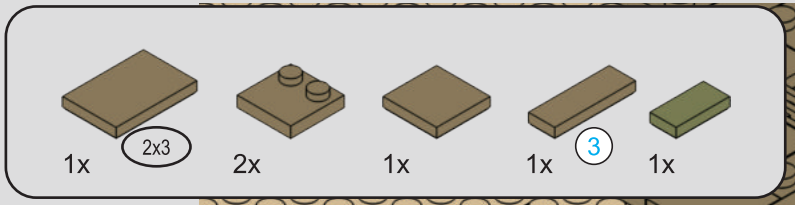

51

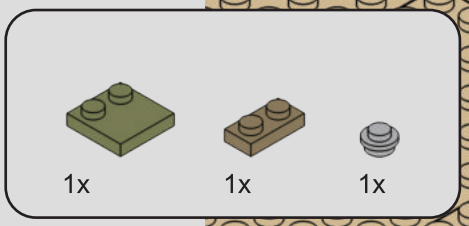

52

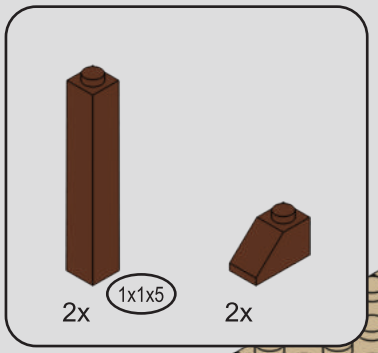

53

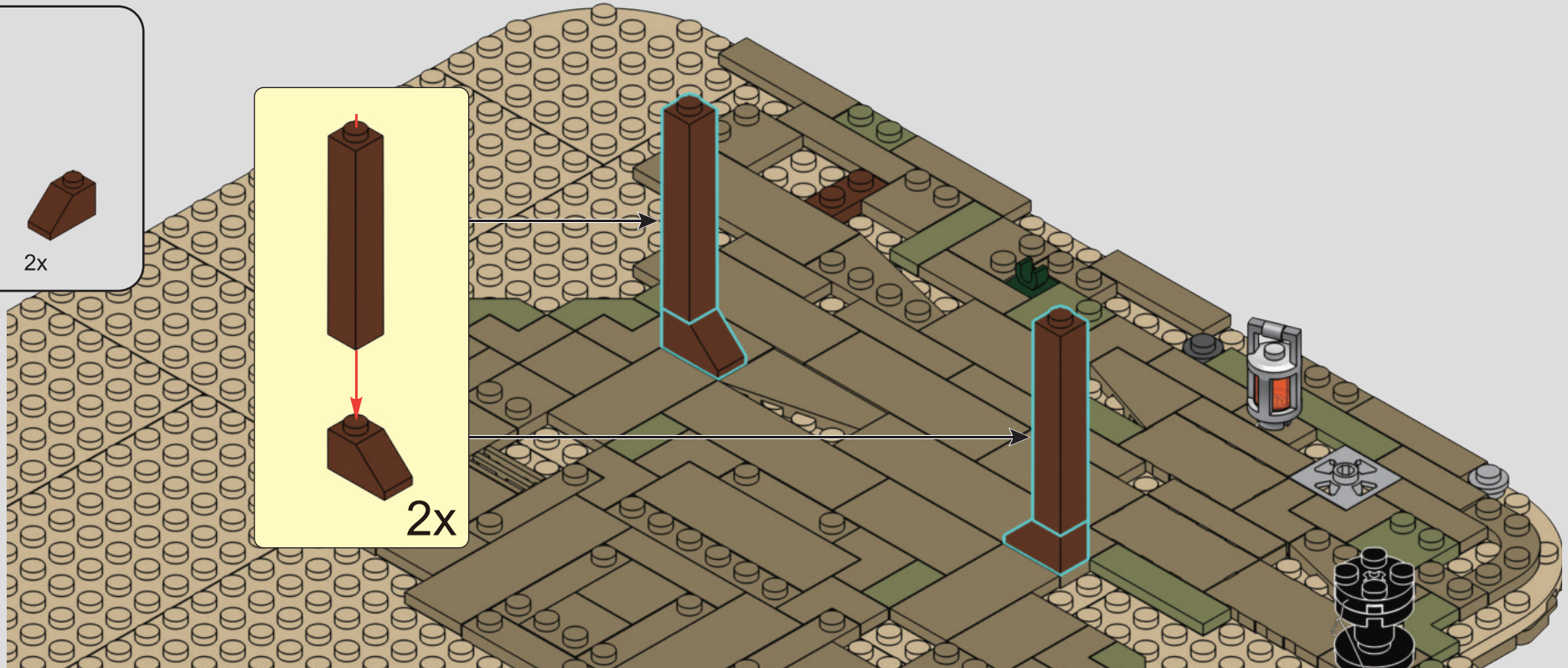

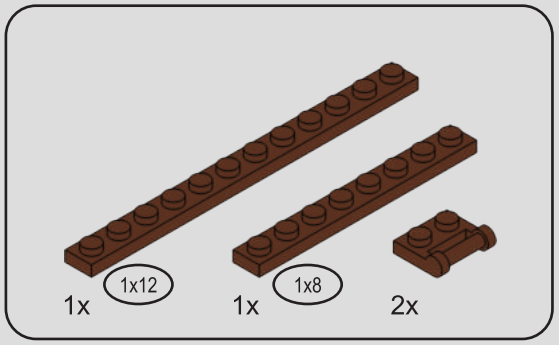

54

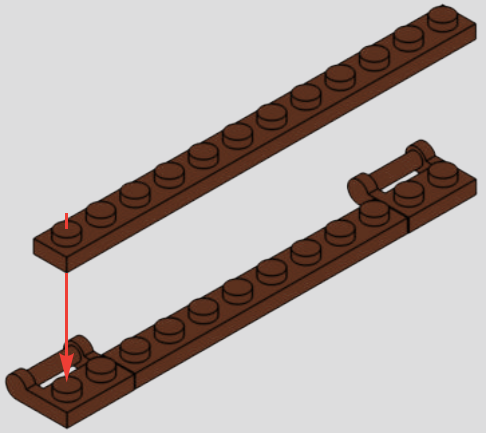

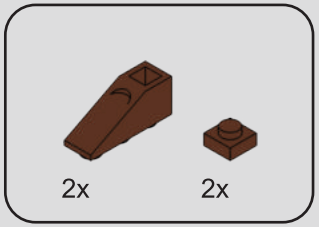

55

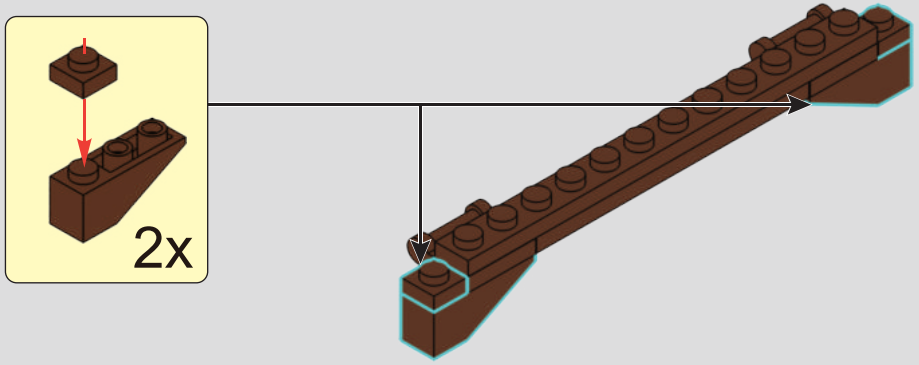

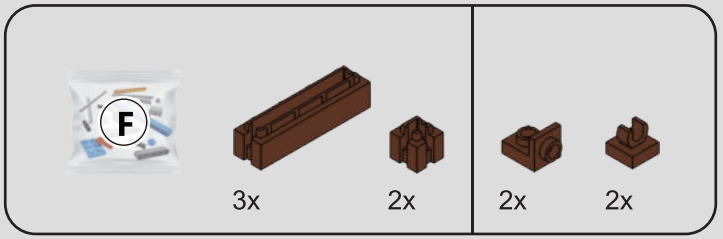

56

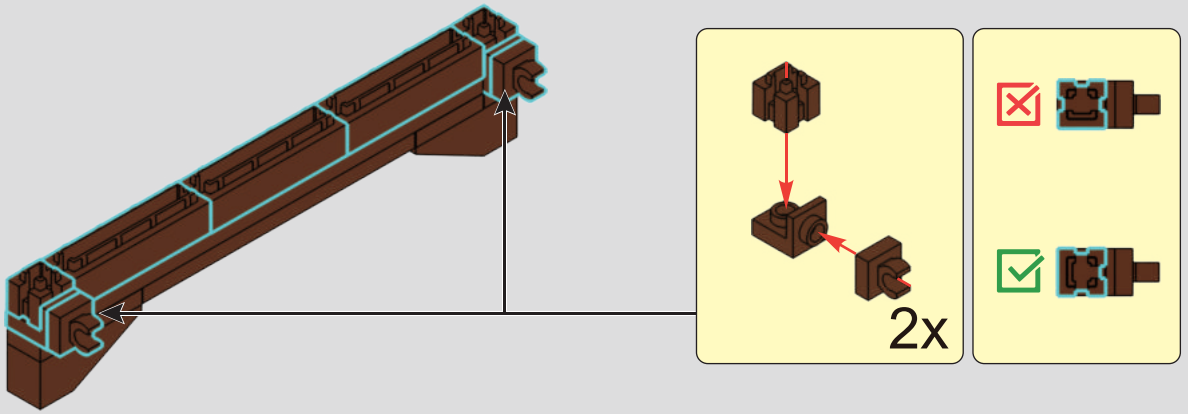

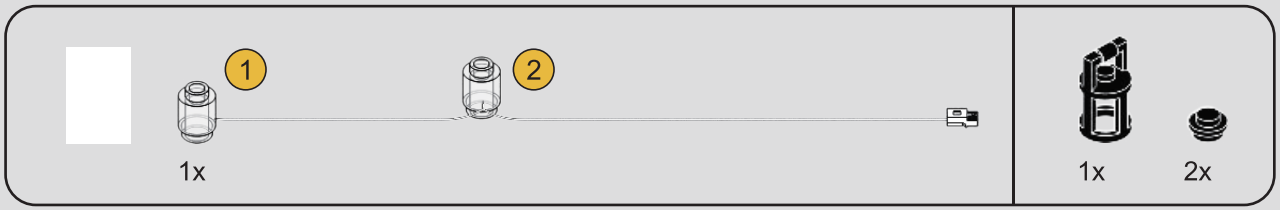

57

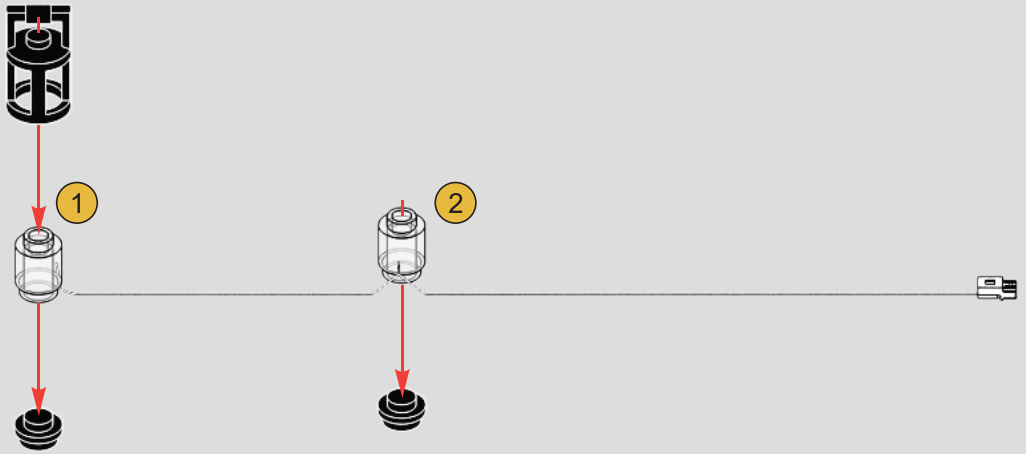

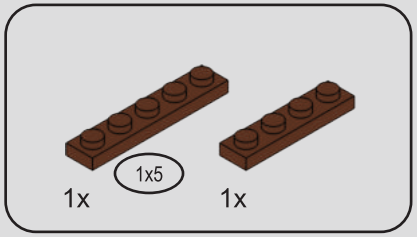

58

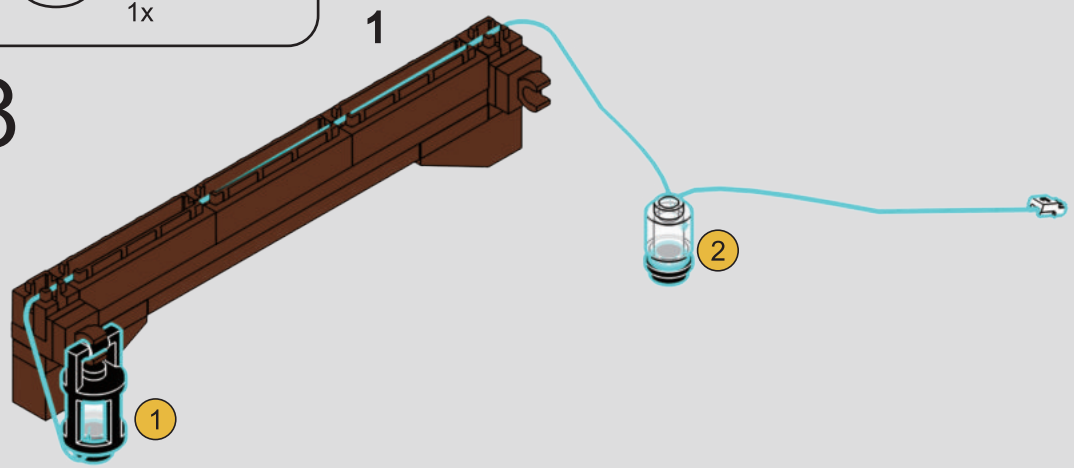

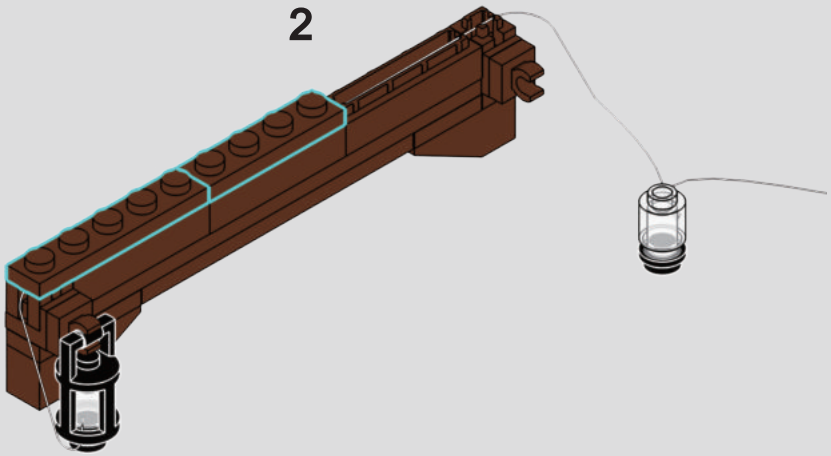

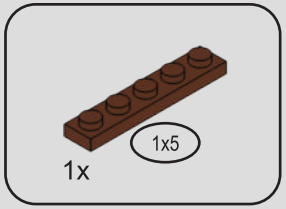

59

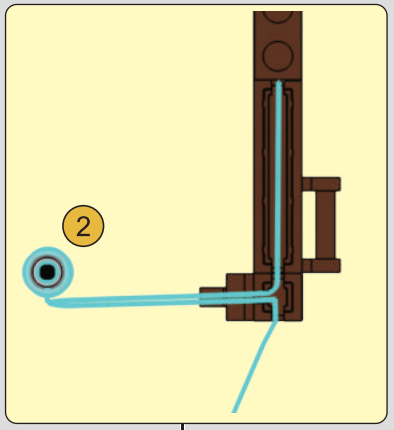

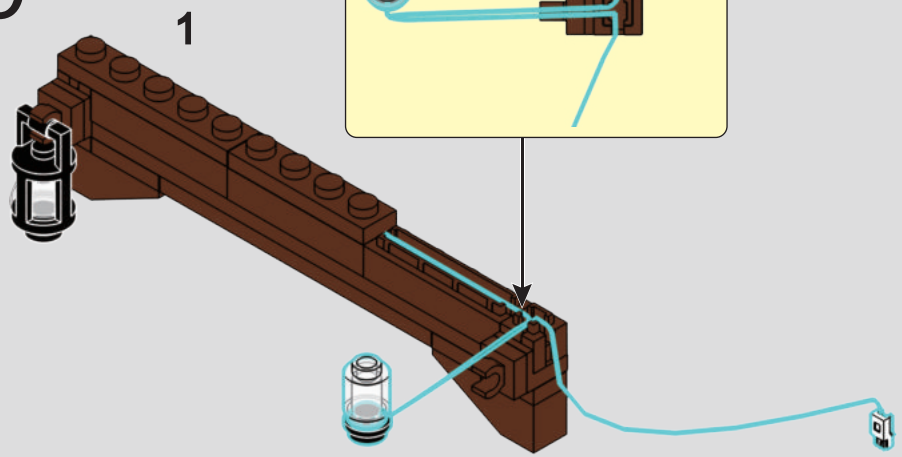

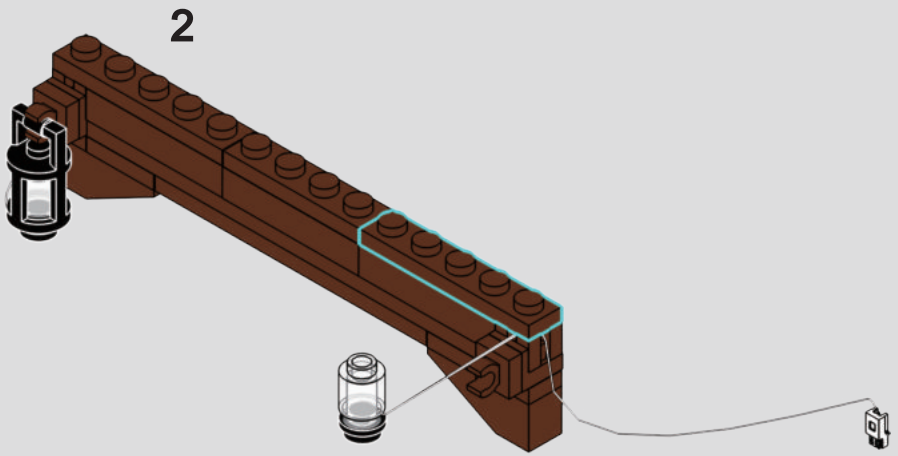



60

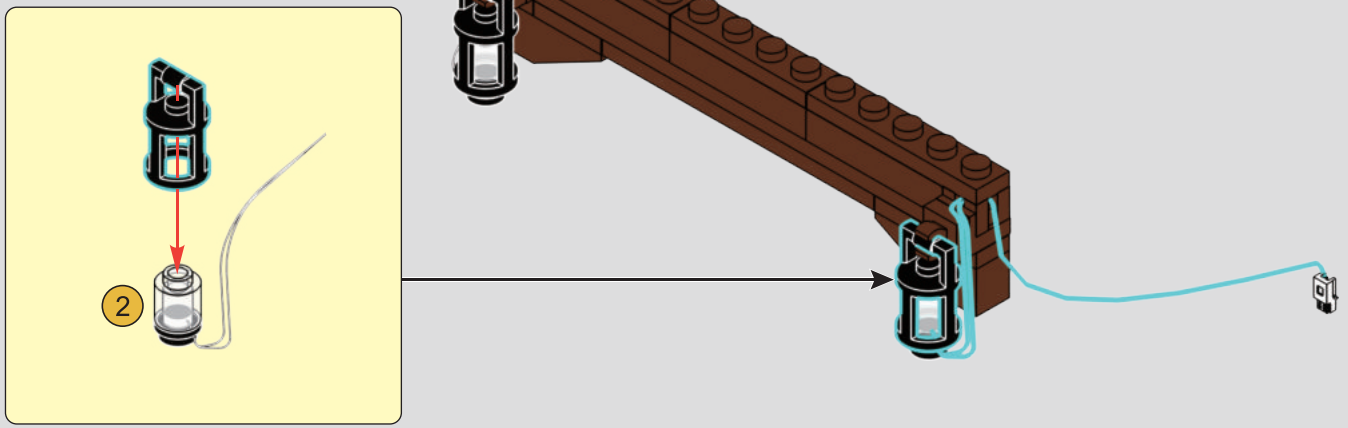

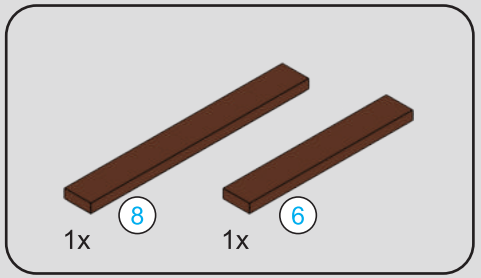

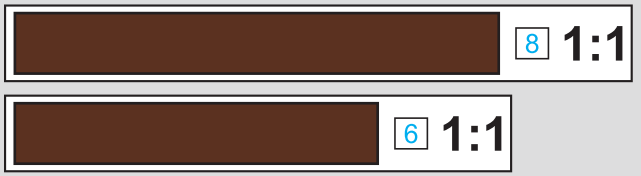

61

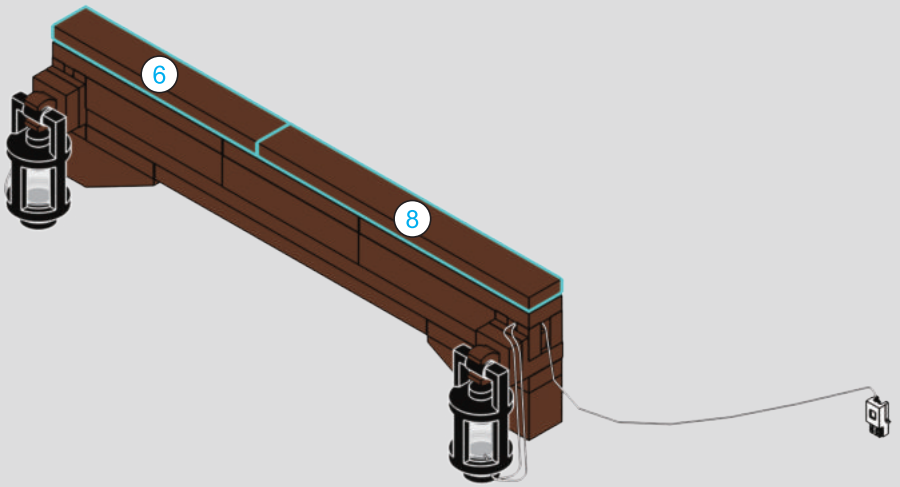

62

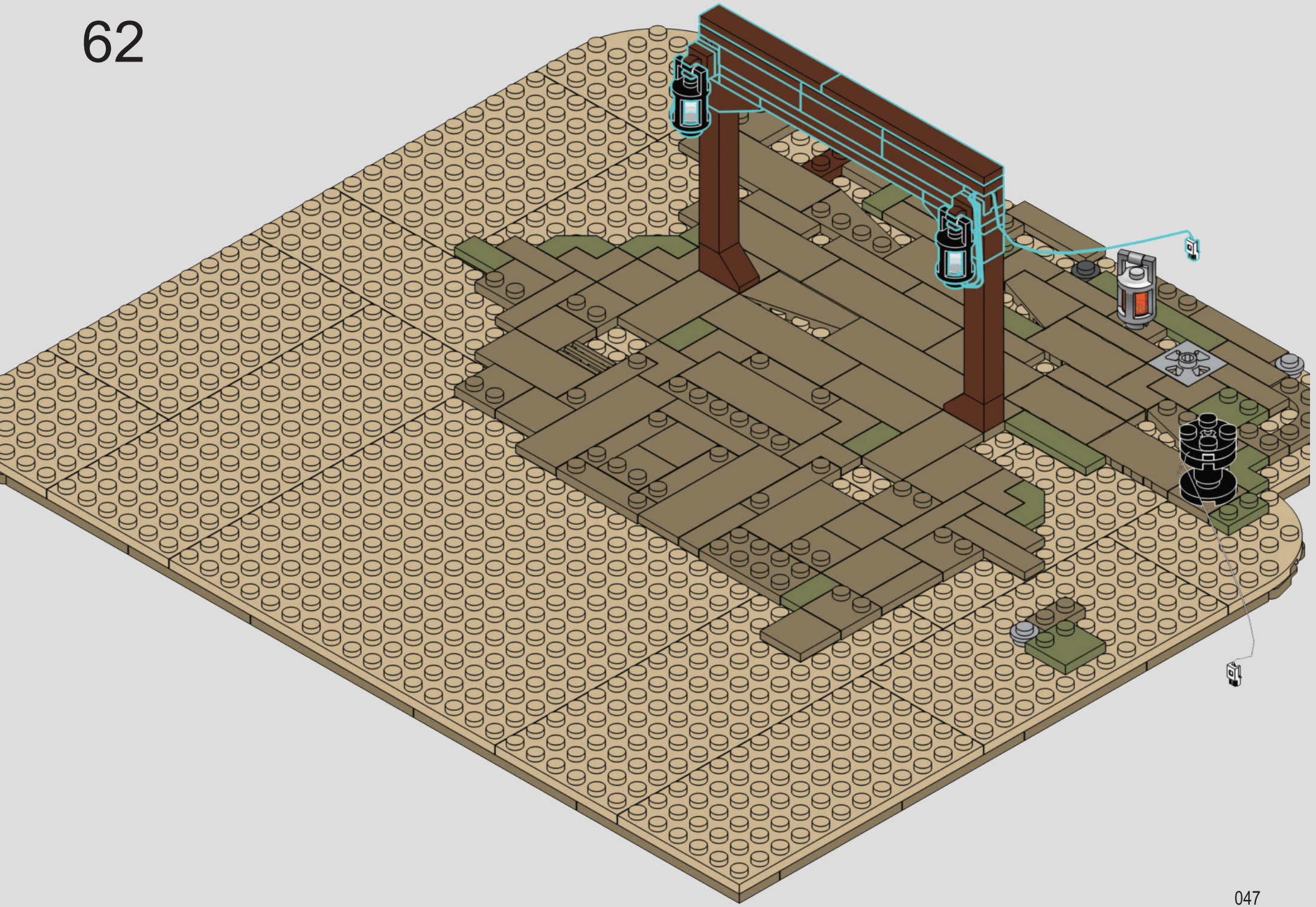

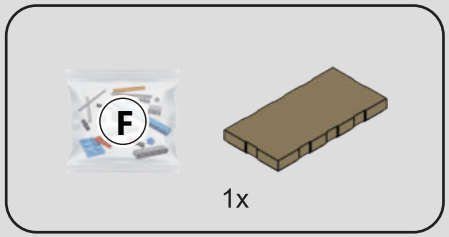

63

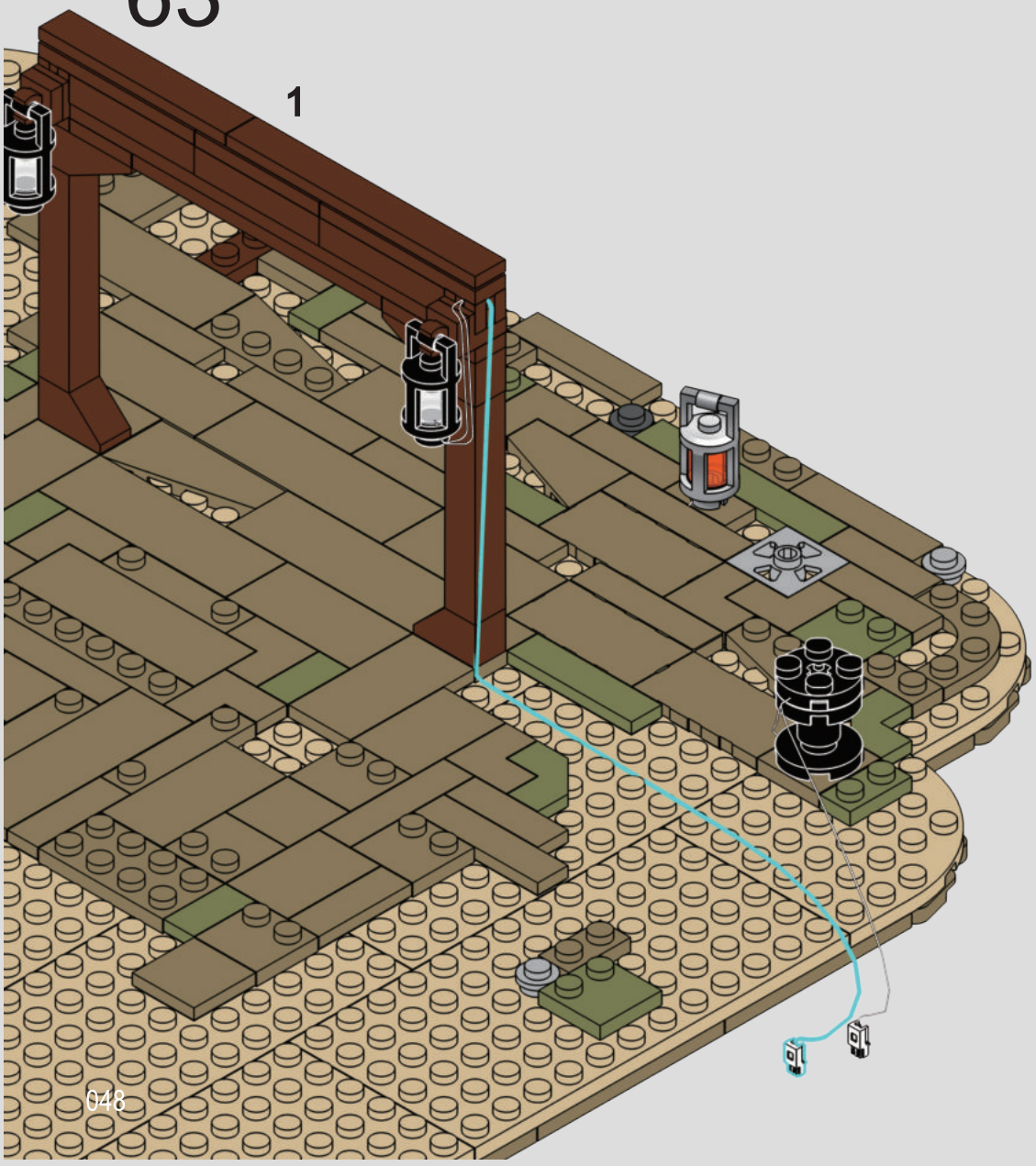

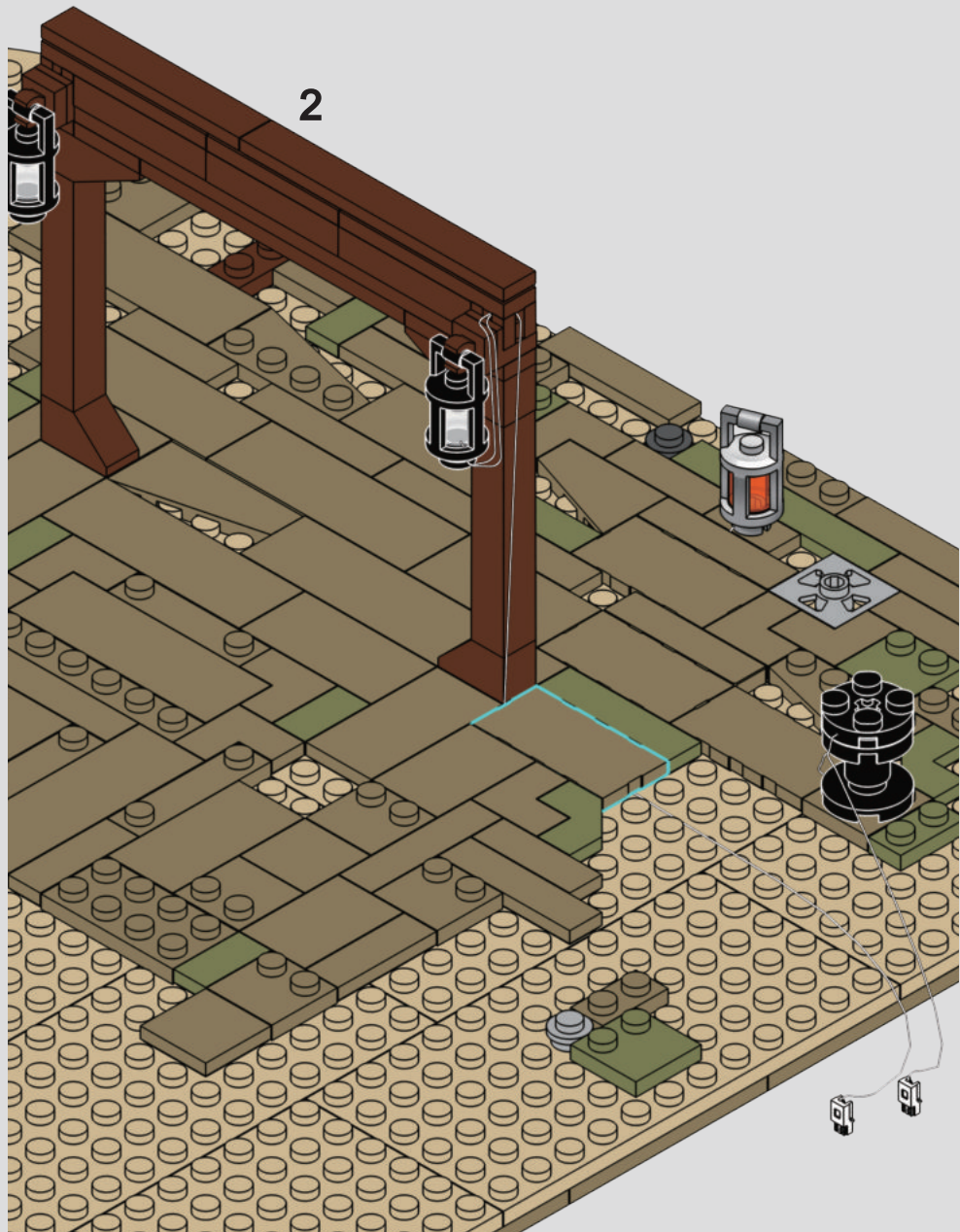

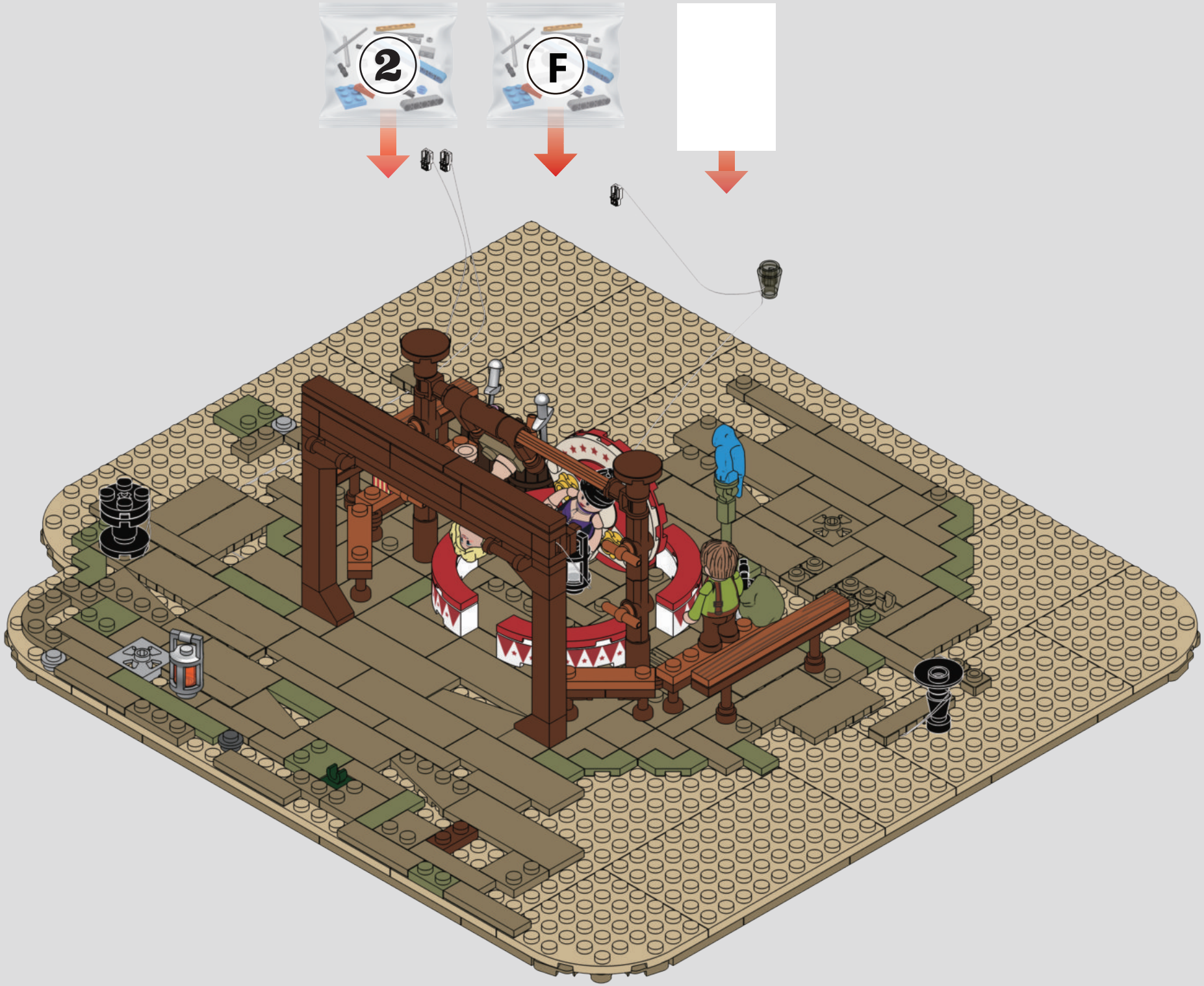
2
F

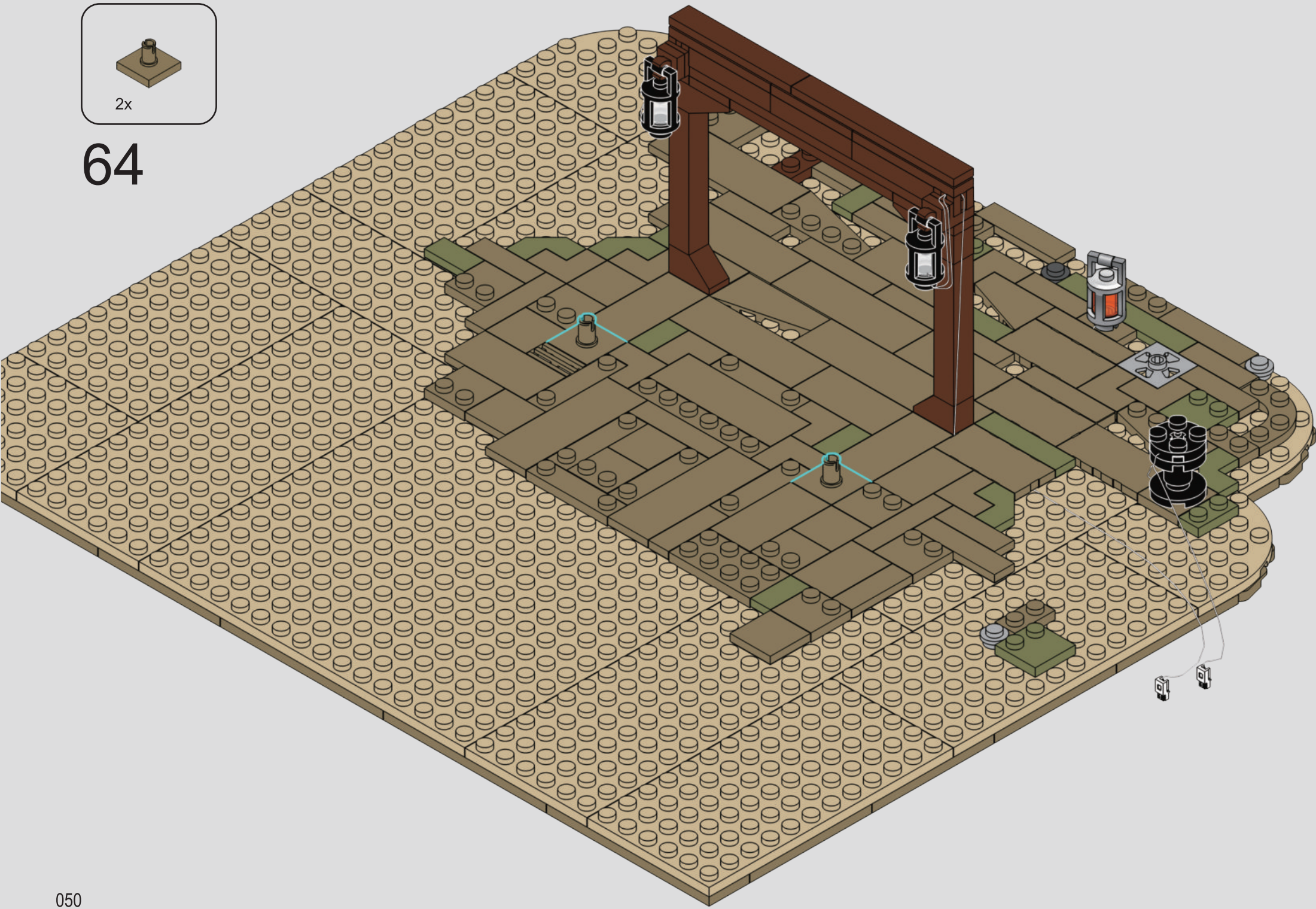

64

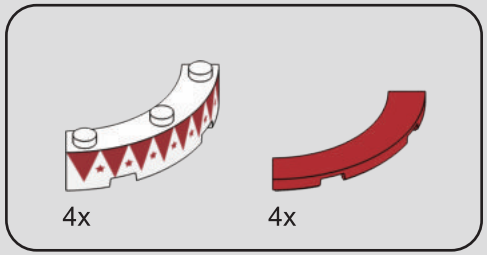

65

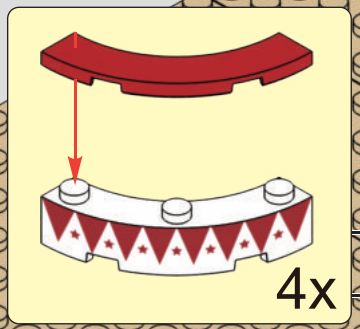

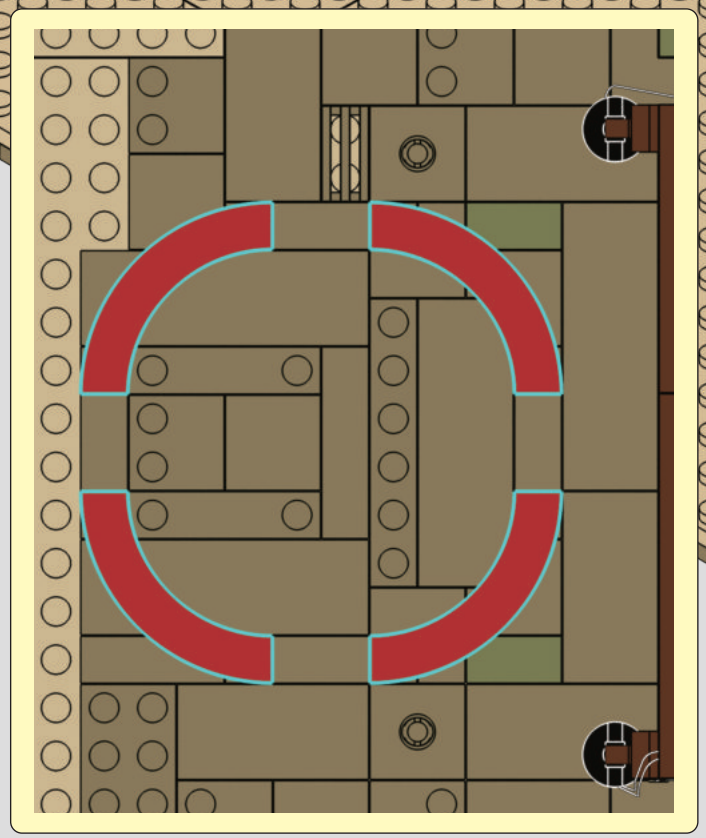

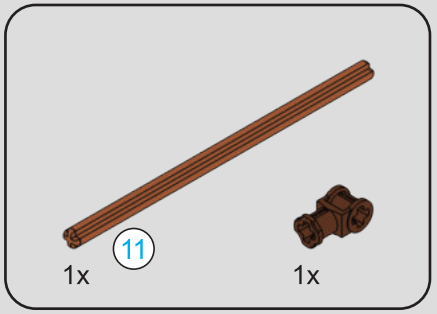



66

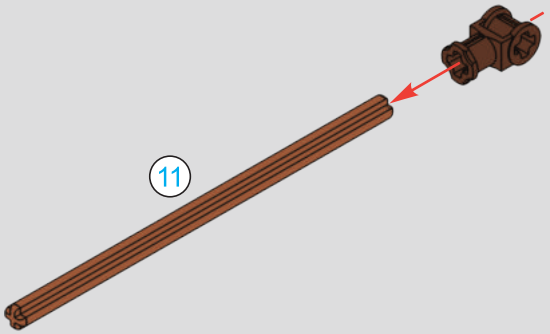

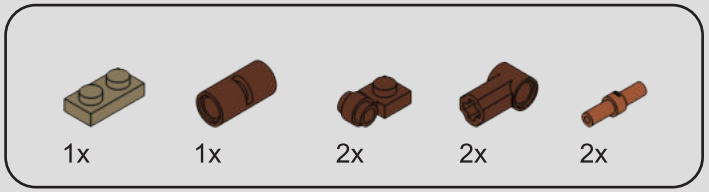

67

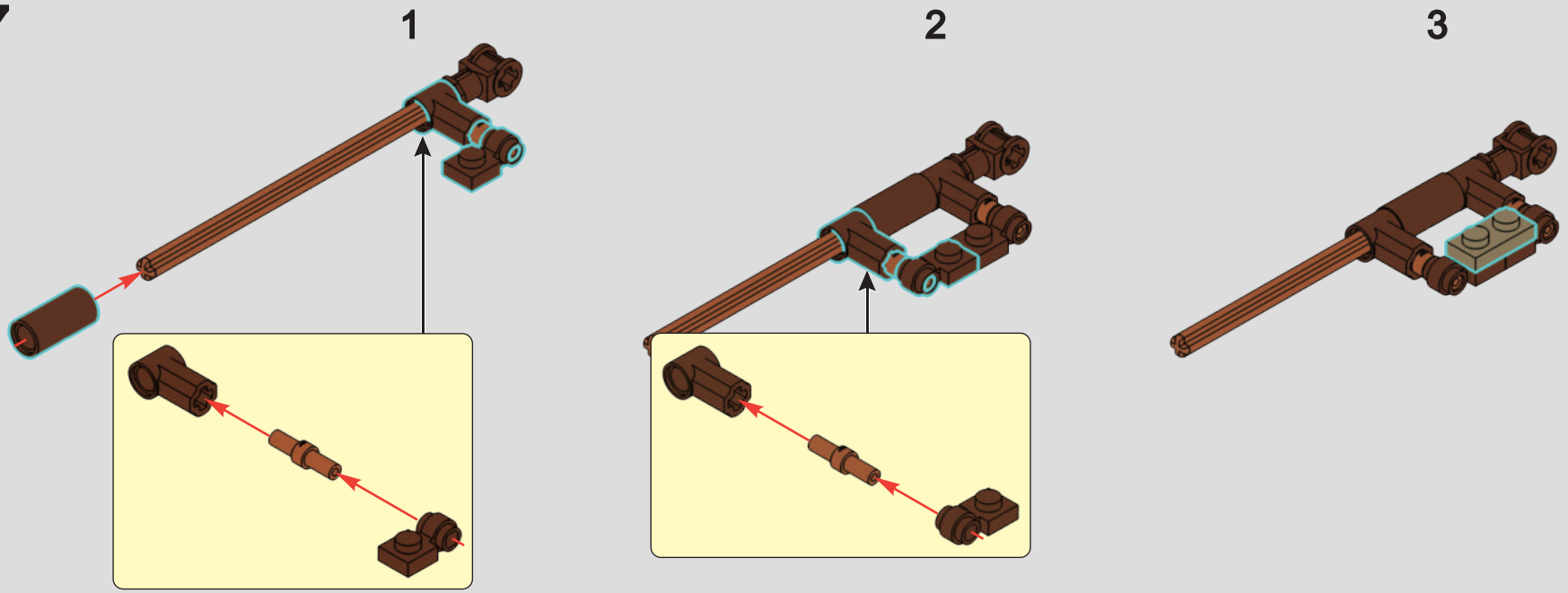

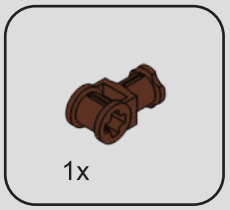

68

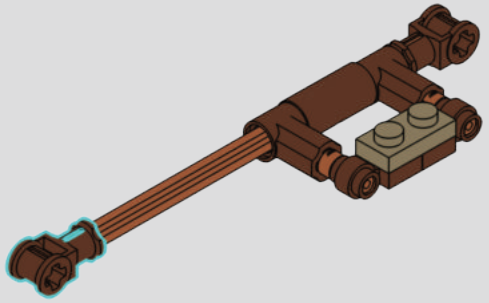

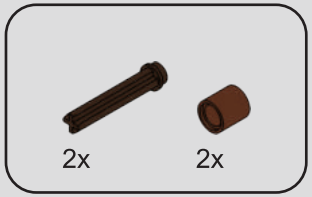

69

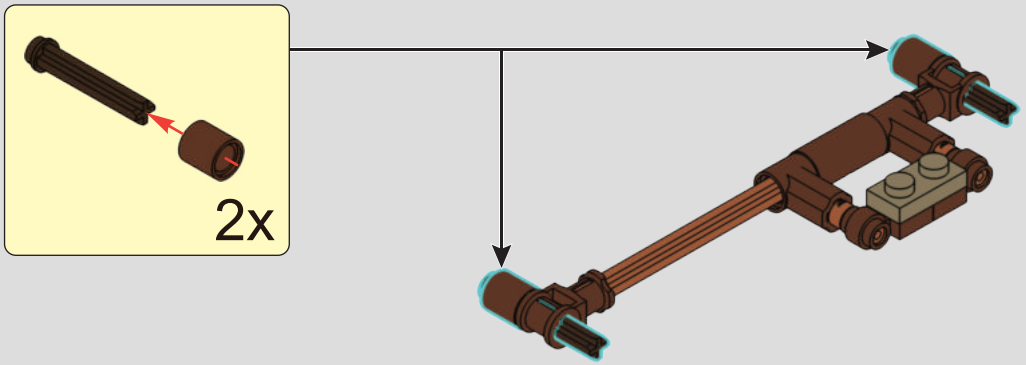

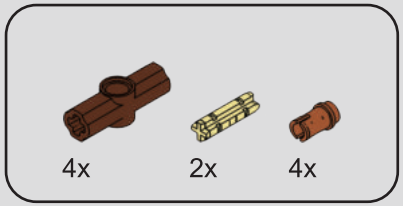

70

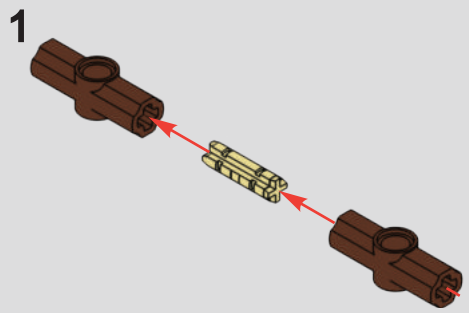

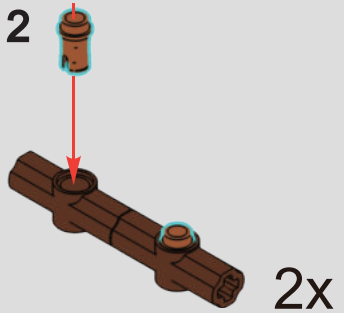

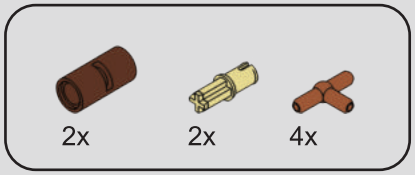

71

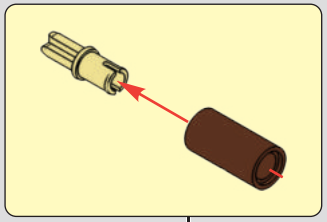

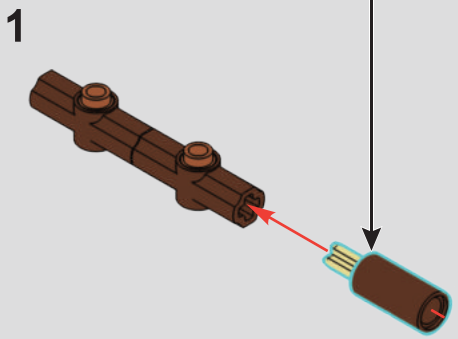

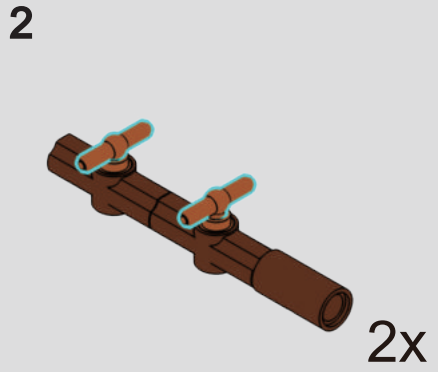

72

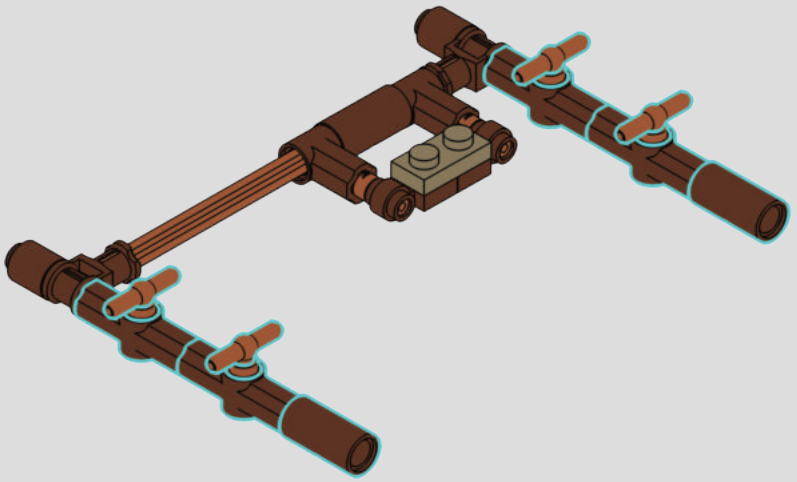

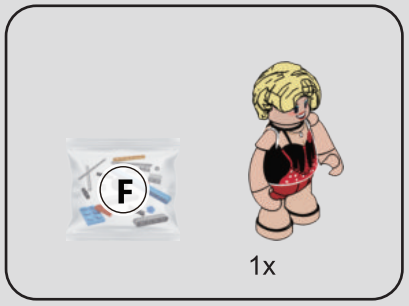

73

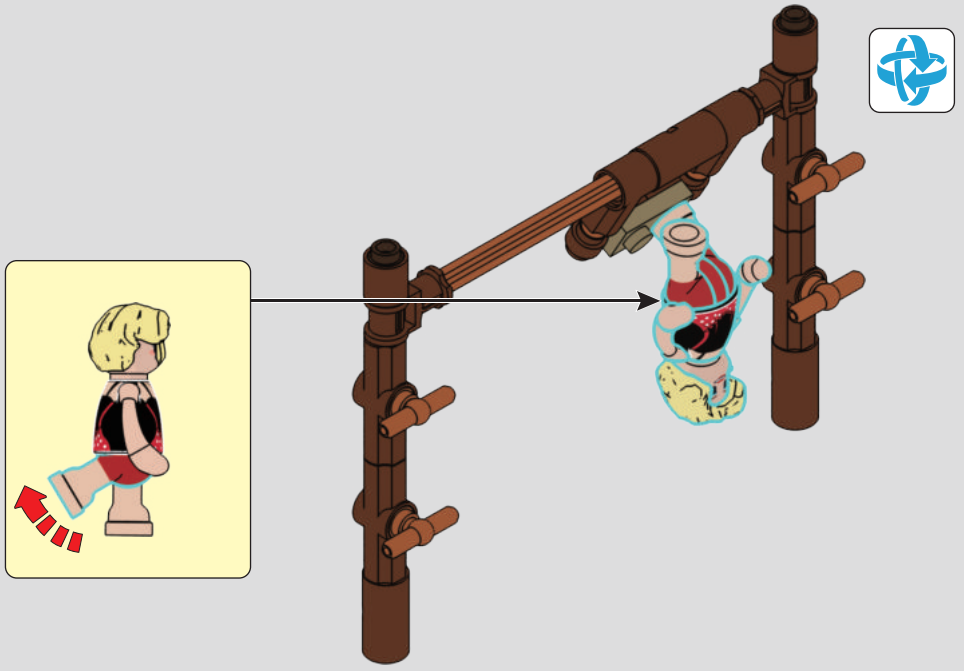

2x

74



75

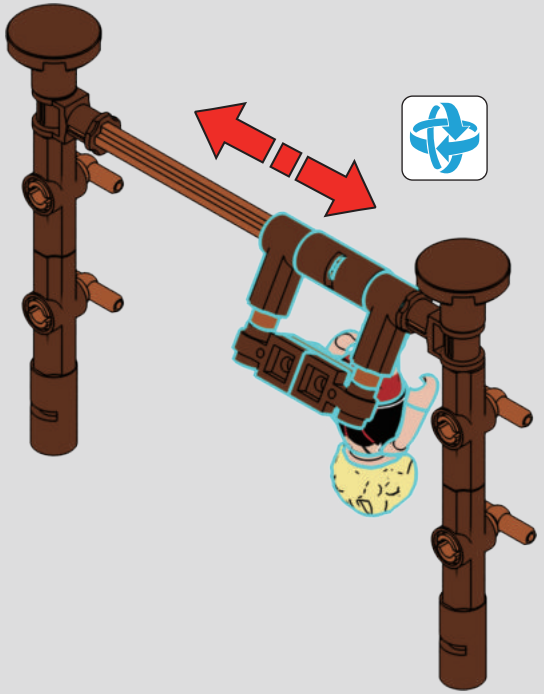

76



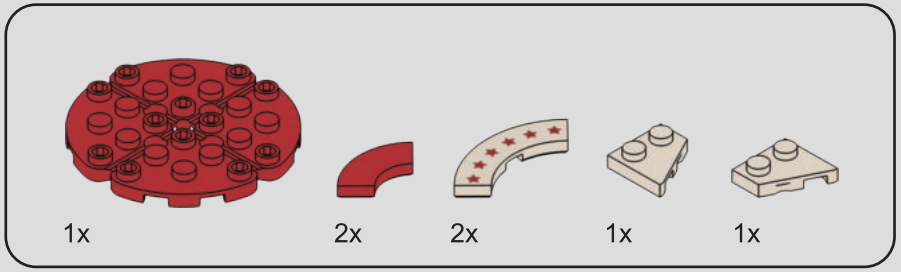

77

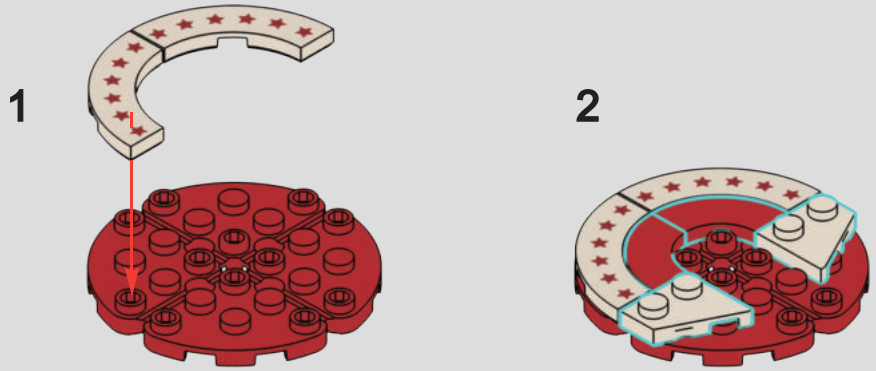

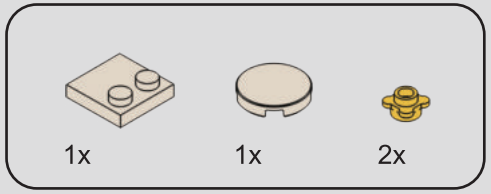

78

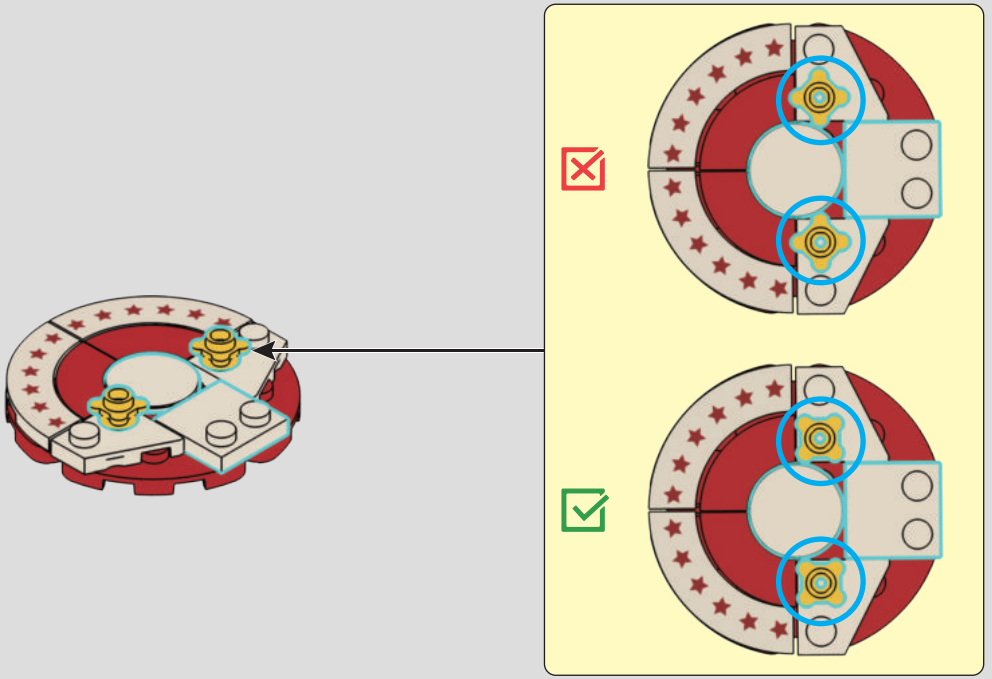

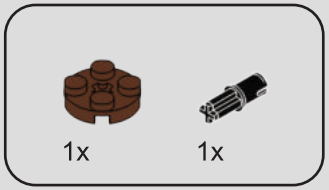

79

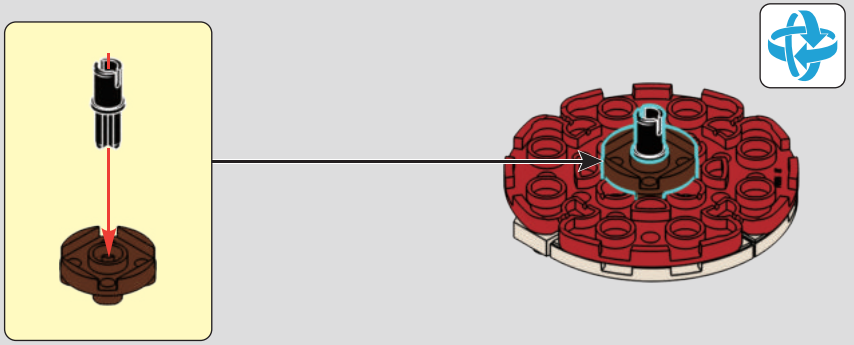

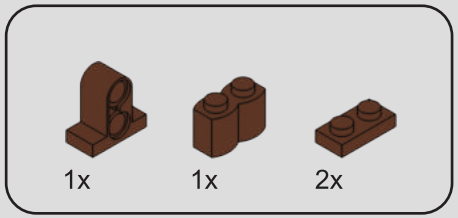

80

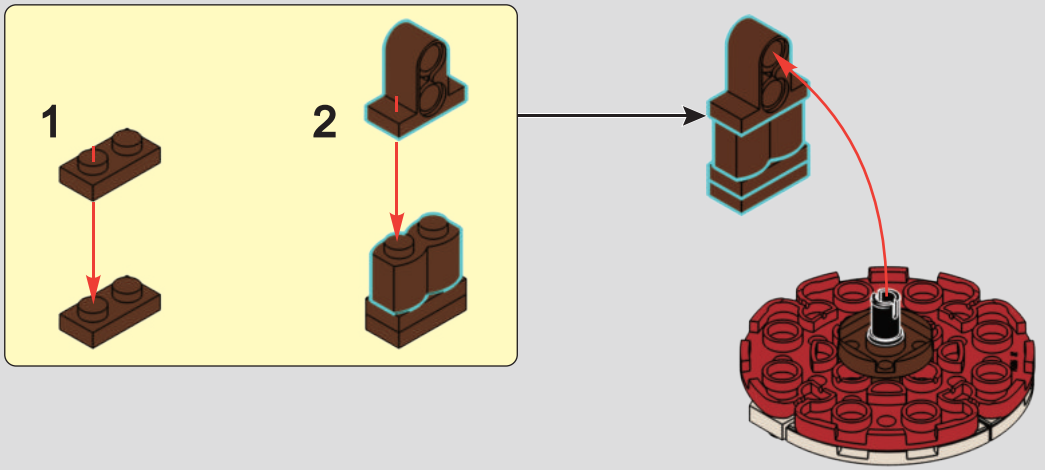

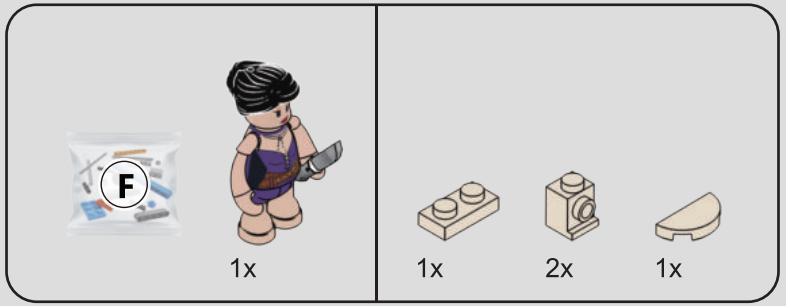

81

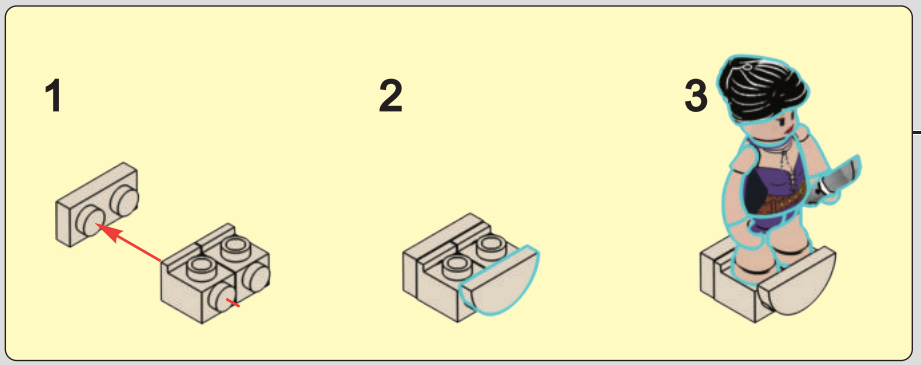

82



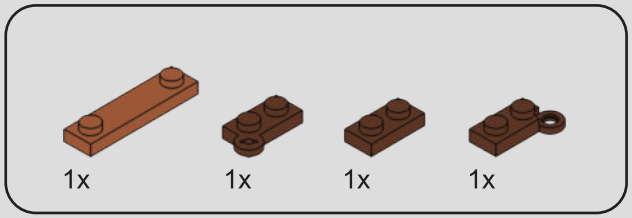

83

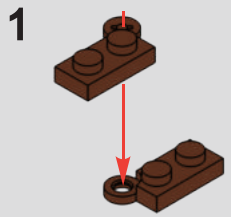

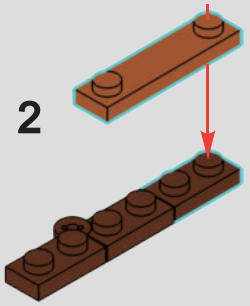

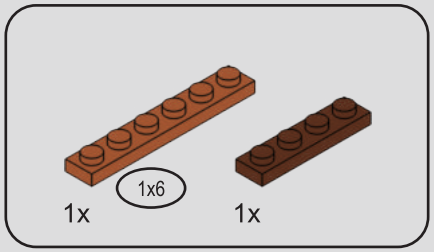

84

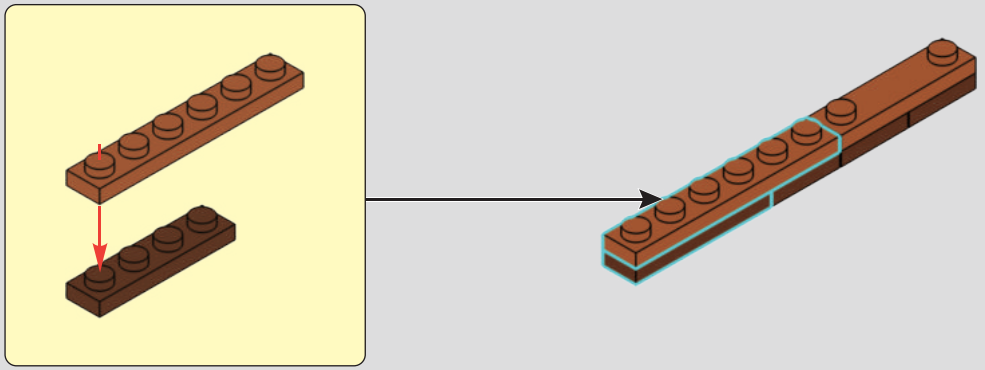

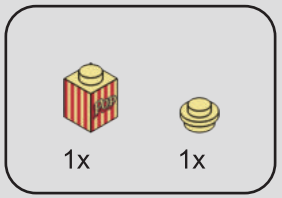

85

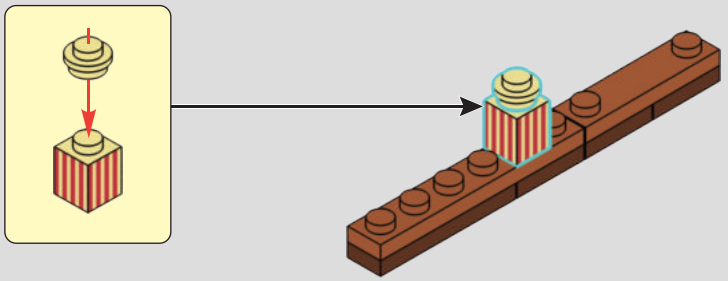



86

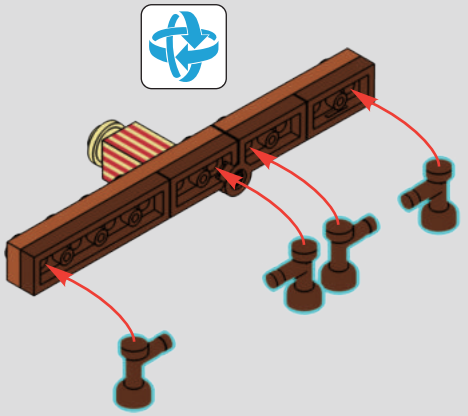

87







88


2x
1x
1x
2x
89

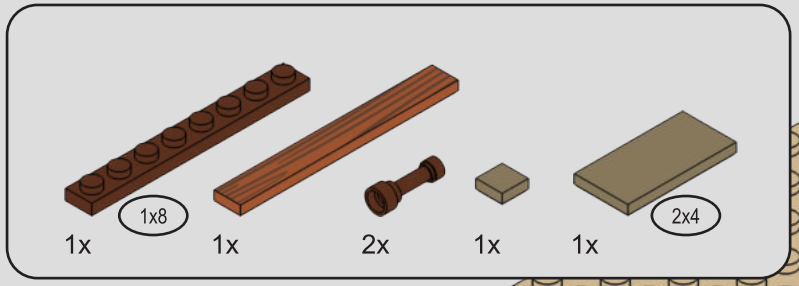

90

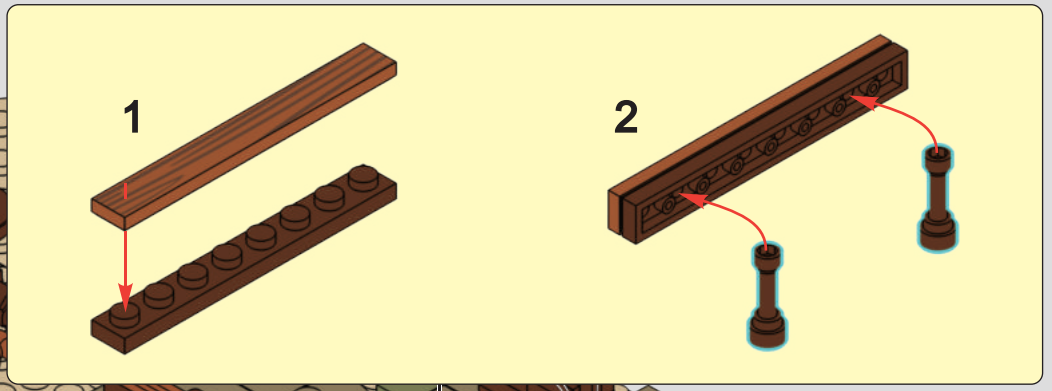

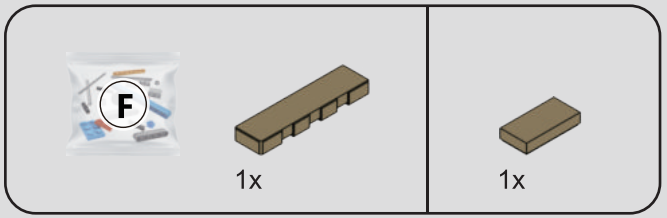

91

1



2



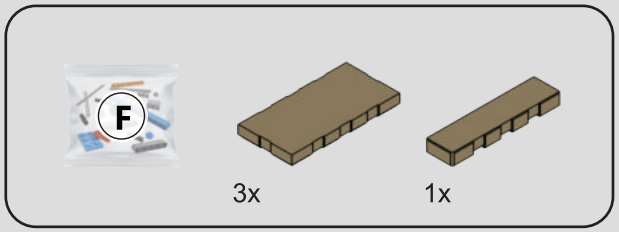

92

1



2





93



94

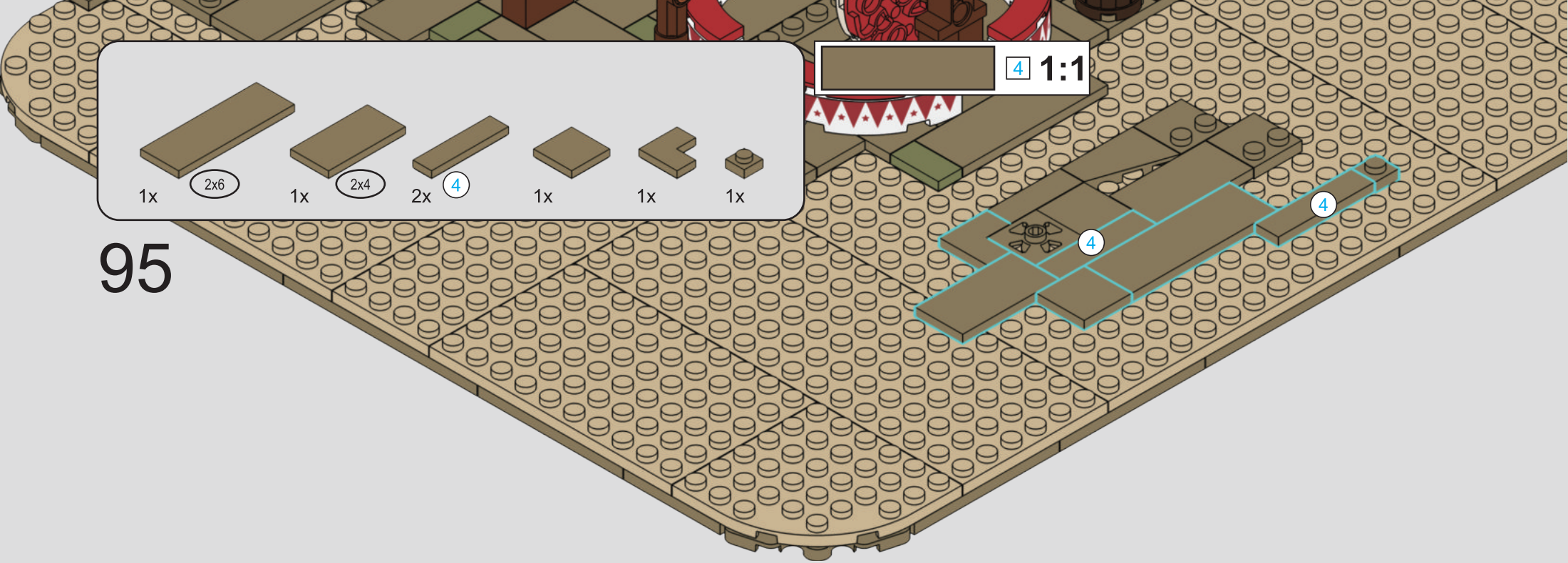

95

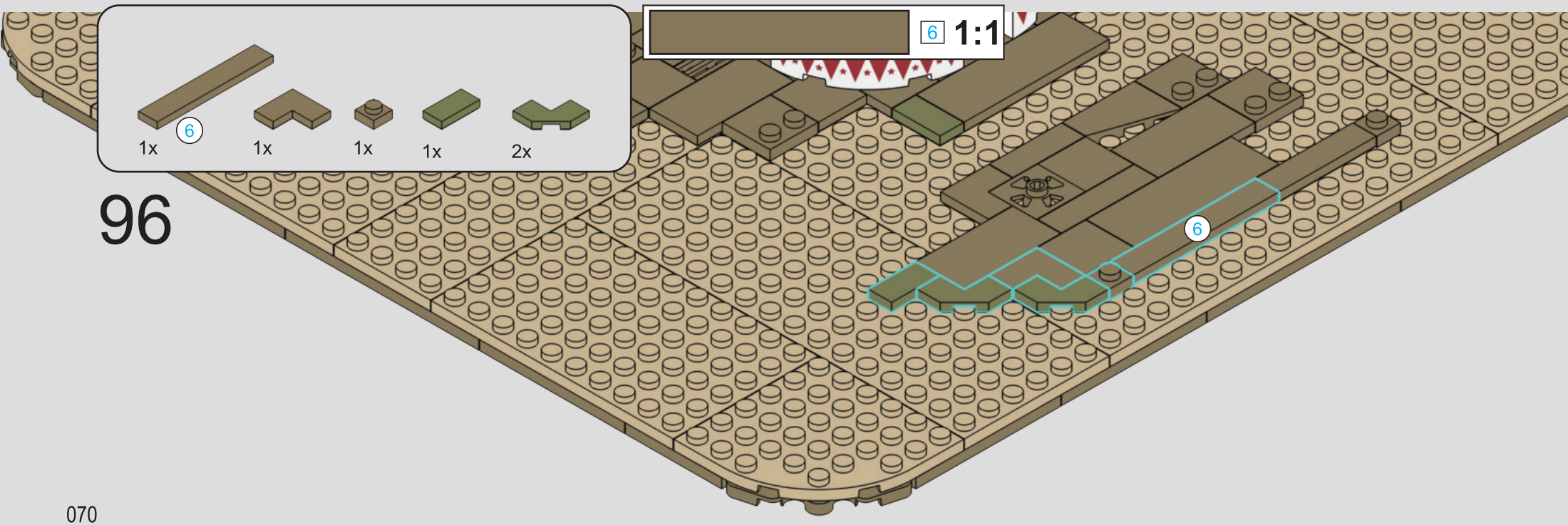

96

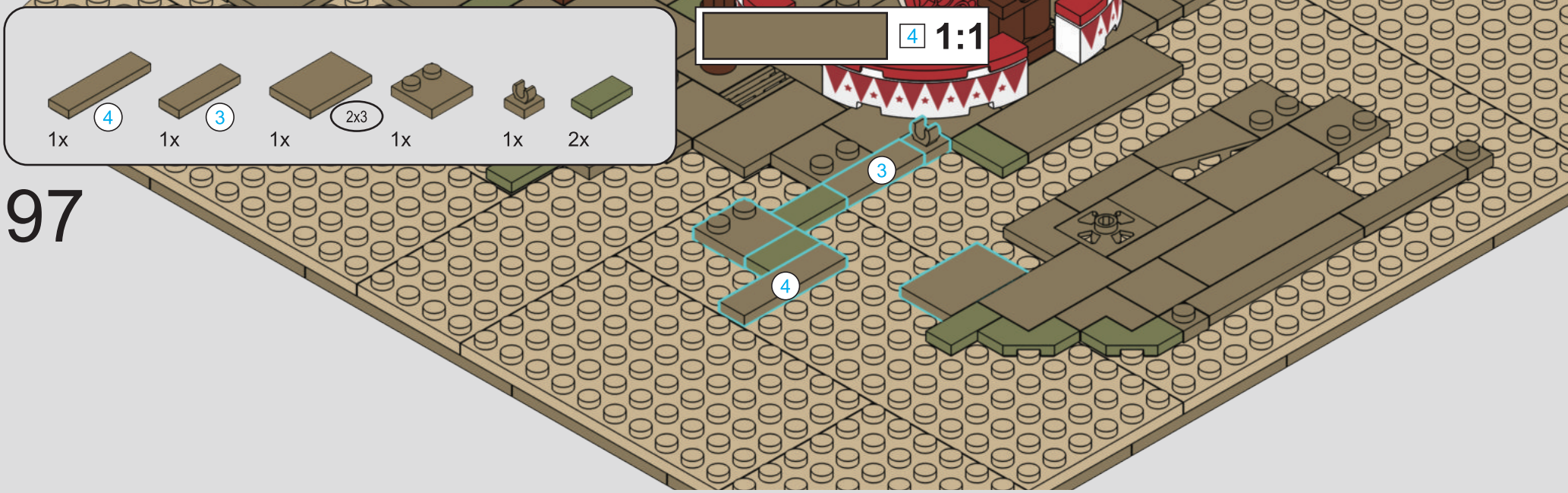

97



98

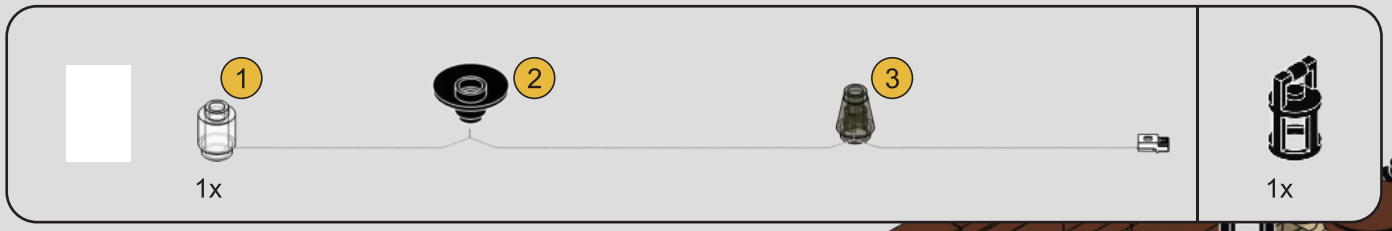

99



100

1

2



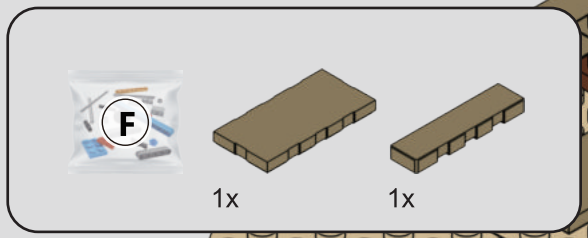

101

1

2



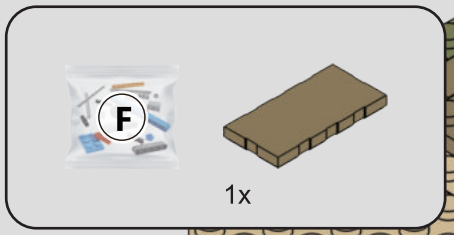

102

1

2



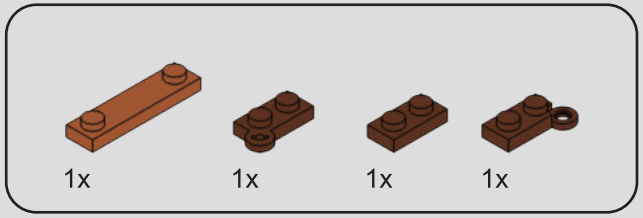

103

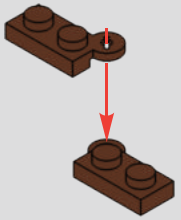

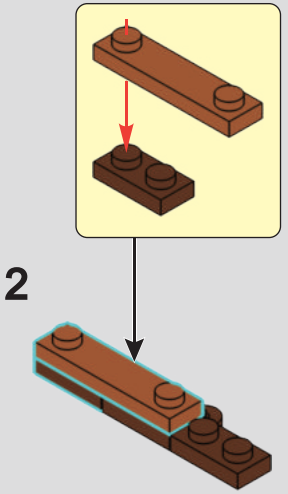

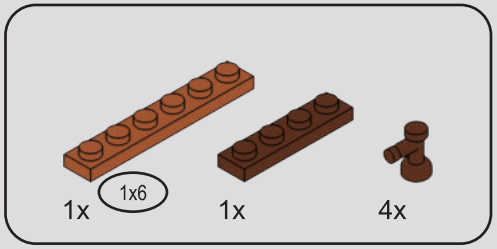

104

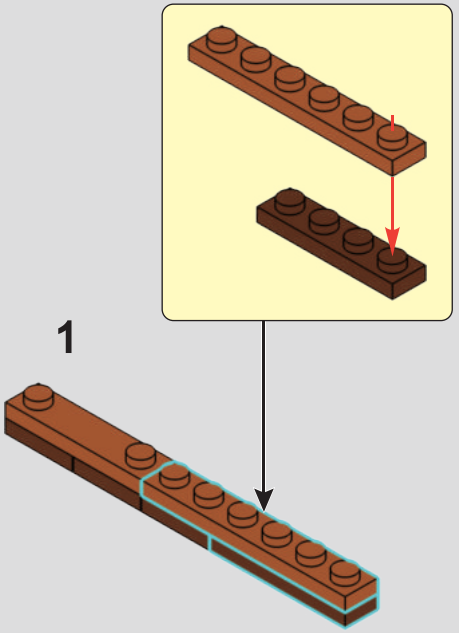

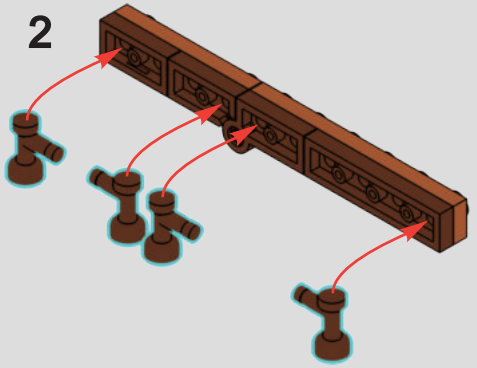

105

1



2





106

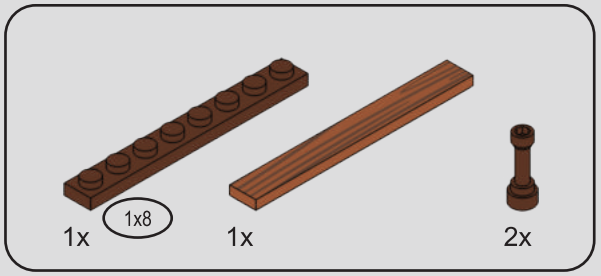

107

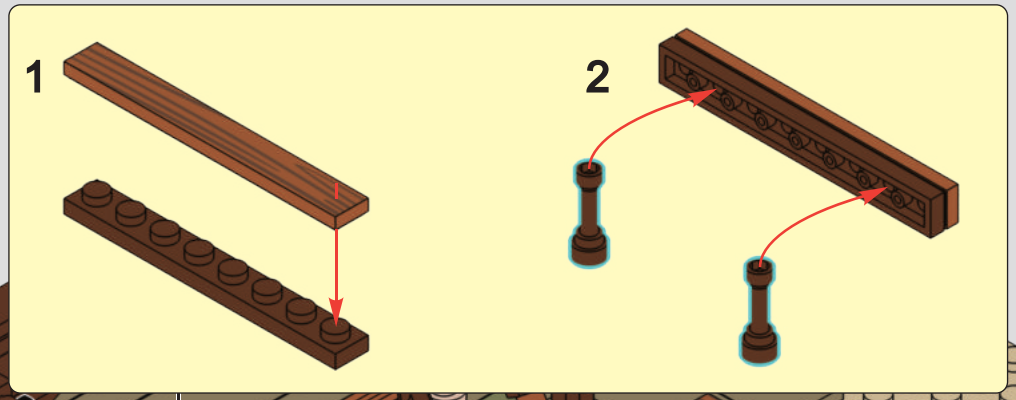

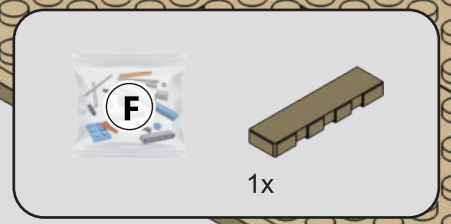

1x

108

1

2





109

1



2





110

1



2



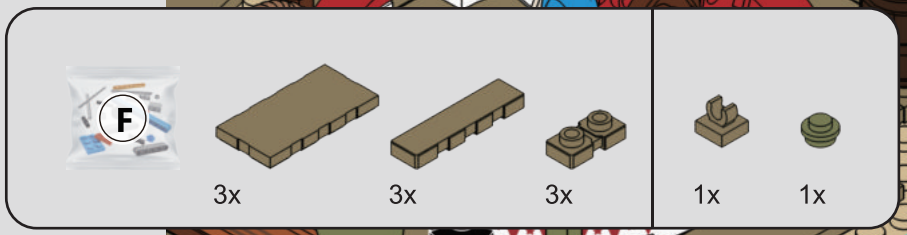

111

1

2




3
S
F



112

113

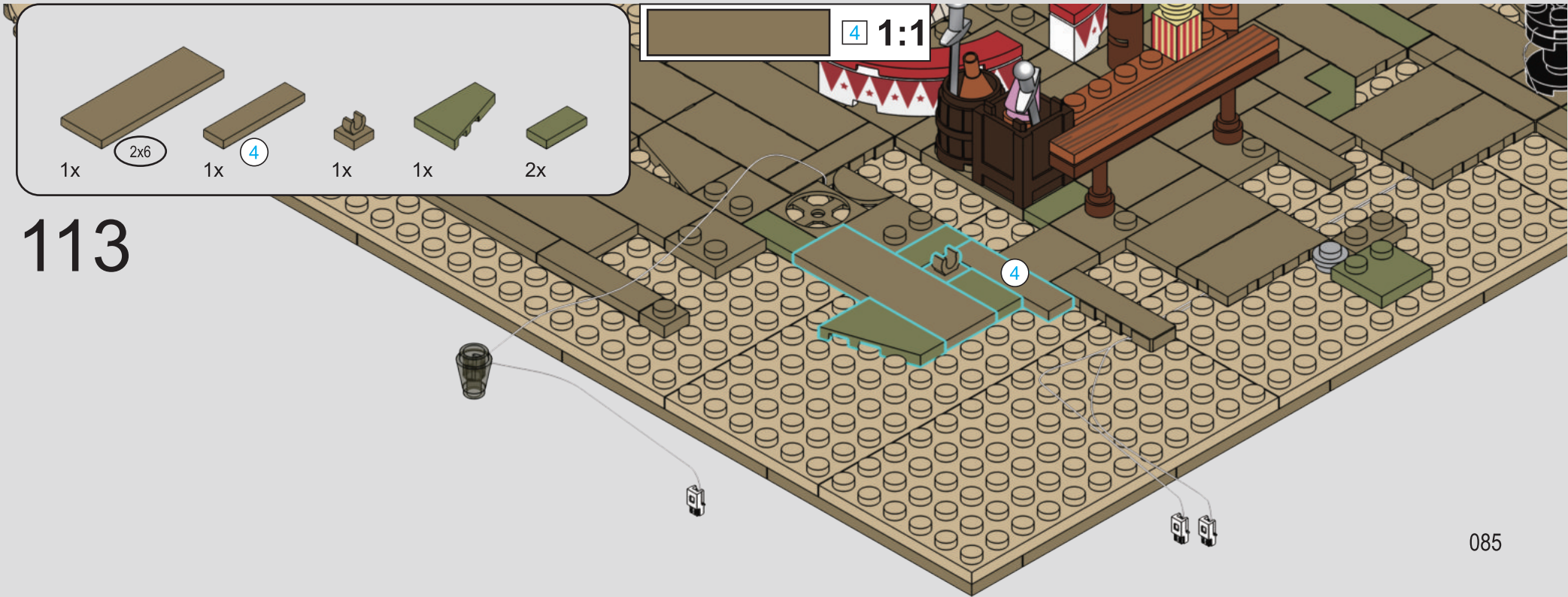

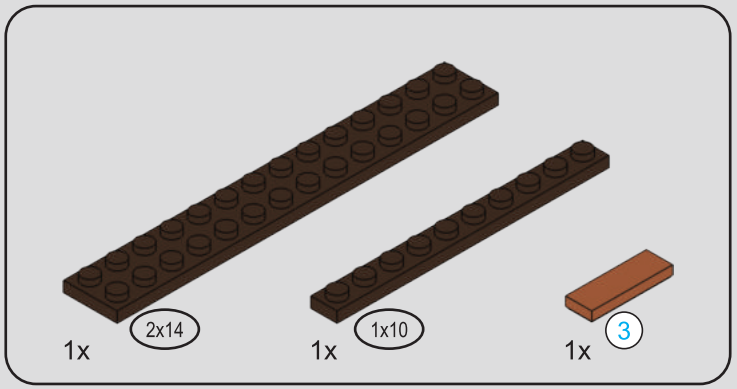

114

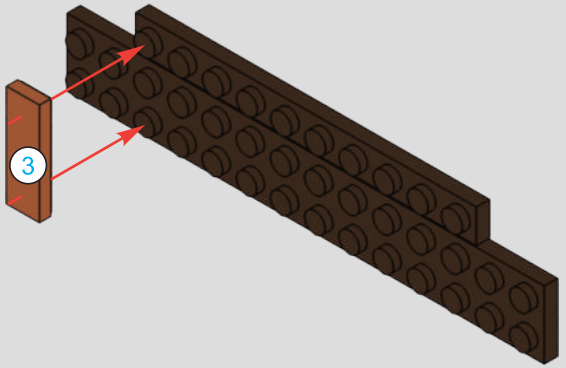

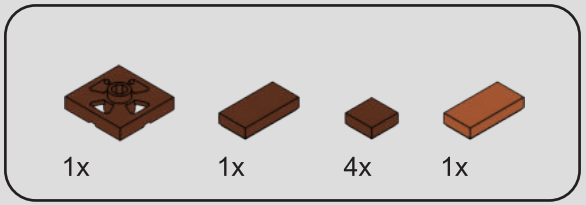

115

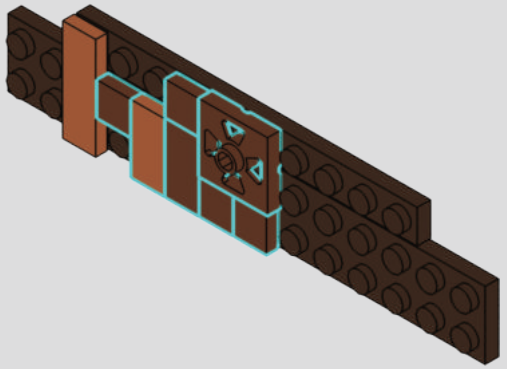

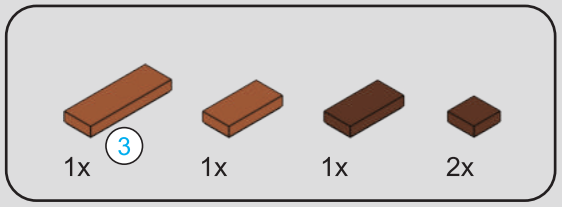

116

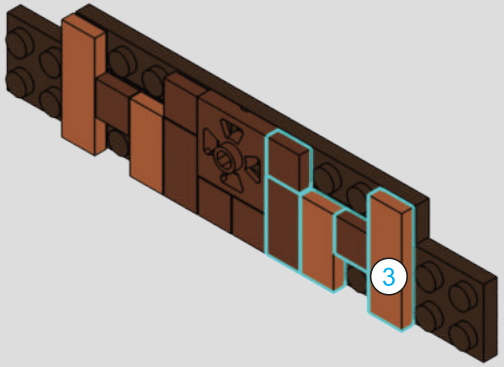

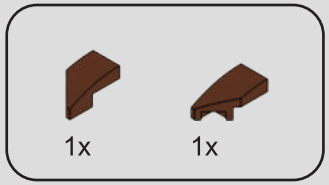

117



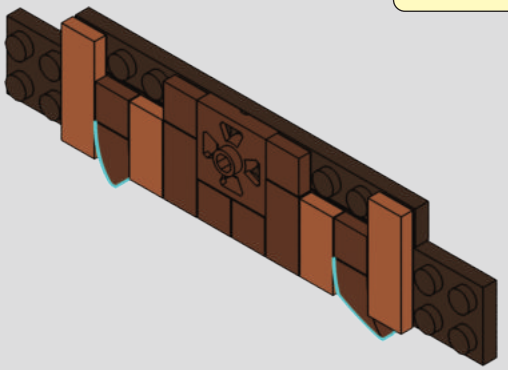

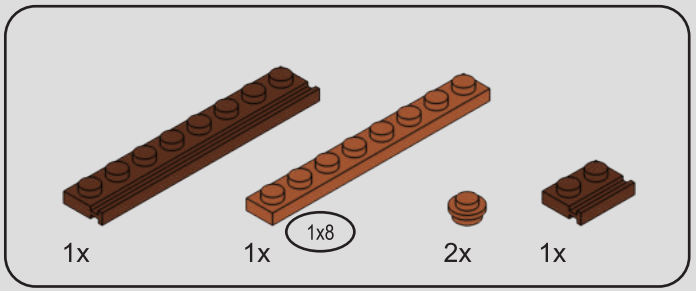

118

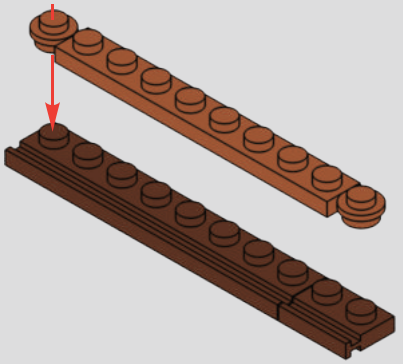

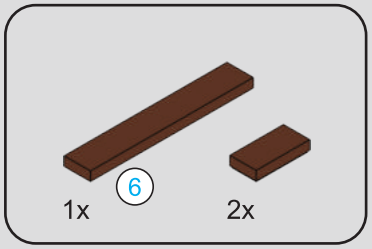



119

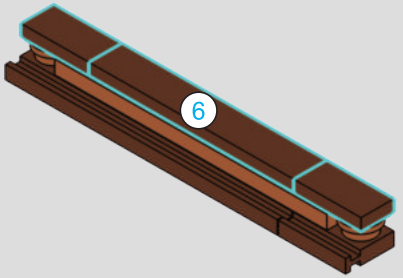

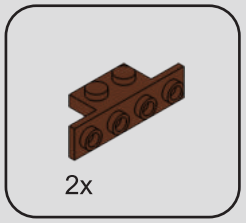

120

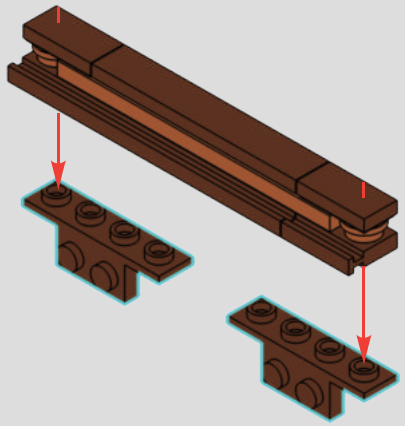

121

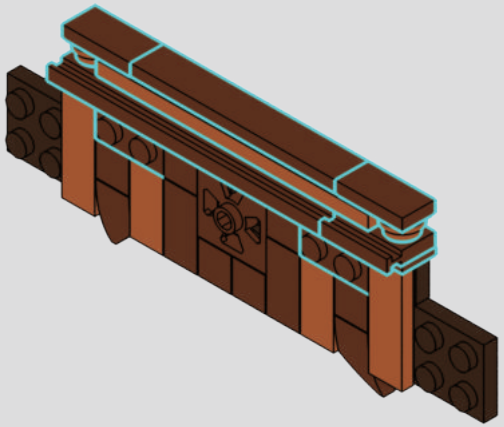

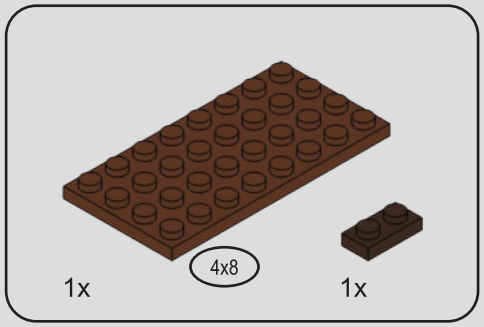

122

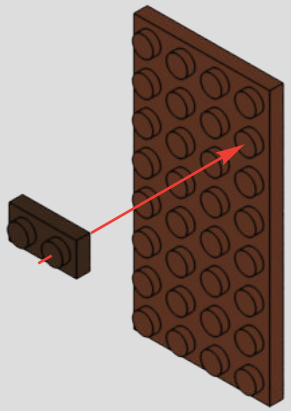

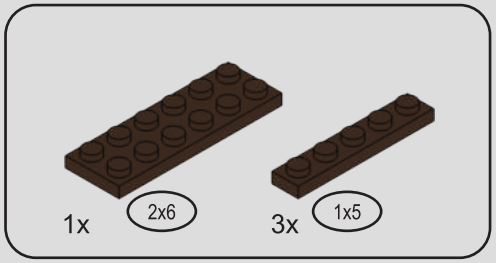

123

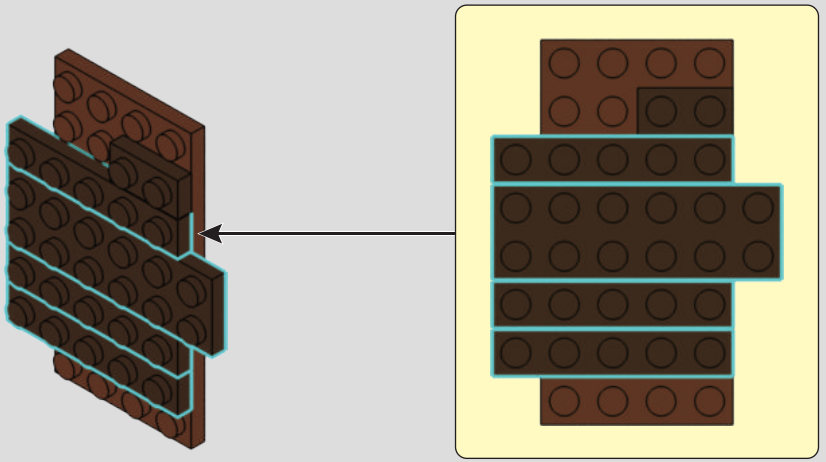

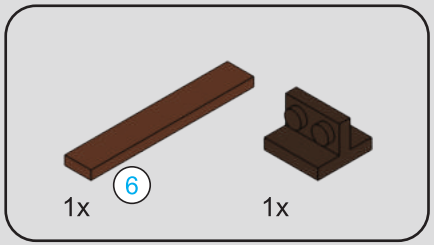



124

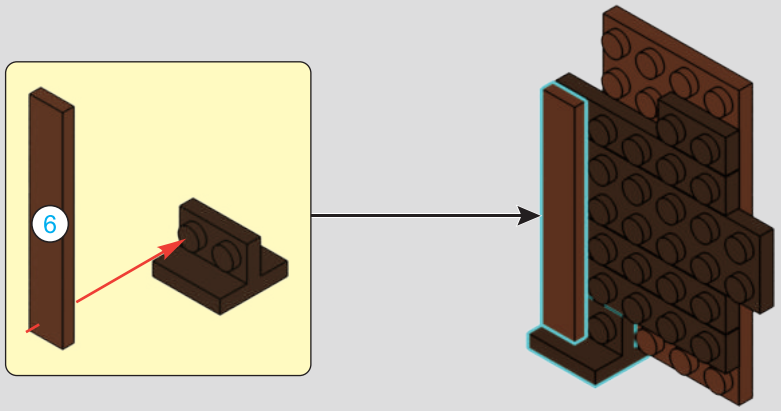

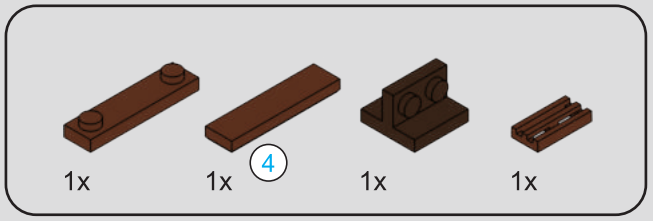



125

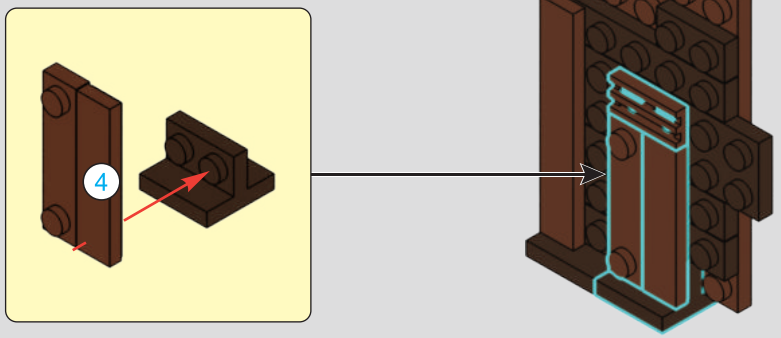

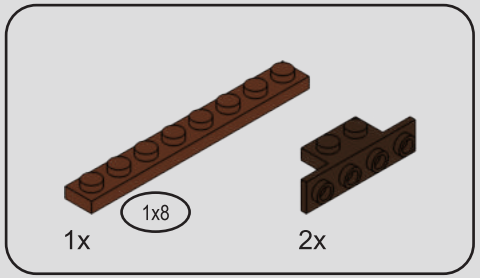

126

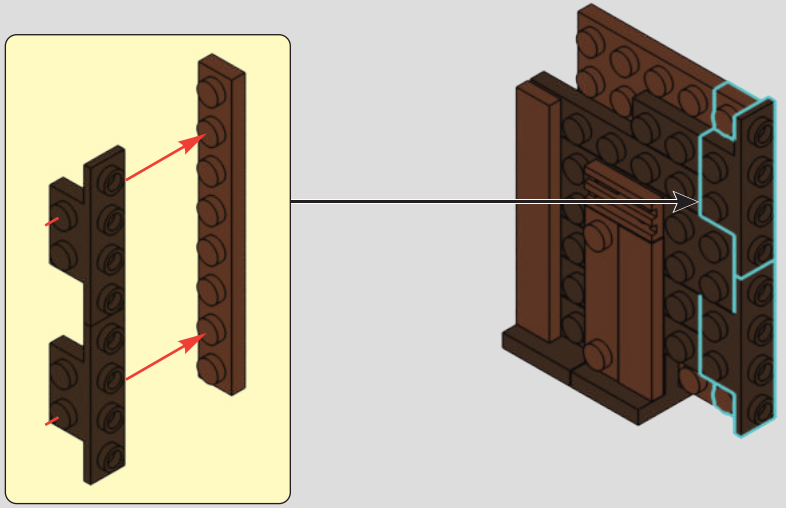

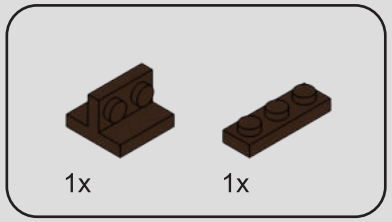

127

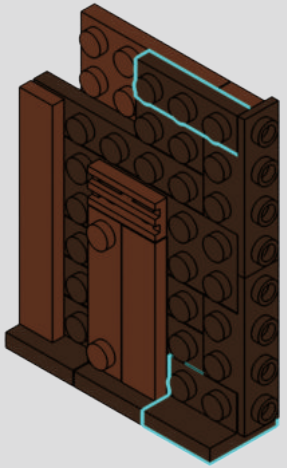

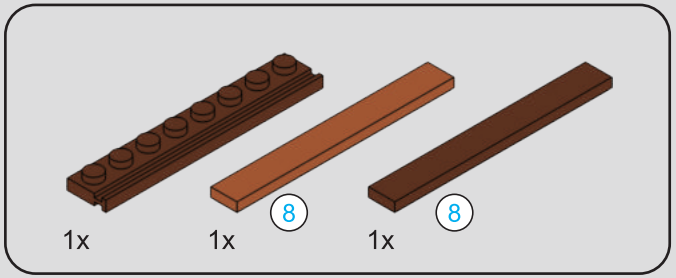



128

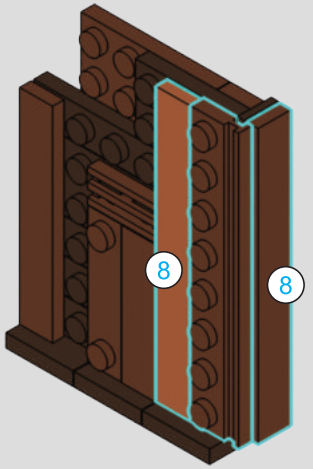

129

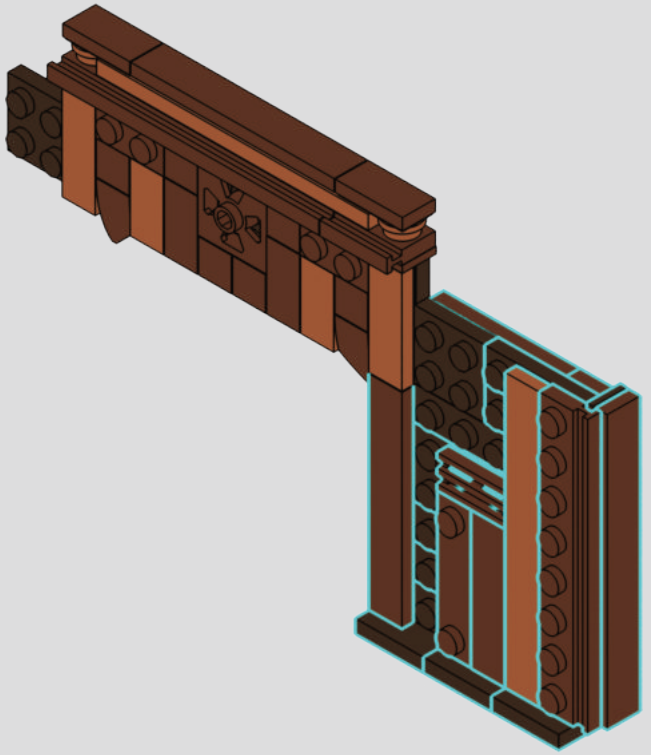

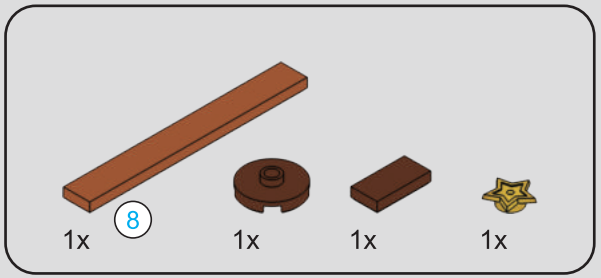

130

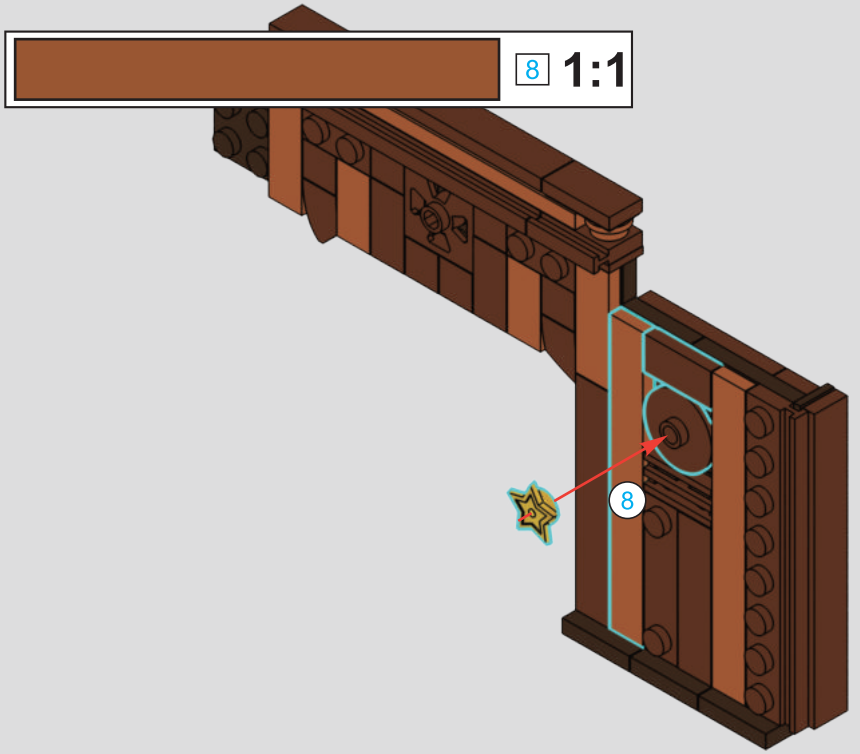

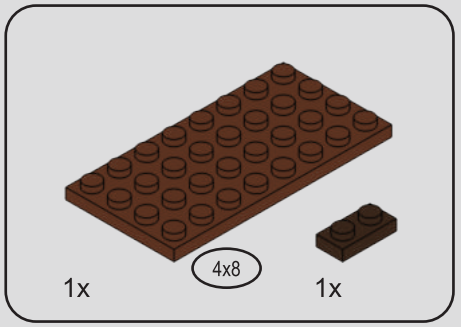

131

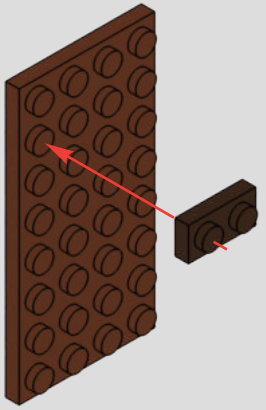

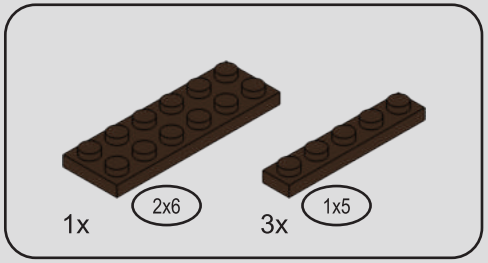

132

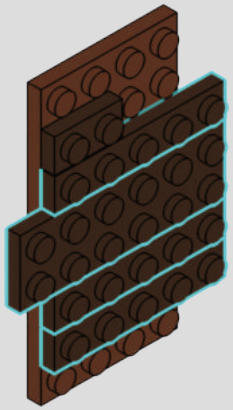

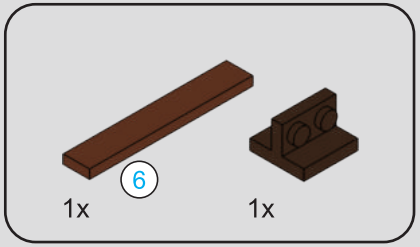



133

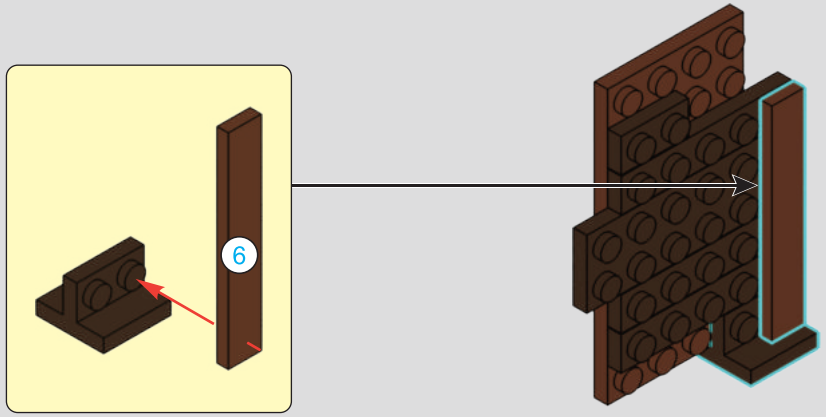

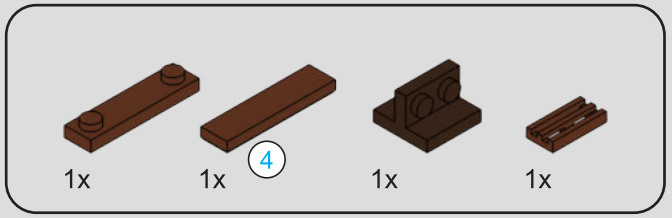



134



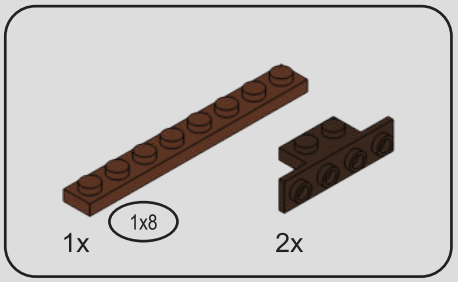

135

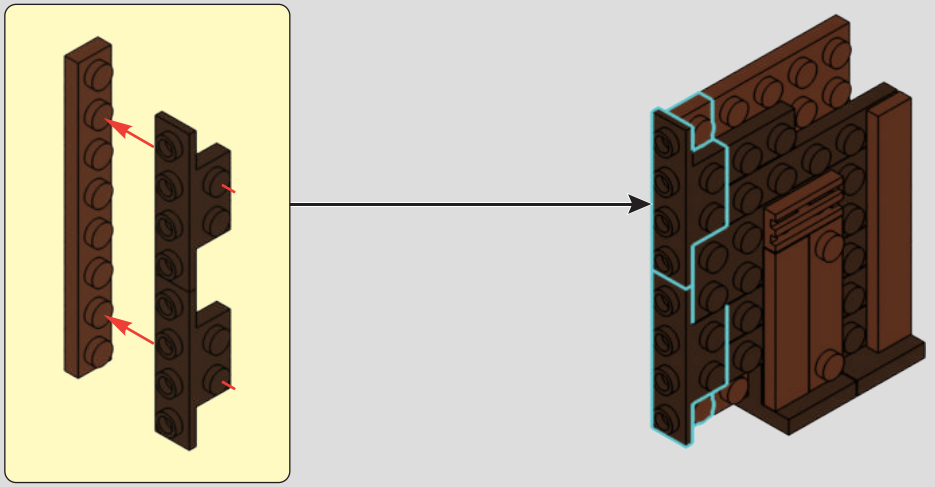

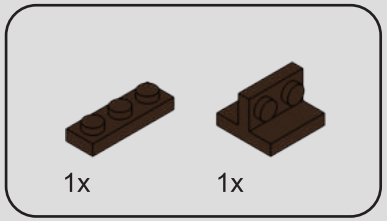

136

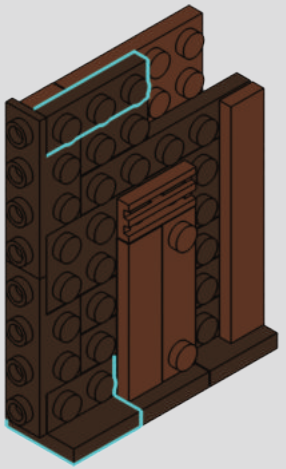

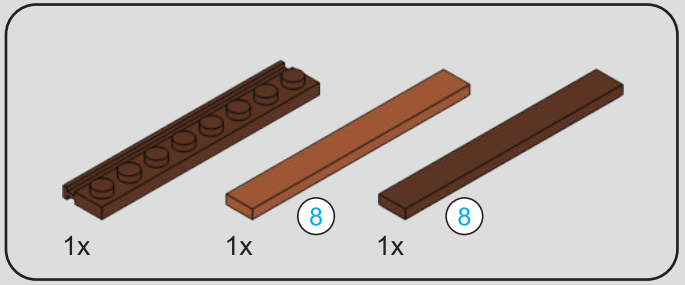



137

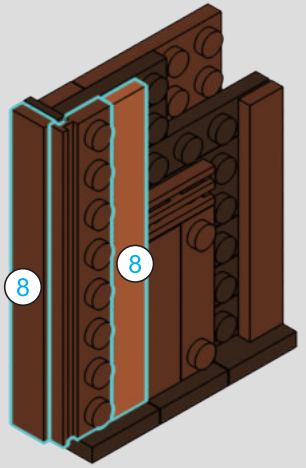

138

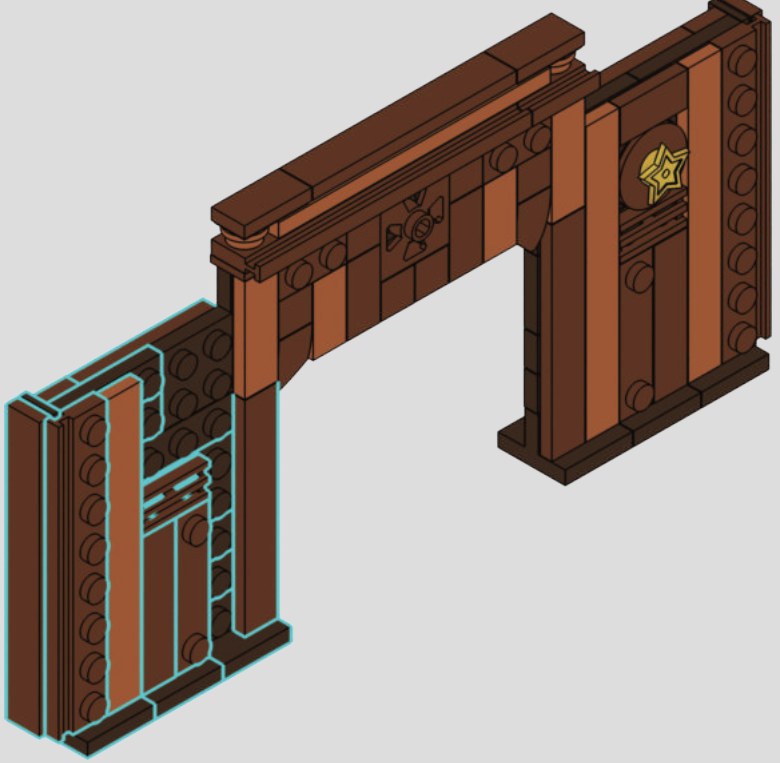

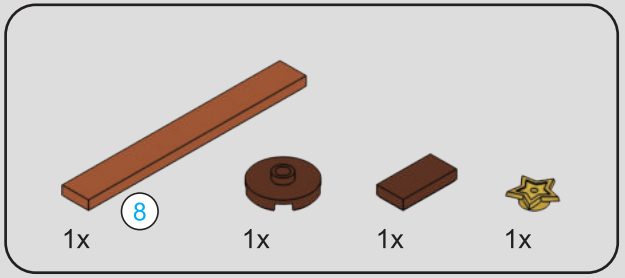



139

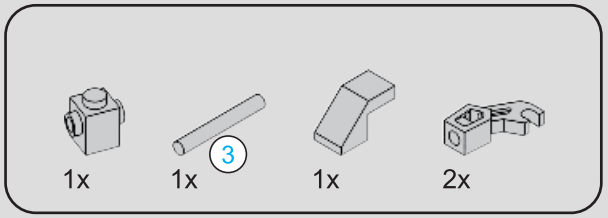



140

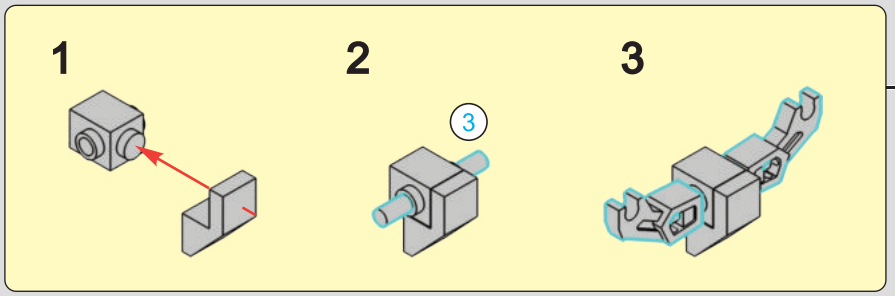

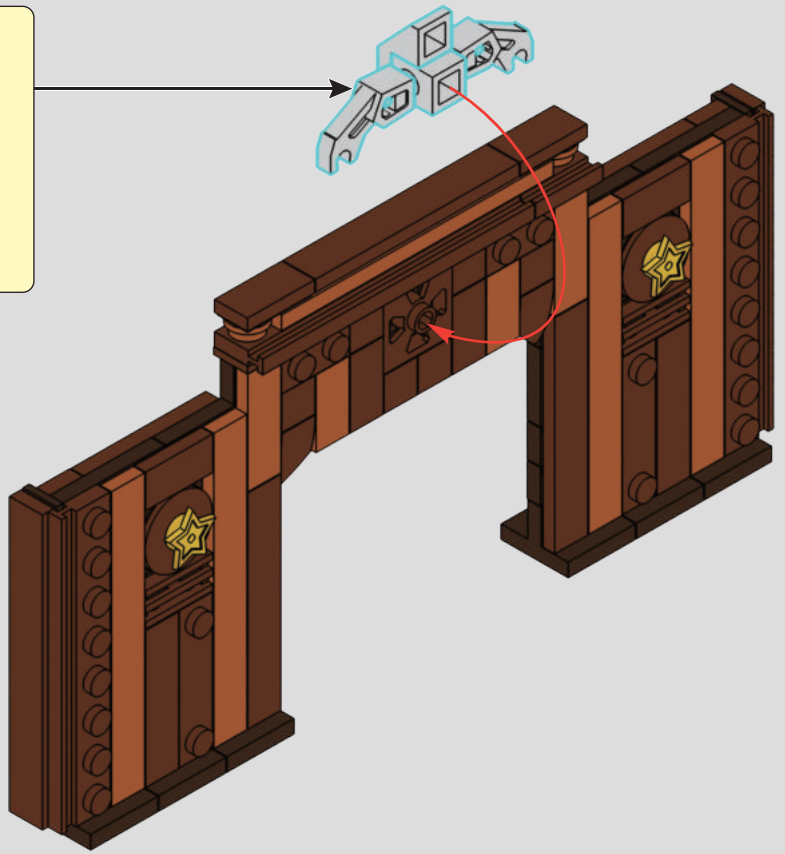

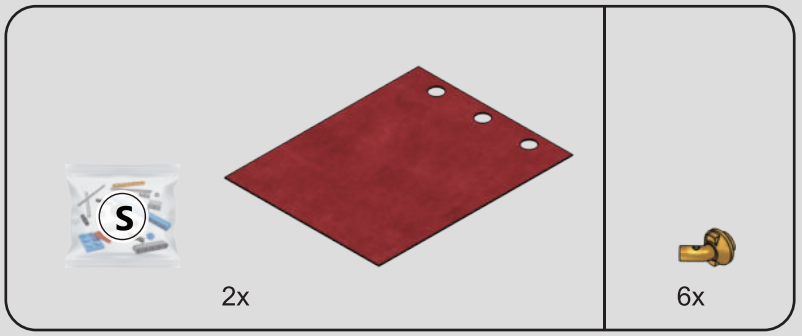

141

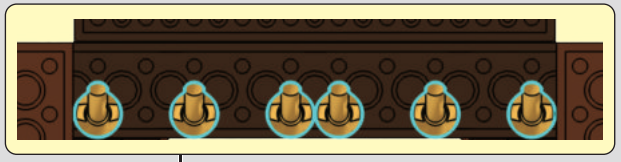

1

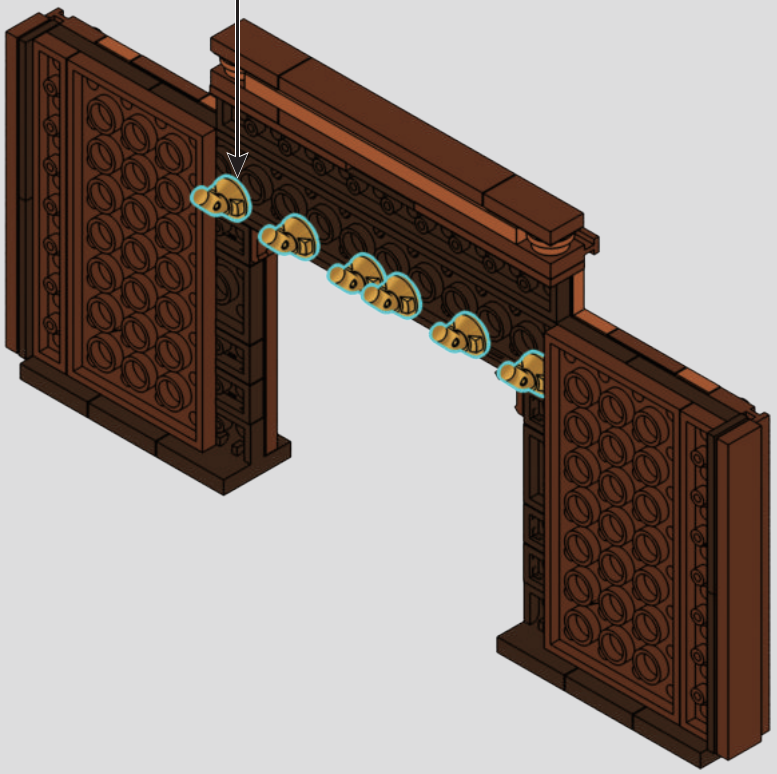

2

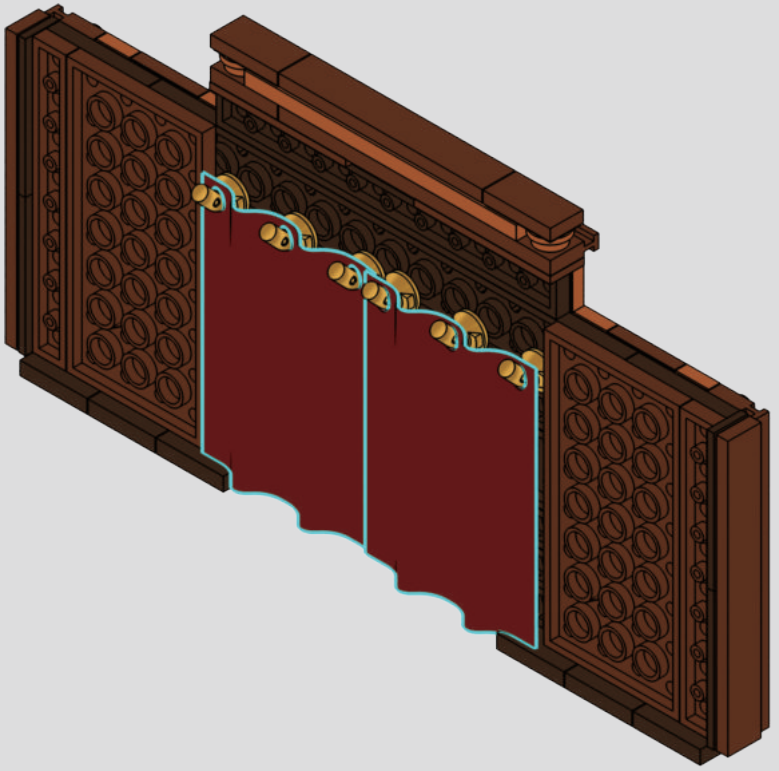

142

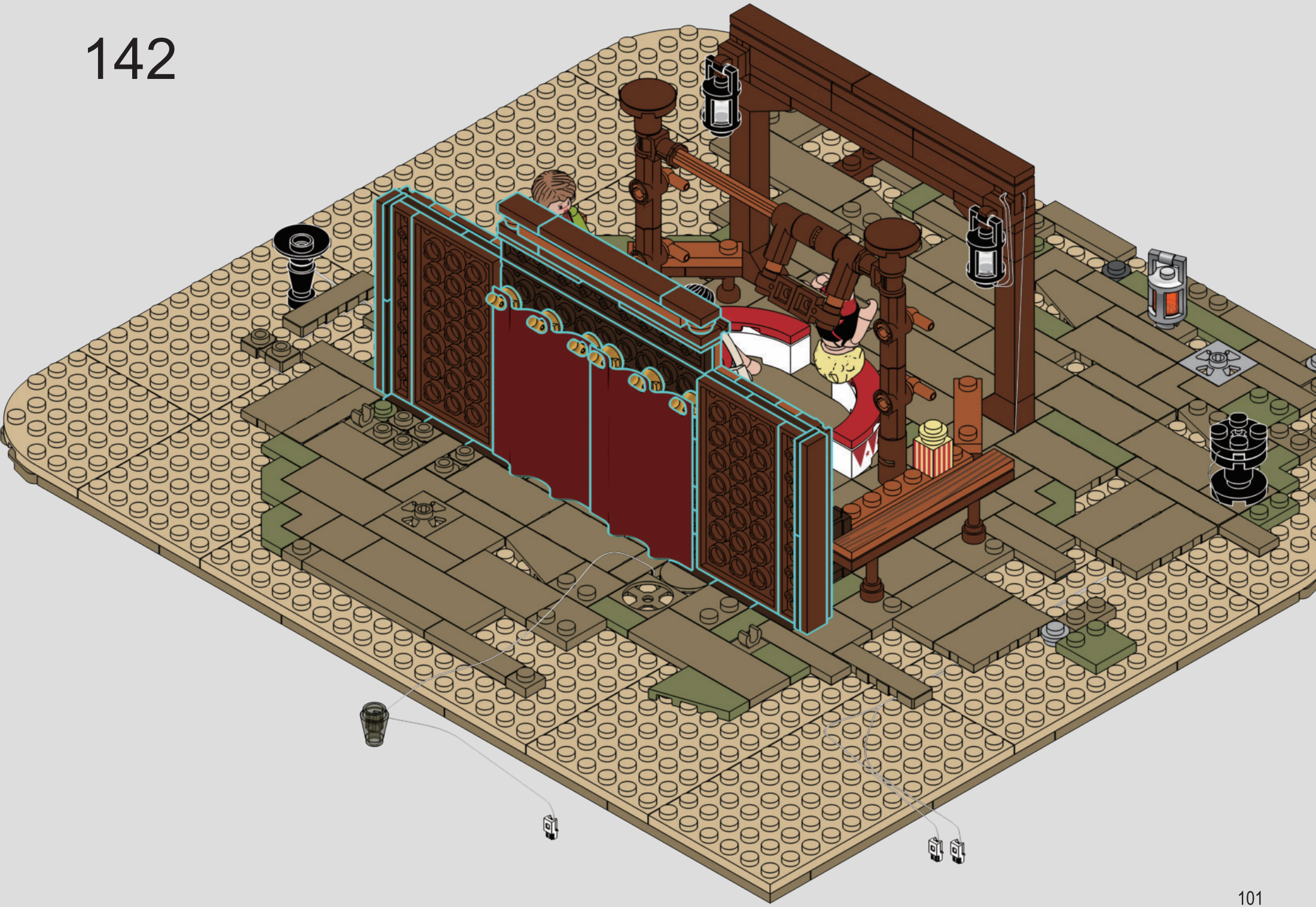



143

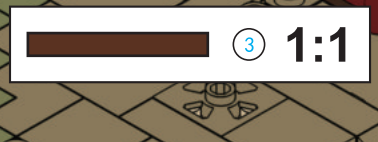

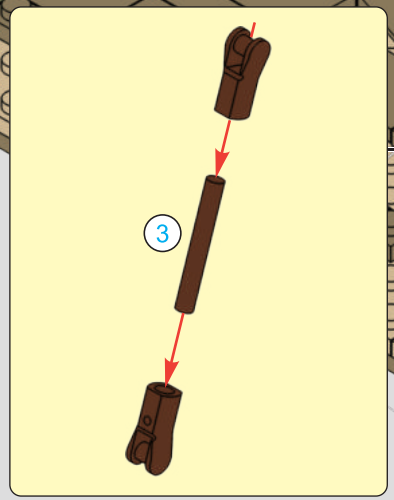

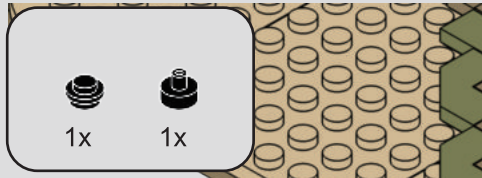

144

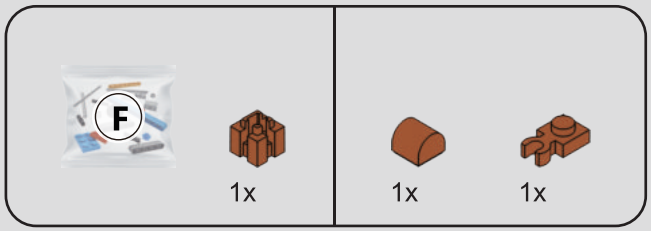

145

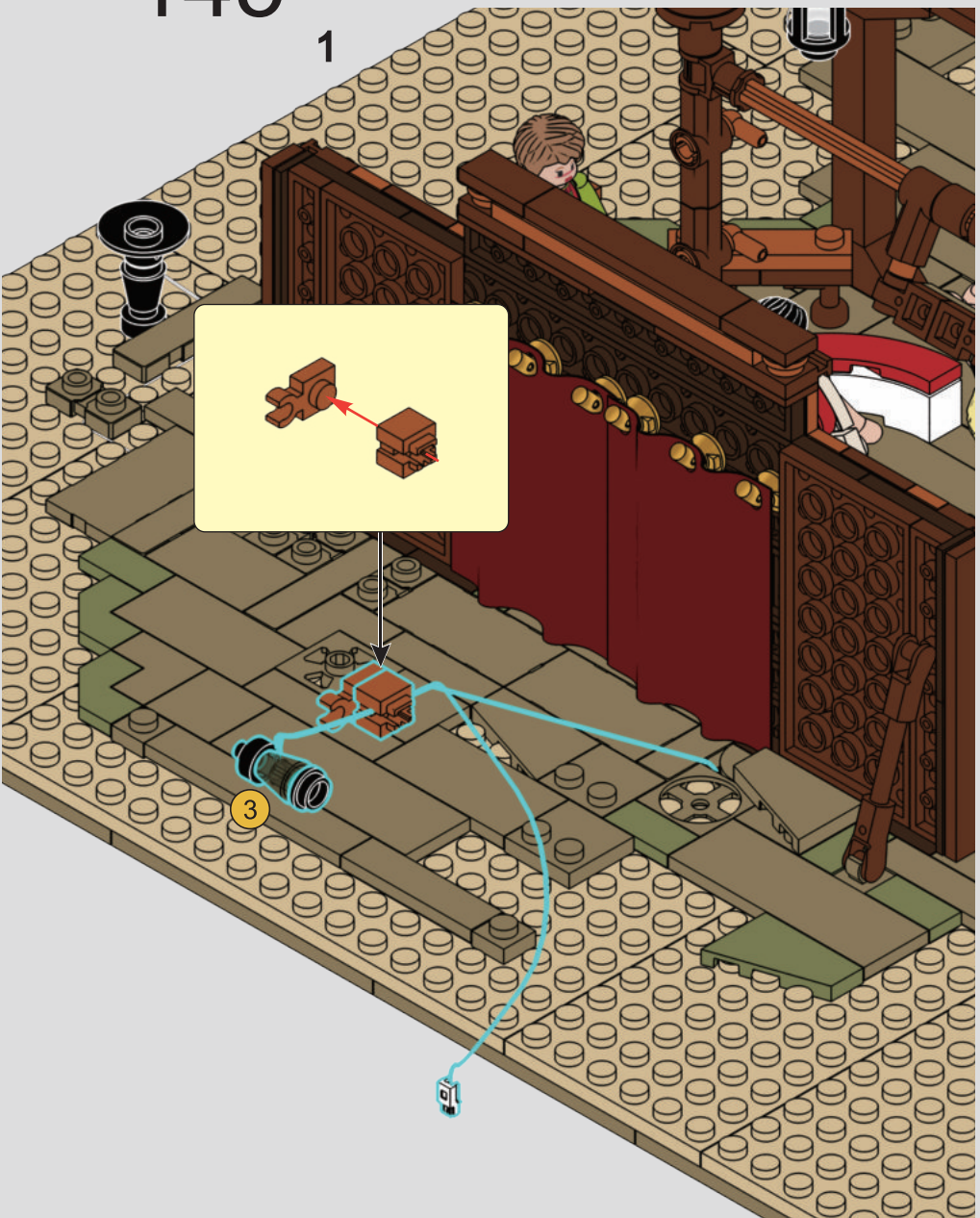

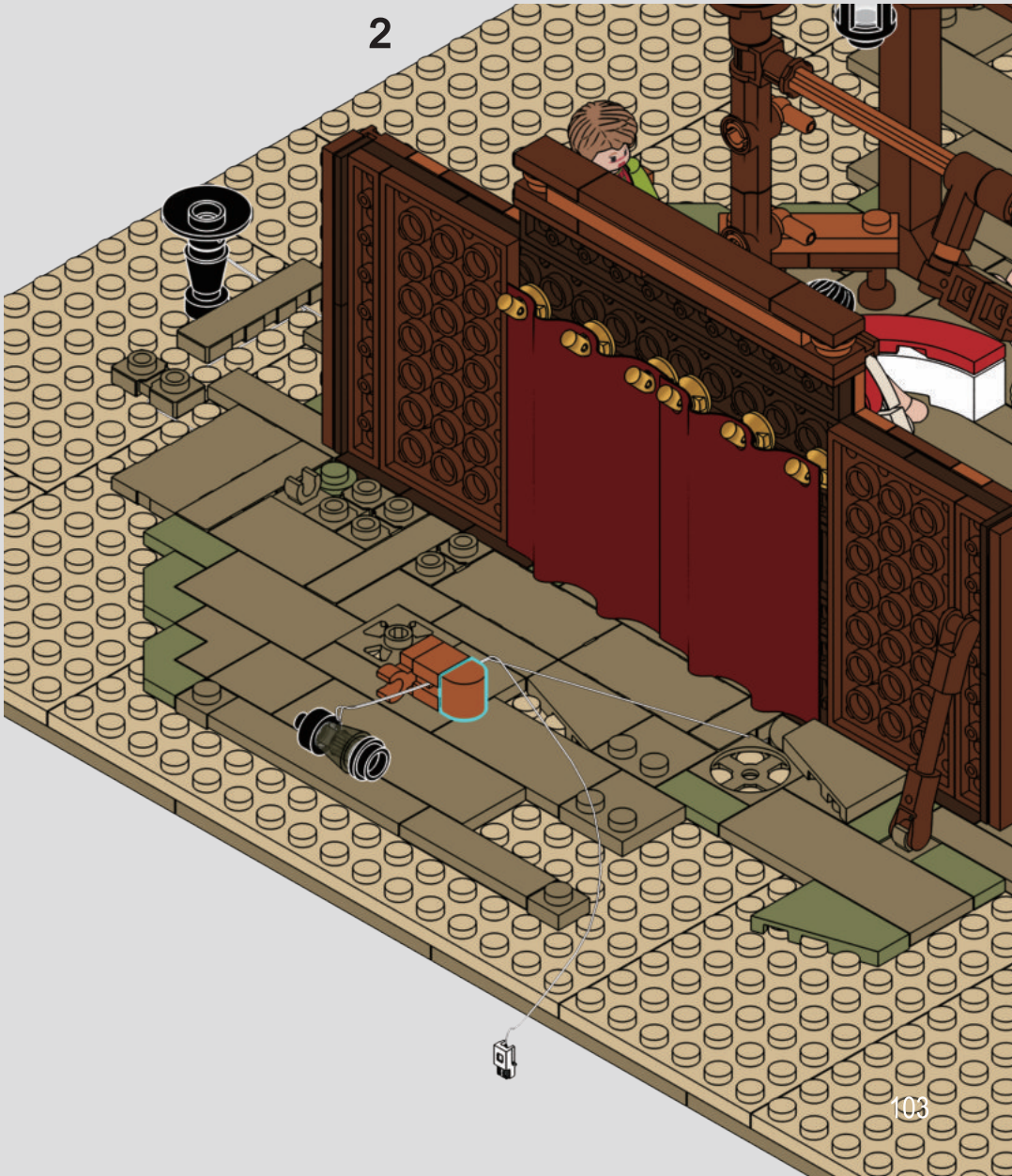

146

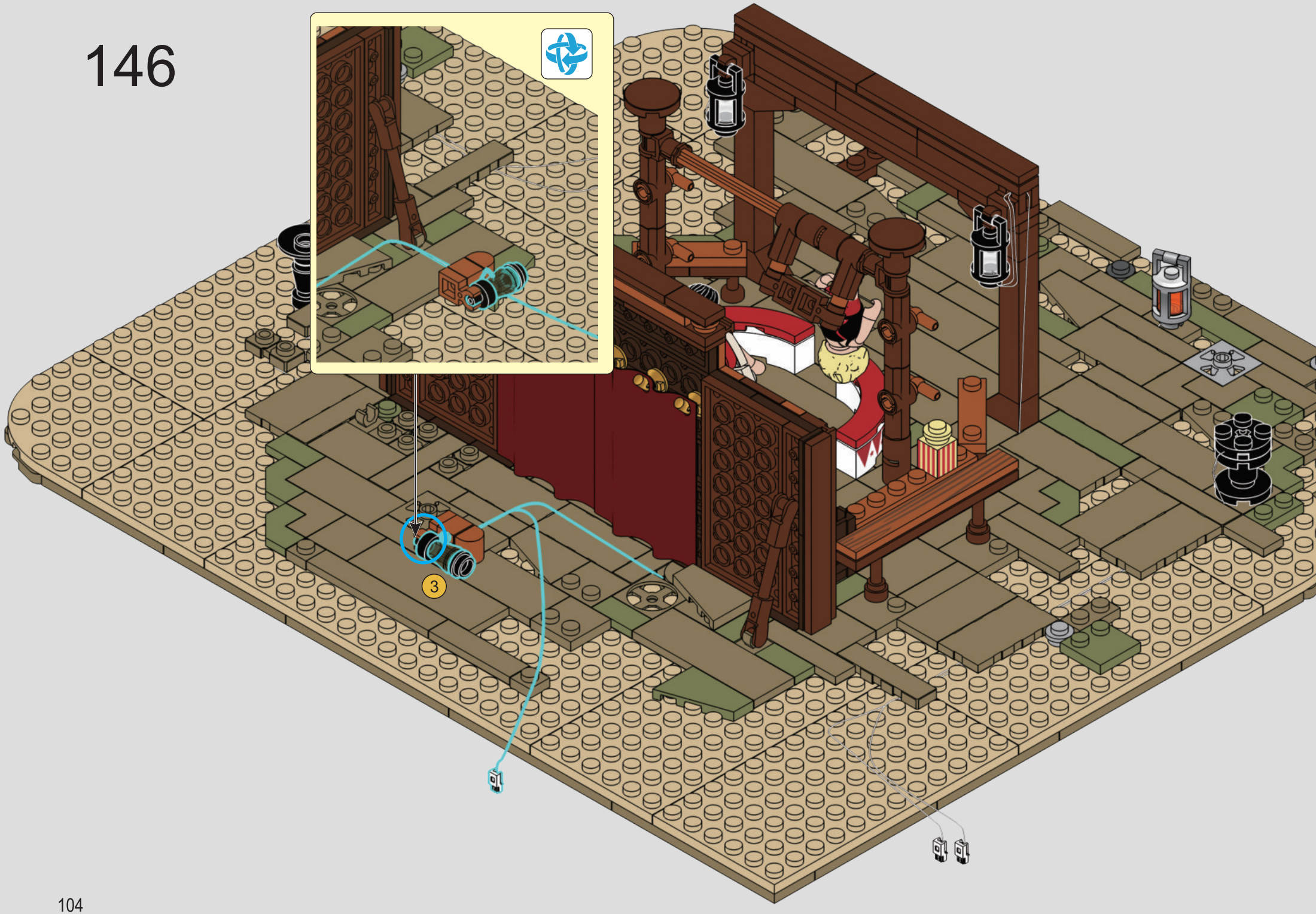

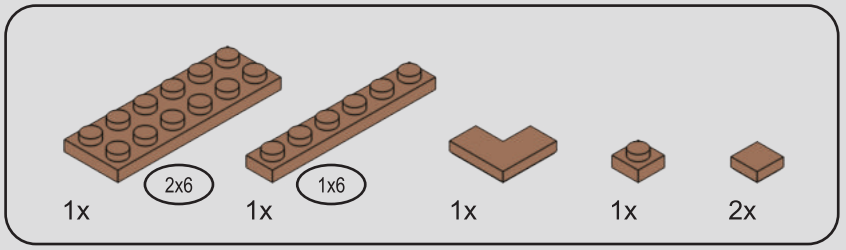

147

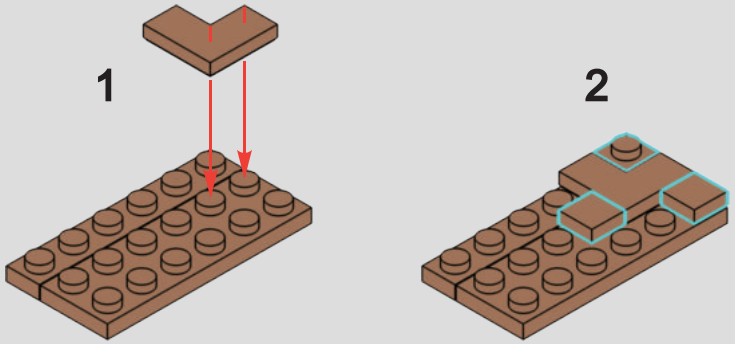

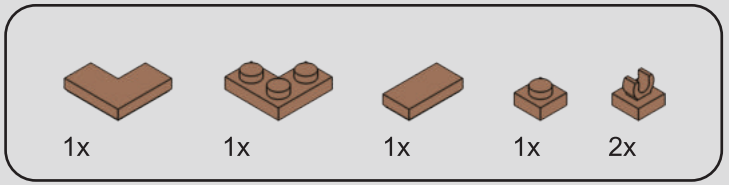

148

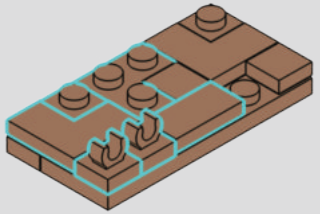

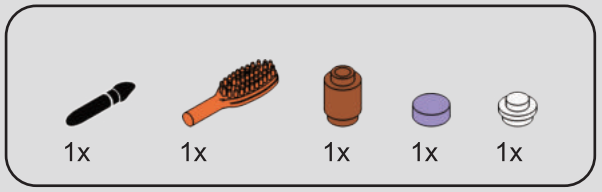

149

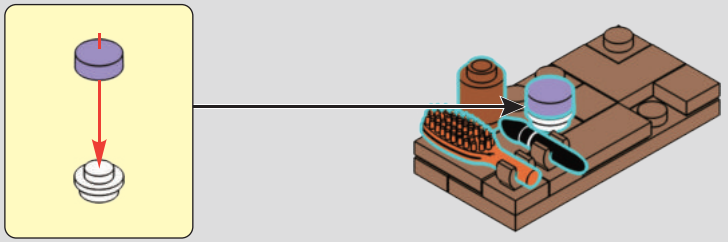

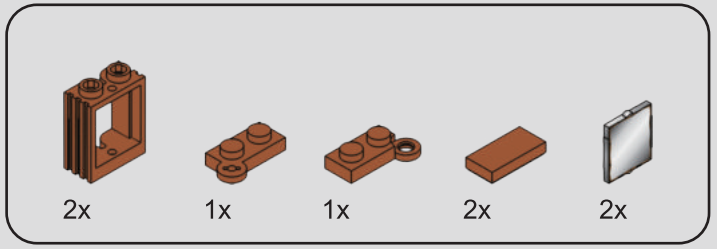

150

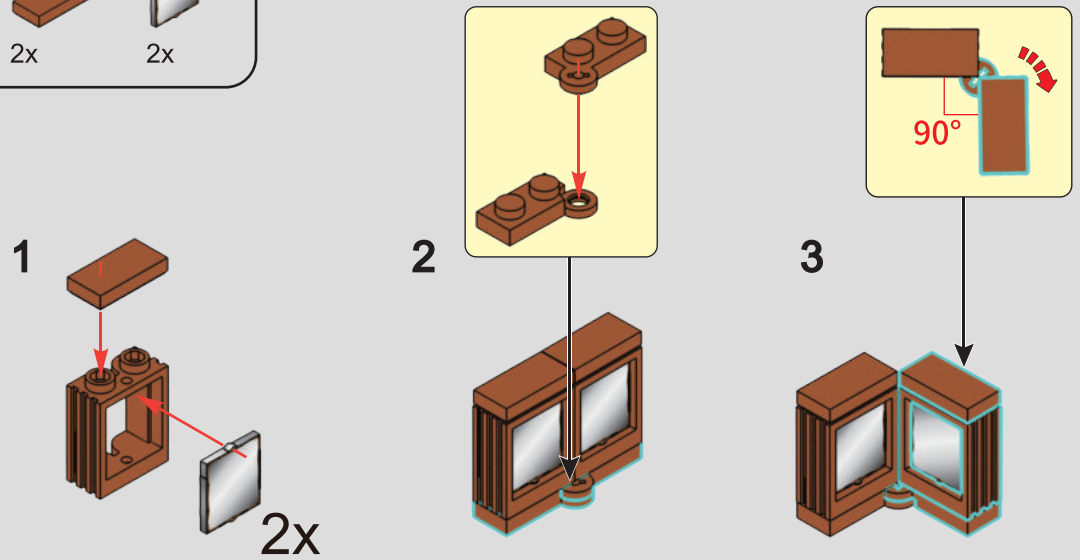

151

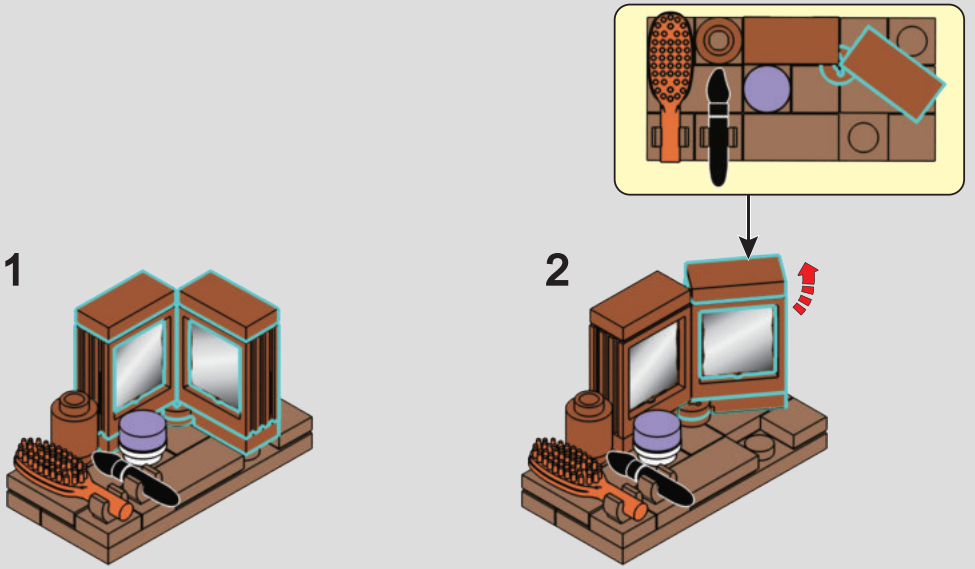

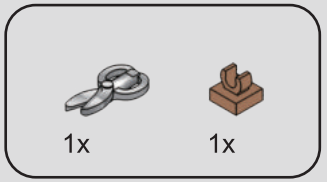

152

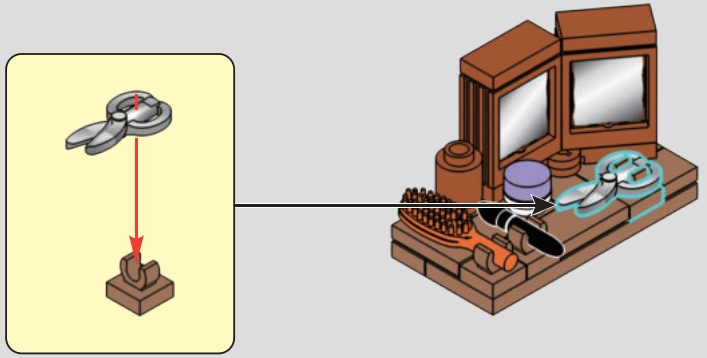

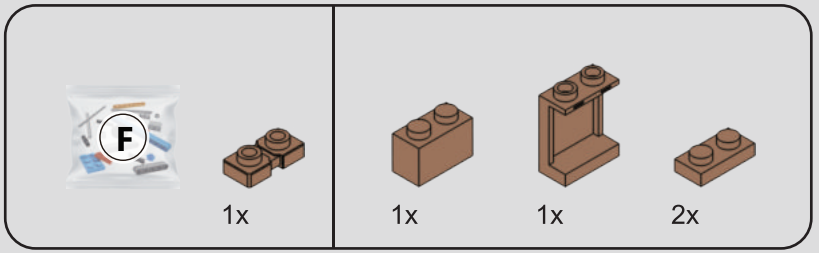

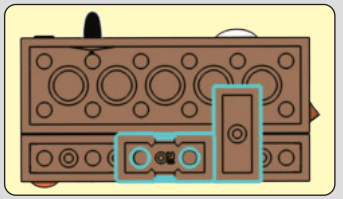

153

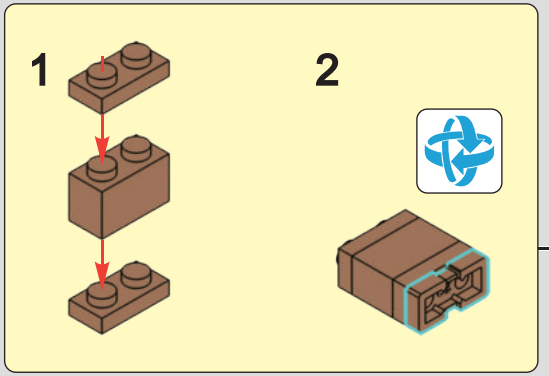

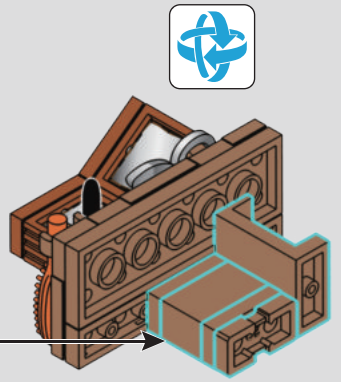

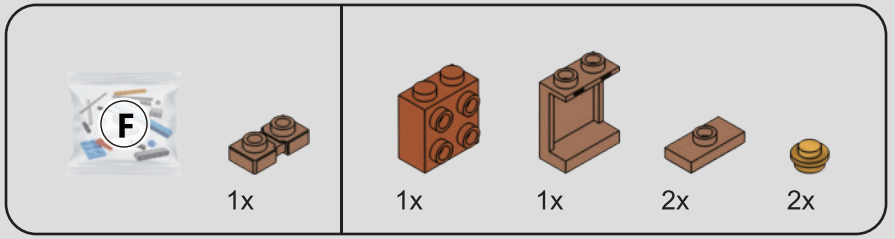

154

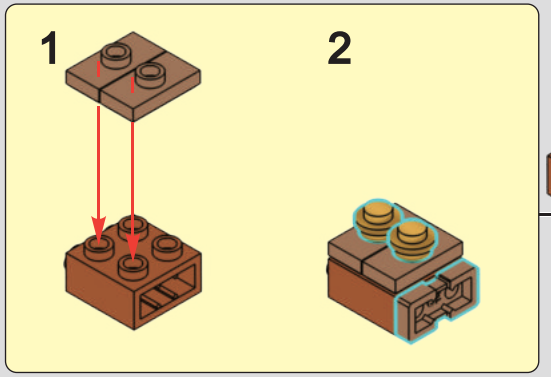

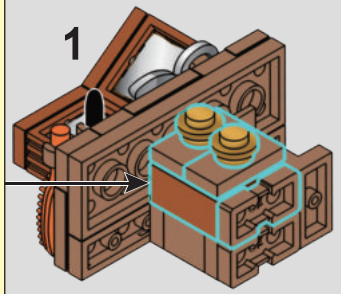

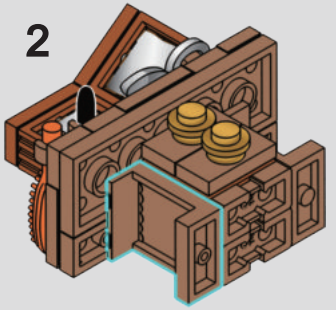

155

1

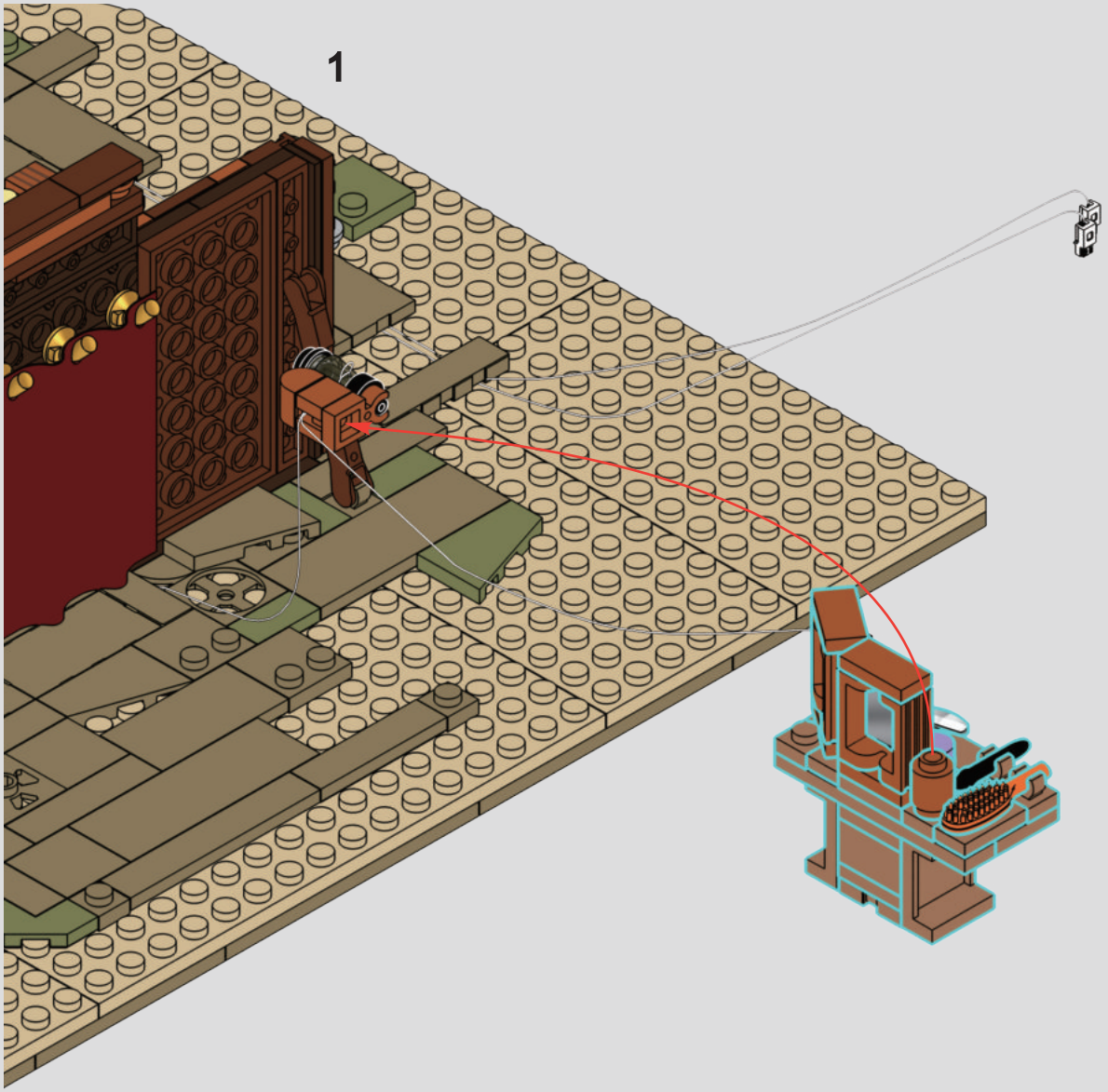

2

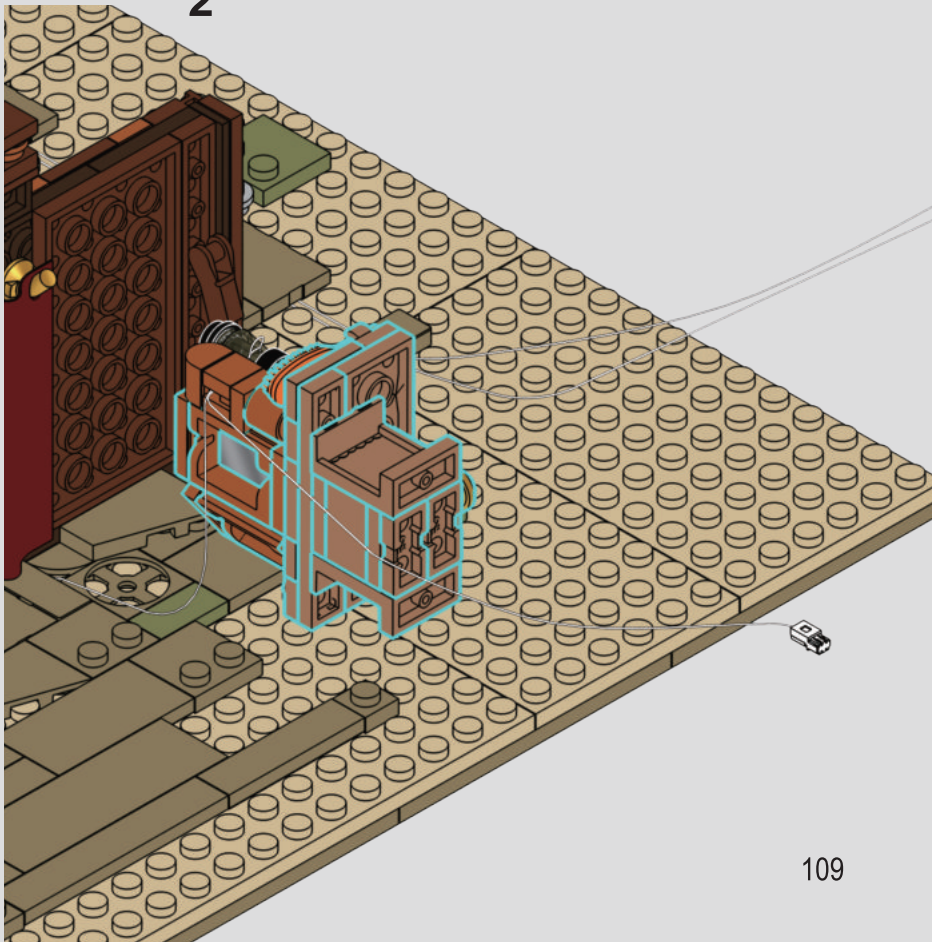

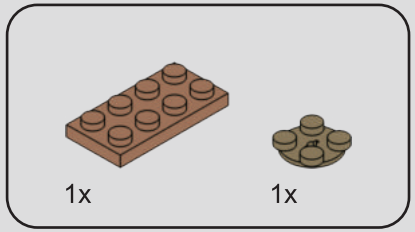

156

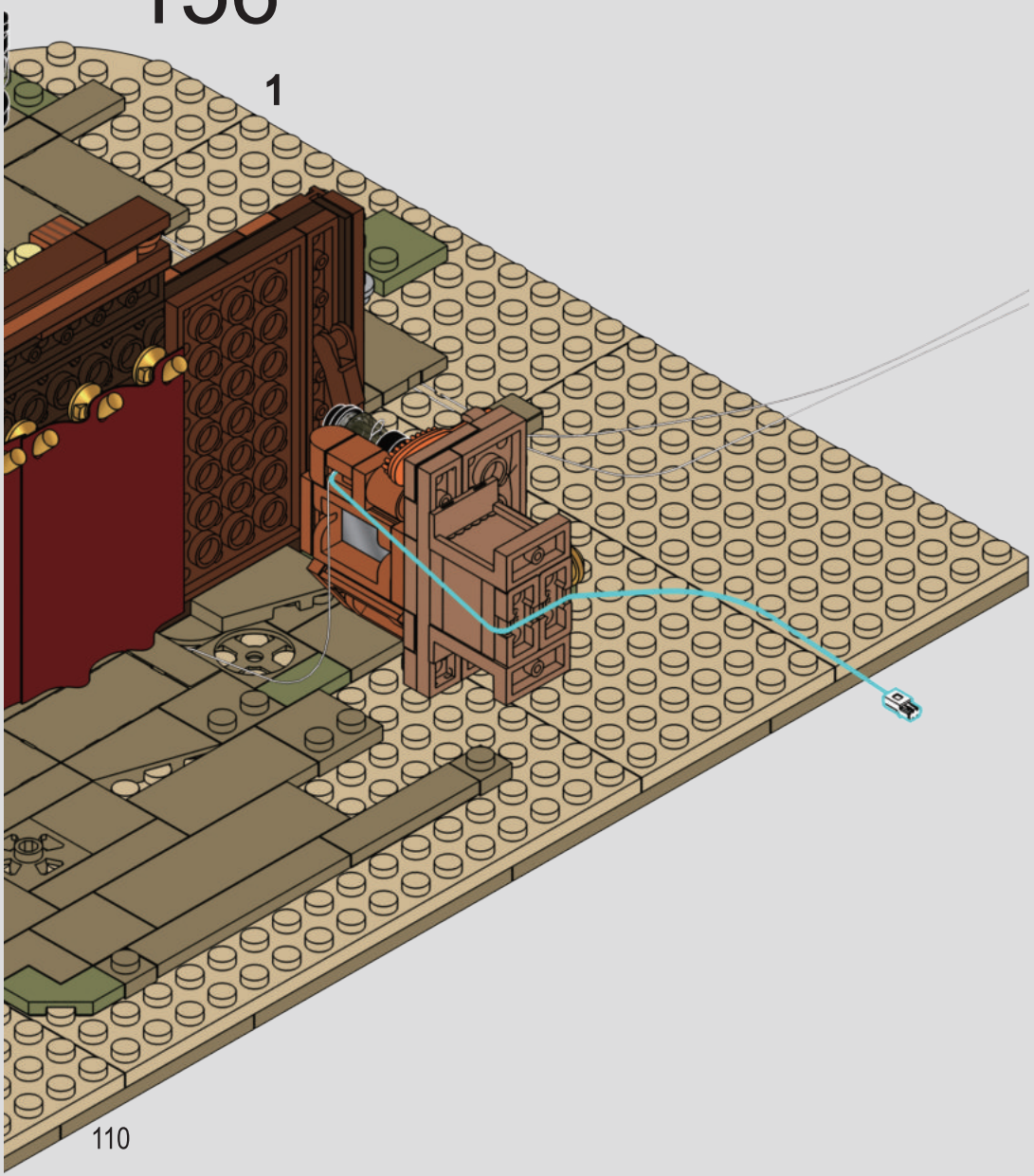

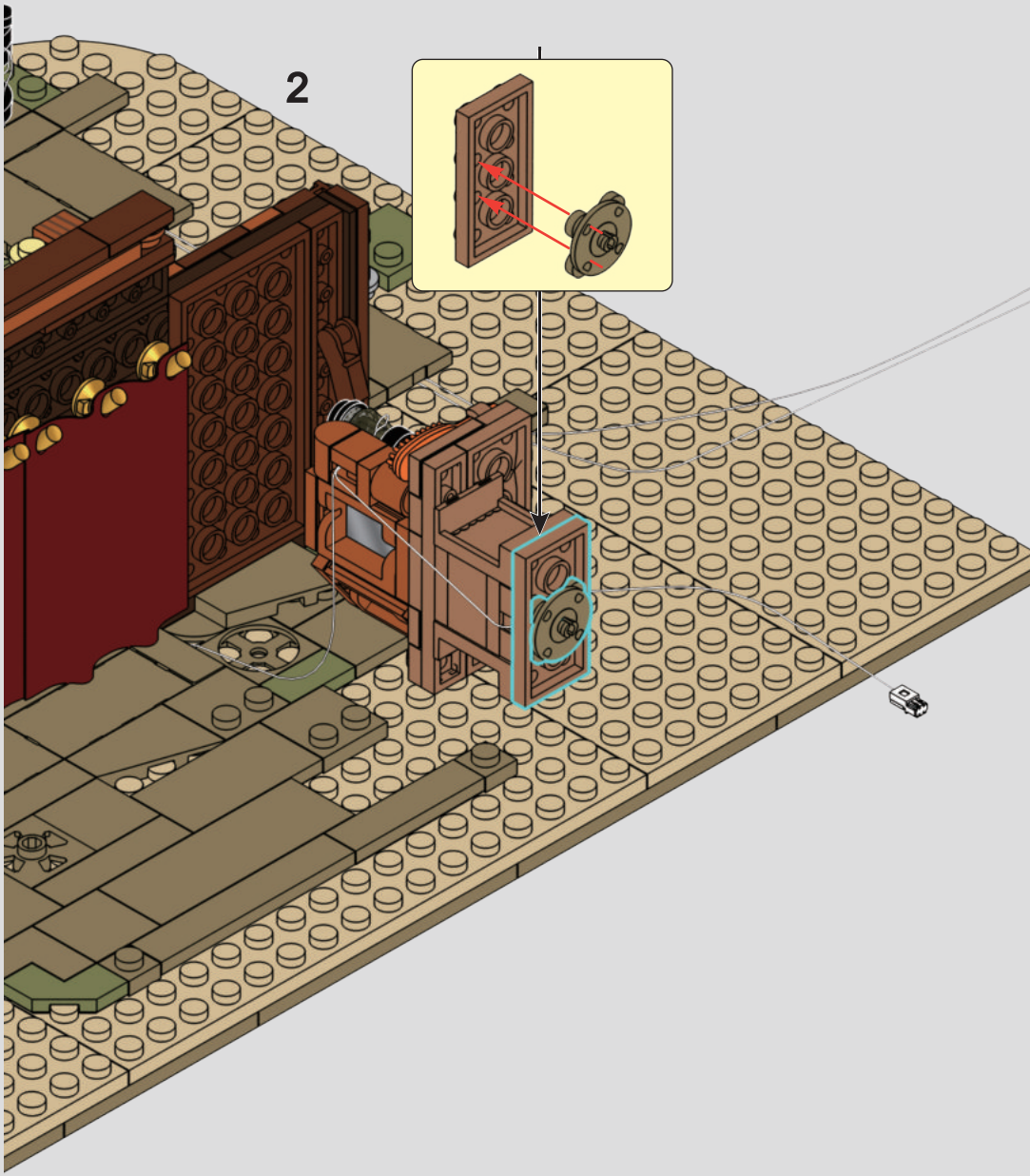

157

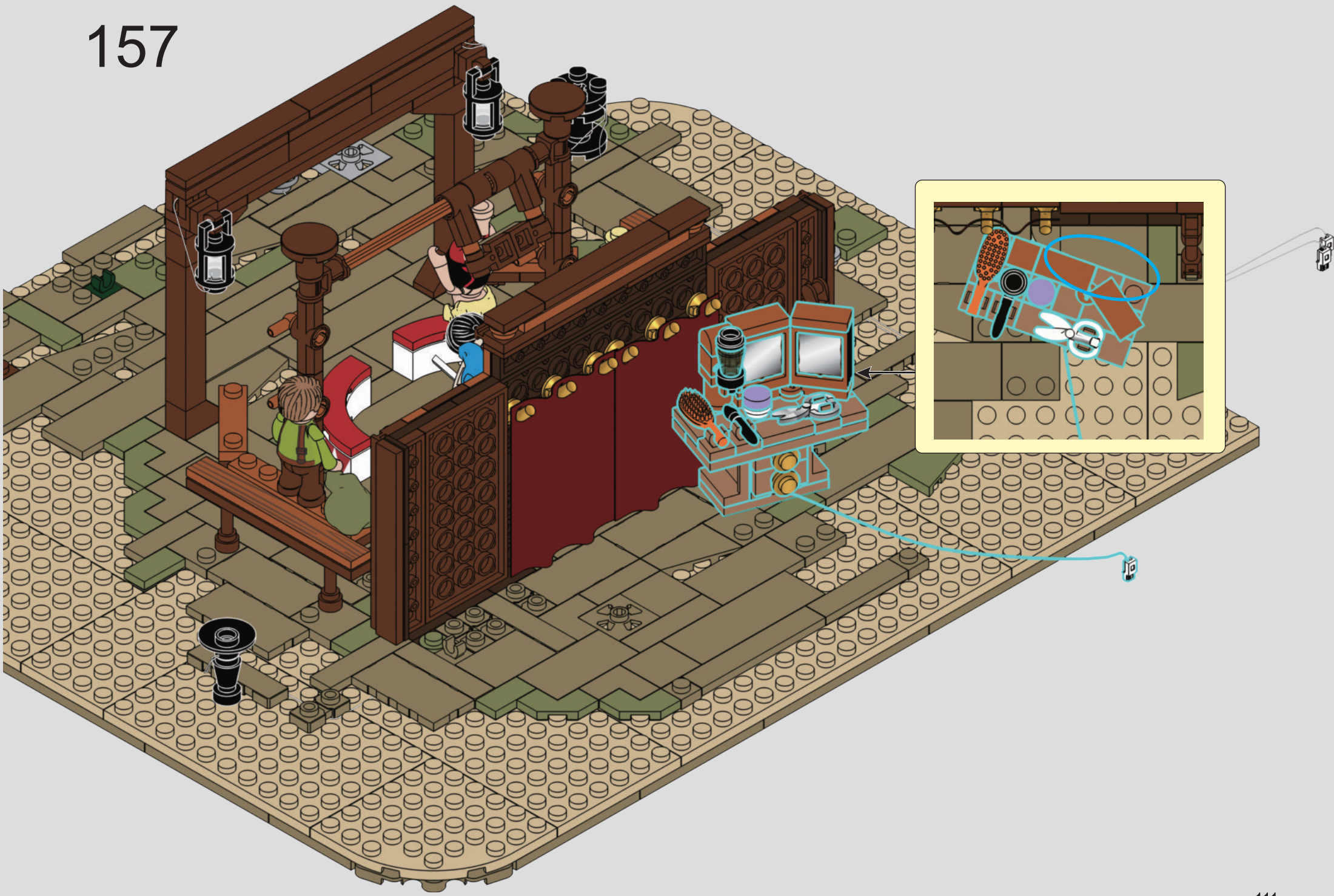

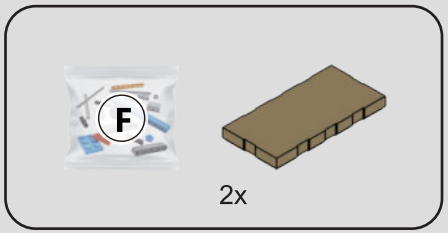

158

1



2



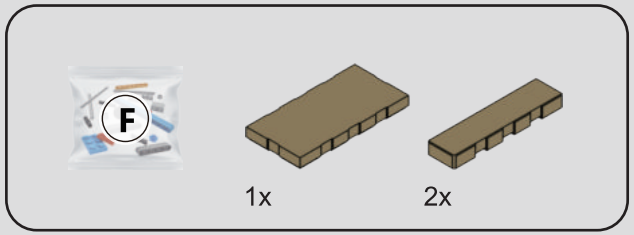

159

1



2





160


1x
1x
1x
1x
1x
161
1
2


1x
2x
1x
3
3 1:1
162
3


1x
1x
1x
3x
1x
1x
163
1
2
3
4

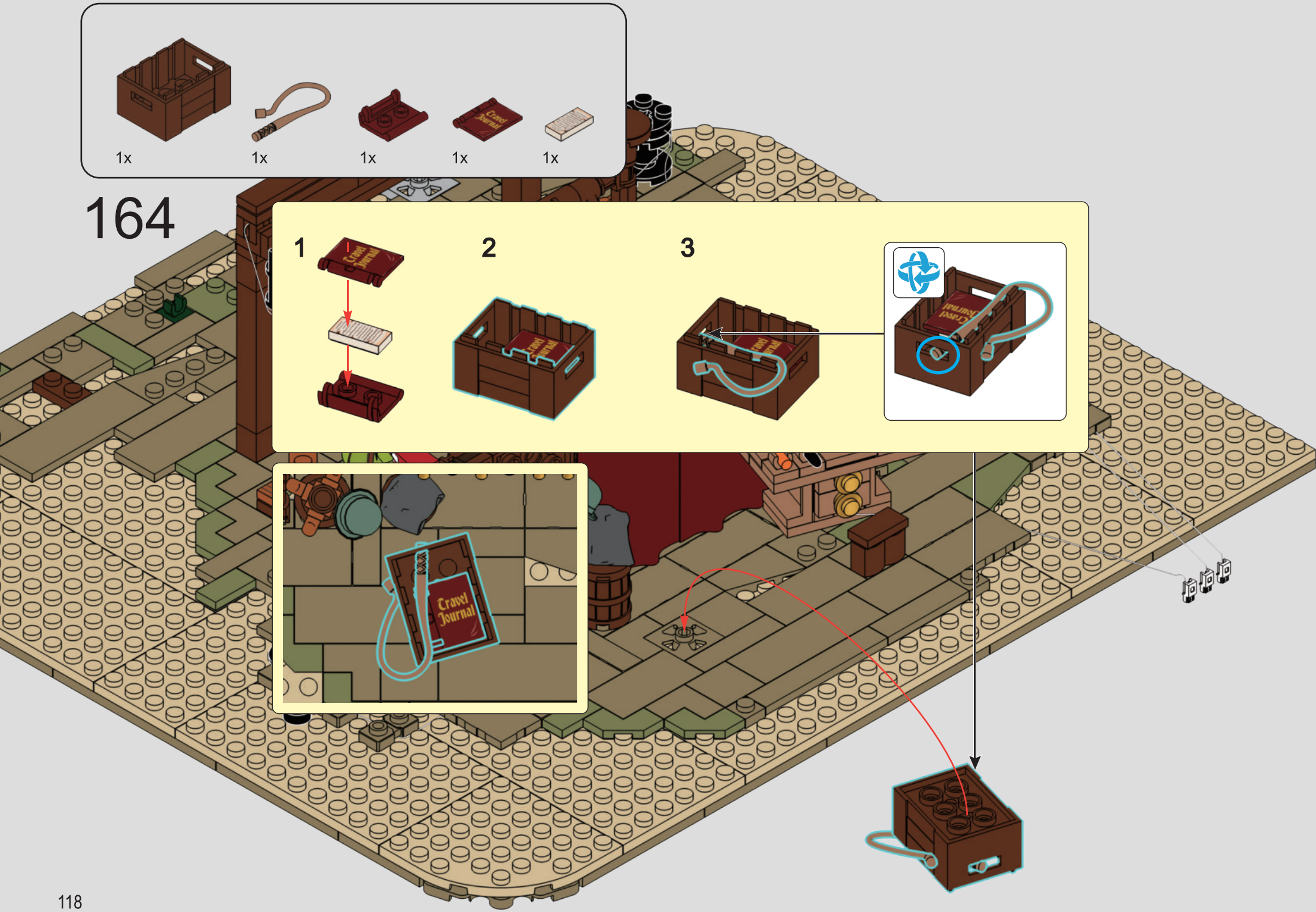
1x
1x
1x
1x
1x
164
1
2
3
Travel Journal

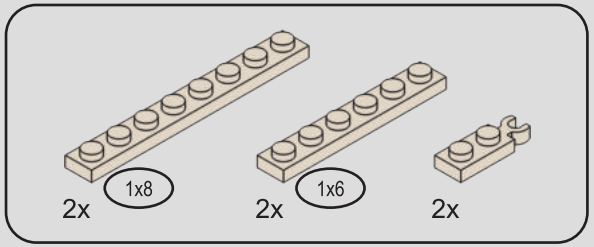

165

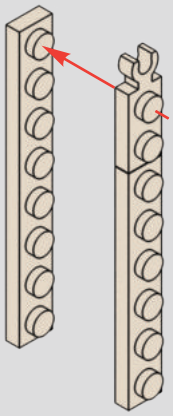

2x

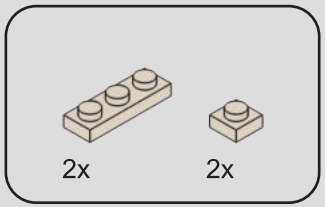

166

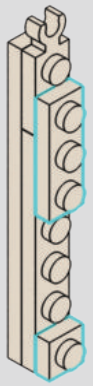

2x

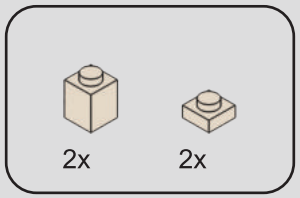

167

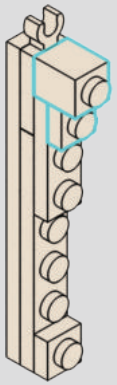

2x

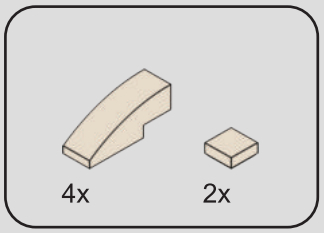

168

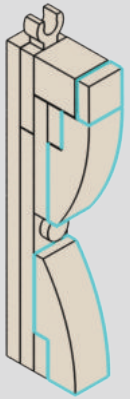

2x

2x 2x

169

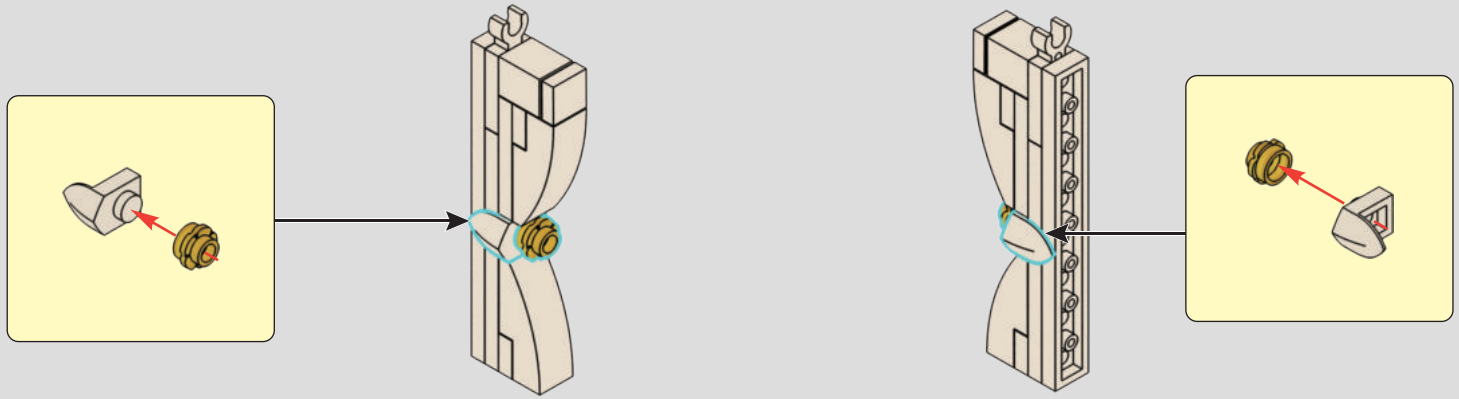

170




4
BARNABY RAWLINS
MASTER
OF MAGIC

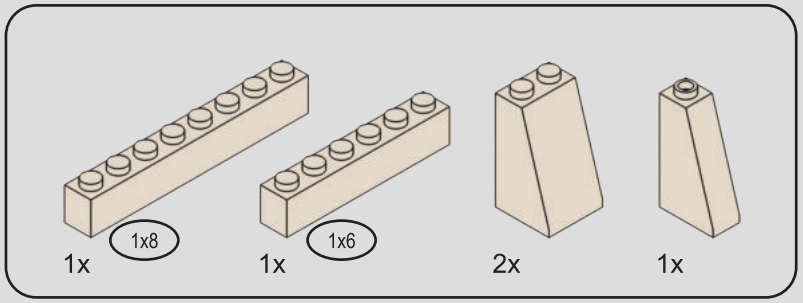

171

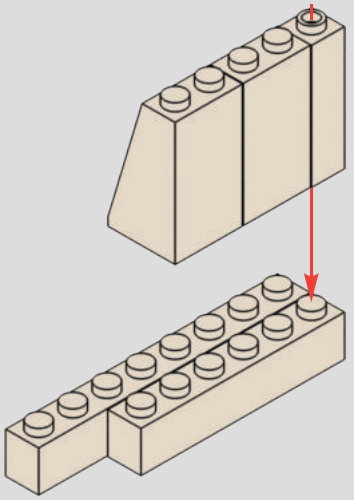

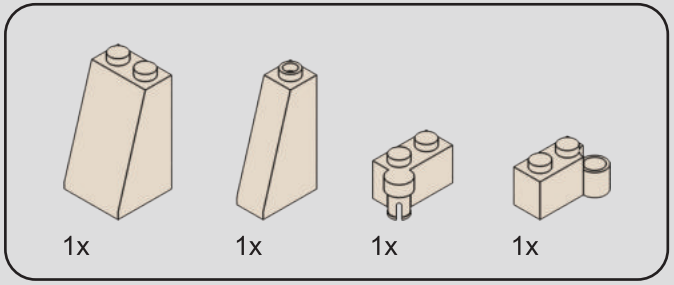

172

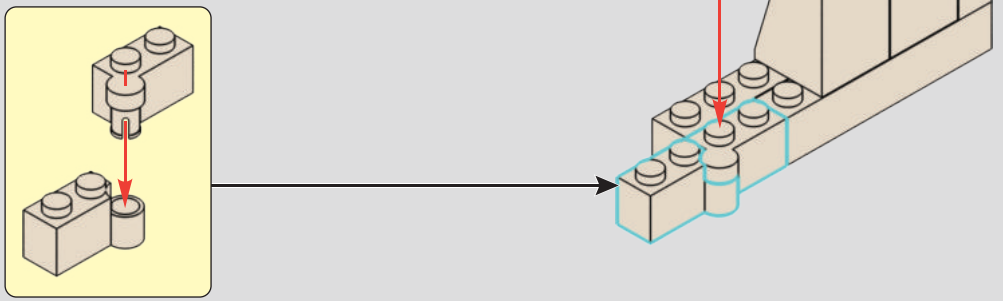

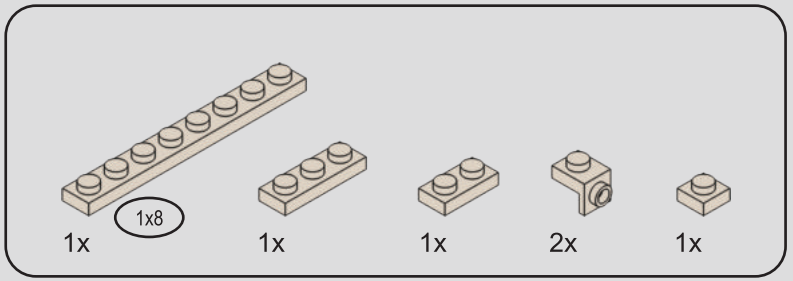

173

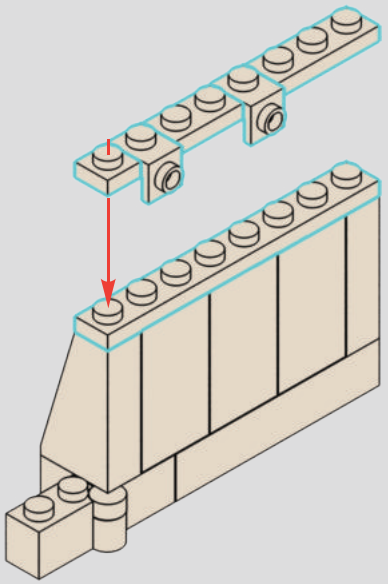

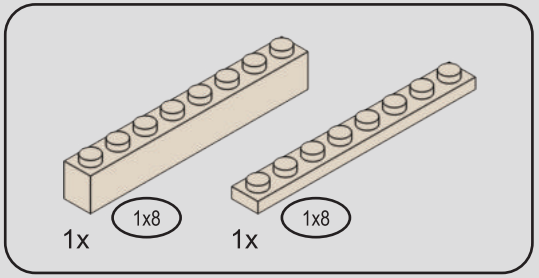

174

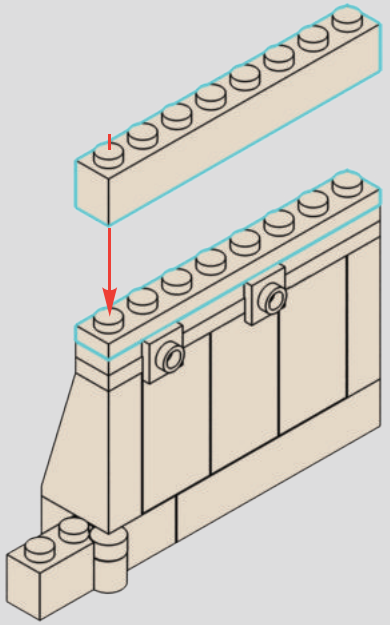

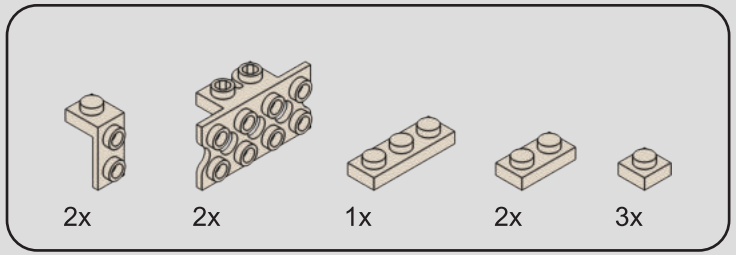

175

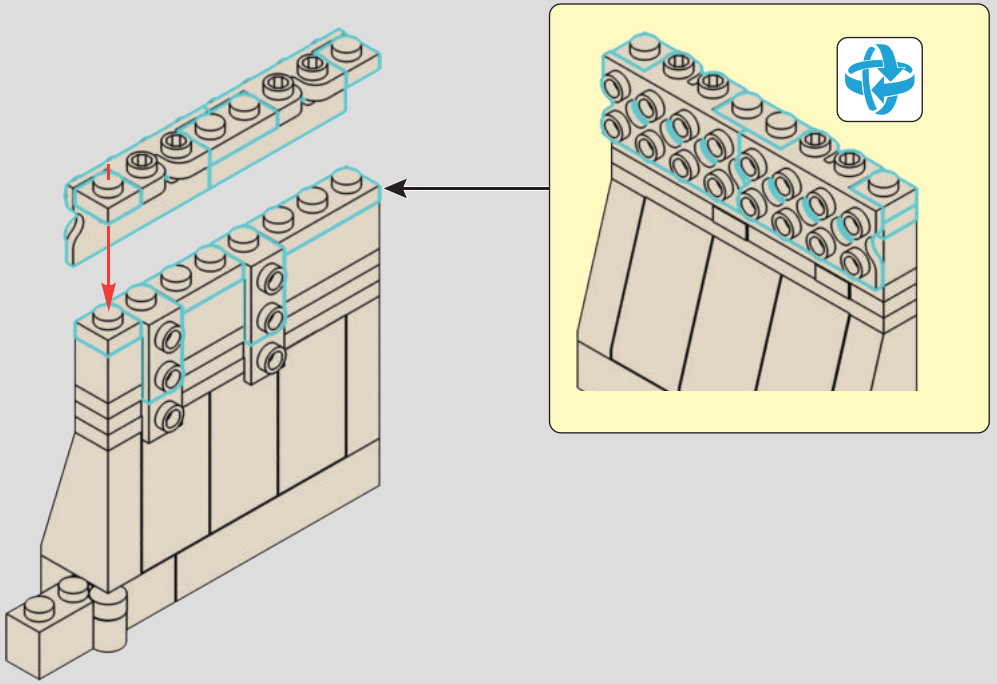

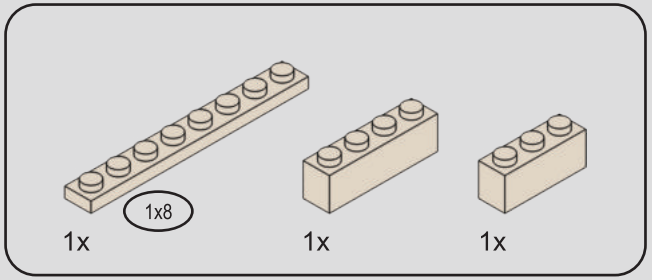

176

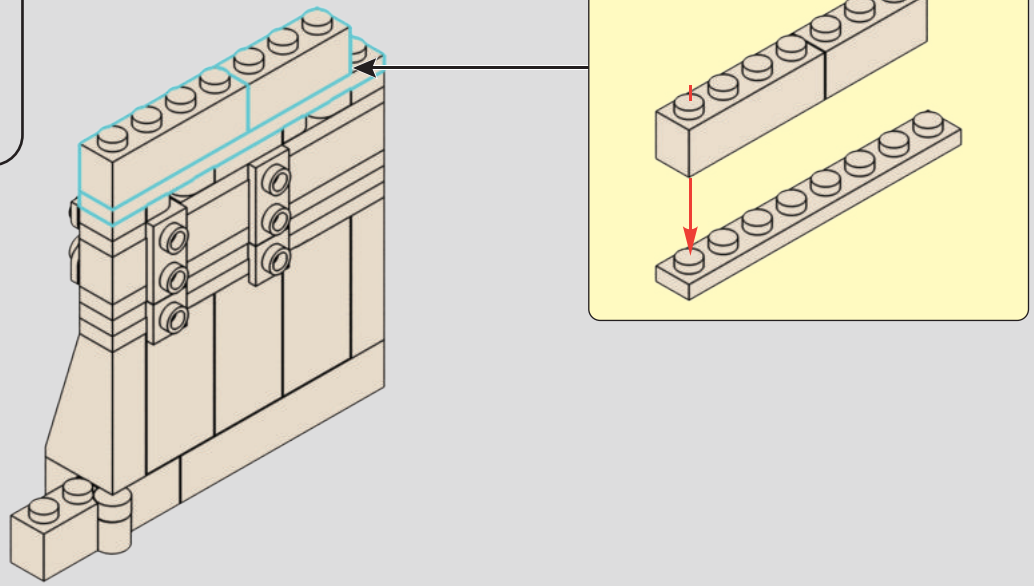

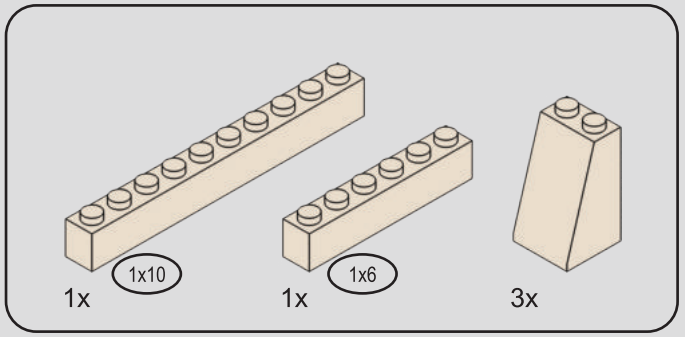

177

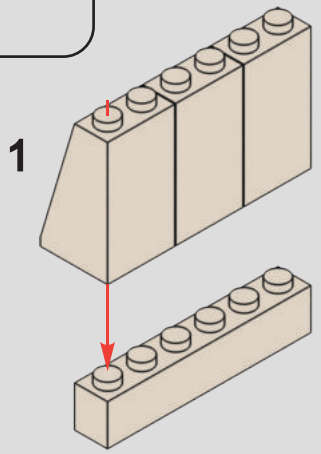

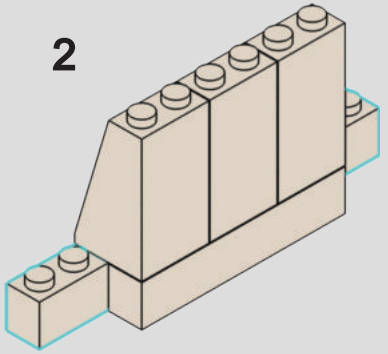

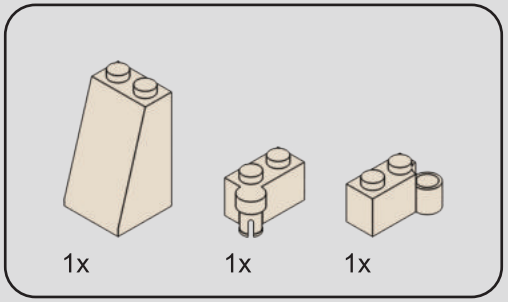

178

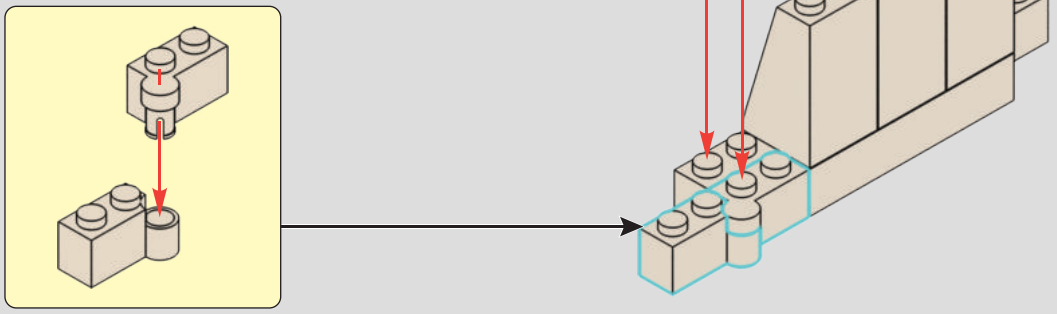

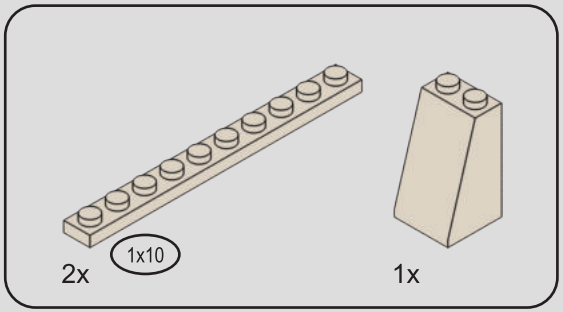

179

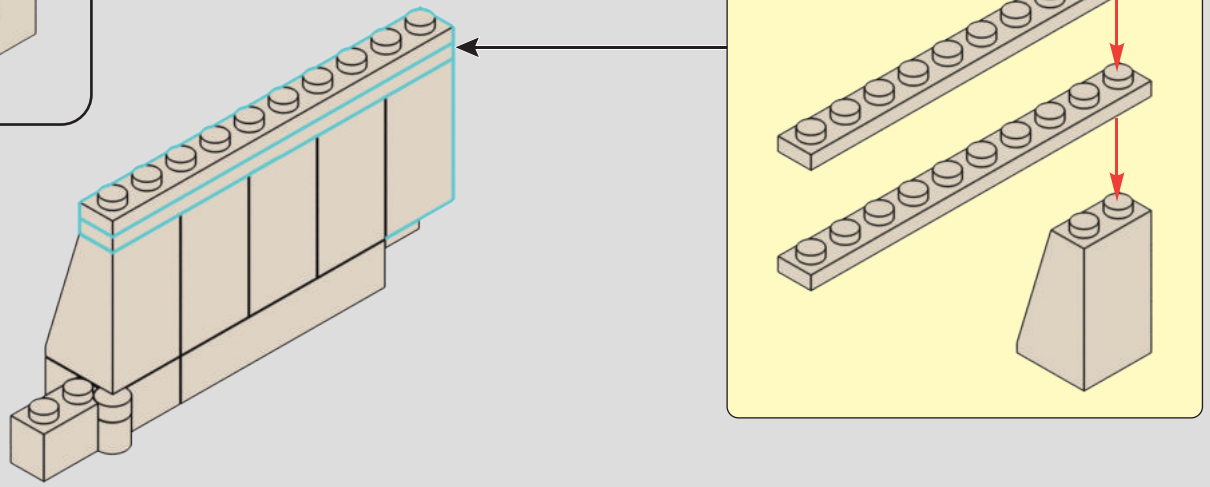

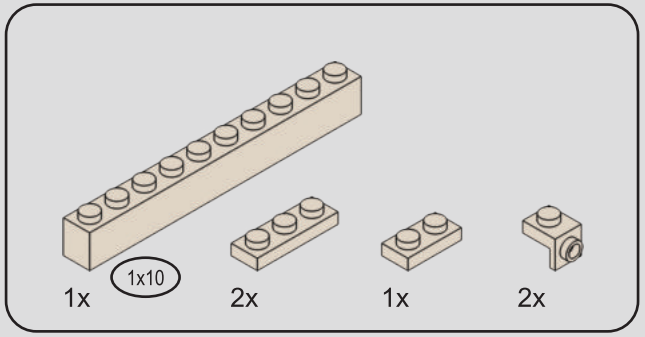

180

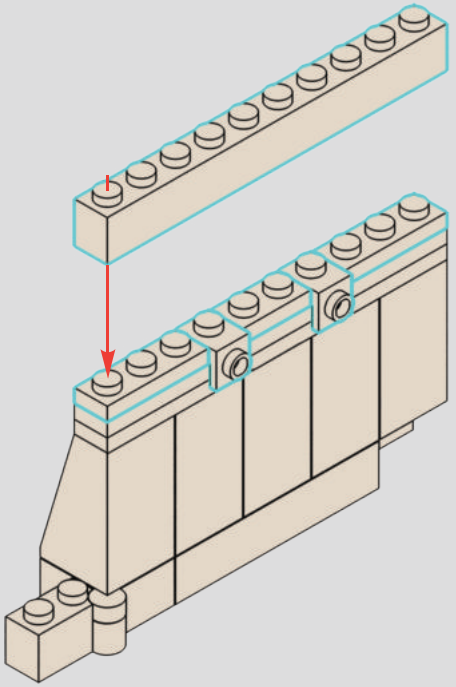

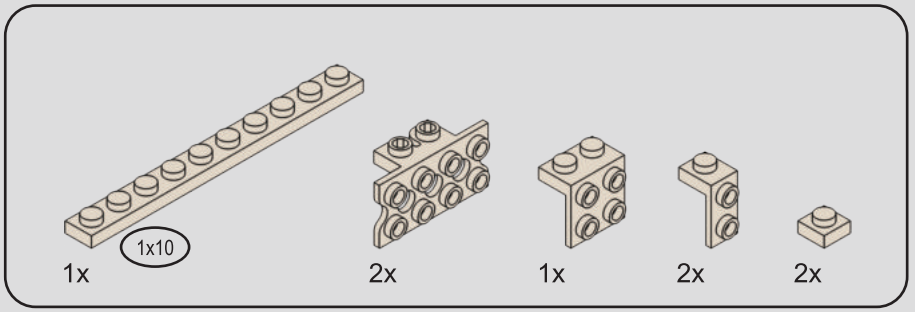

181

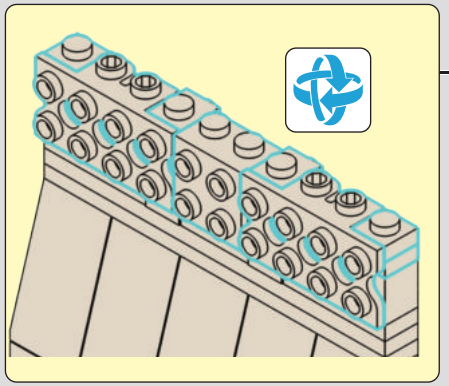

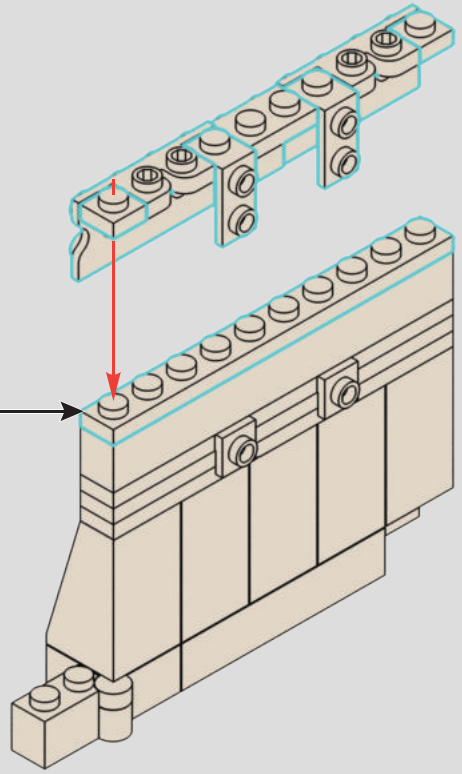

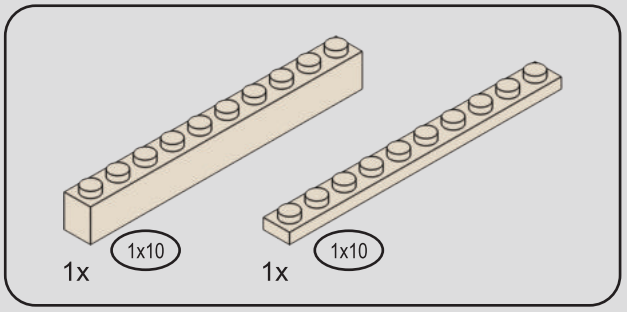

182

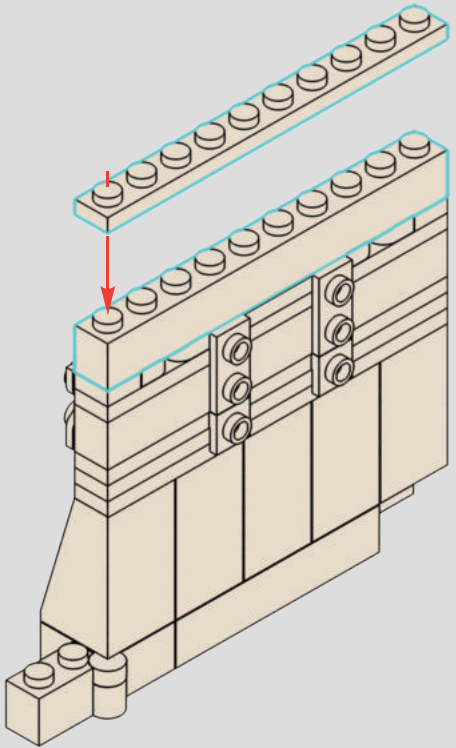

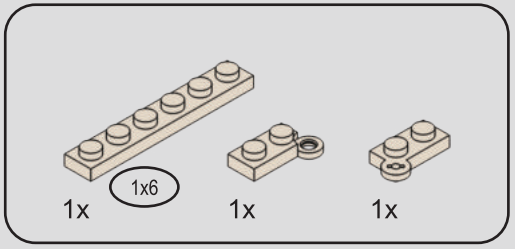

183

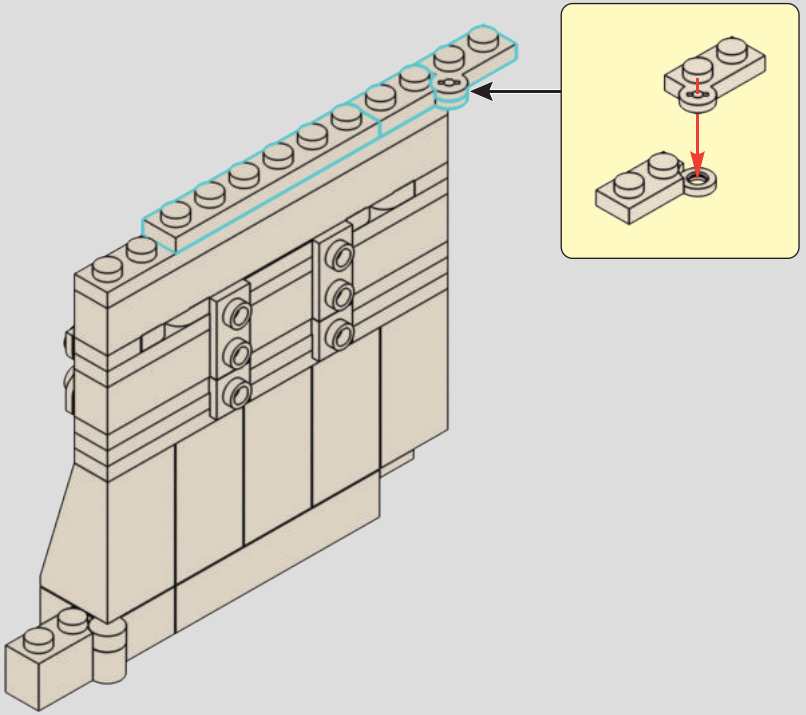

184

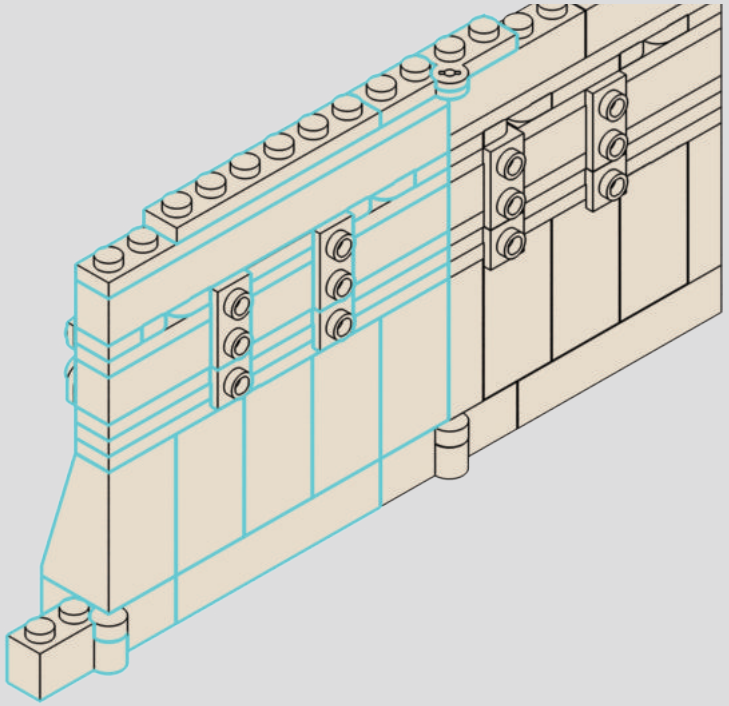

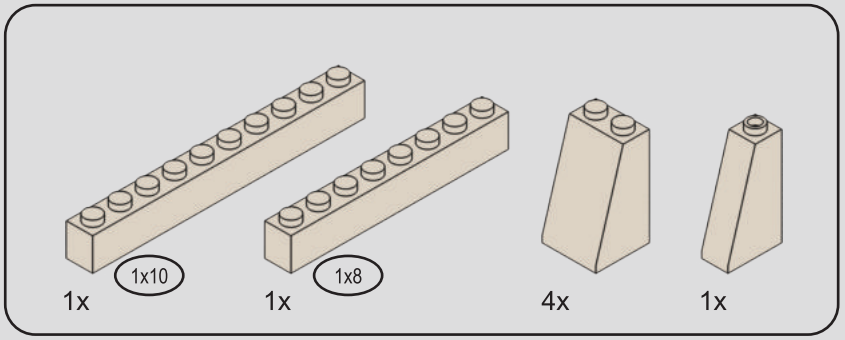

185

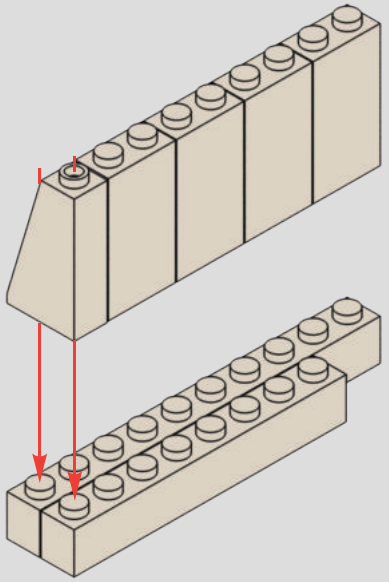

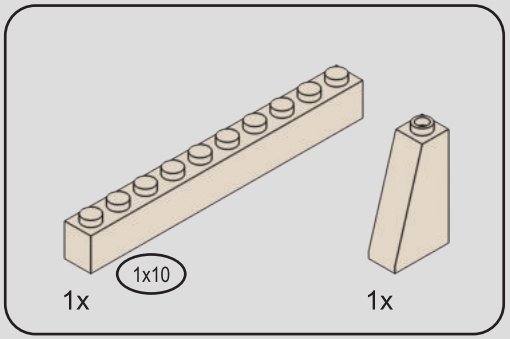

186

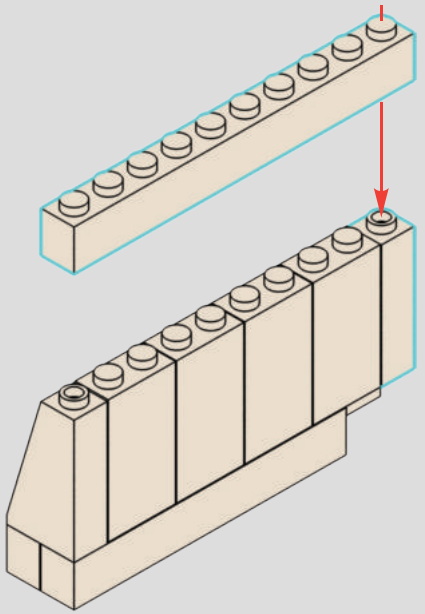

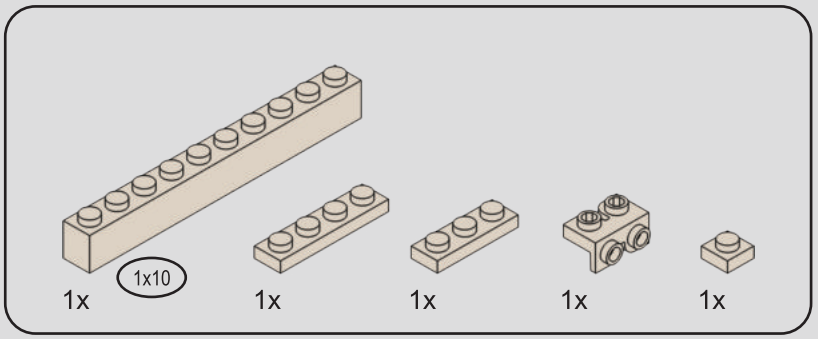

187

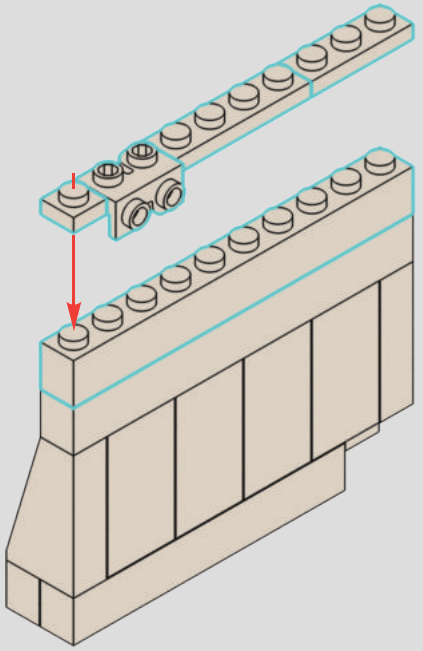

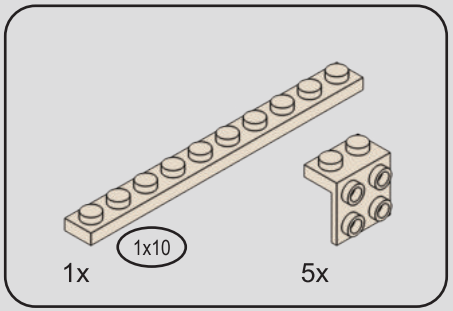

188

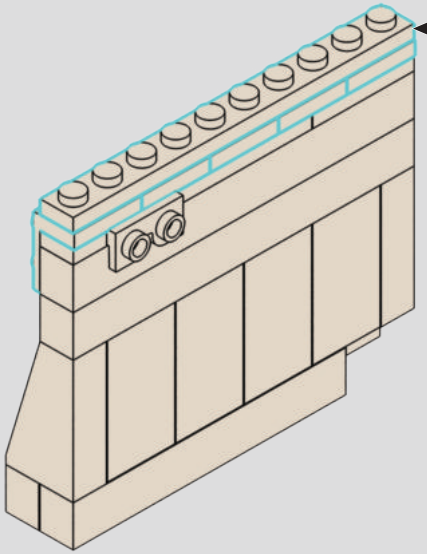

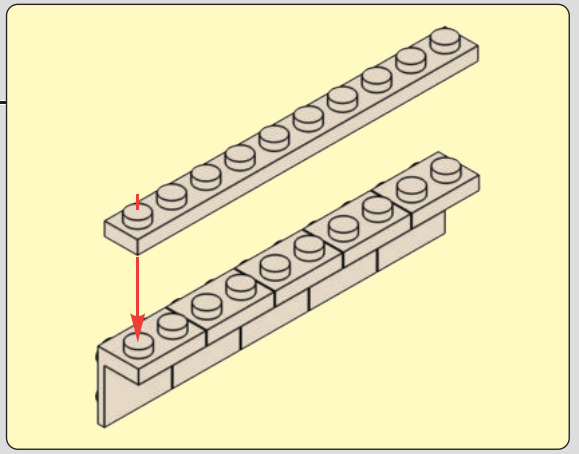

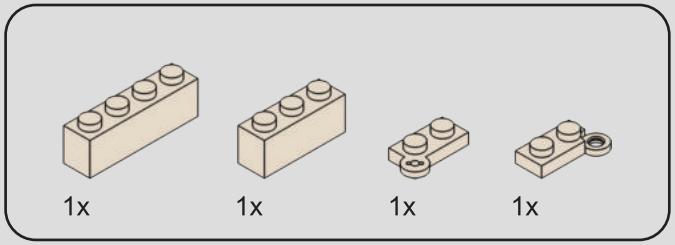

189

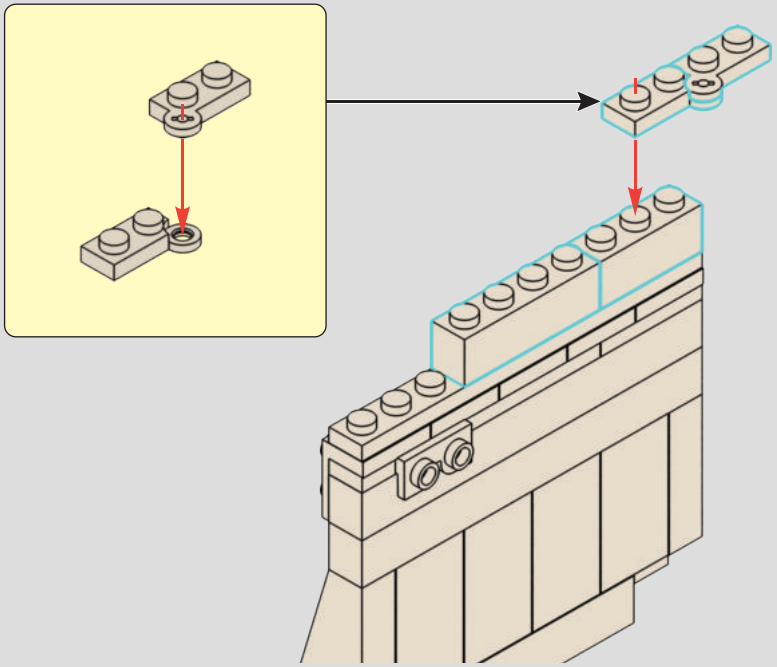

190

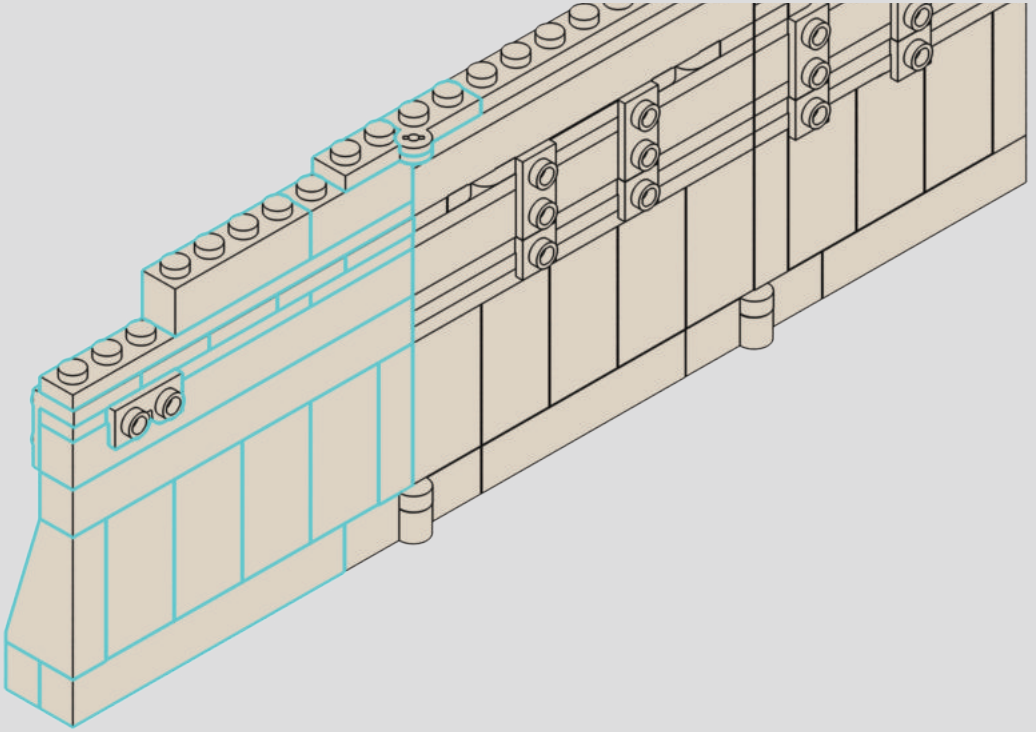

2x

191

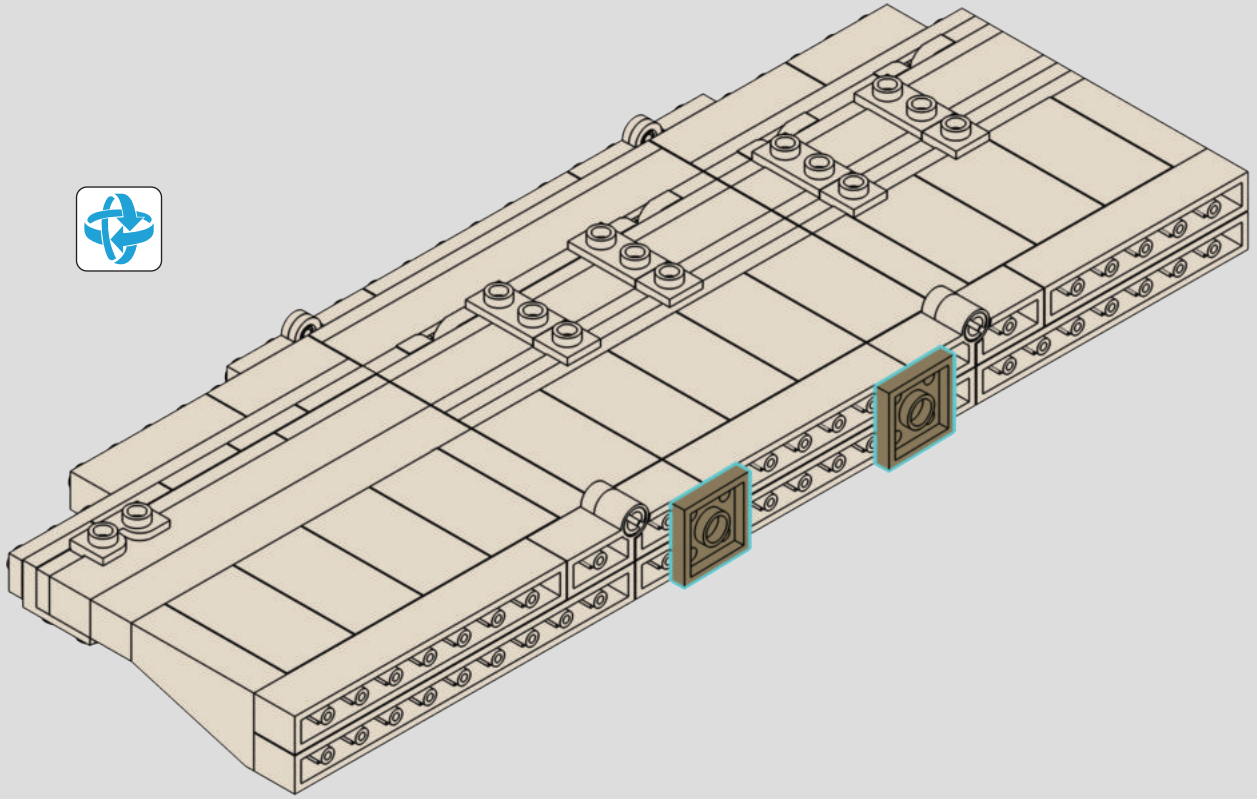

1x 1x 2x

192

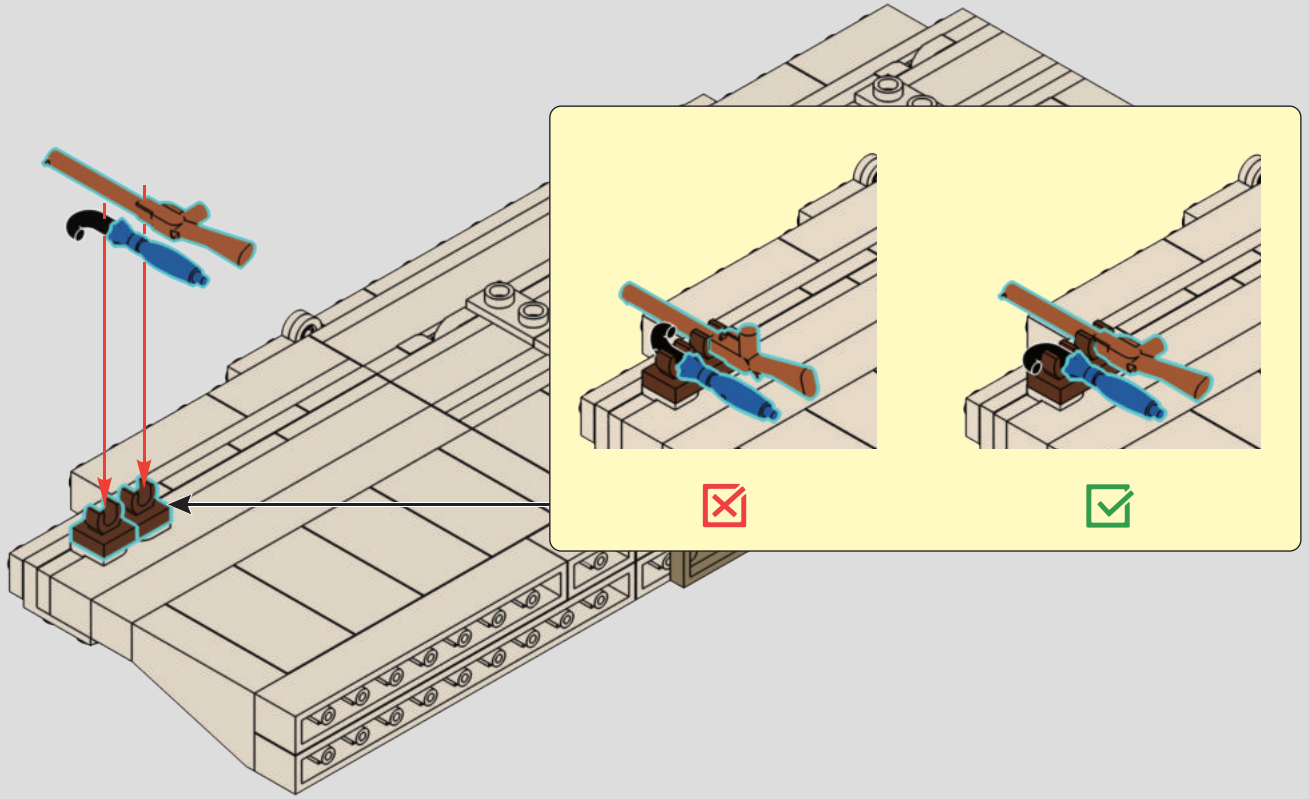

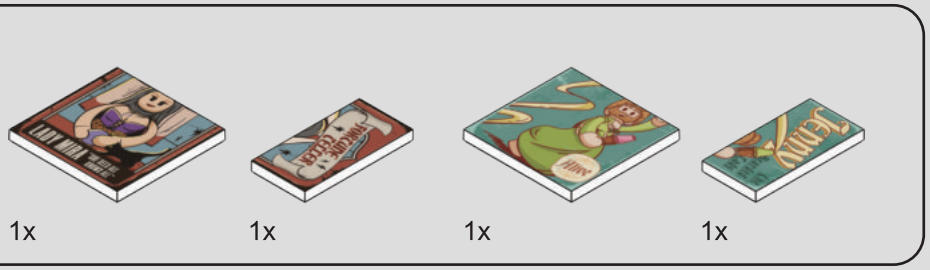

193

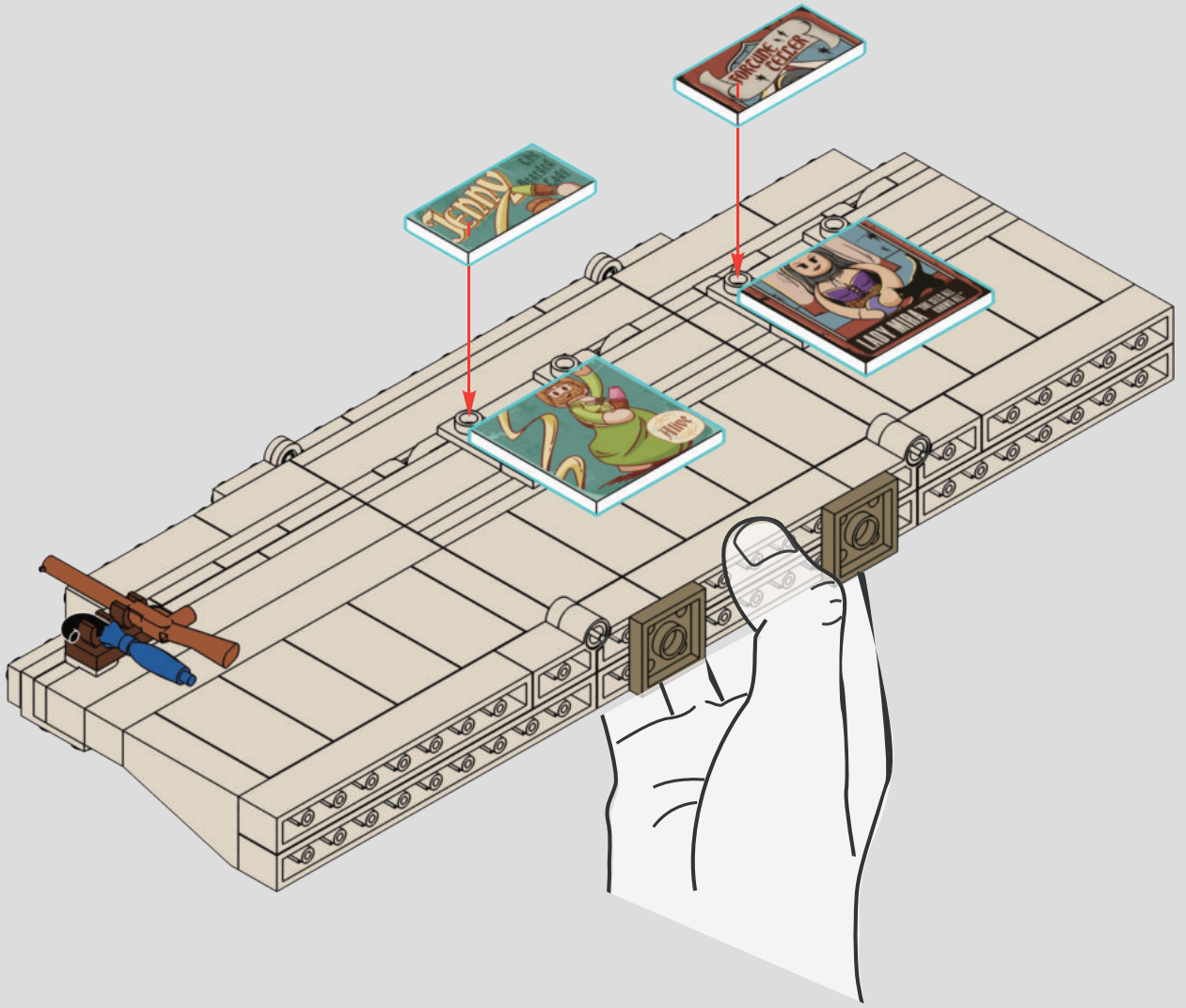

194

1

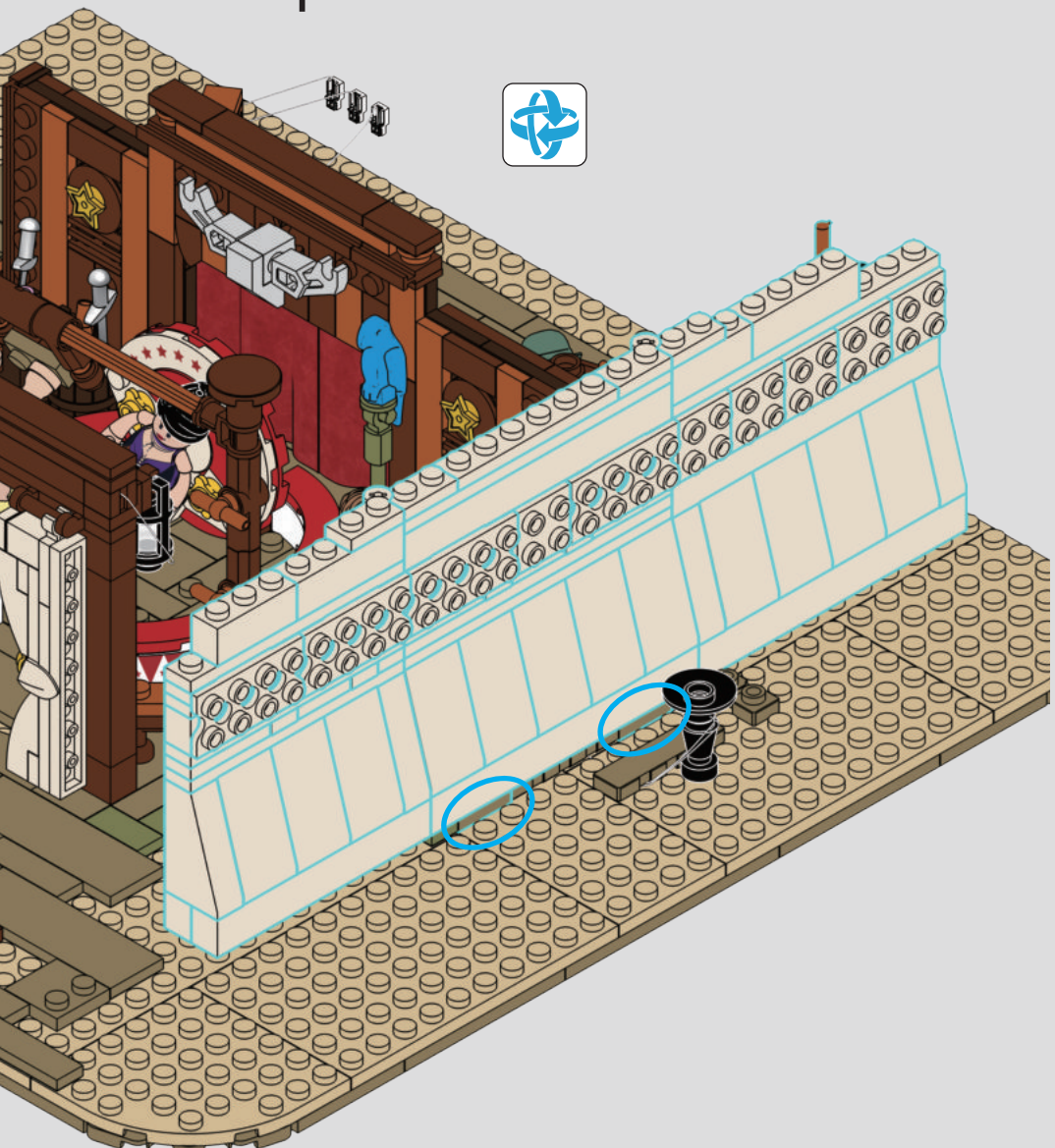

2

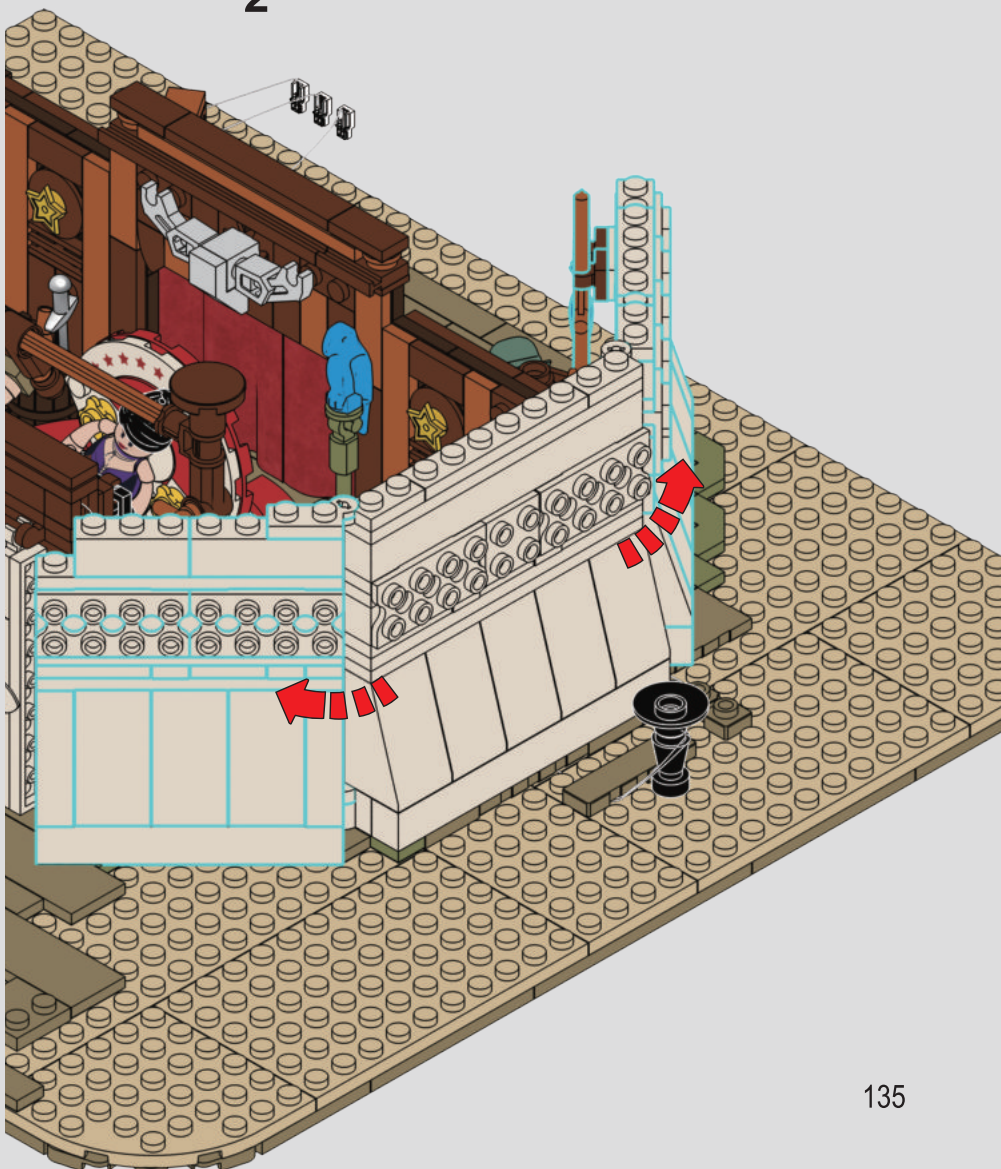

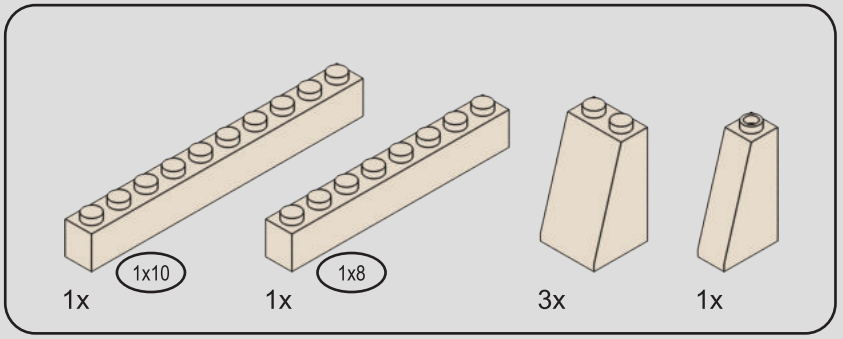

195

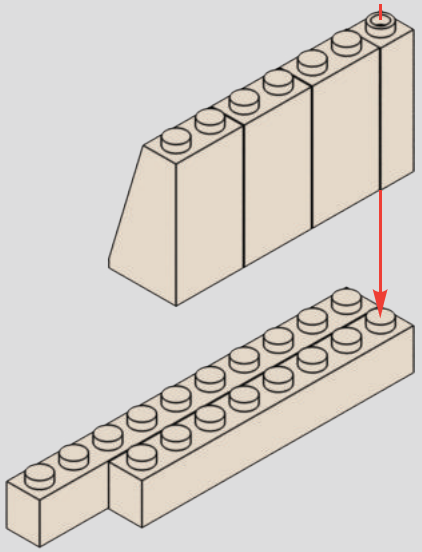

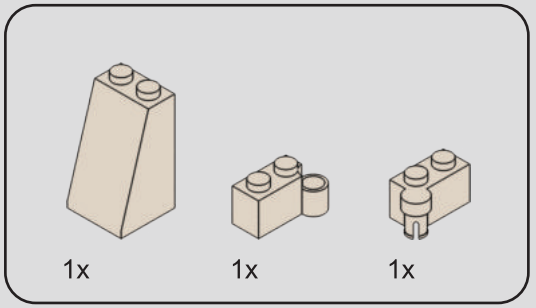

196

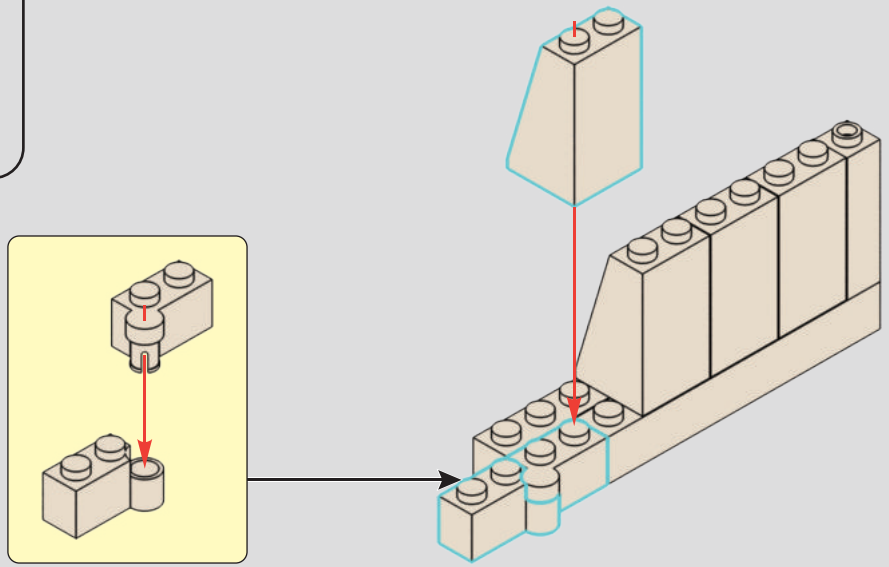

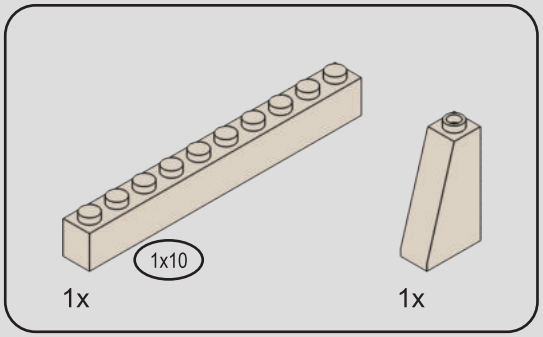

197

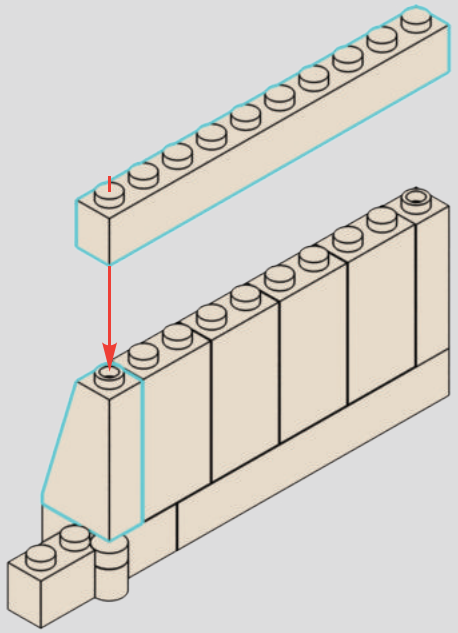

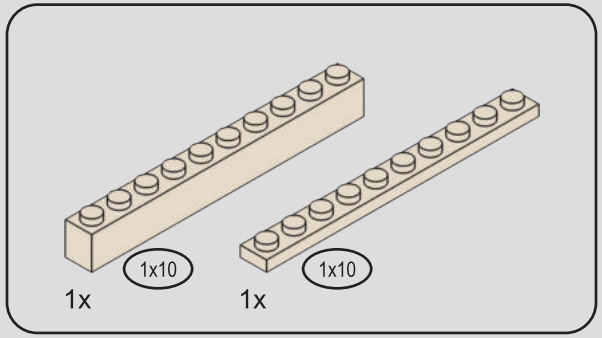

198

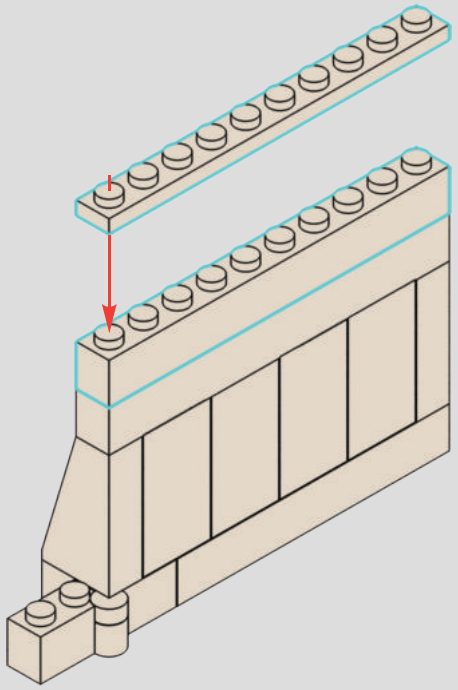

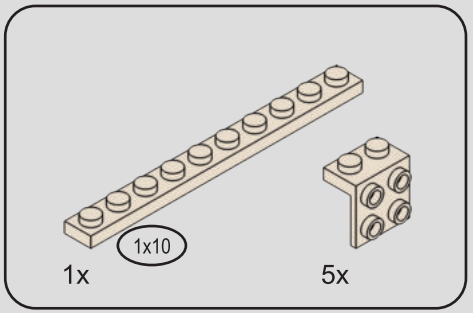

199

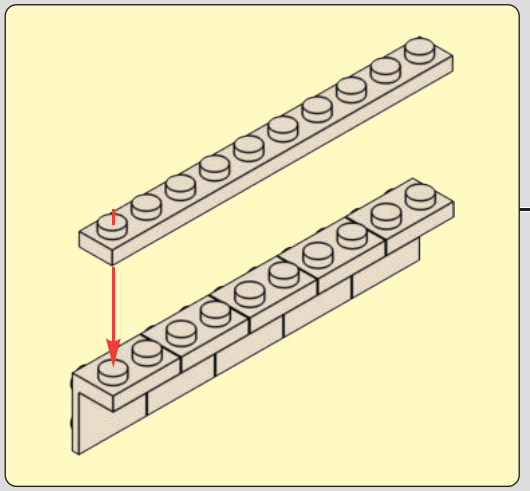

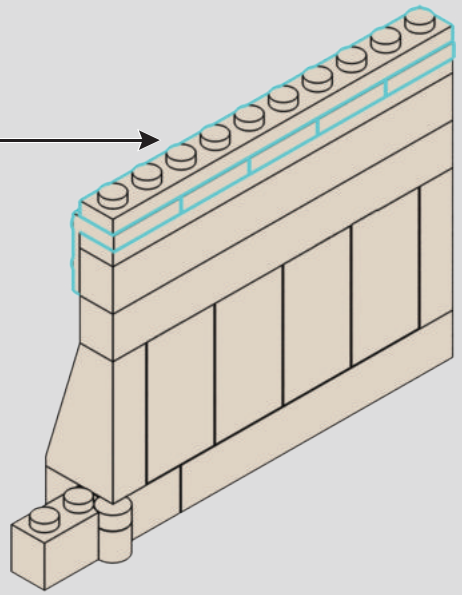

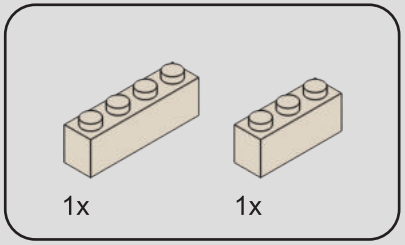

200

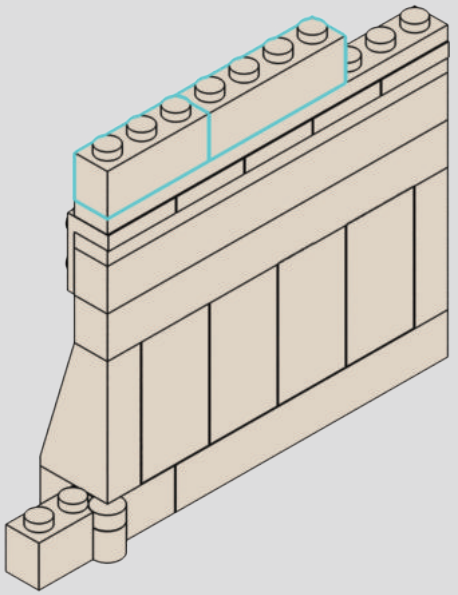

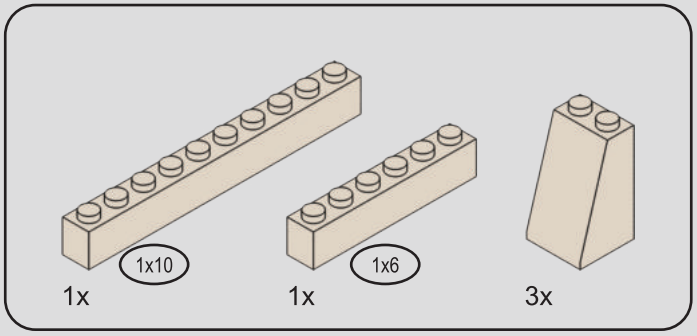

201

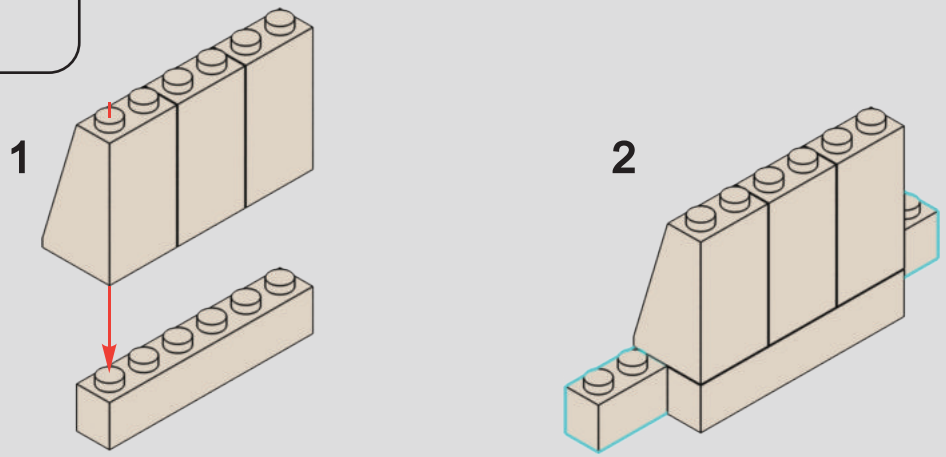

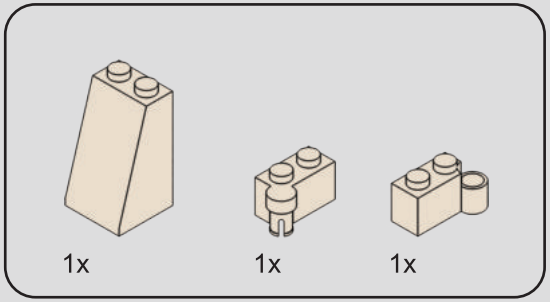

202

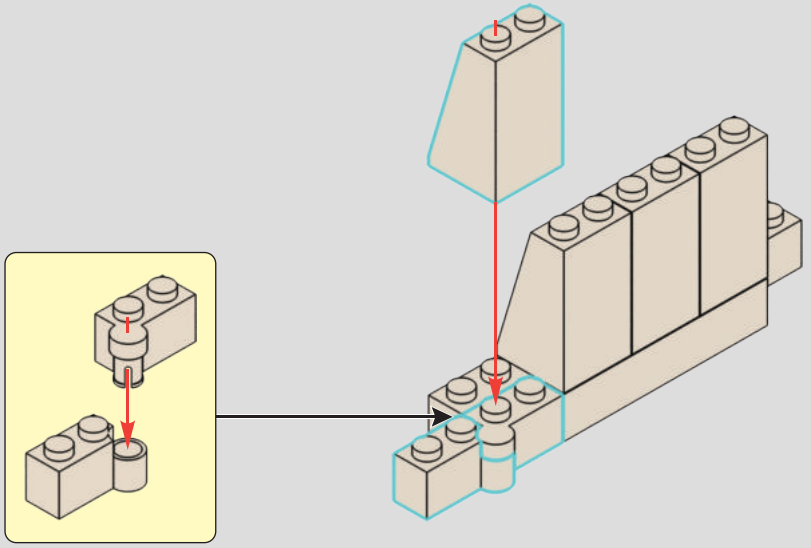

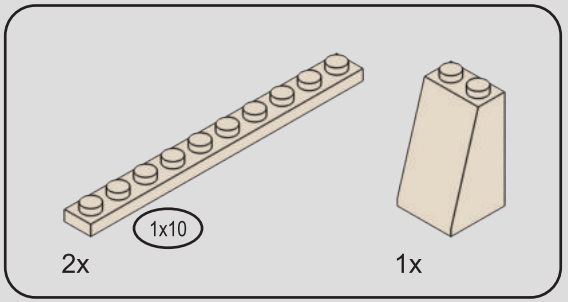

203

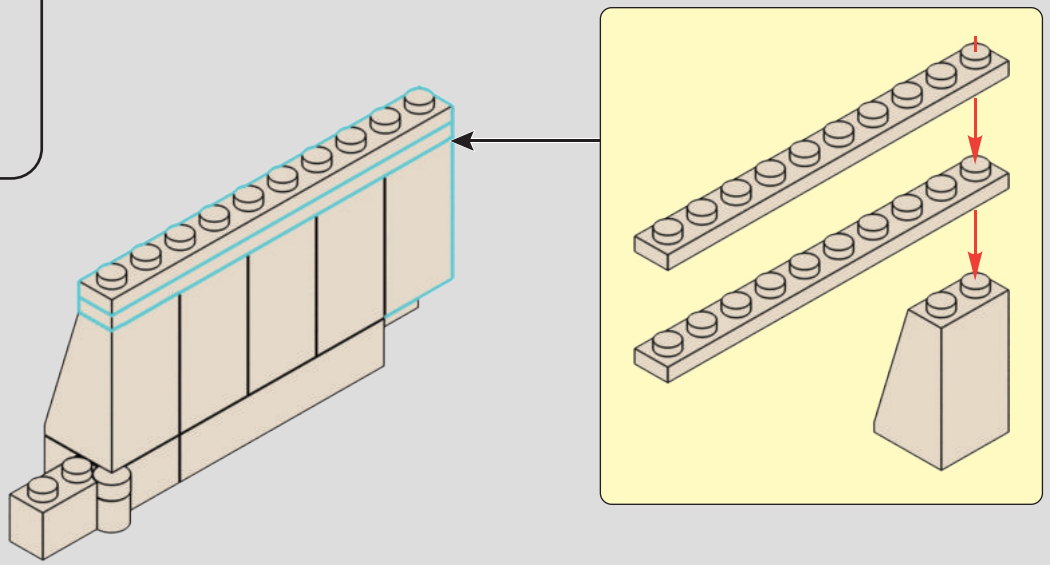

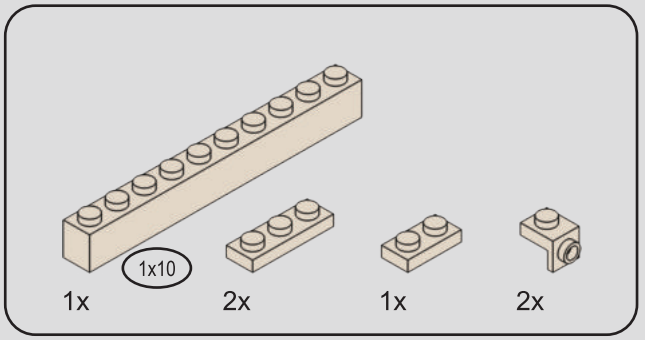

204

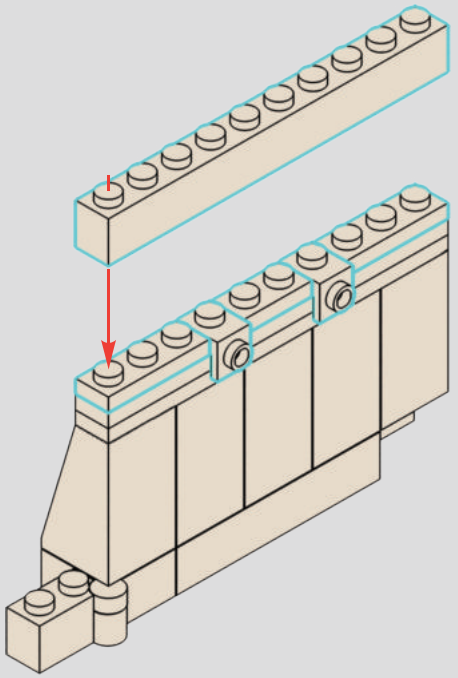

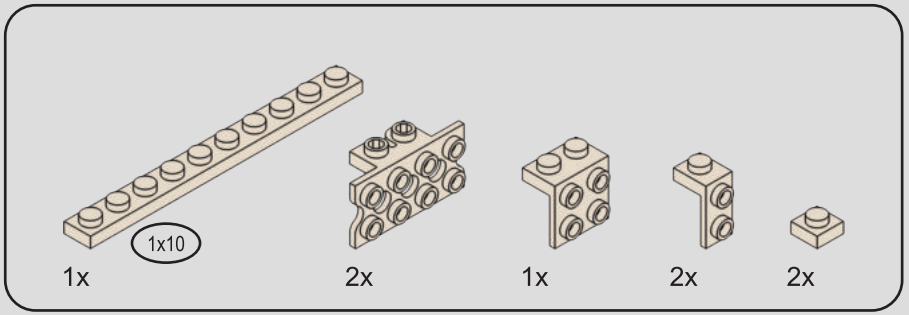

205

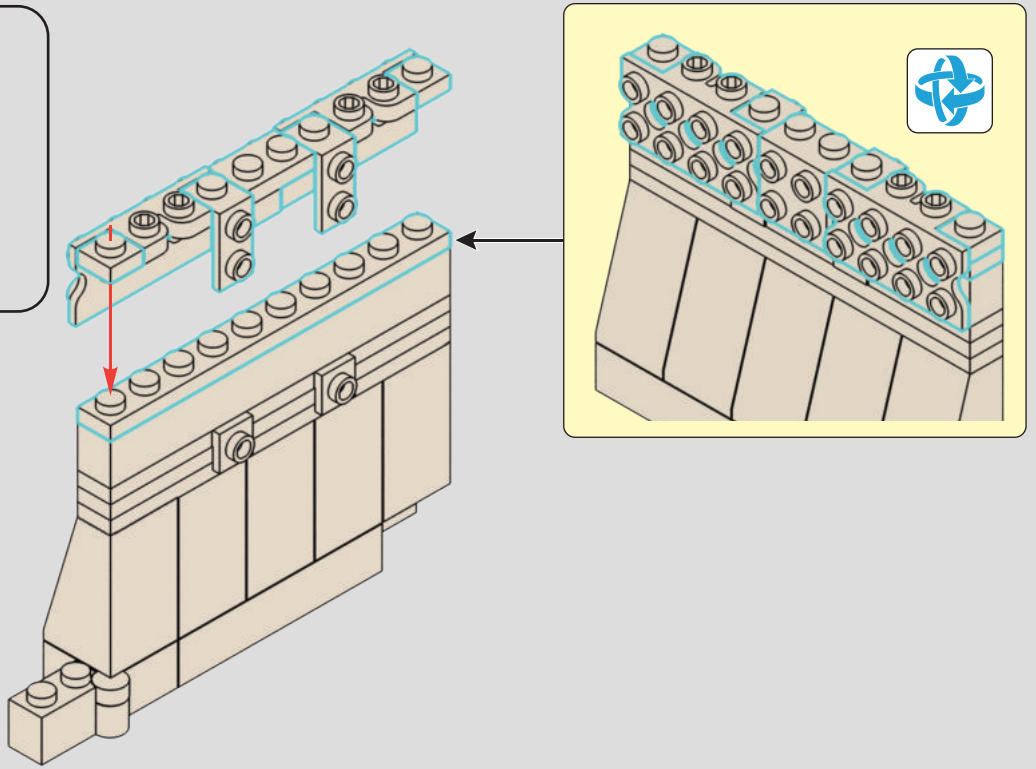

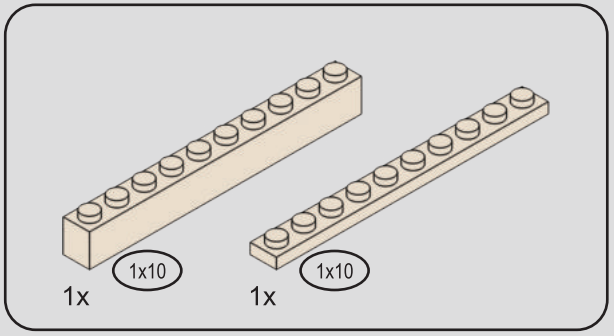

206

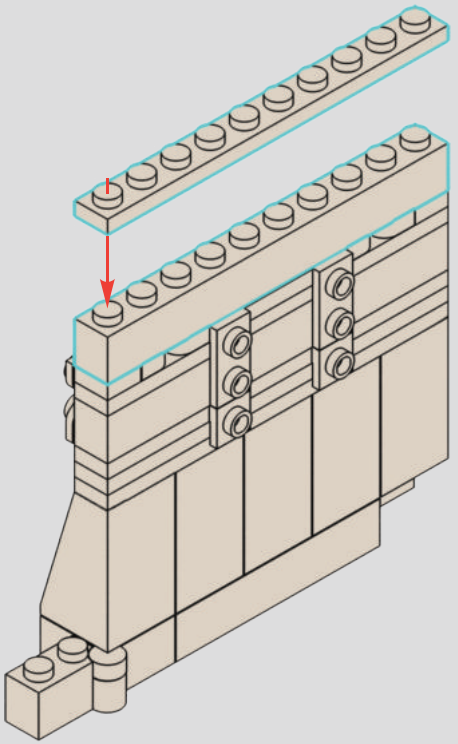

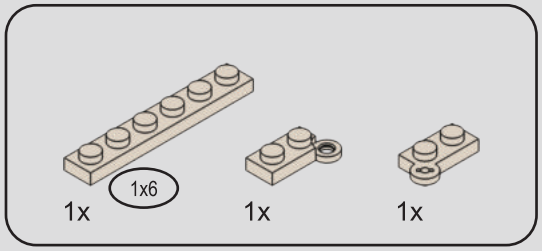

207

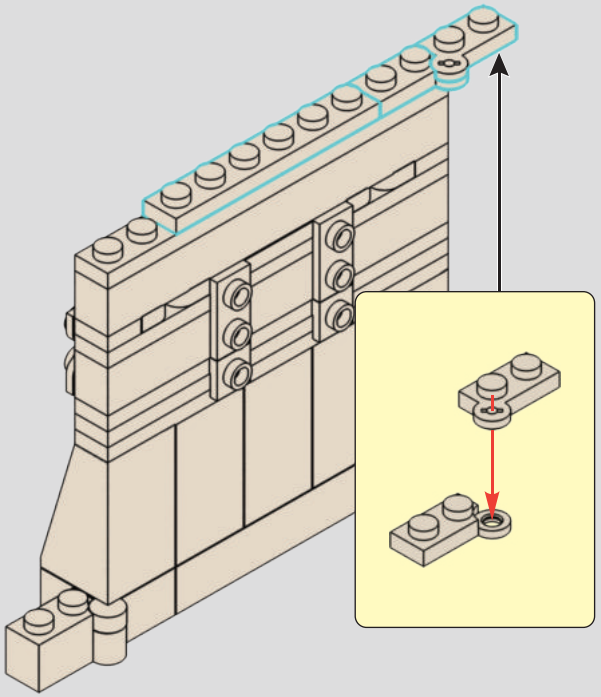

208

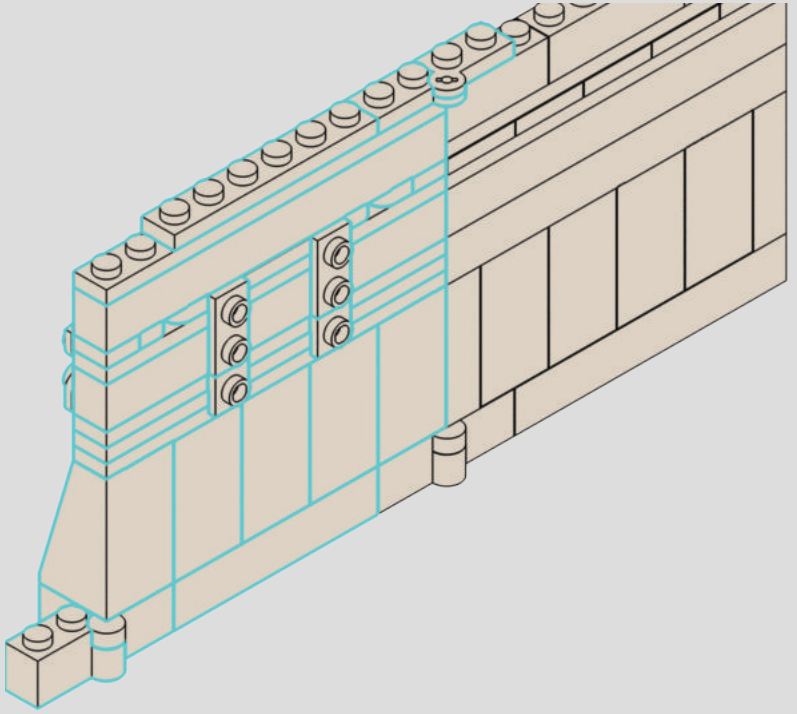

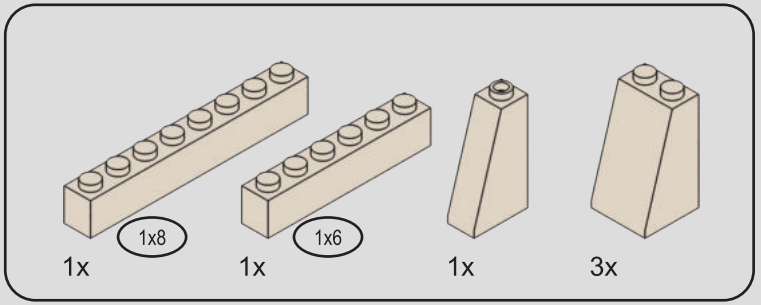

209

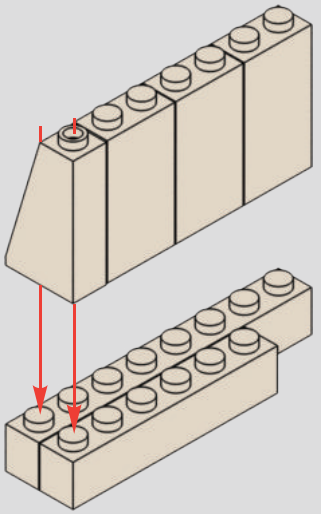

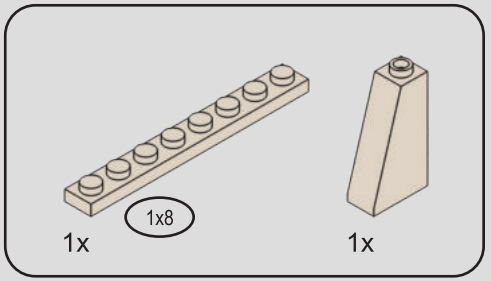

210

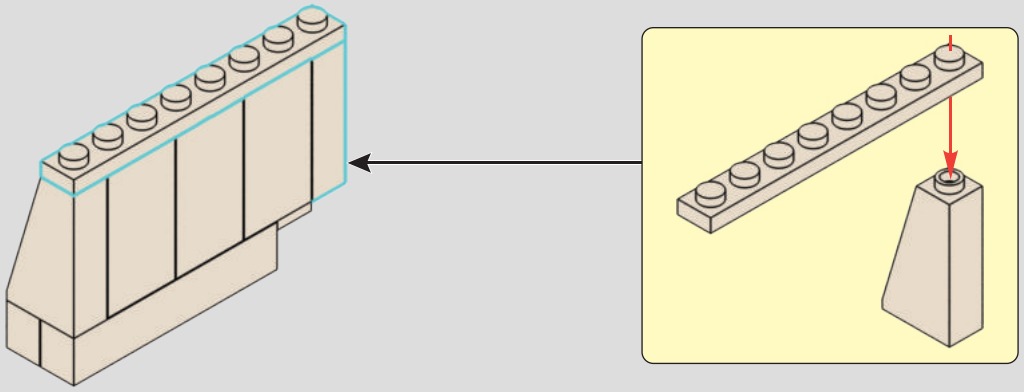

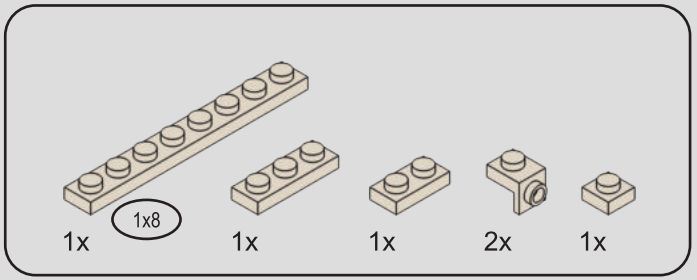

211

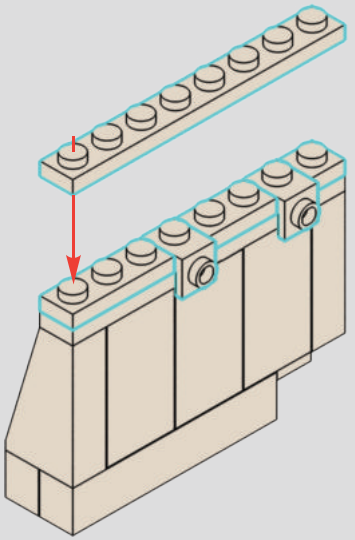

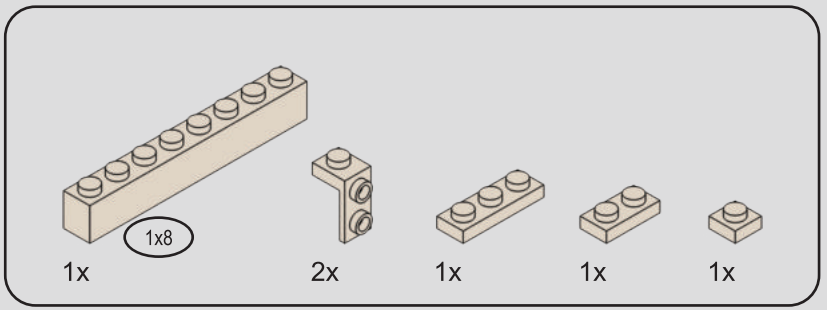

212

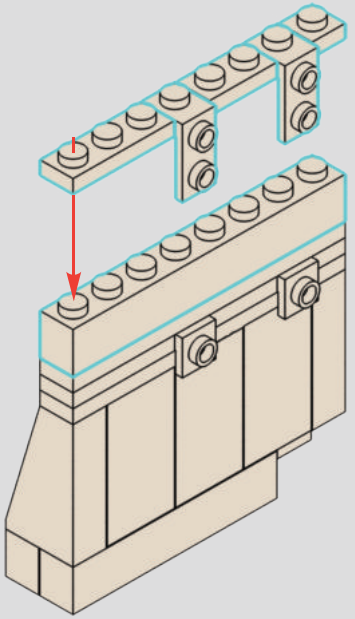

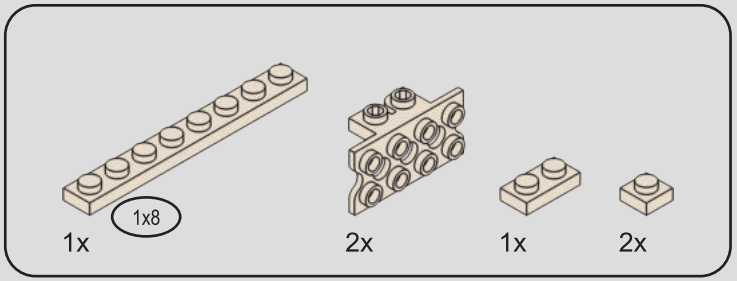

213

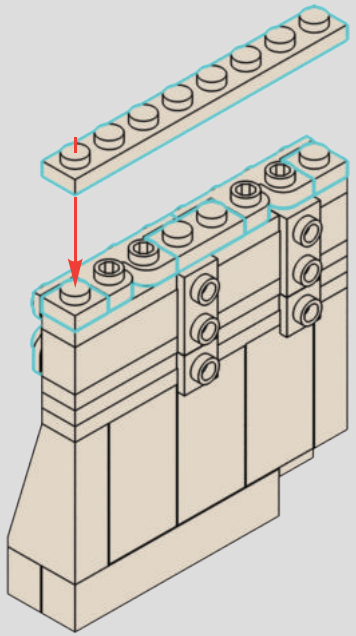

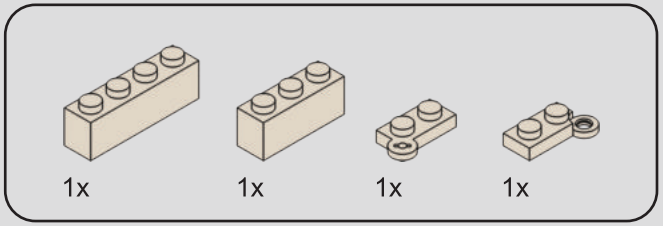

214

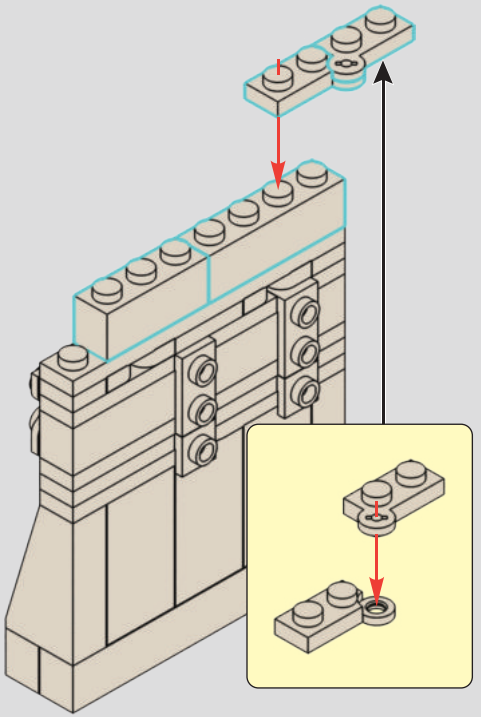

215

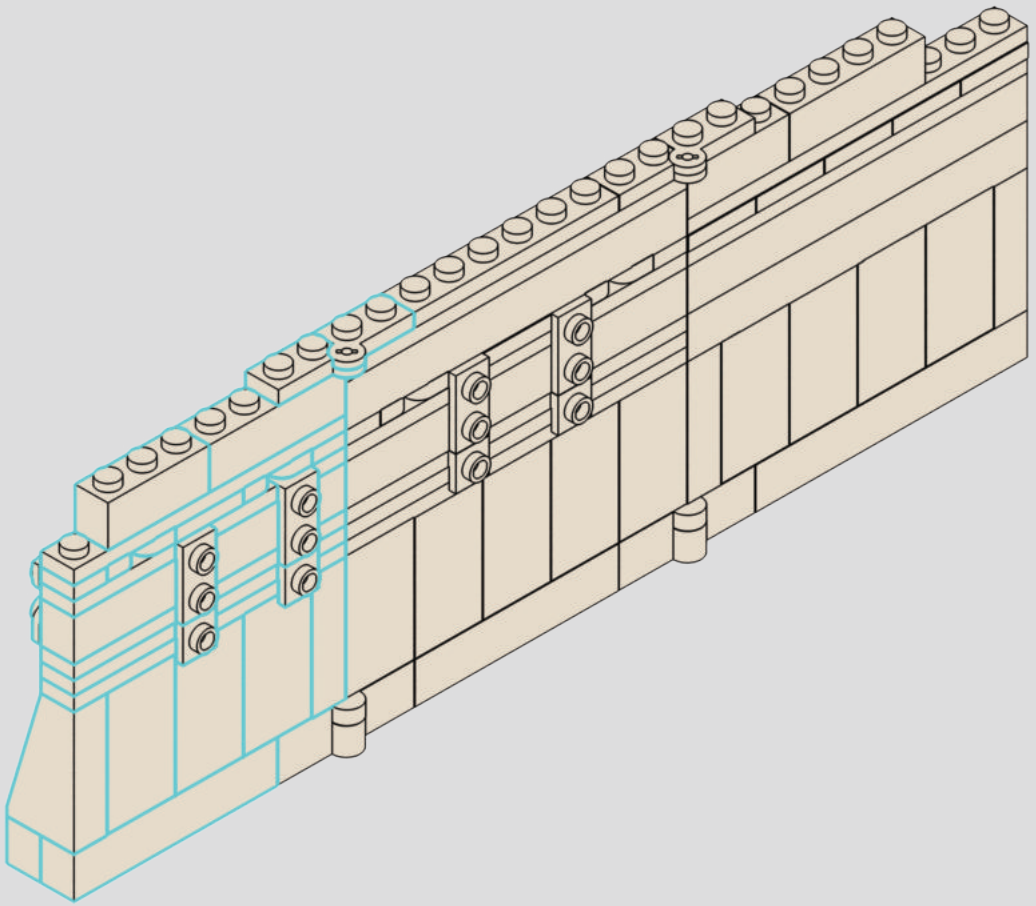


1x



1x


1x



1x

216

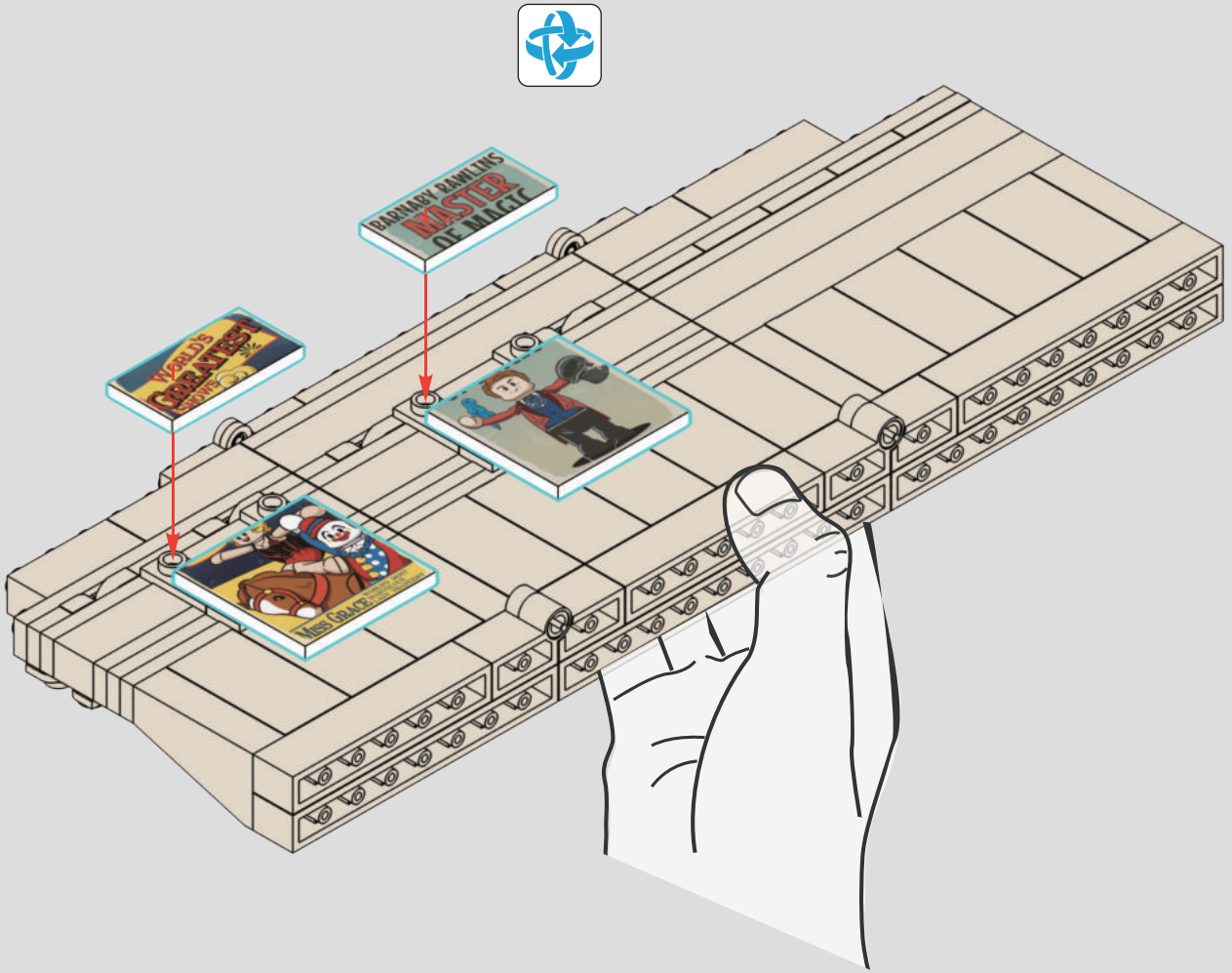

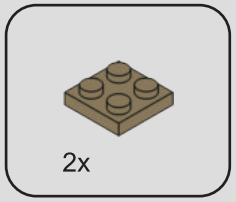
2x

217

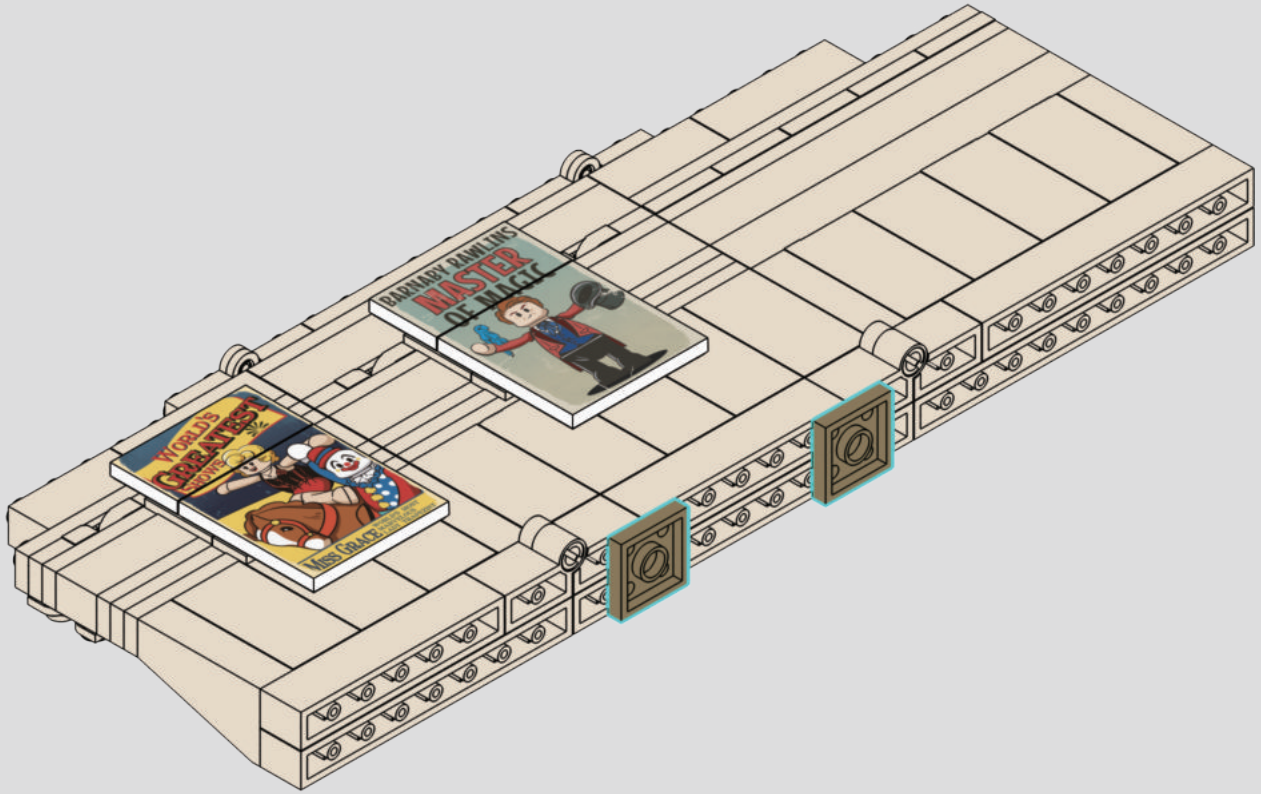
BARNABY RAWLINGS
MASTER
OF MAGIC
WORLD'S
GREATEST
MISS GRACE

218

1

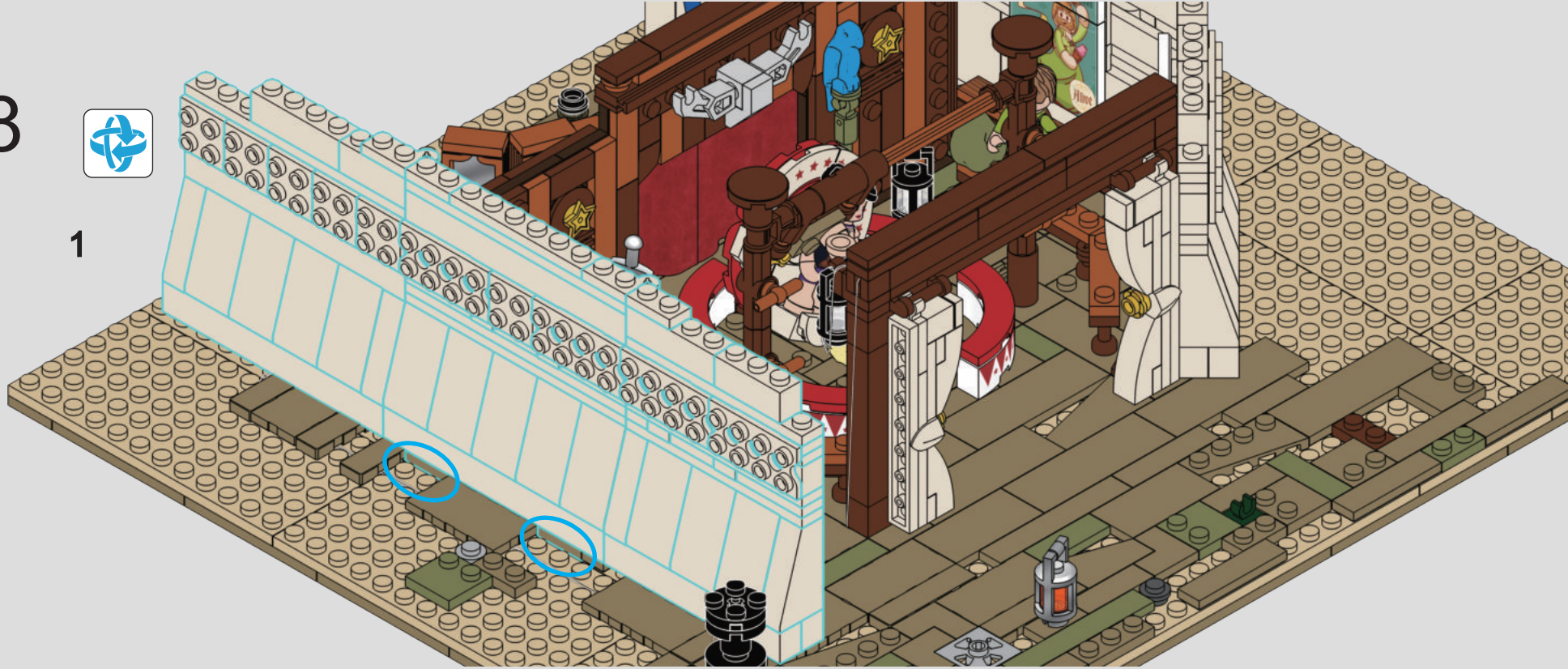

2

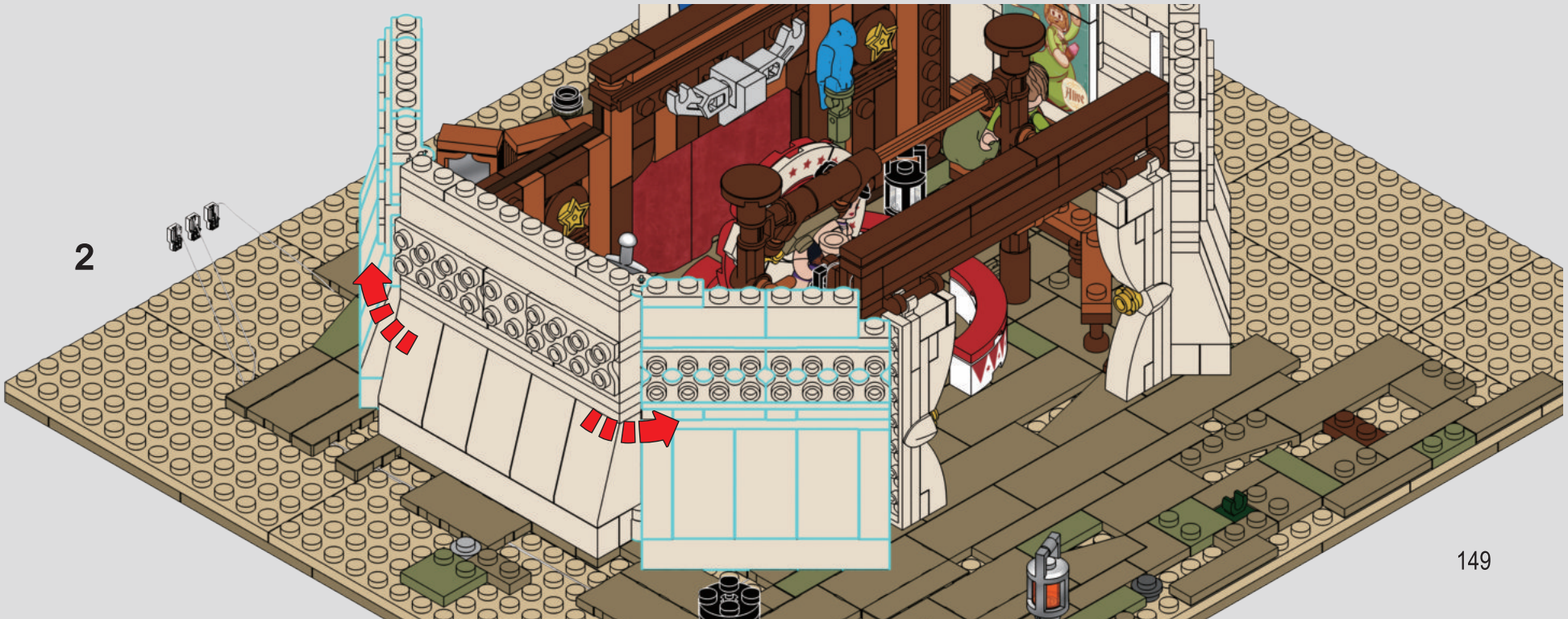

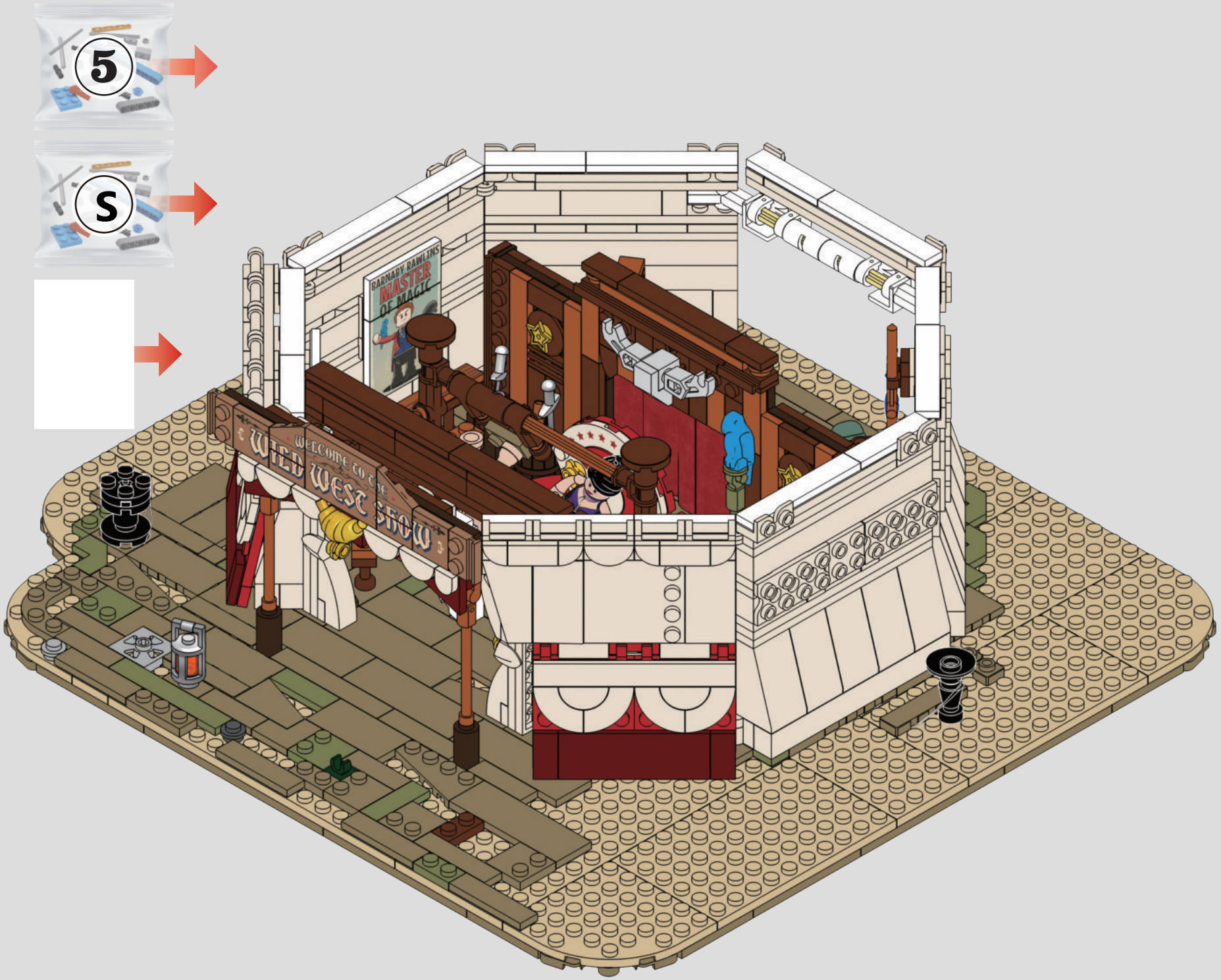
5
S
BARNABY RAWLINS
MASTER
OF MAGIC
WILD WEST SHOW

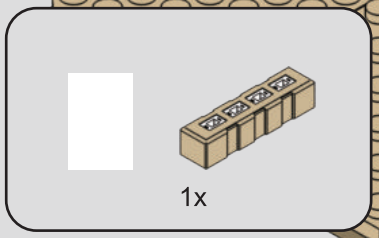

219

1

2

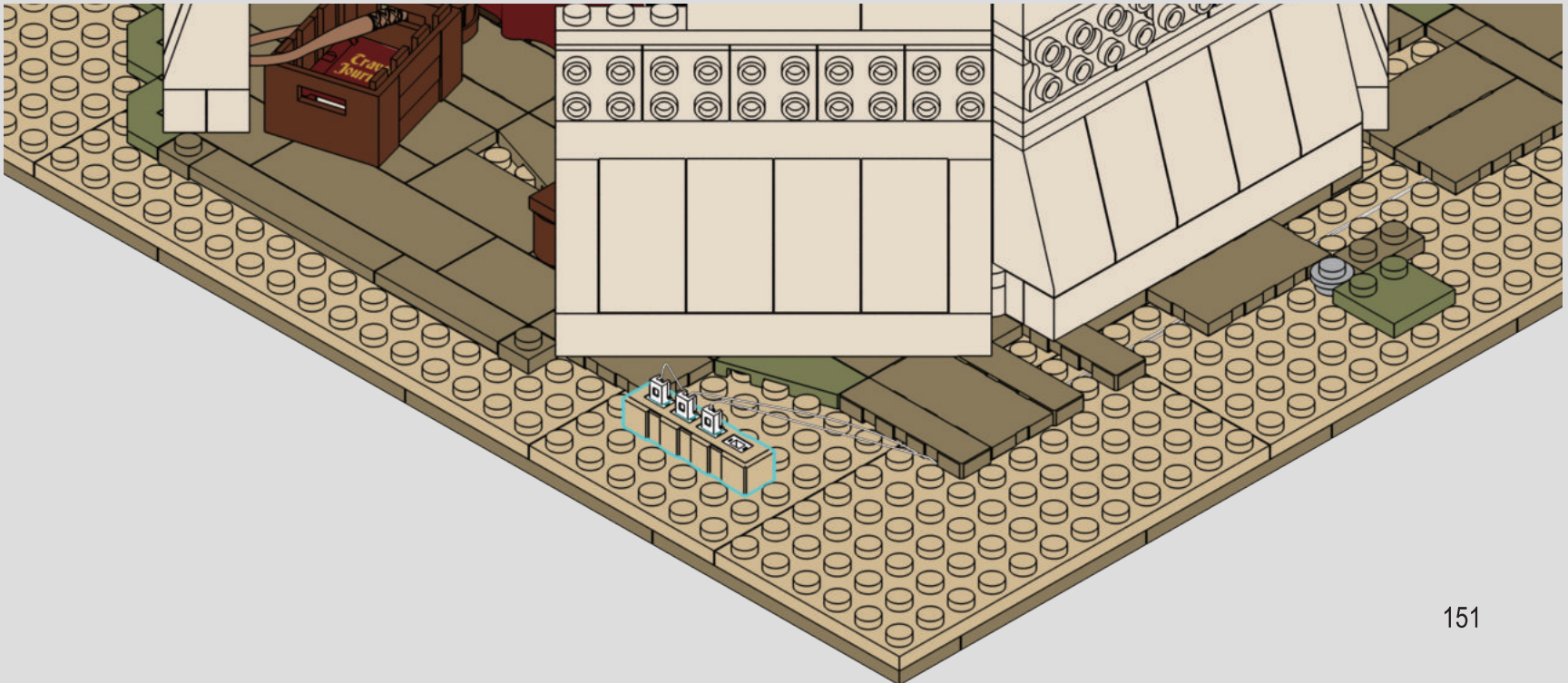



220

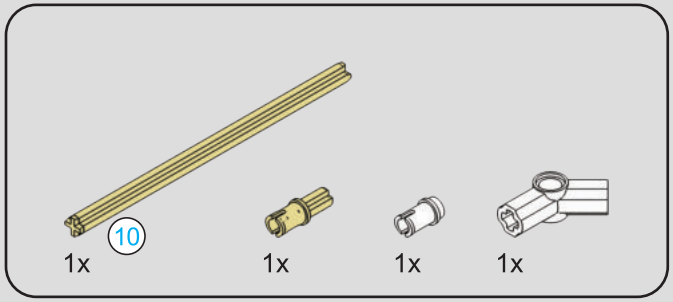

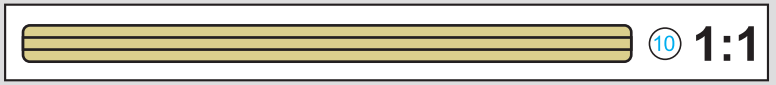

221

1

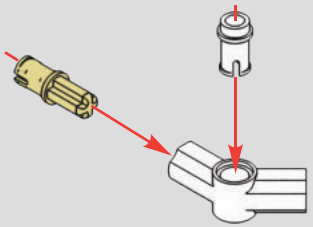

2

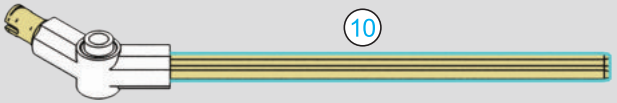

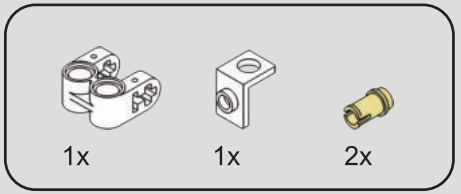

222

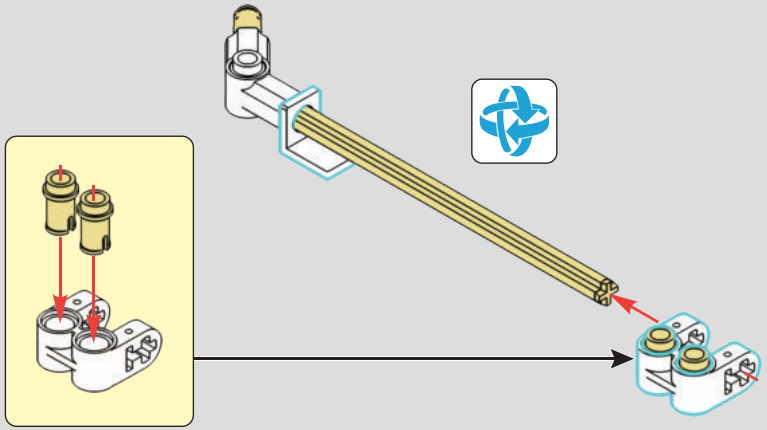

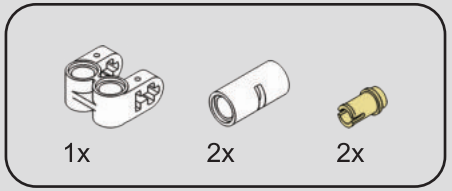

223

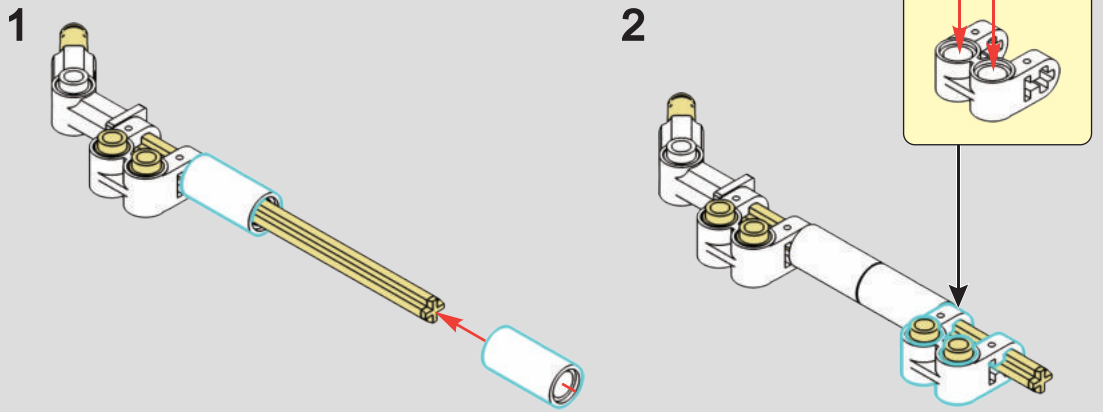

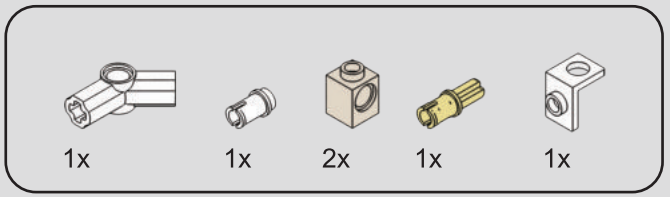

224

225



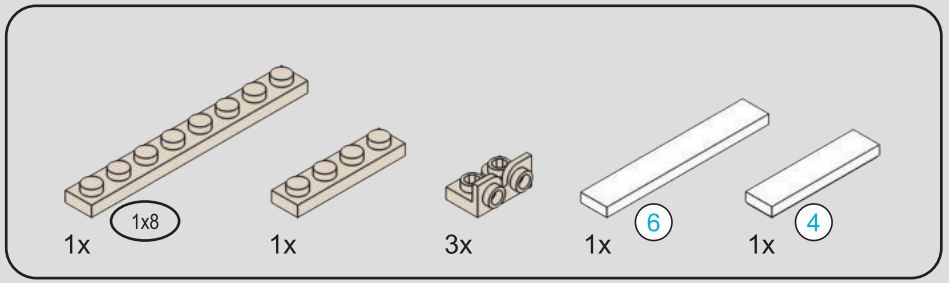
1x
1x8
1x
3x
1x
6
1x
4

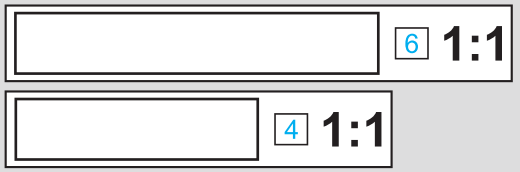
6
1:1
4
1:1

226

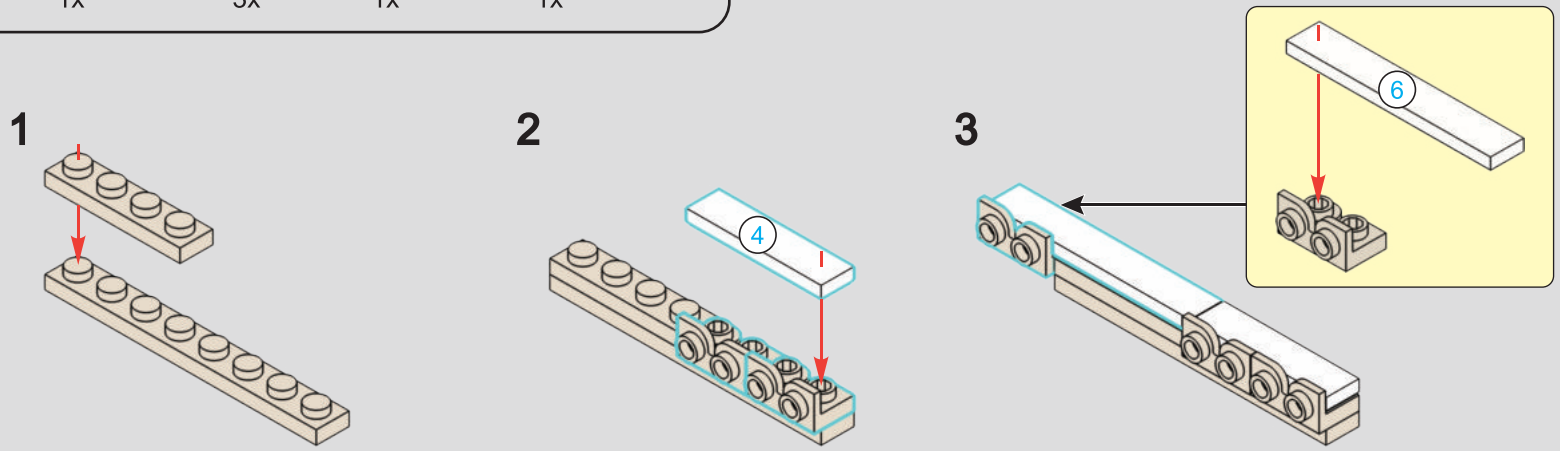
1
2
4
3
6

227


BARNABY RAWLINS
MASTER
OF MAGIC

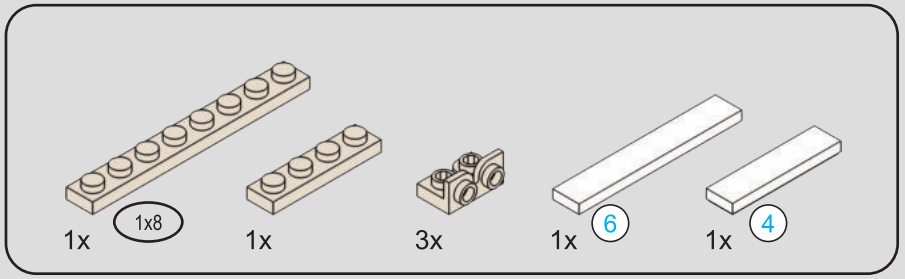

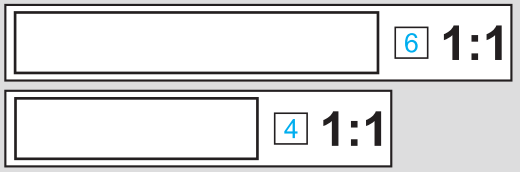

228

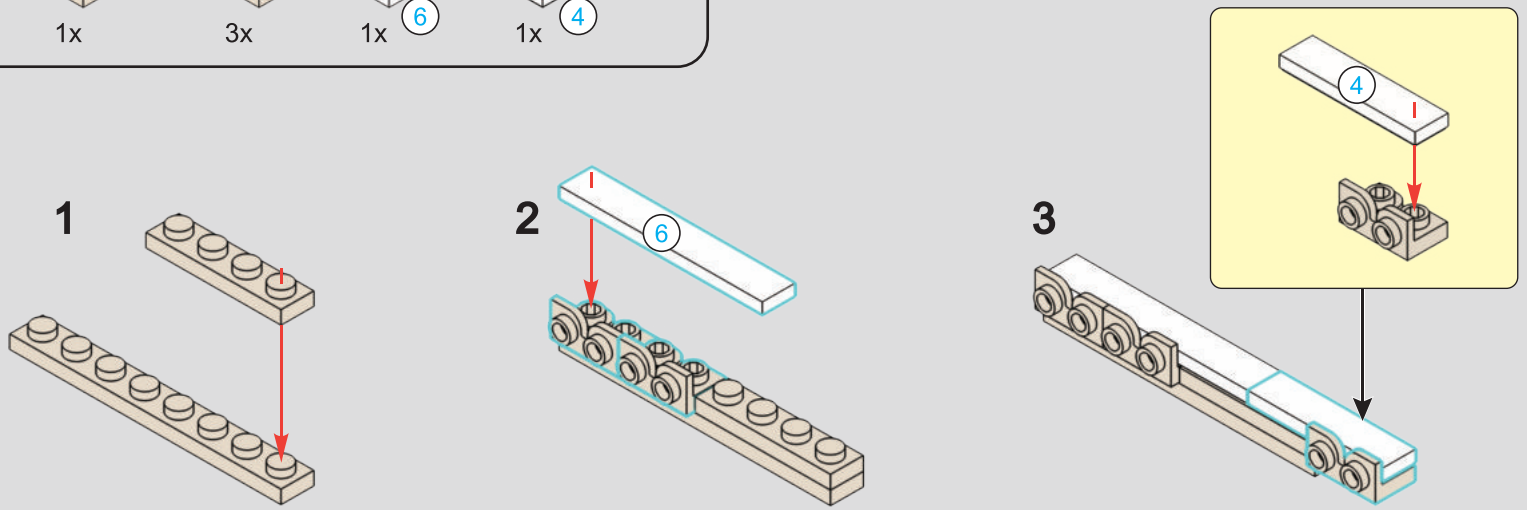

229



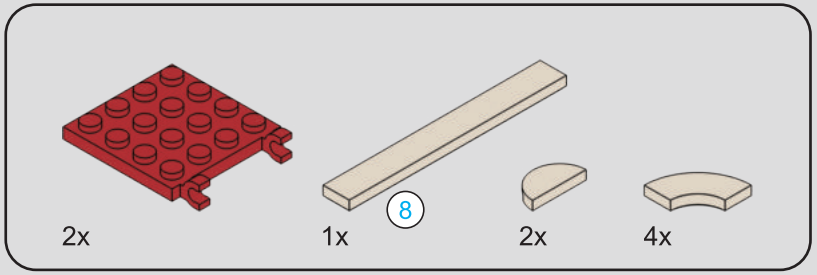



230

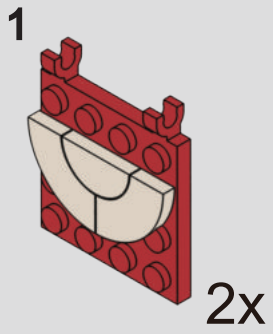

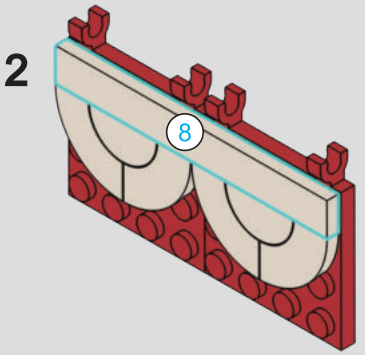

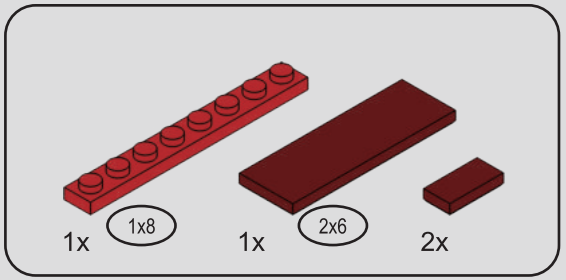

231

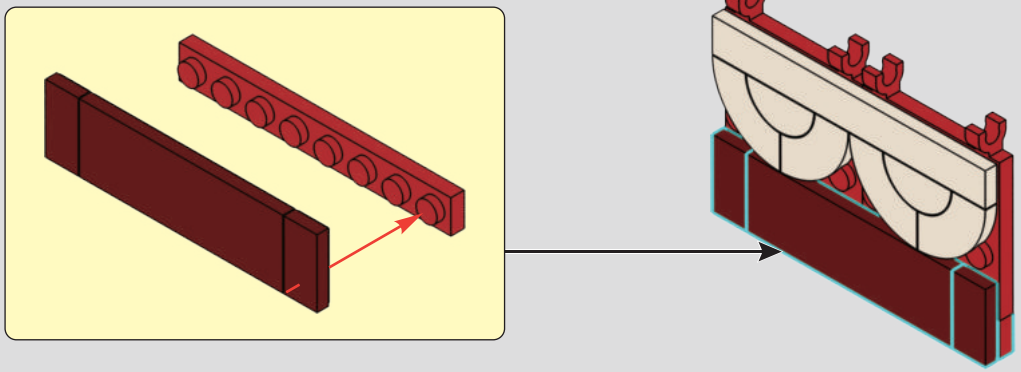

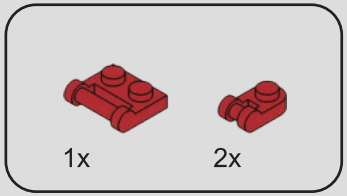

232

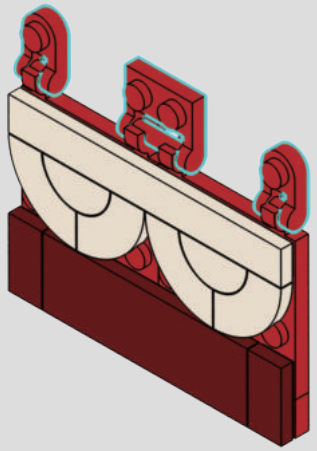

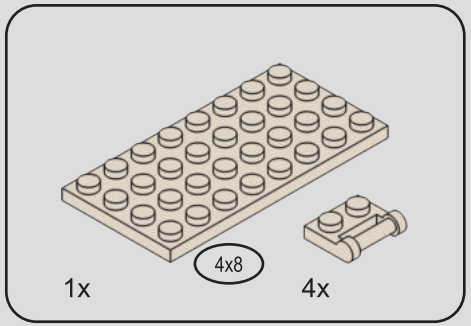

233

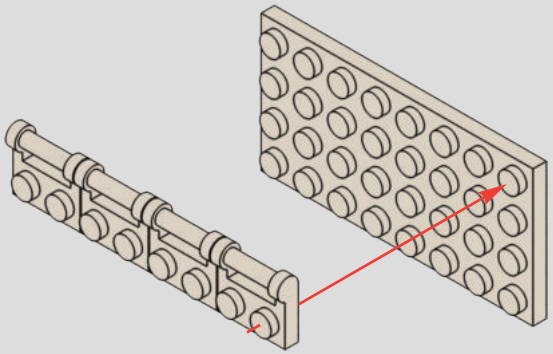

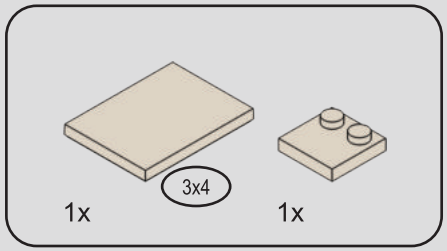

234

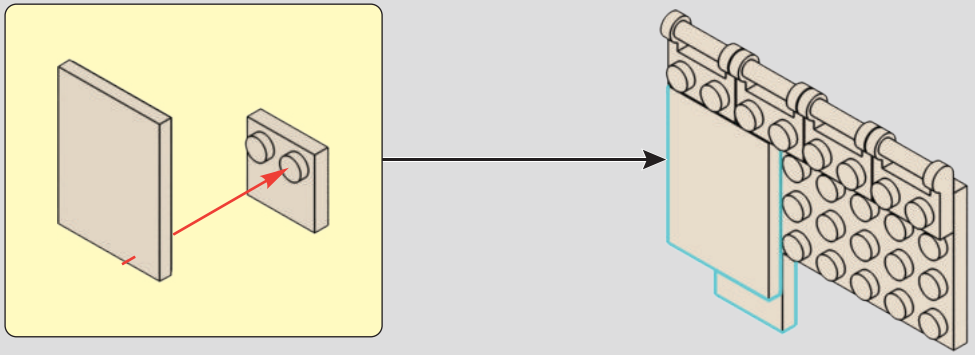

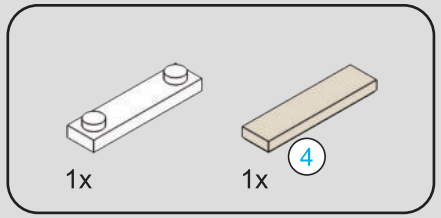



235

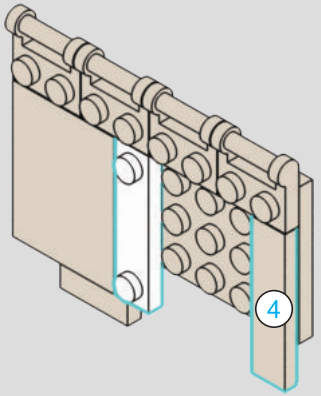

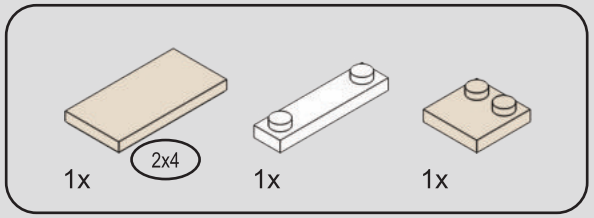

236

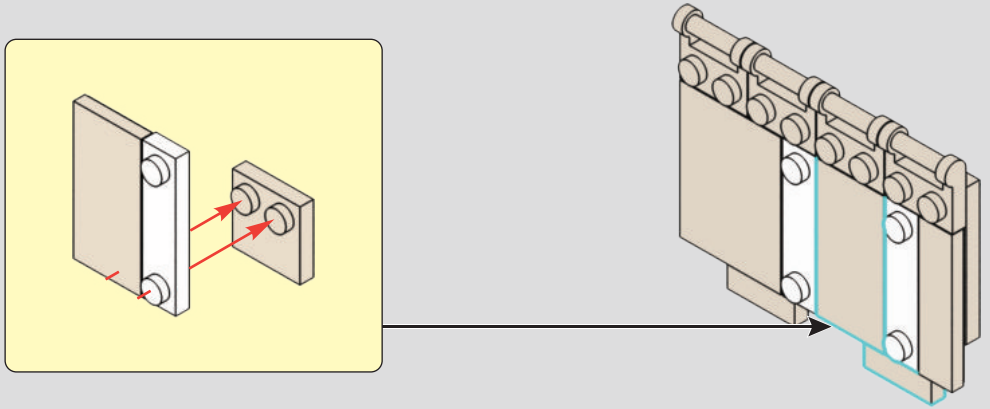

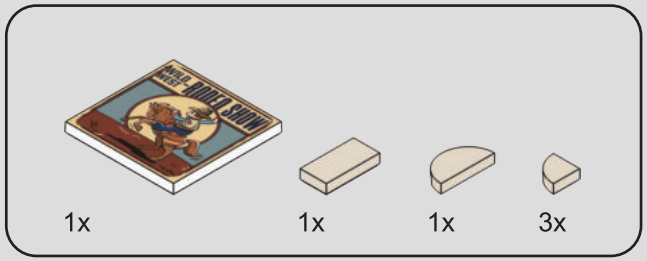

237

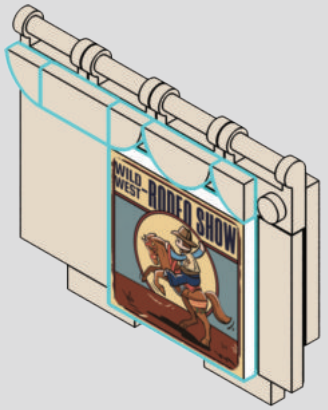

238

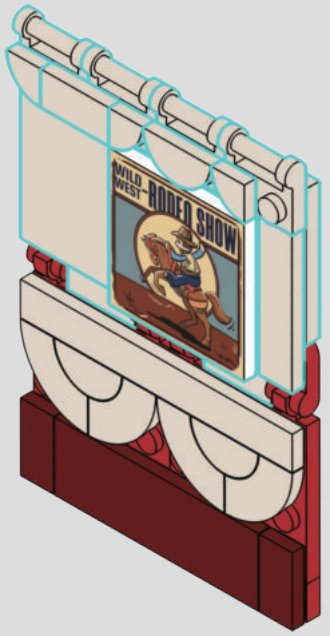

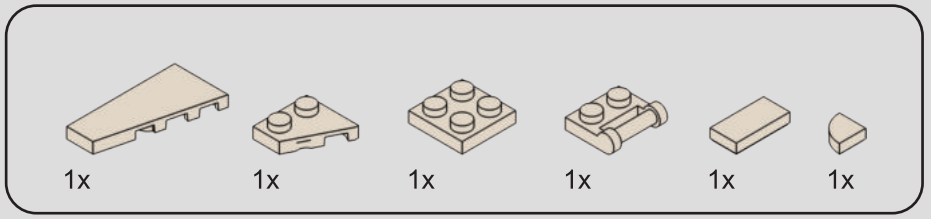

239

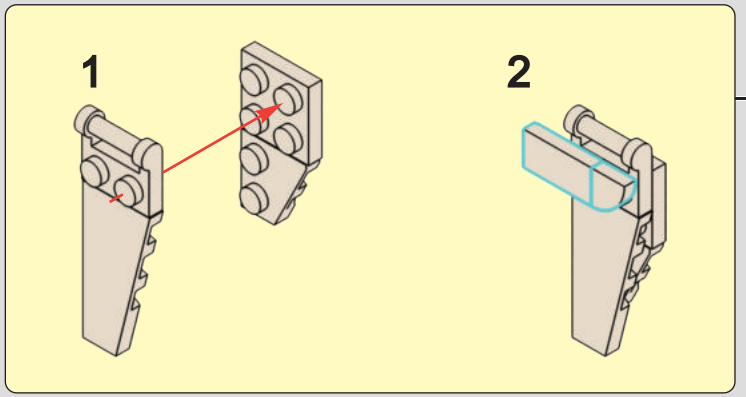

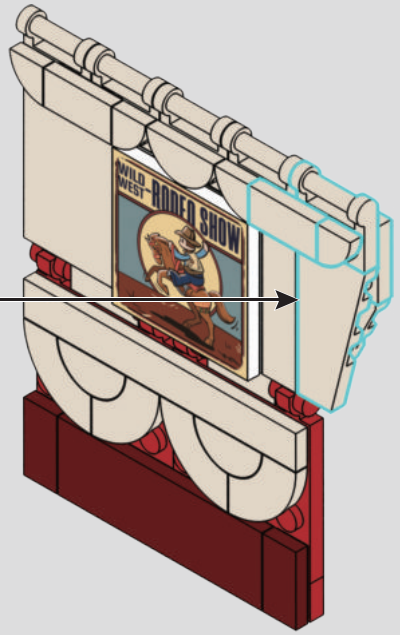

240

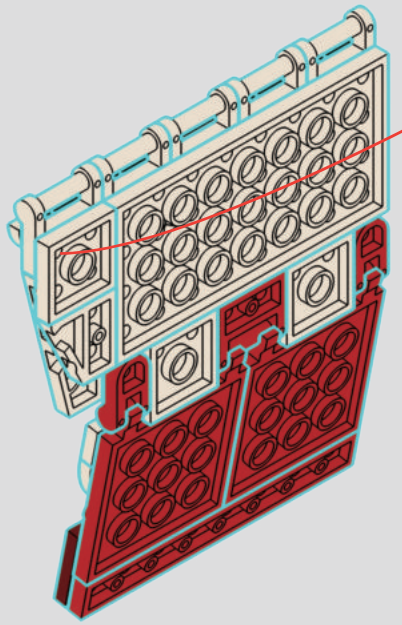

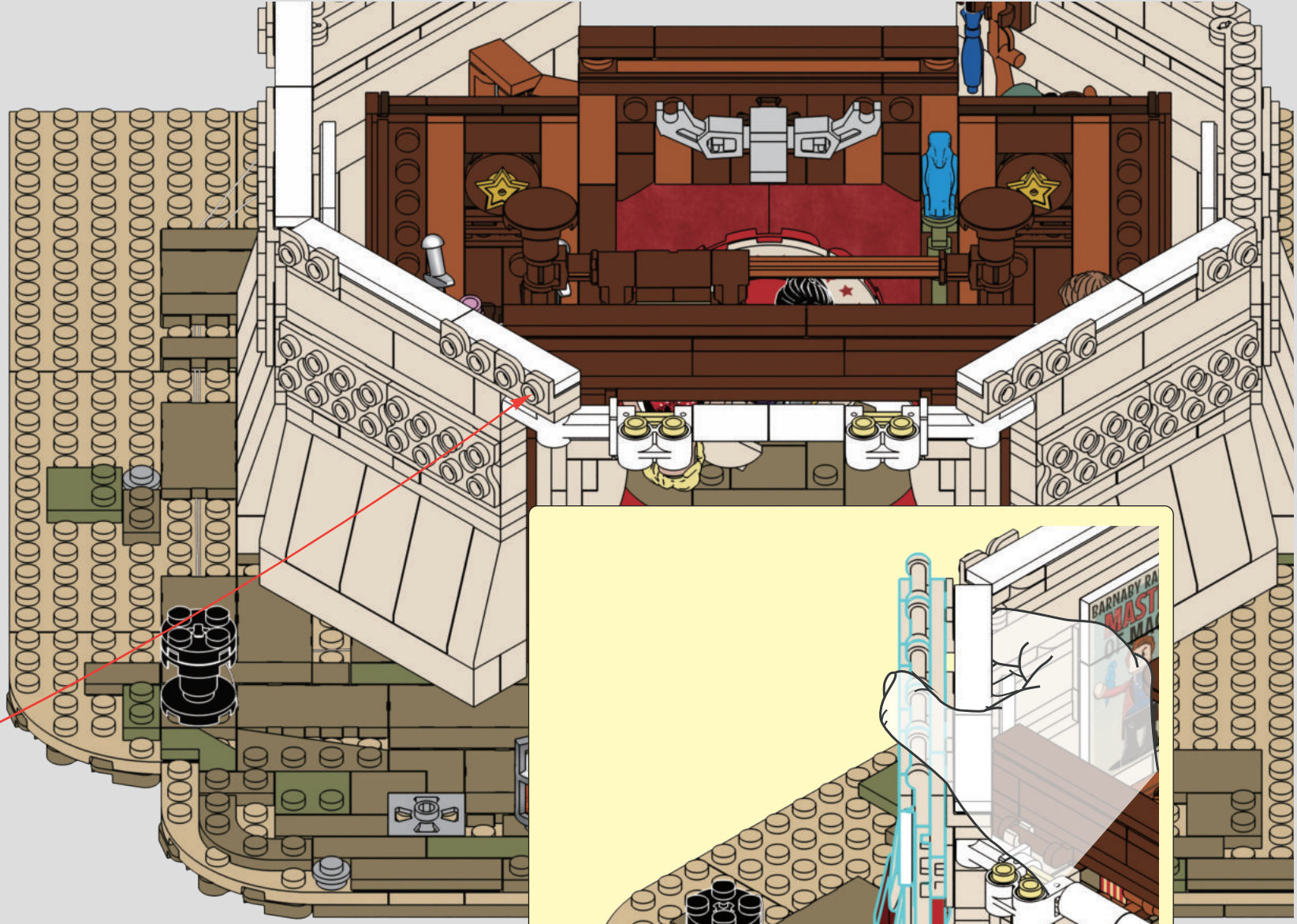

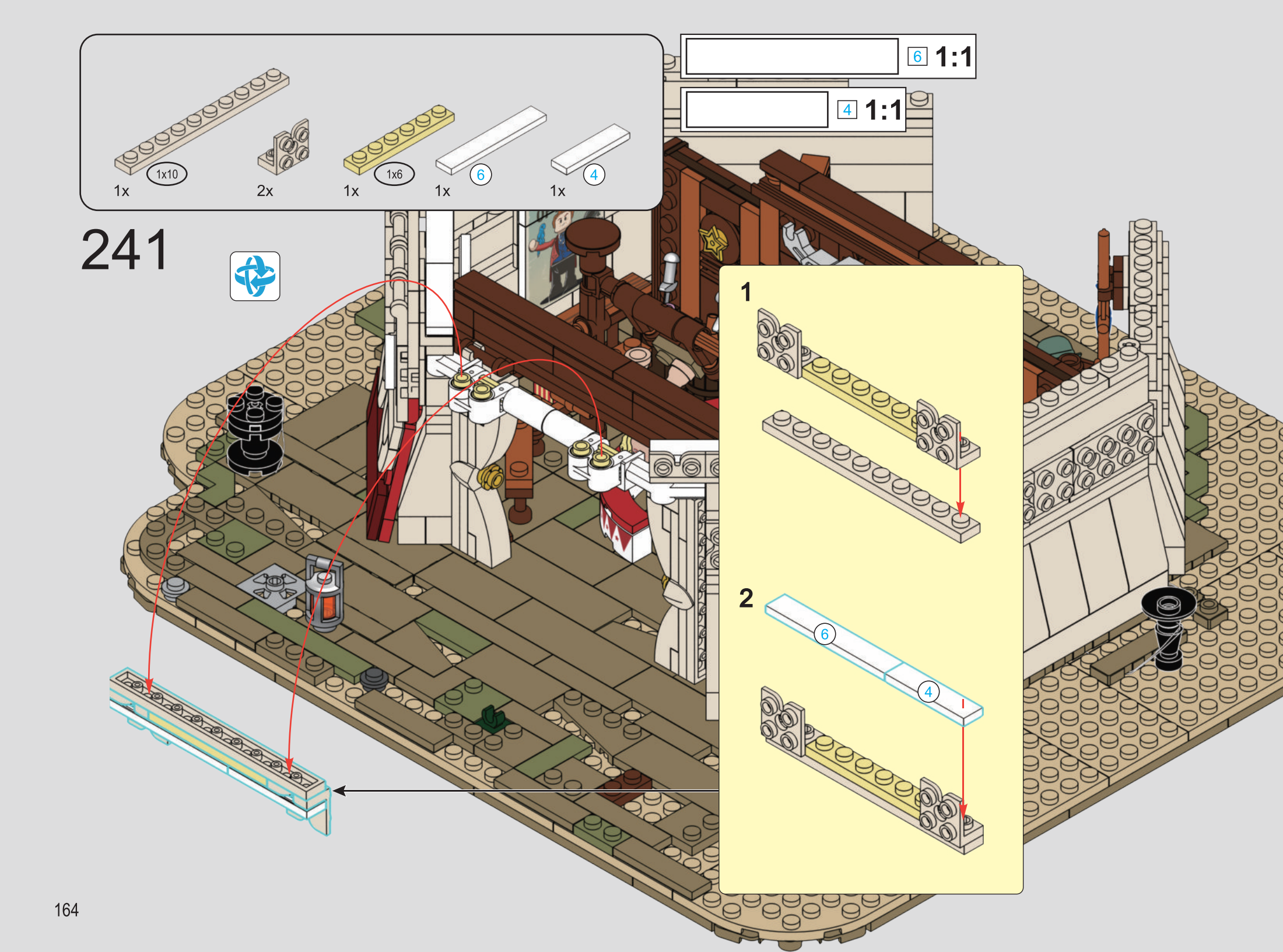
1x10
1x
2x
1x6
1x
6
1x
4
1x
6 1:1
4 1:1
241
1
2
6
4

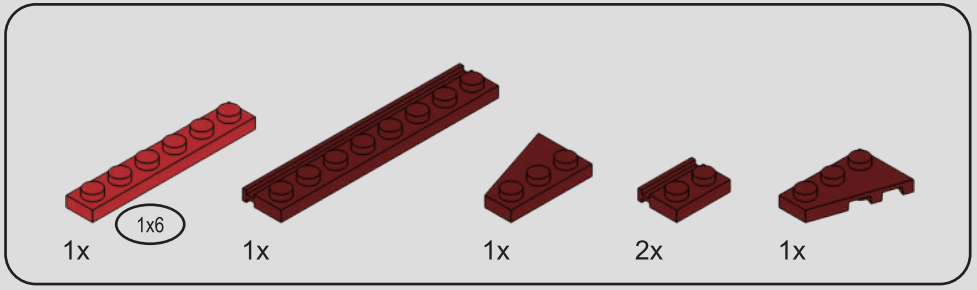

242

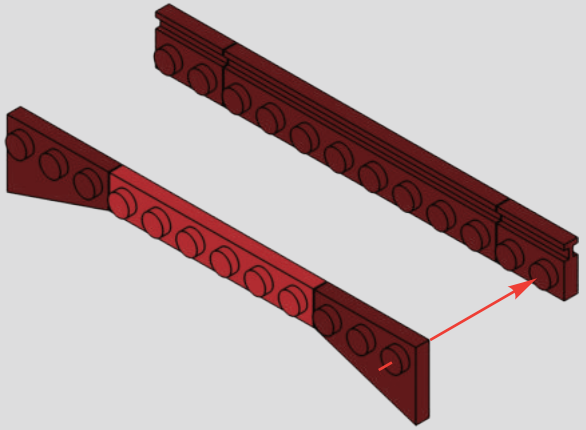

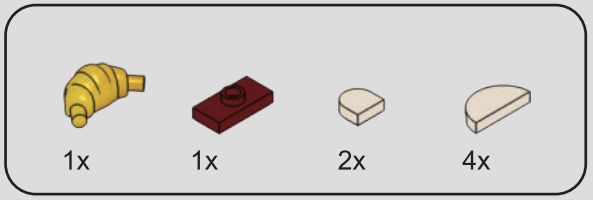

243

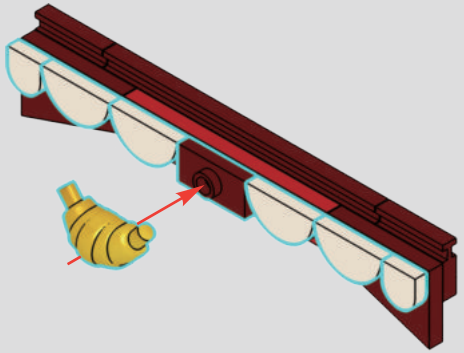

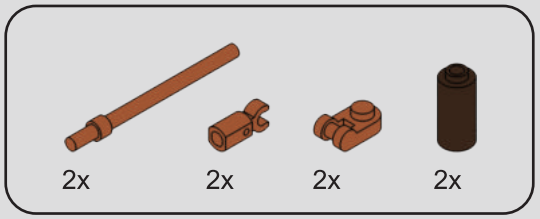

244

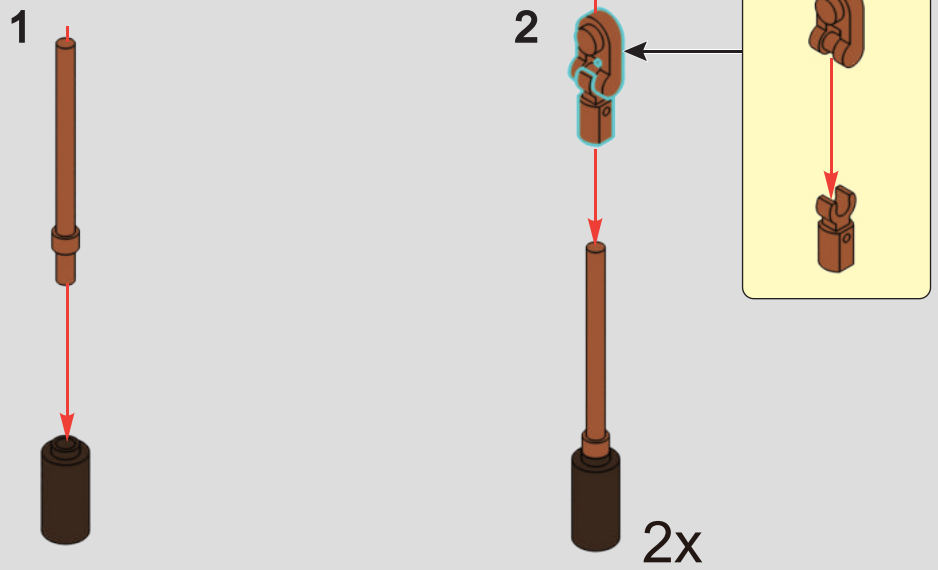

245

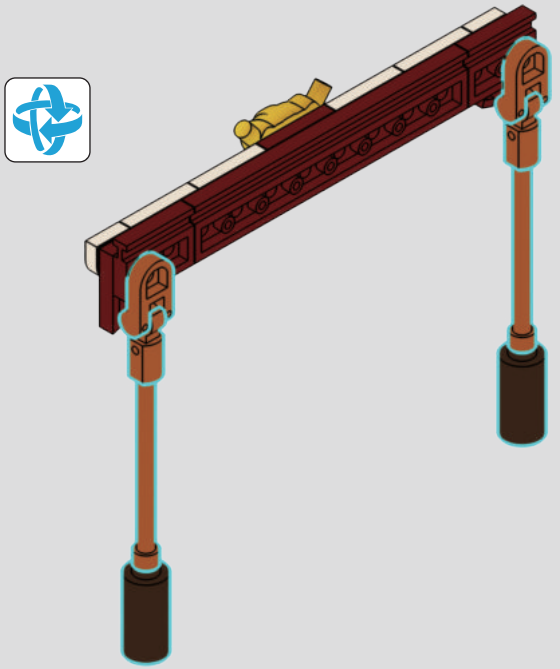

246

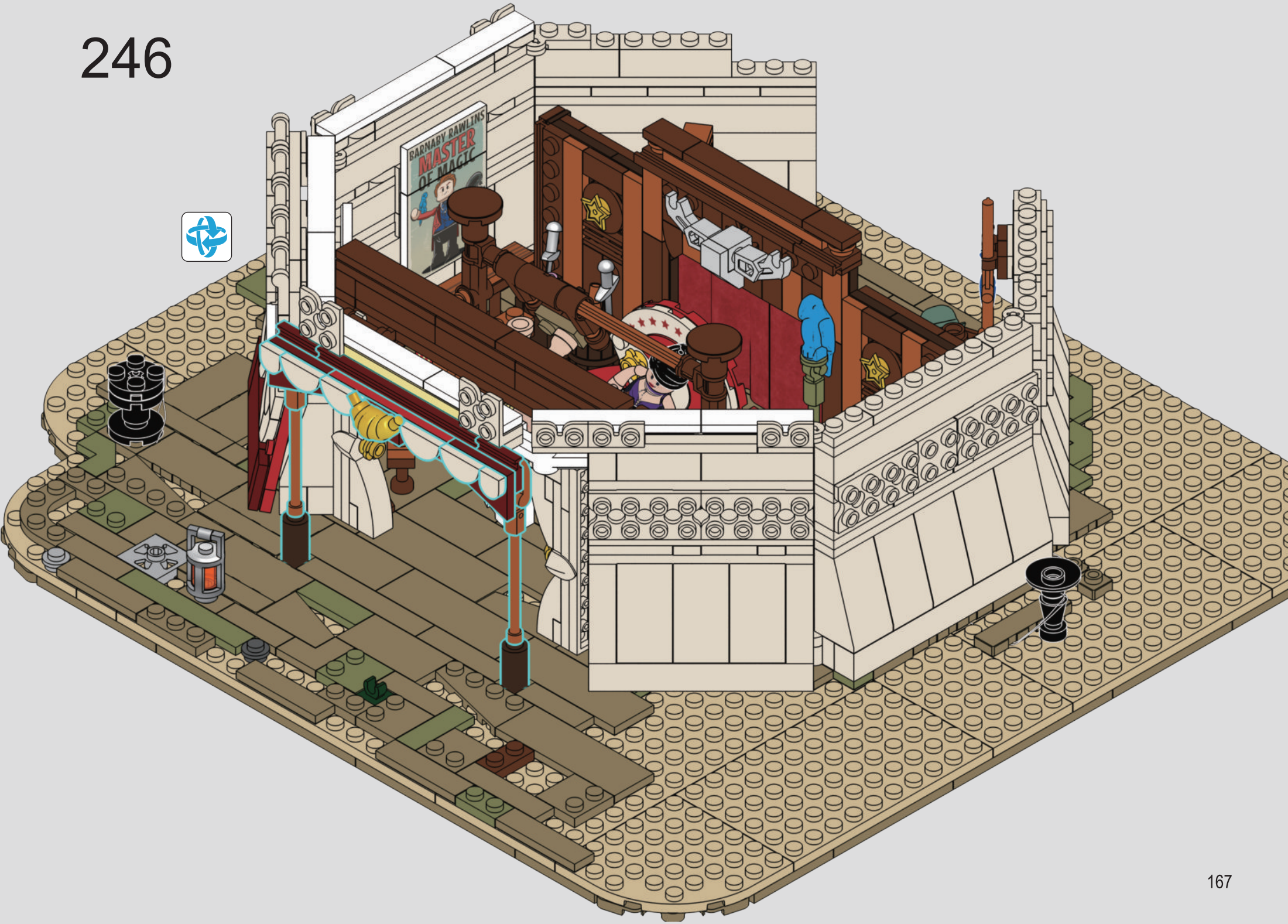

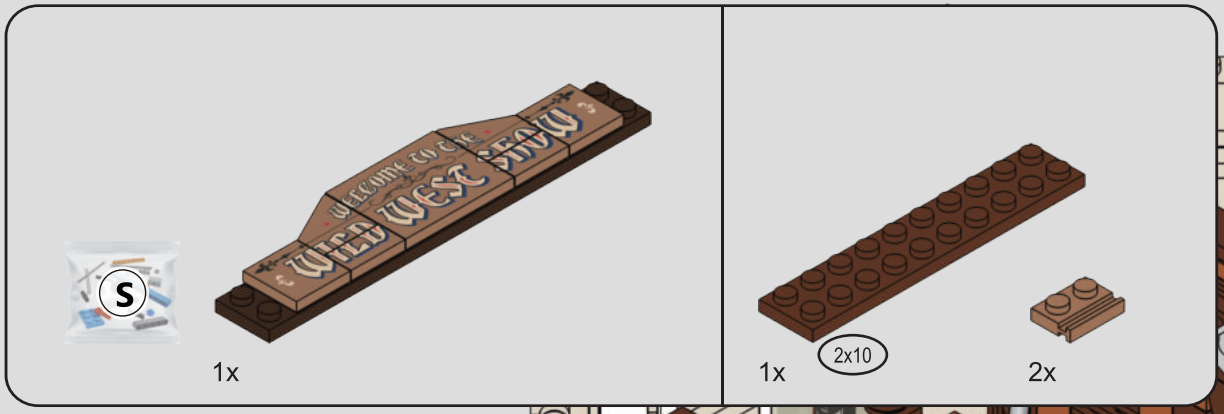

247

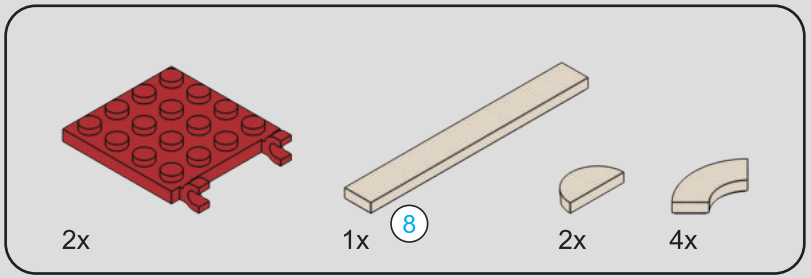



248

1

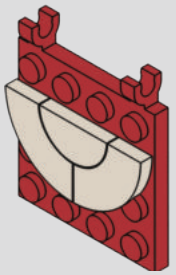

2x

2

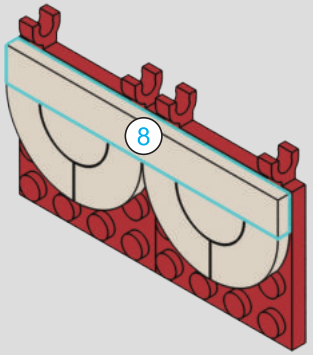

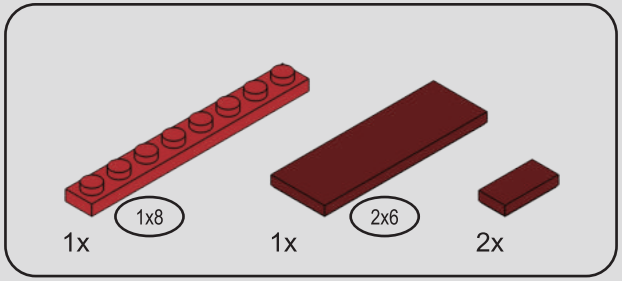

249

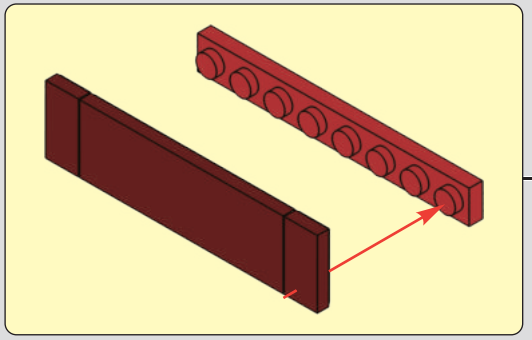

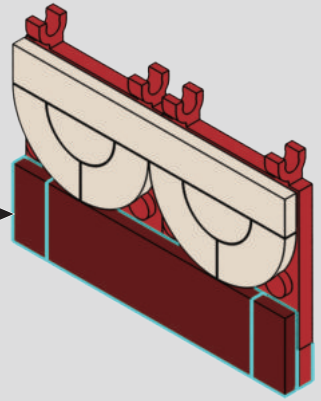

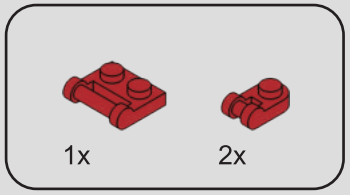

250

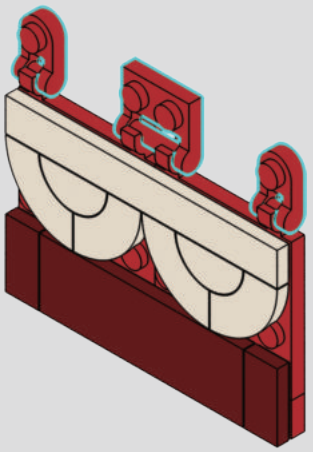

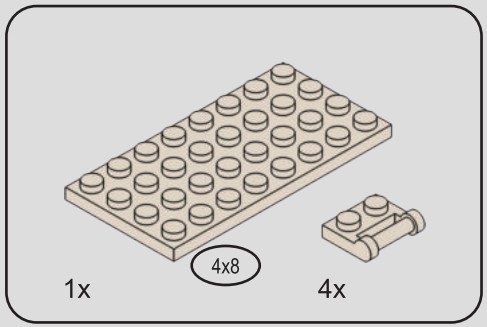

251

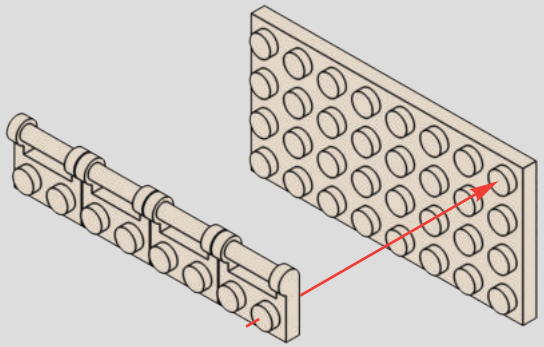

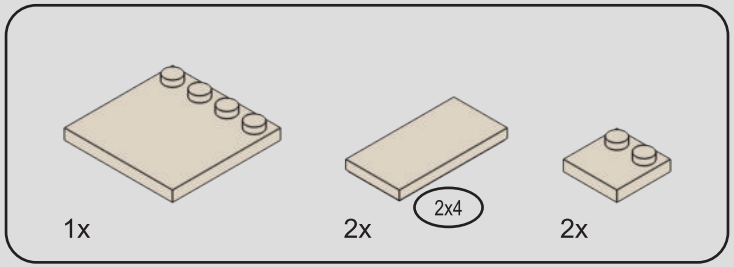

252

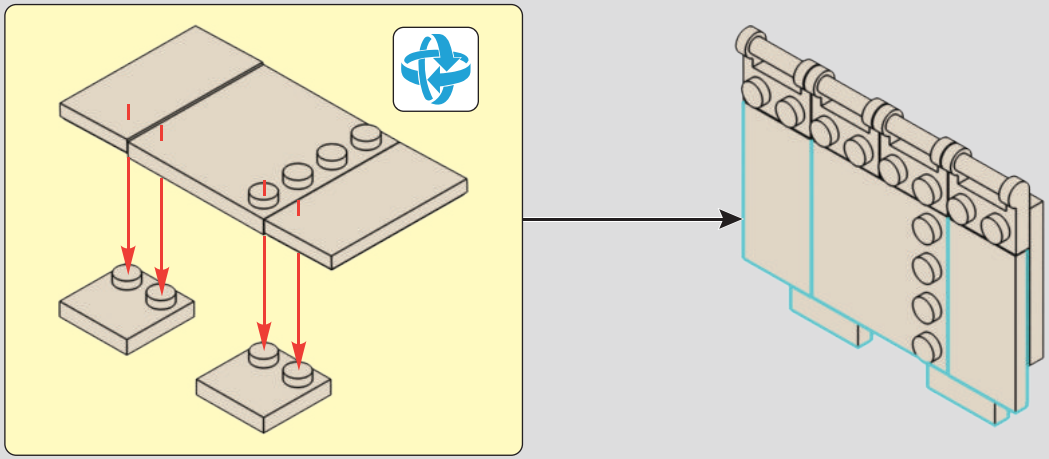

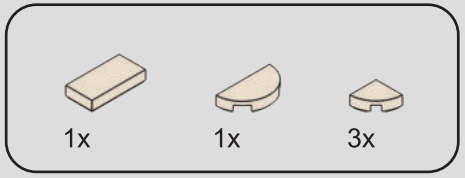

253

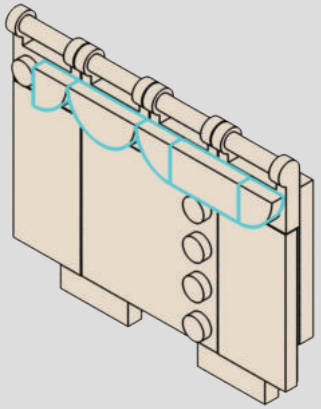

254

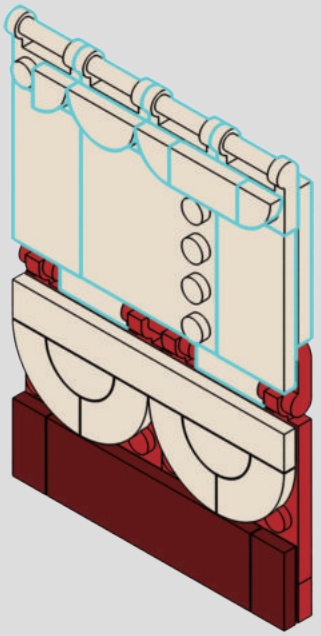

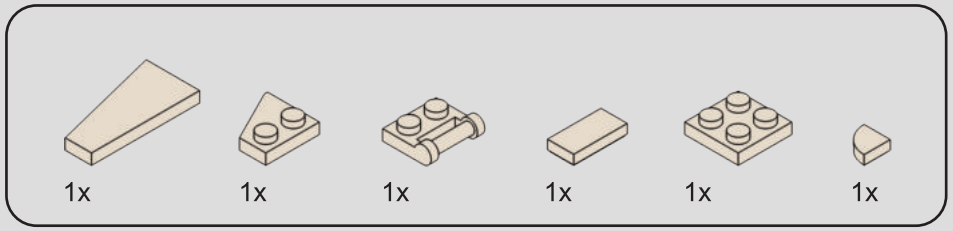

255

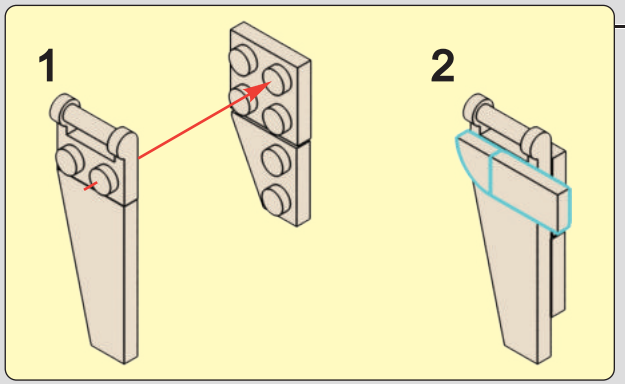

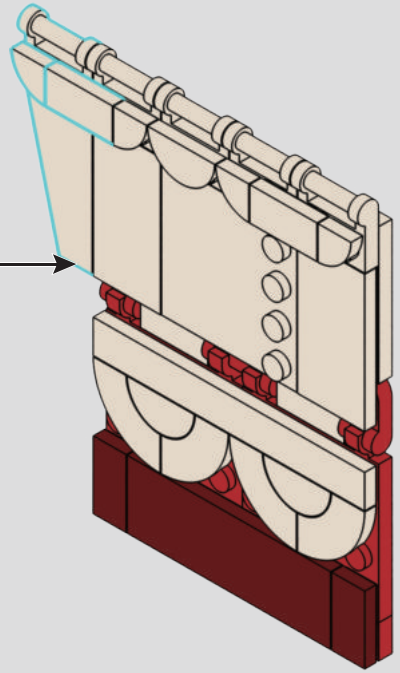

256

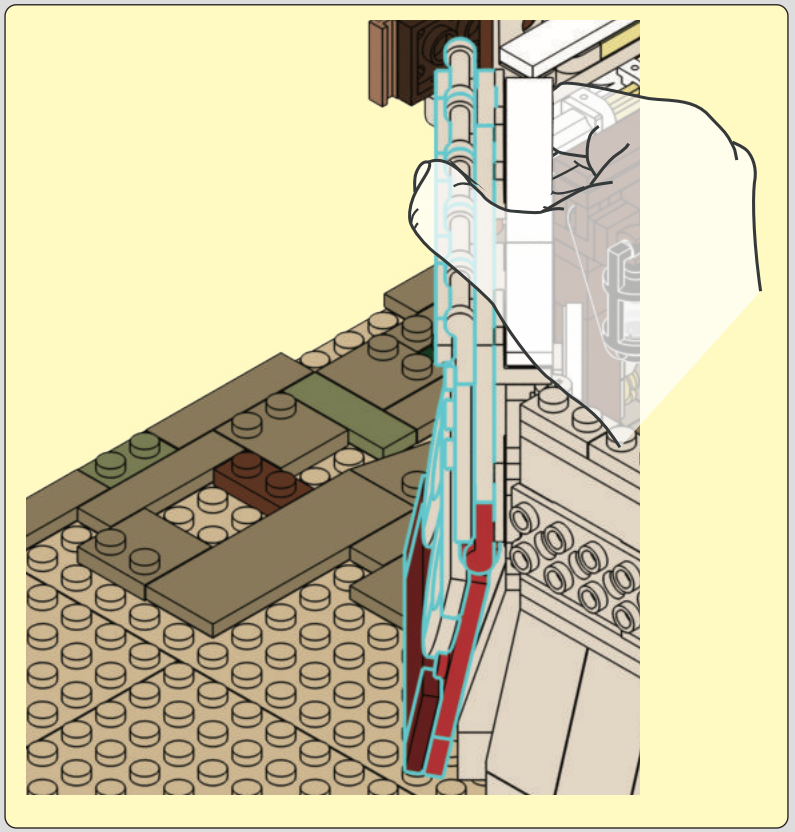

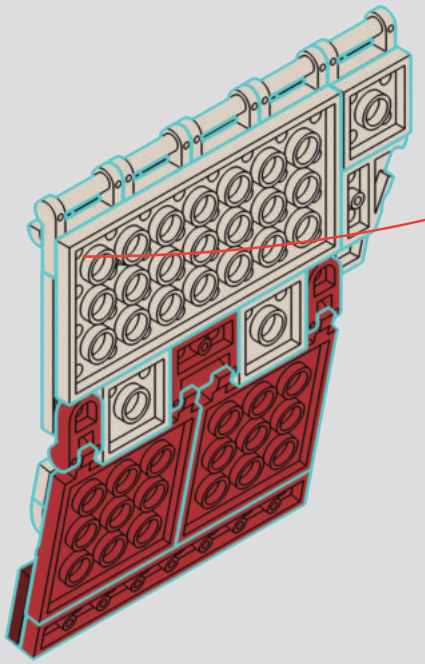





257

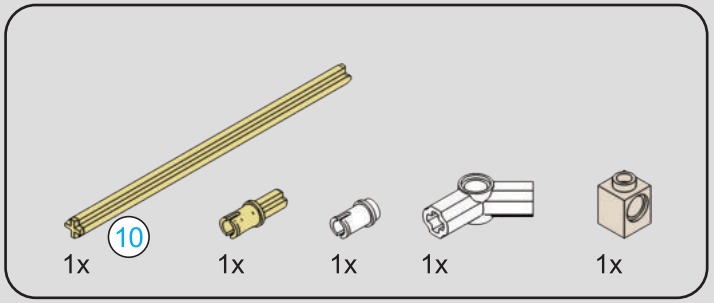

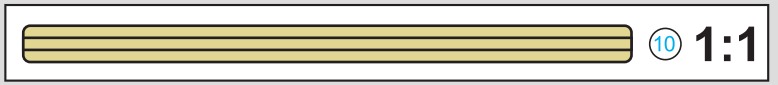

258

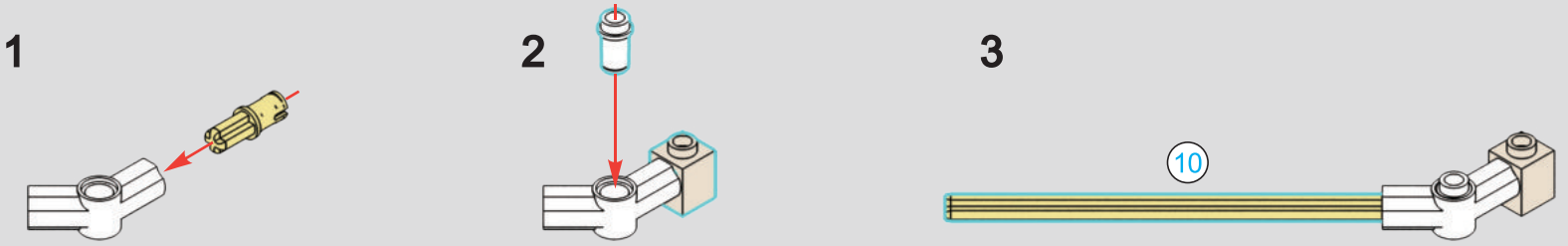

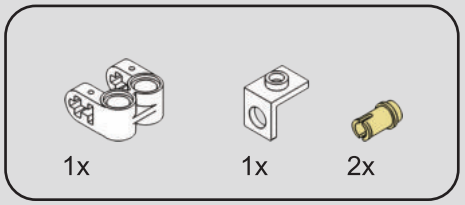

259

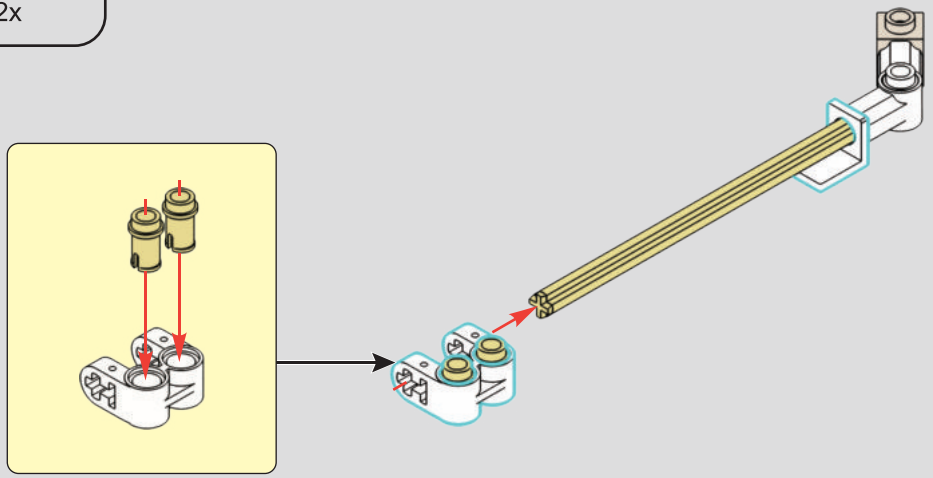

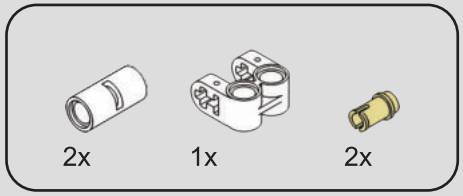

260

1

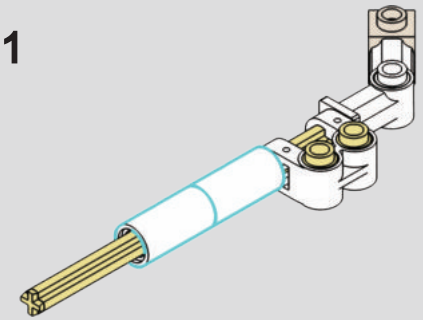

2

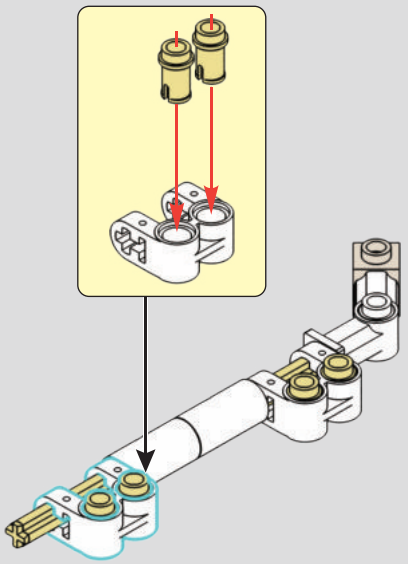

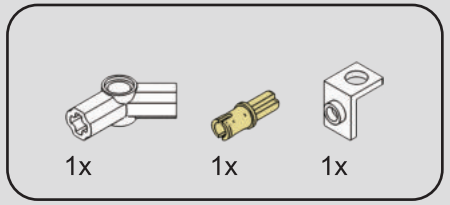

261

1

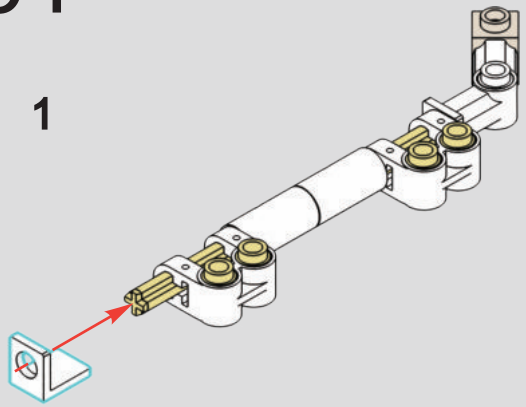

2

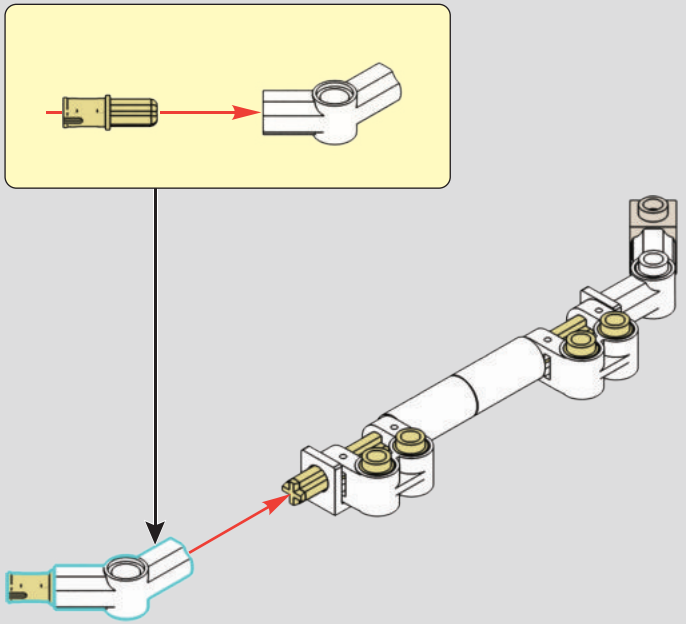

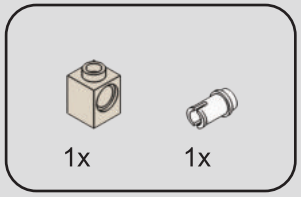

262

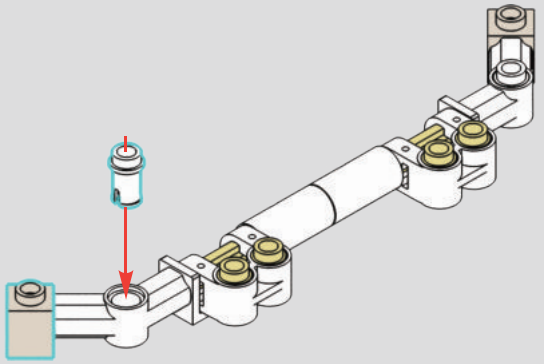

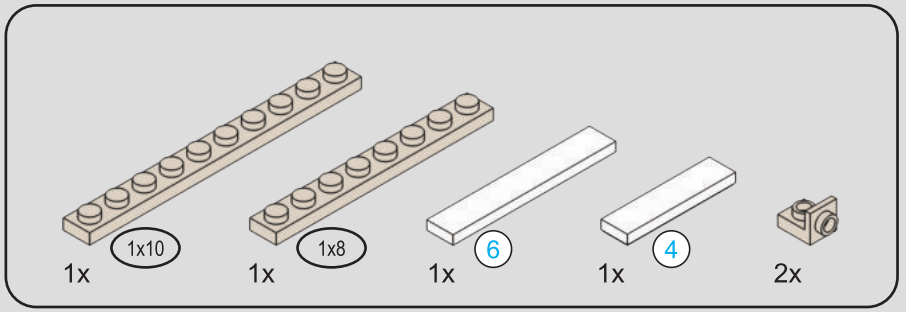

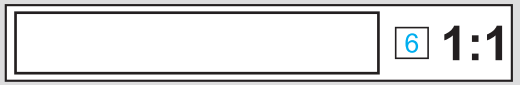



263

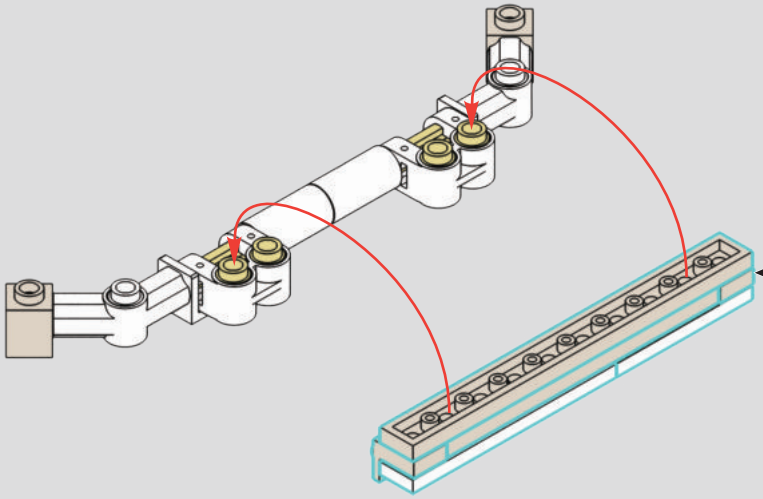

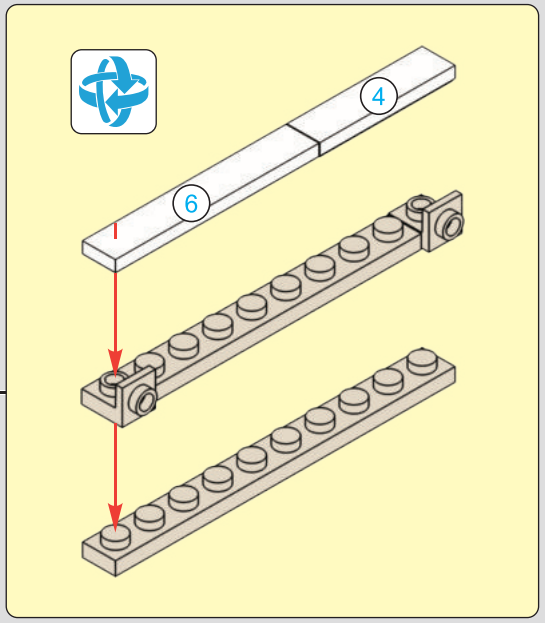

264



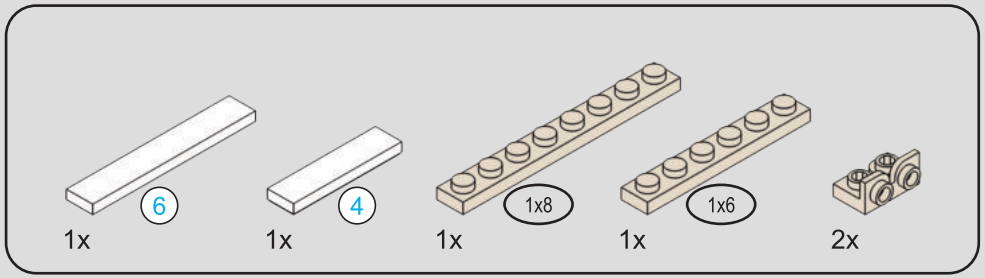

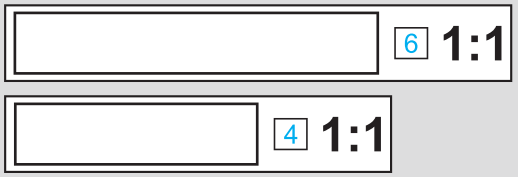

265

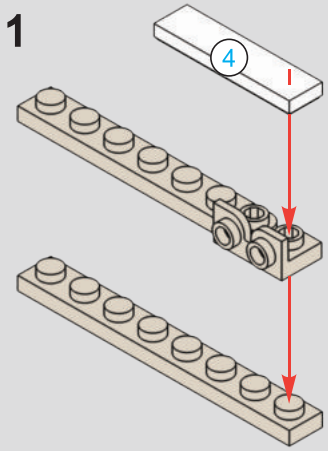

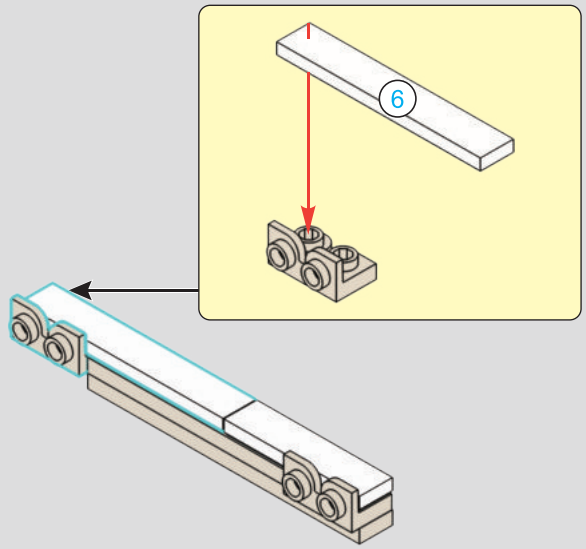

266

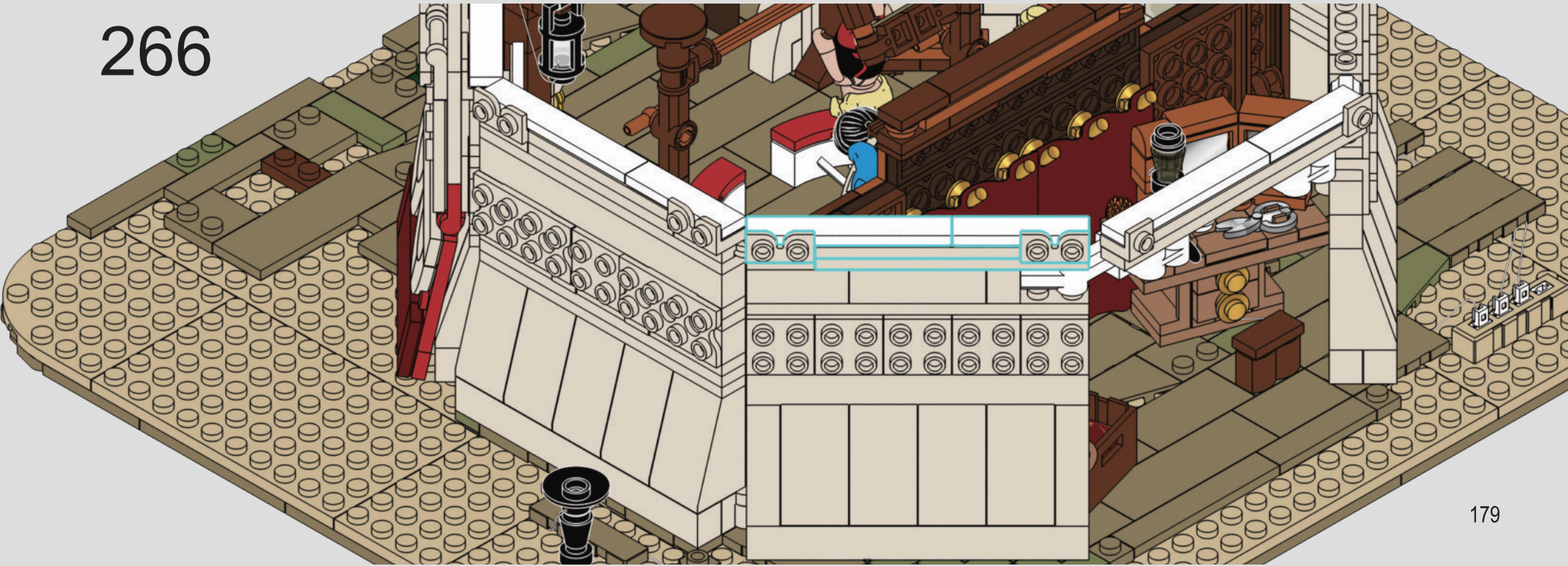

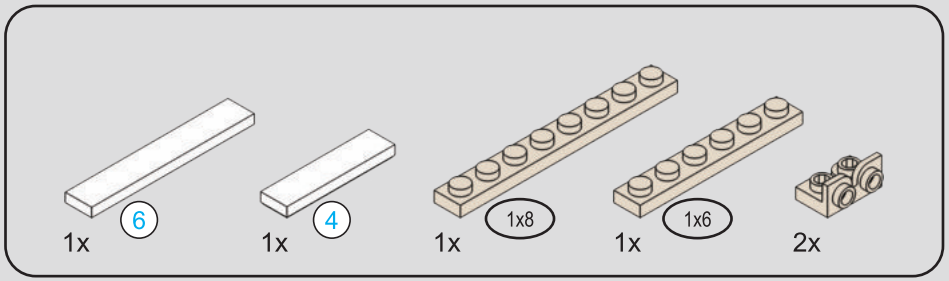

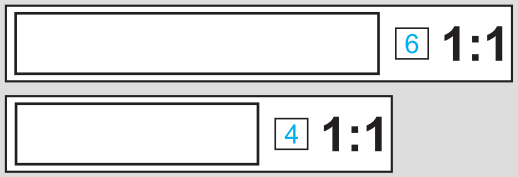

267

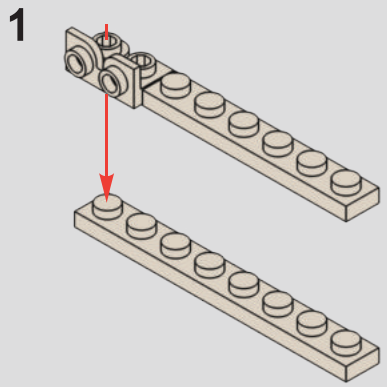

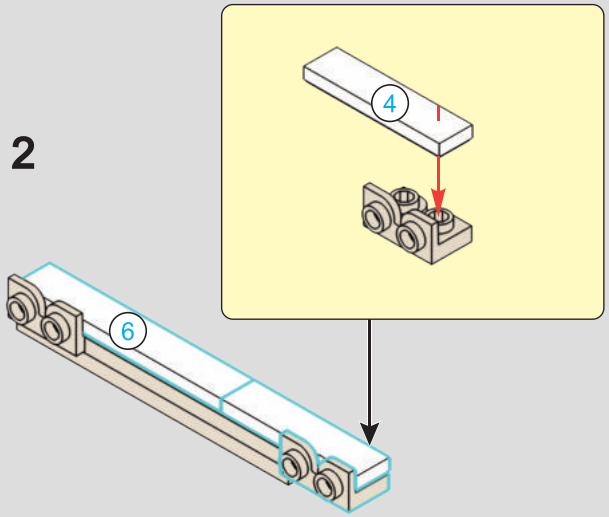

268

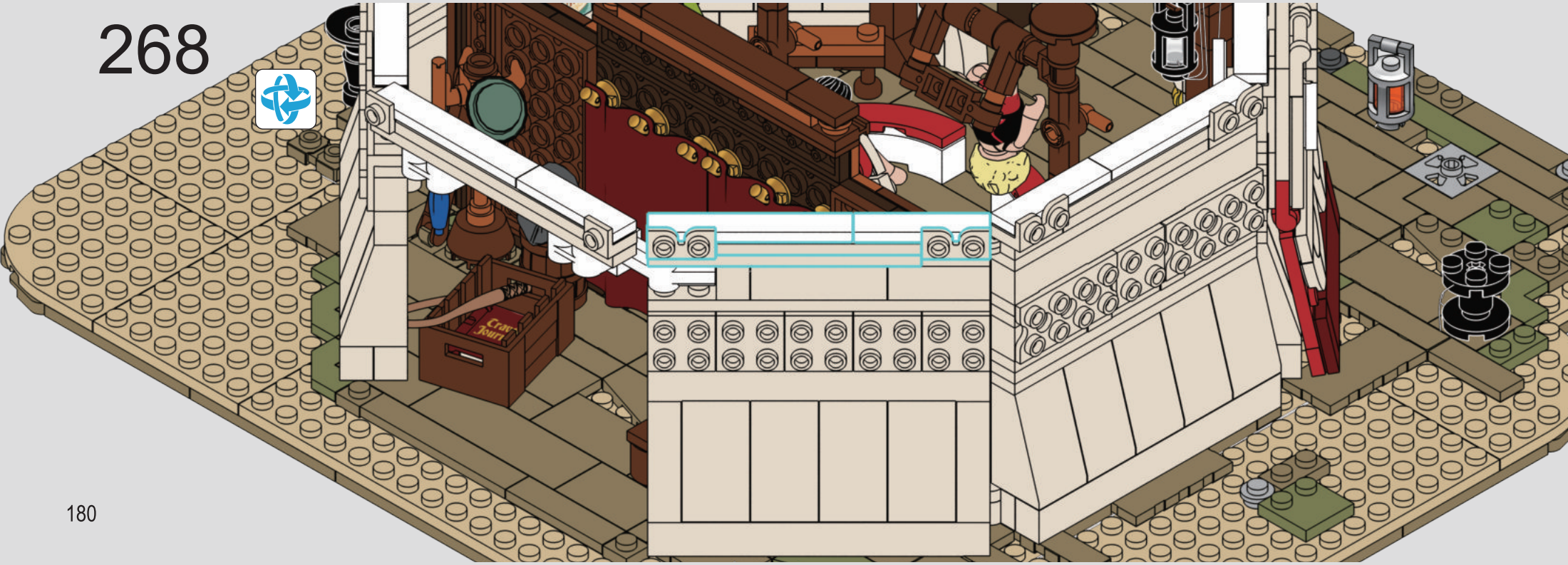


6
RARNABY RAWLINS
MASTER
OF MAGIC
WELCOME TO THE
WILD WEST SHOW

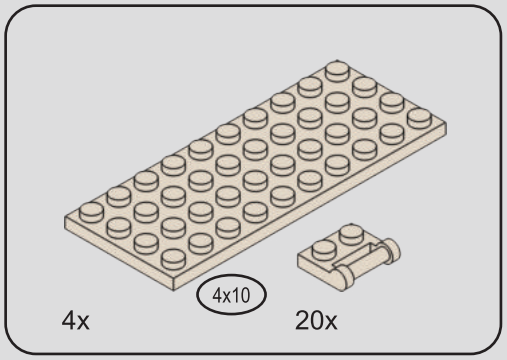

269

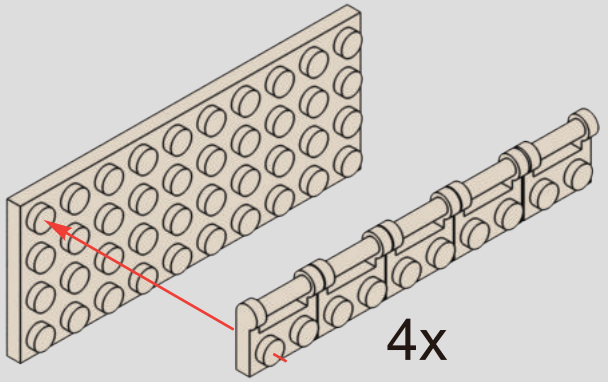

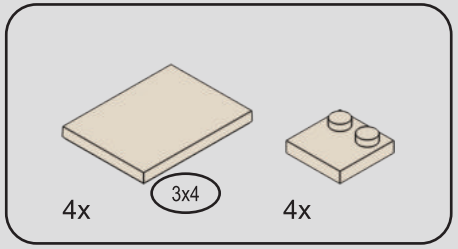

270

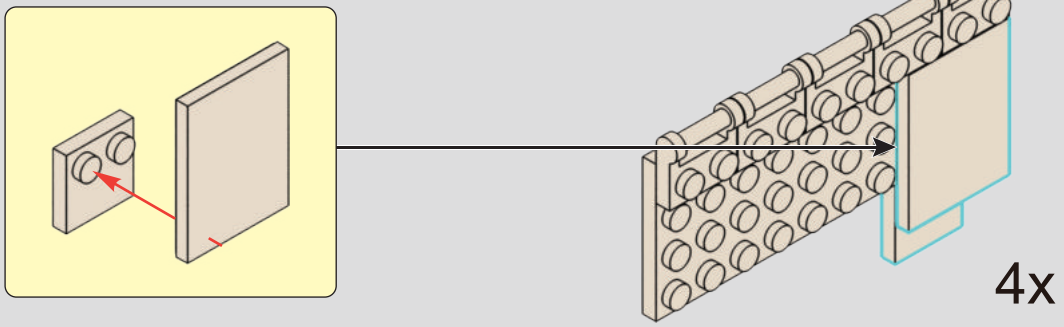

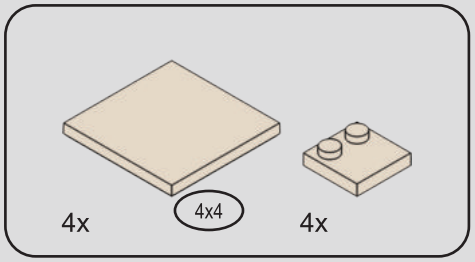

271

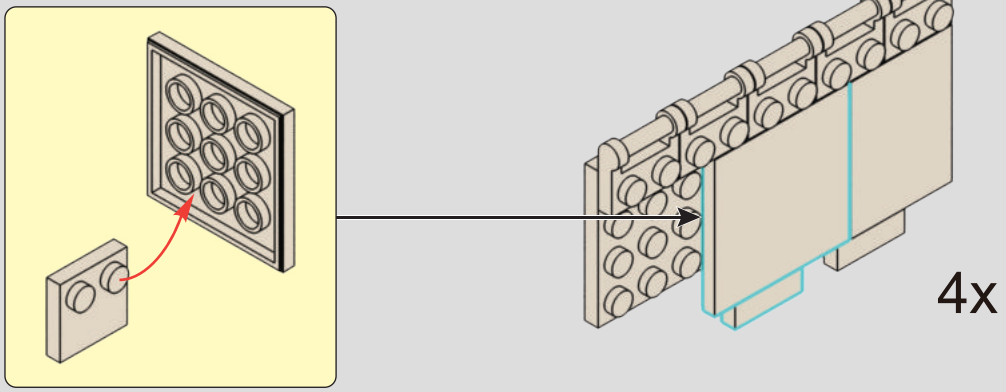

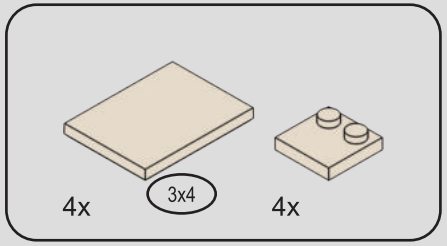

272

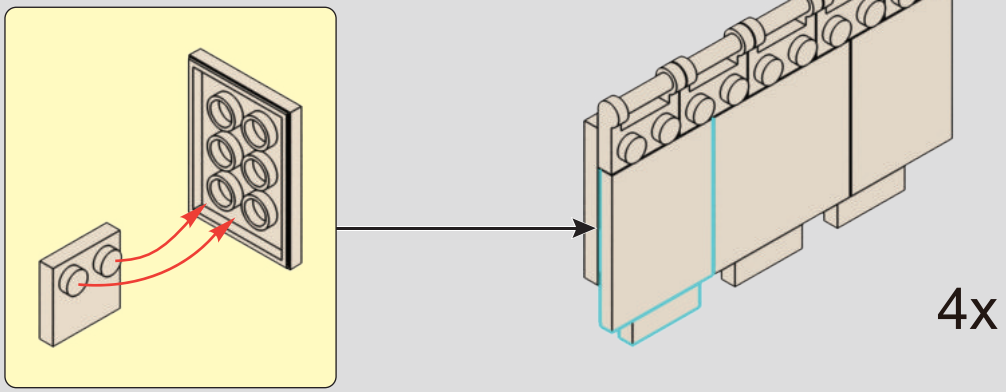

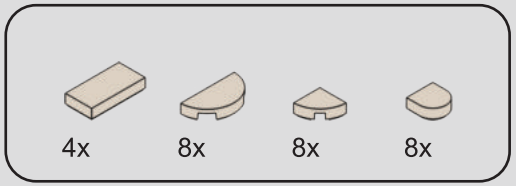

273

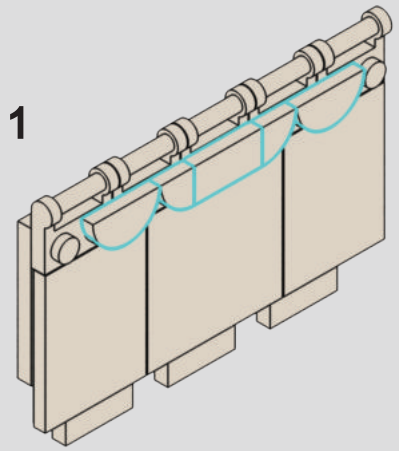

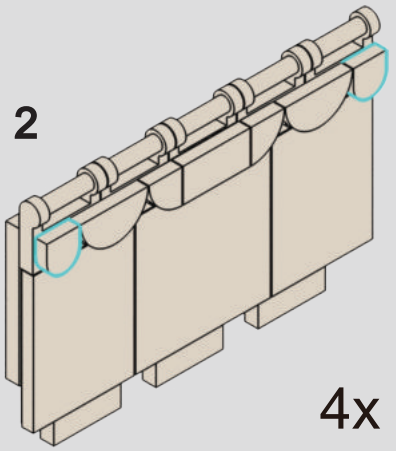

4x

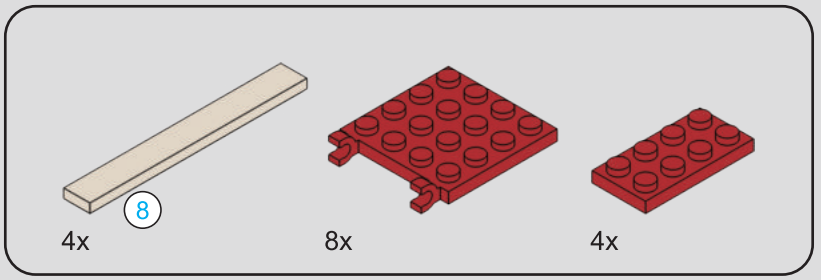



274

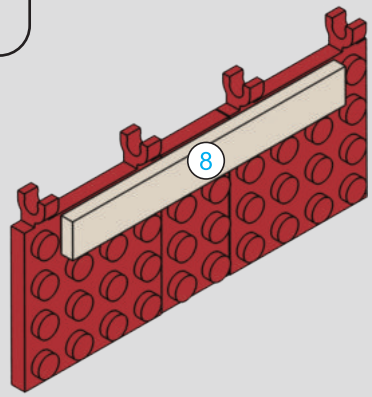

4x

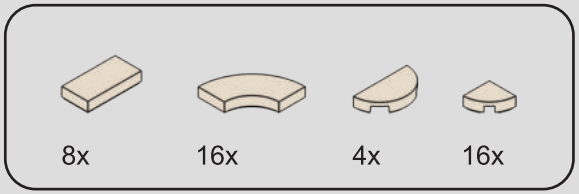

275

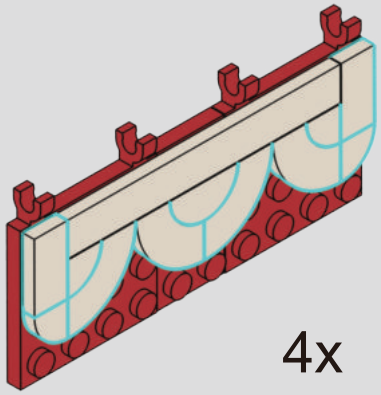

4x

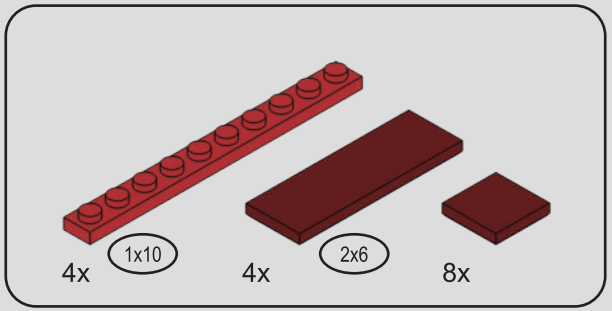

276

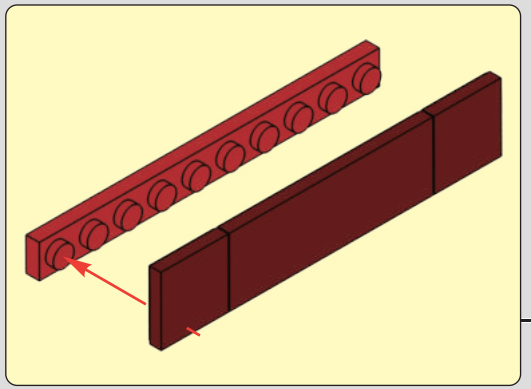

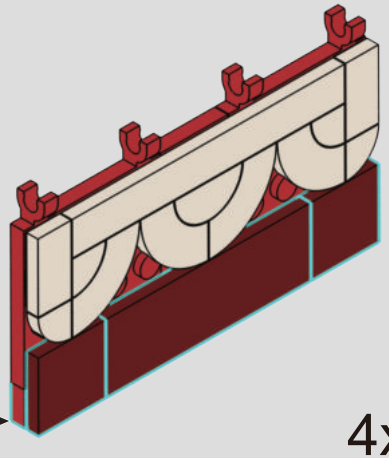

4x

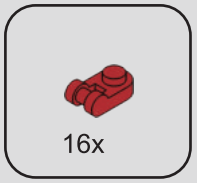

277

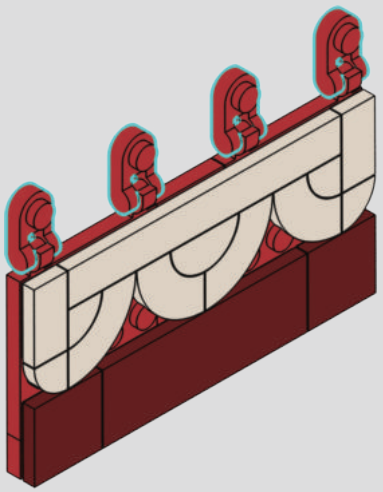

4x

278

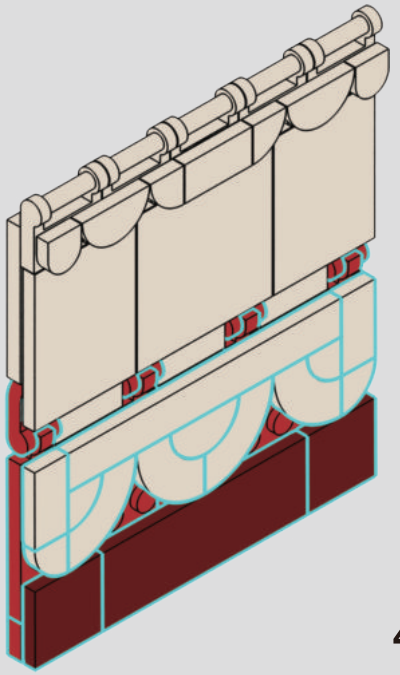

4x

279

1

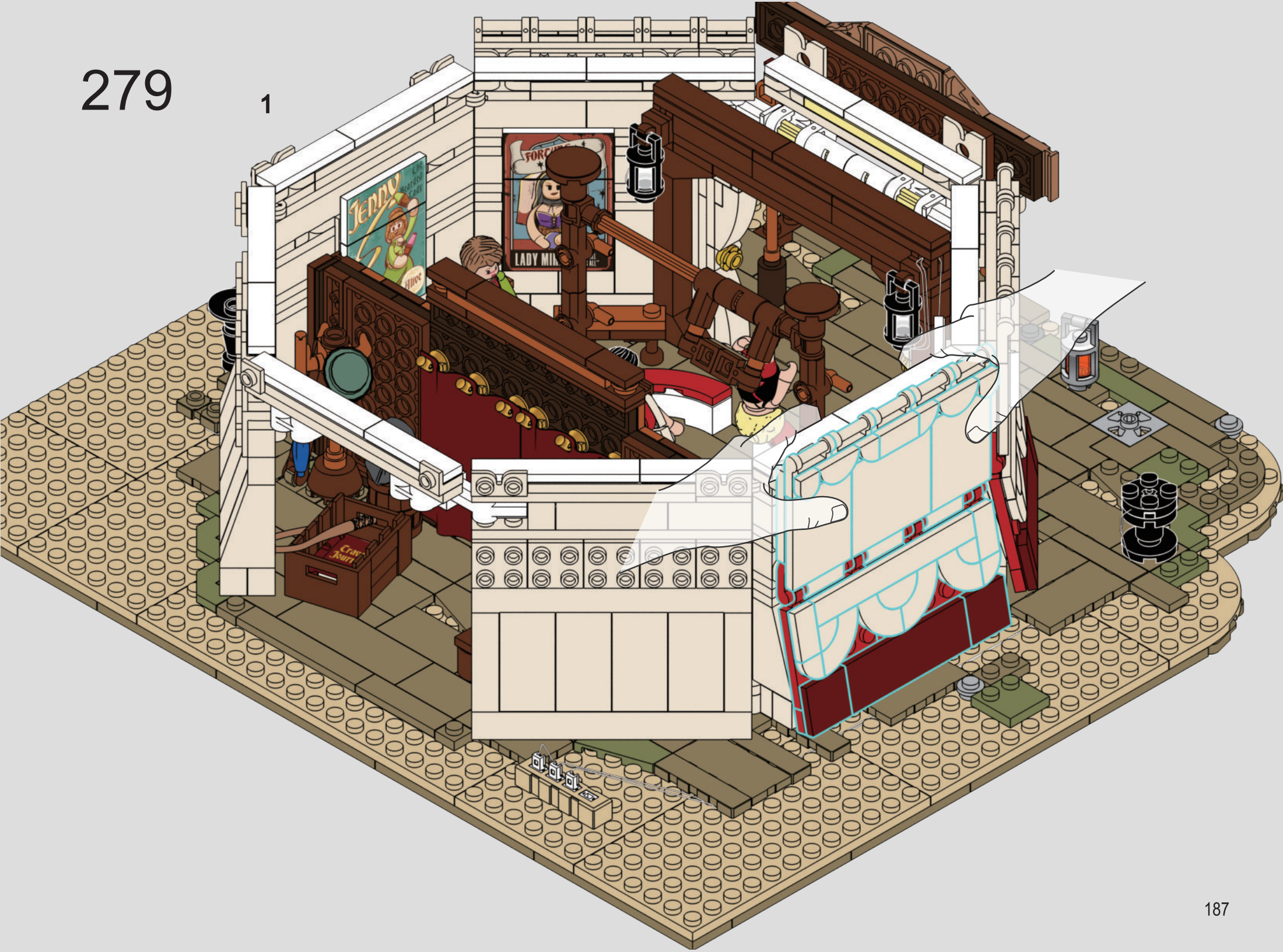

2



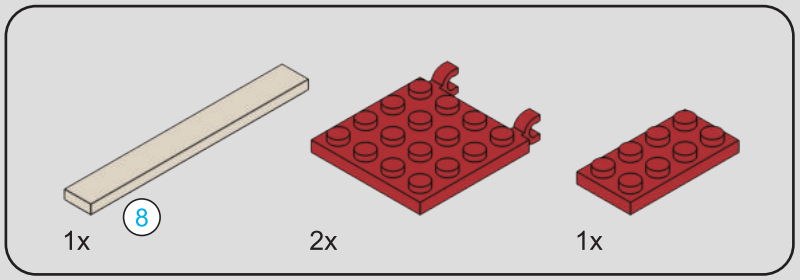



280

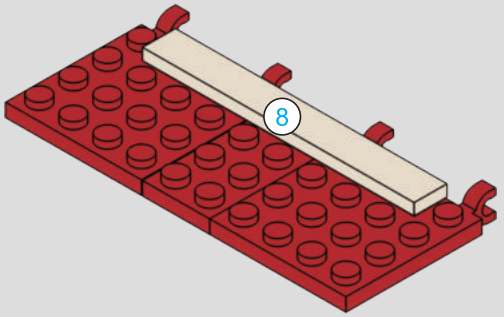

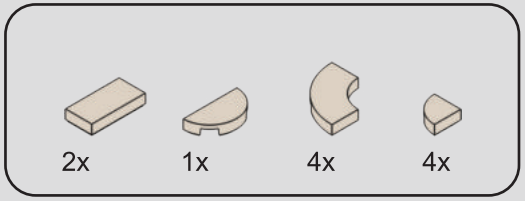

281

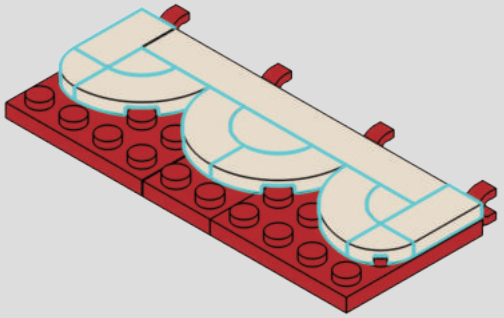

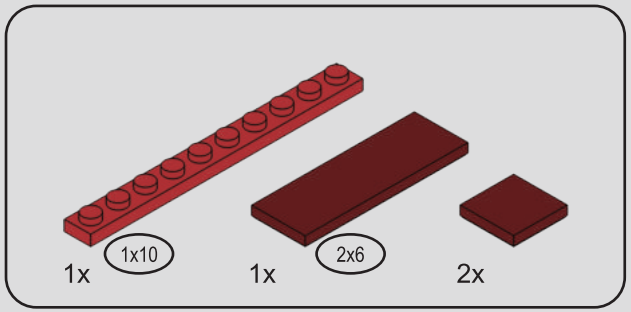

282

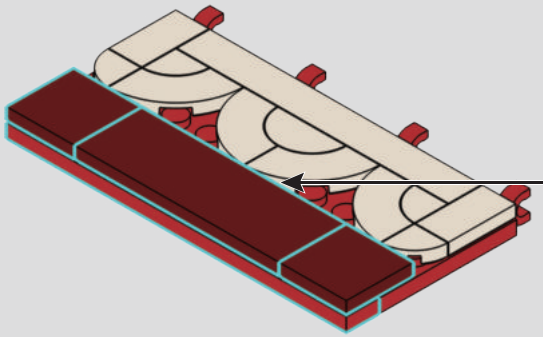

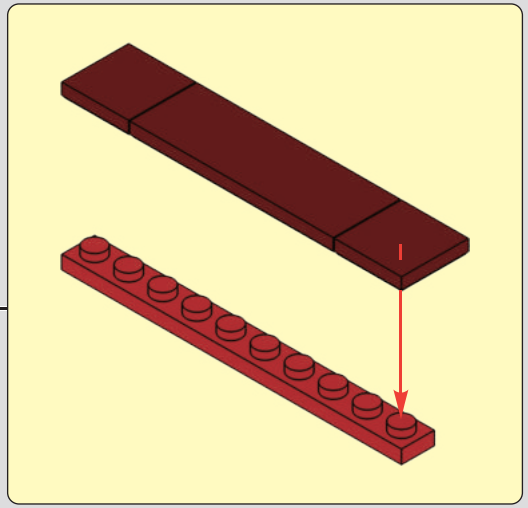

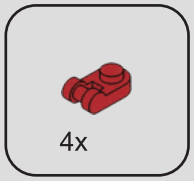

283

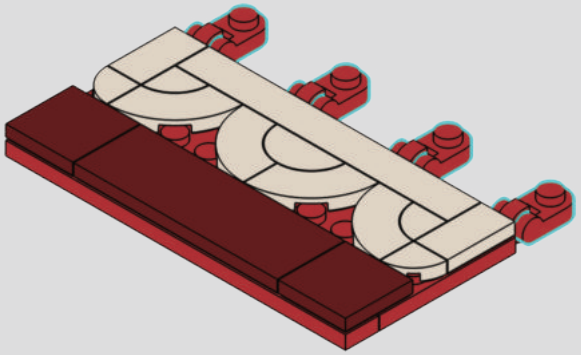

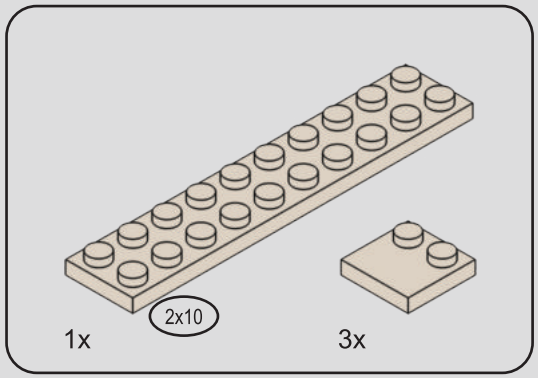

284

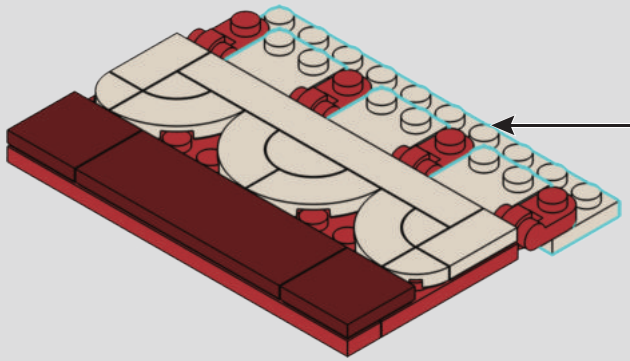

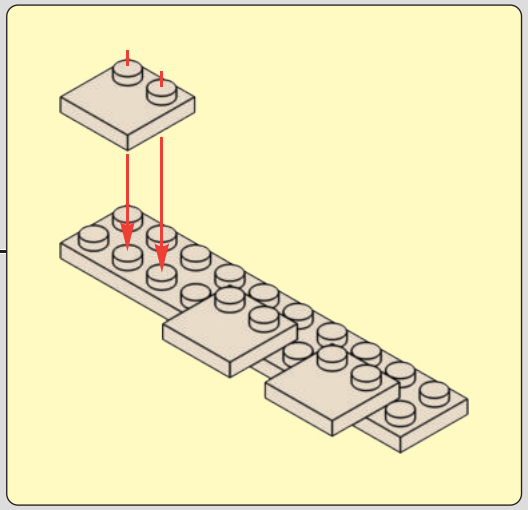

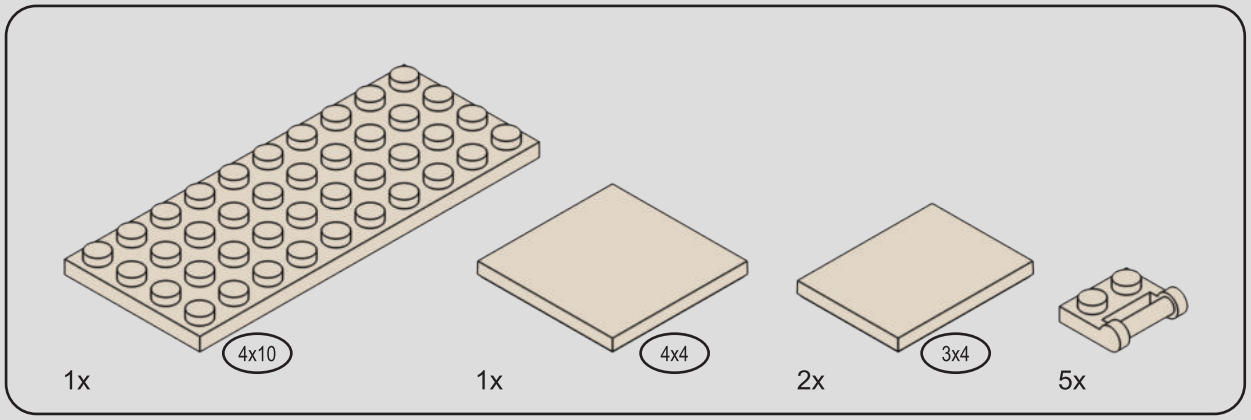

285

1

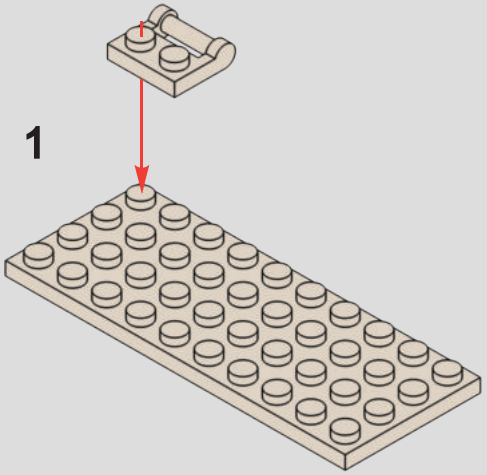

2

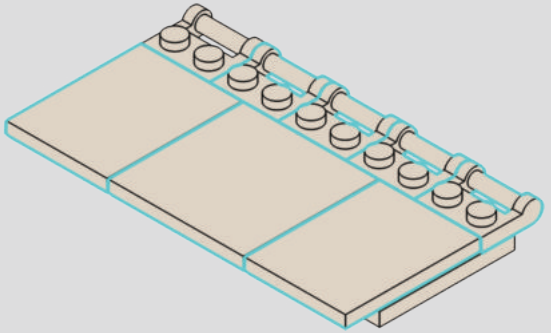

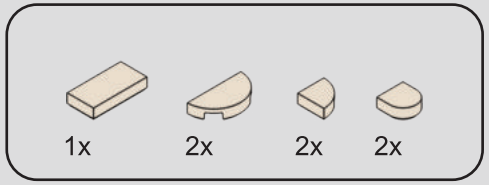

286

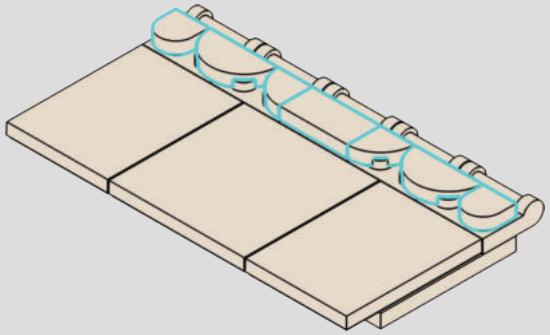

287

1

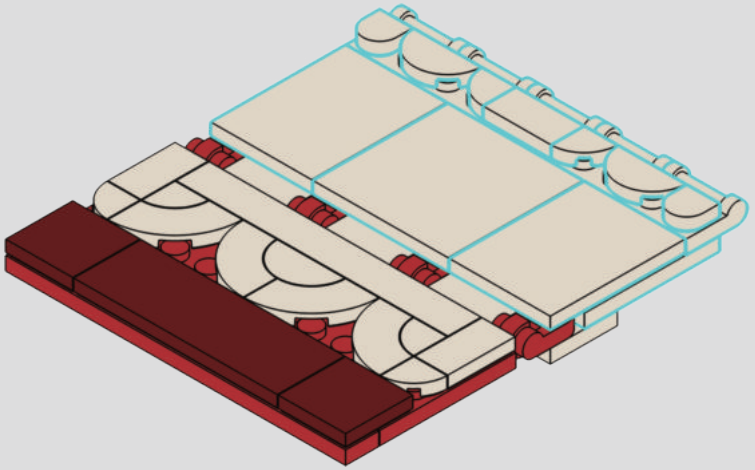

2

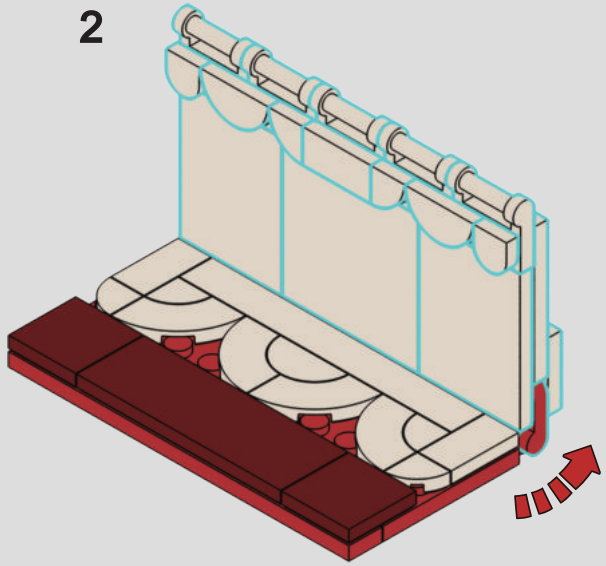

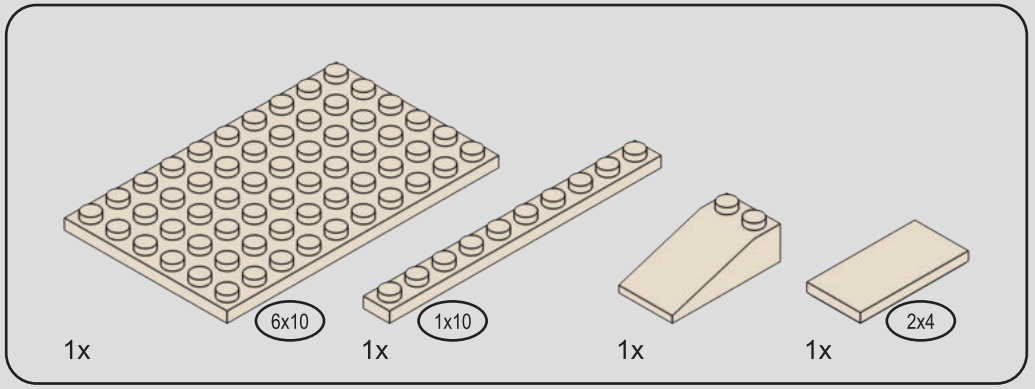

288

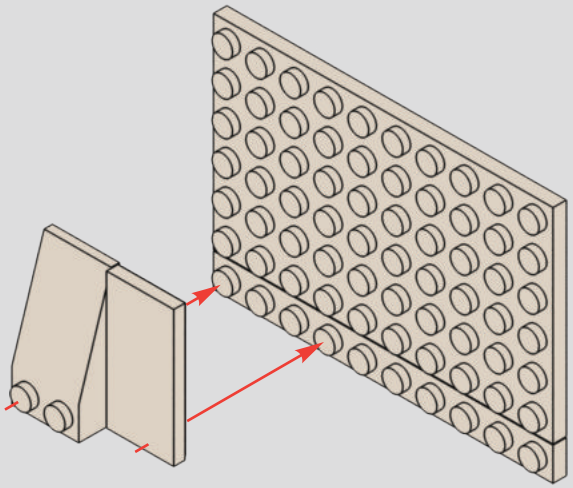

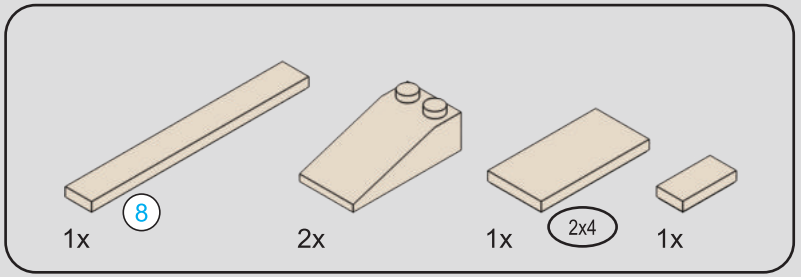



289

1

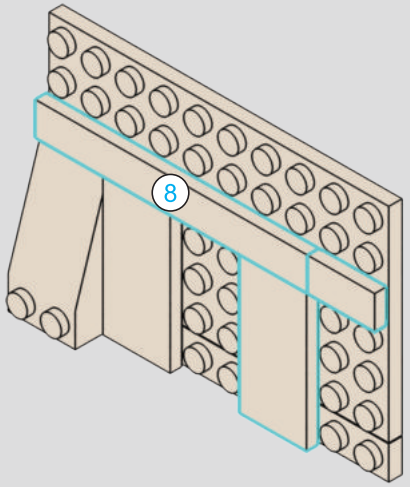

2

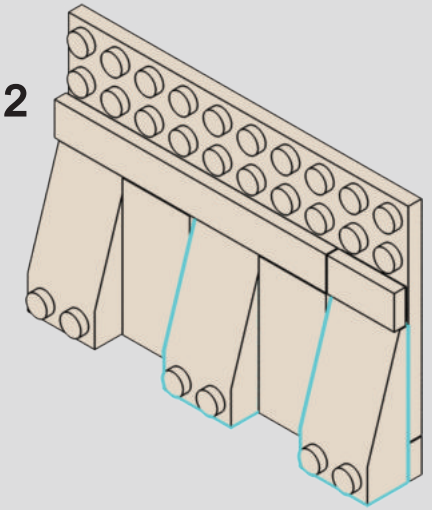

290

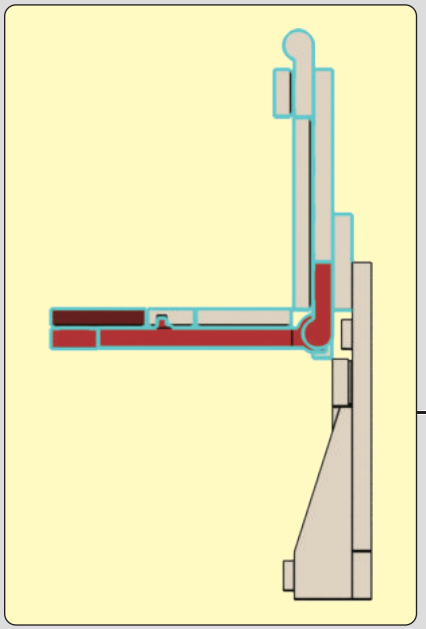

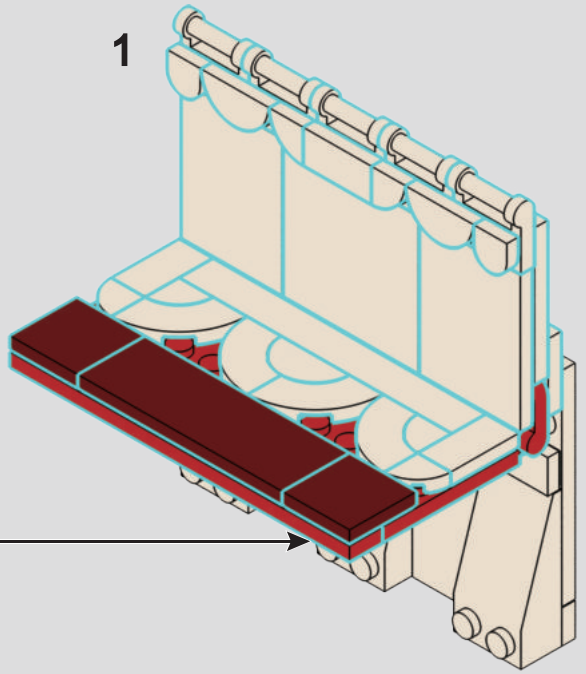

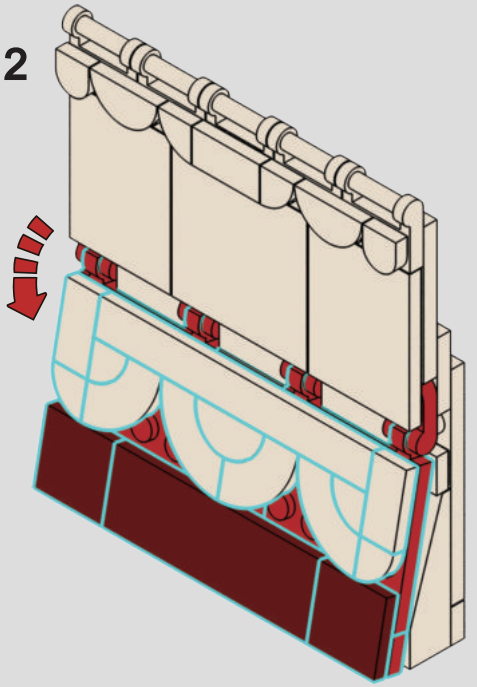

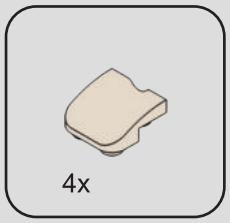

291

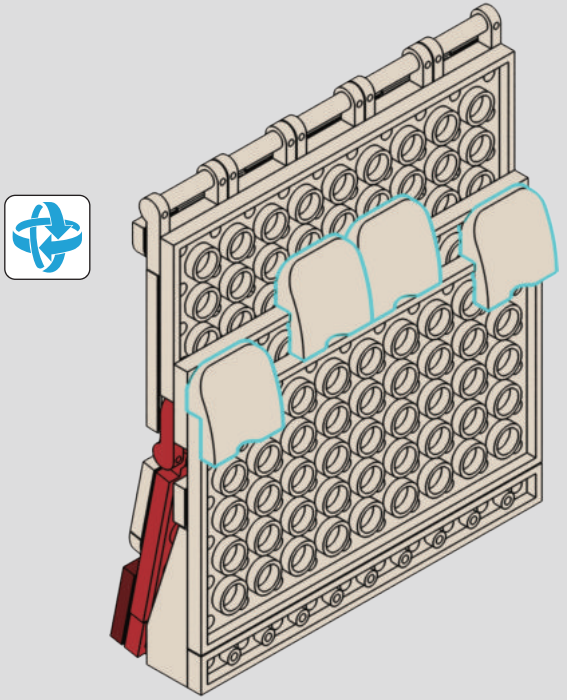

292




7
F
S
BARNABY RAWLINS
MASTER
OF MAGIC
WILD WEST SHOW
15¢
WILD WEST
SHOWS
POPCORN
TIN CAN SHOOT
AND
HORSESHOE TOSS


1x
1x
1x
1x
1x
293
Jenny
LADY MI


1x
1x
1x
294
Jenny
LADY MI

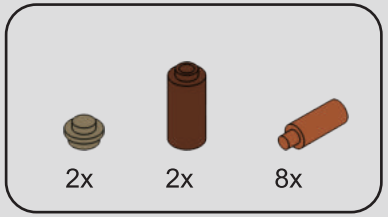

295

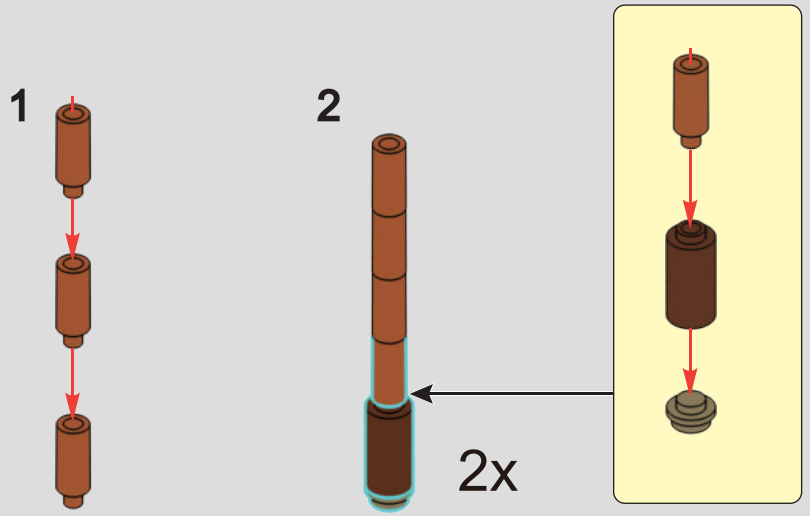

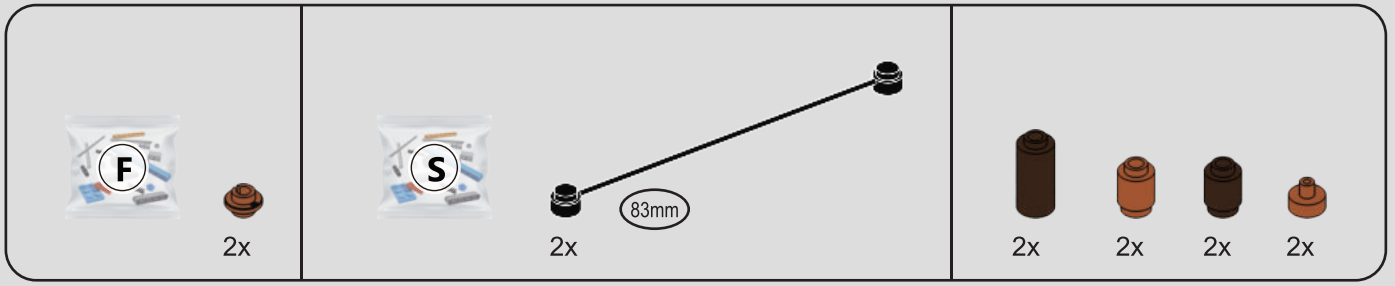

296

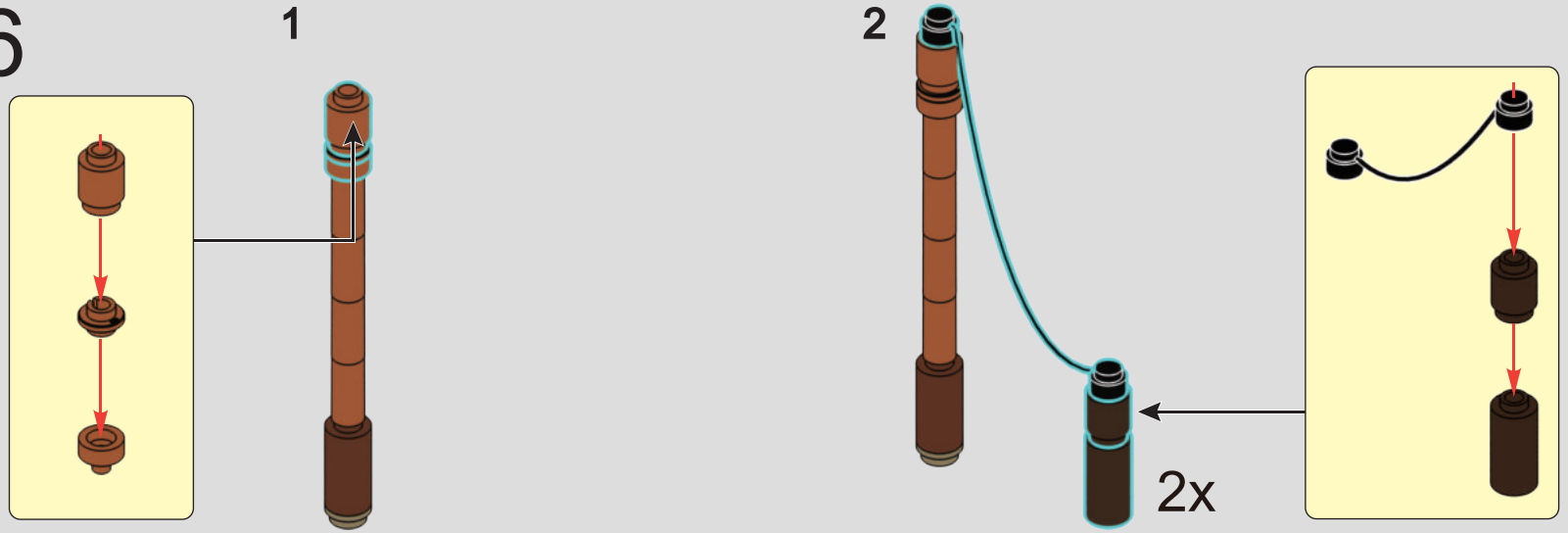

297





298

1




1x
1x
299
Jenny
Alive
WELCOME TO THE
WILD WEST SHOW
WILD WEST
RODEO SHOW

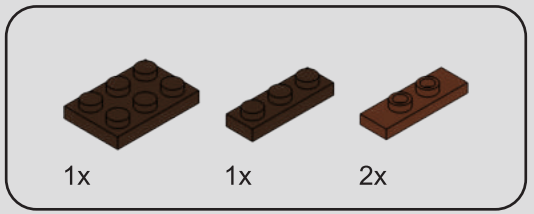

300

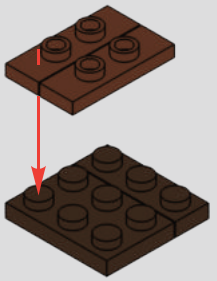

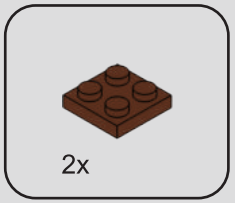

301

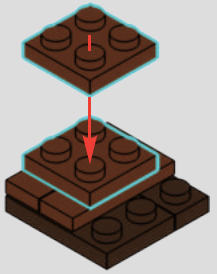

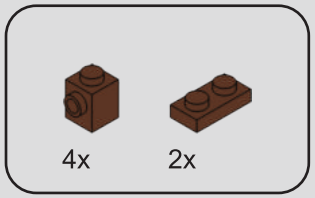

302

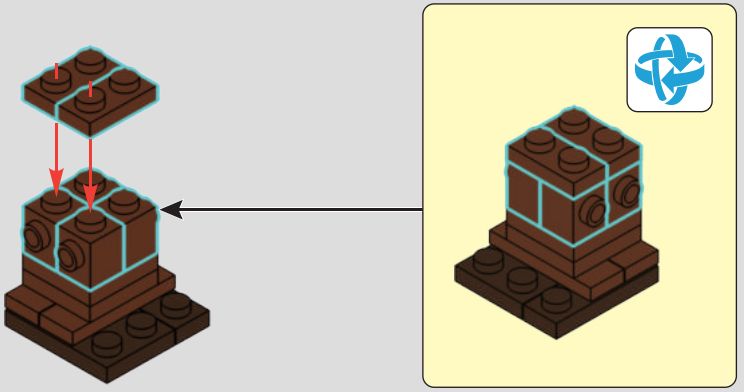

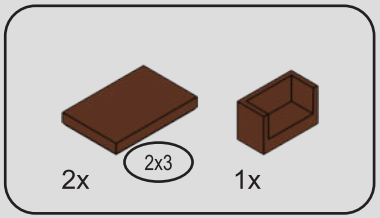

303

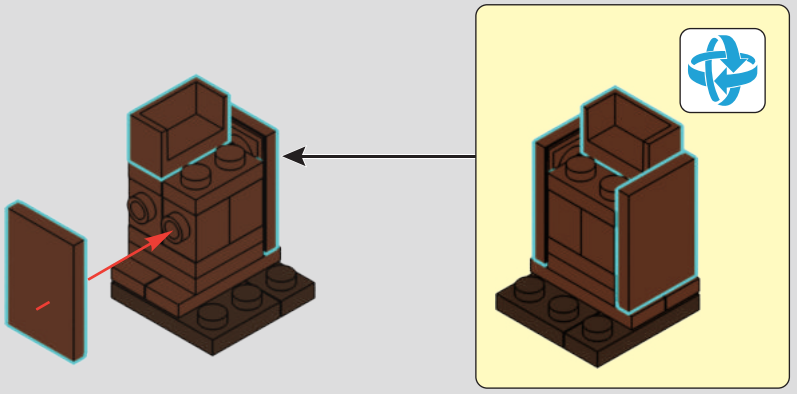

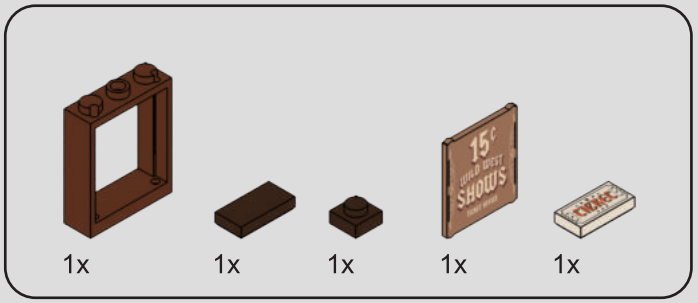

304

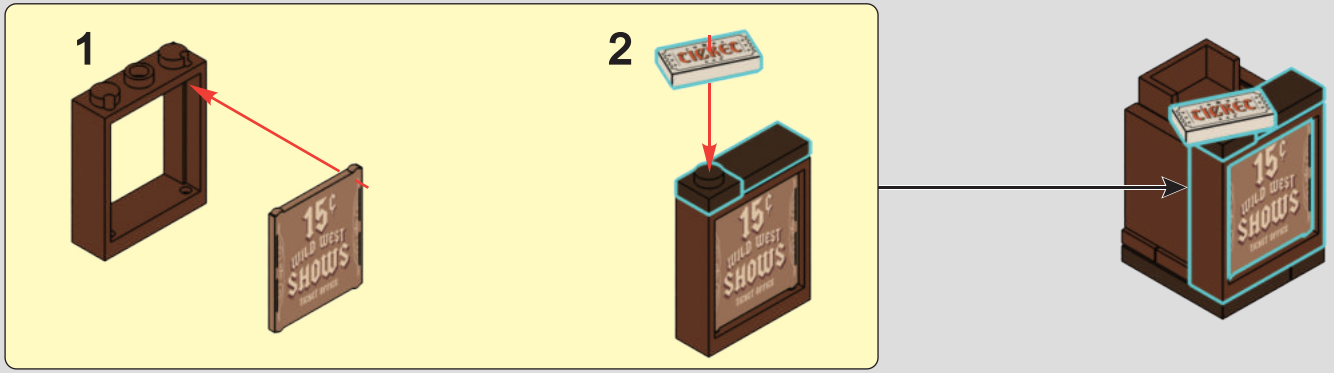

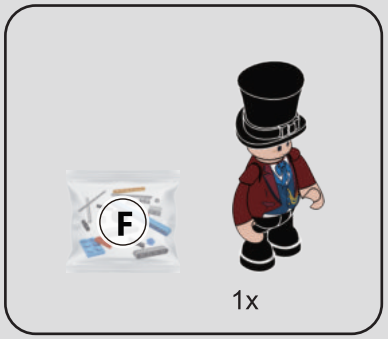

305

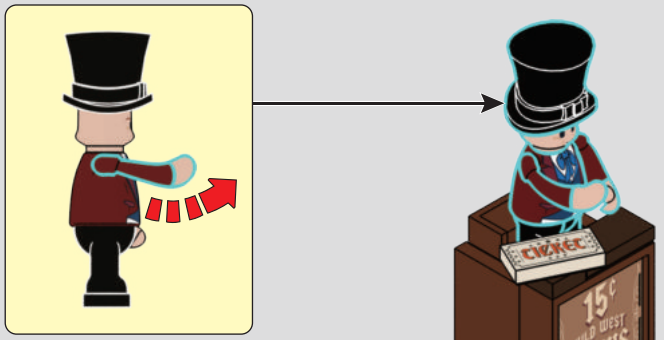

306




1x
1x
2x4
1x
2x
2x
307
2x
15¢
WILD WEST
SHOWS
MASTER
OF MAGIC

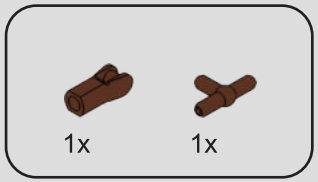

308



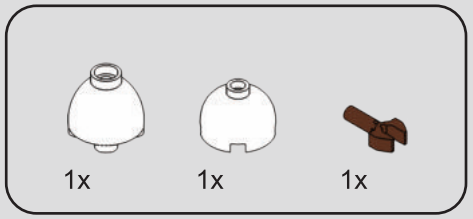

309

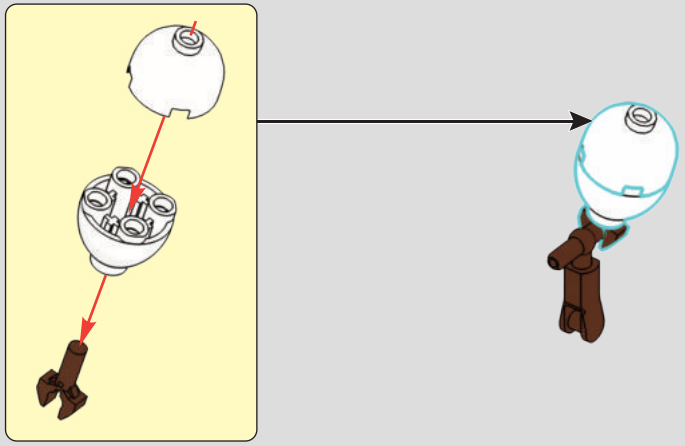

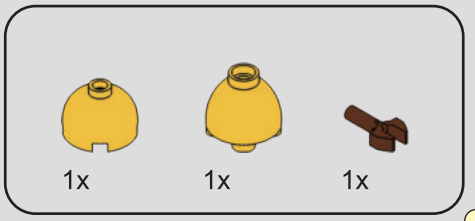

310

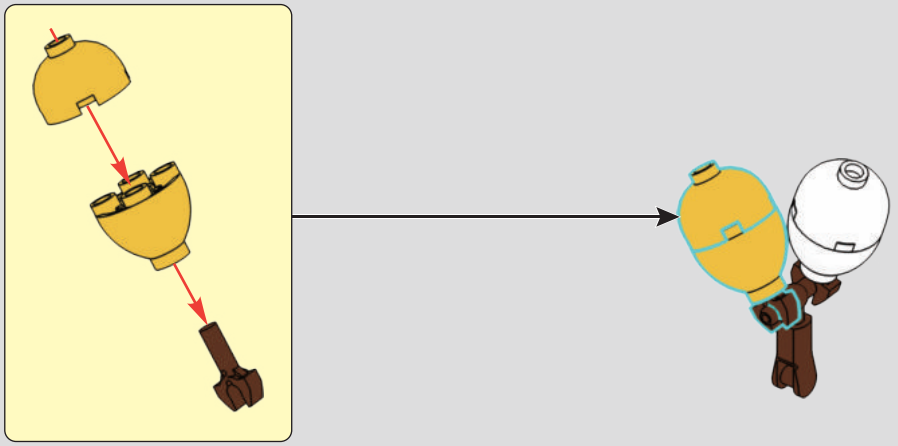

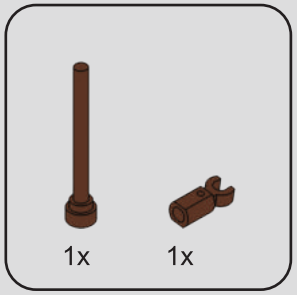

311

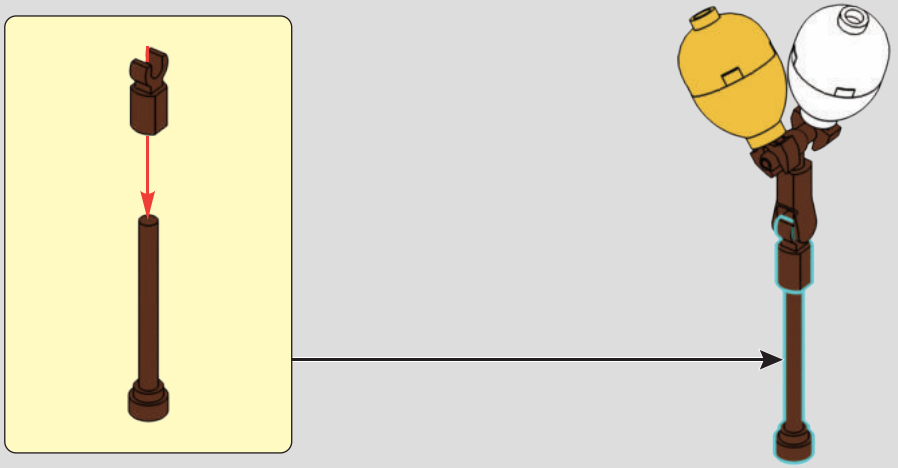

312


BARNABY RAWLINS
MASTER
OF MAGIC
WELCOME TO THE
WILD WEST SHOW
15¢
WILD WEST
SHOWS
TICKET OFFICE


3
1:1
1x
1x
1x
1x
1x
1x
313
1
2
3
4
3
15¢
WILD WEST
SHOWS

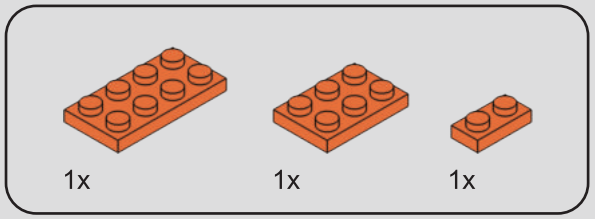

314

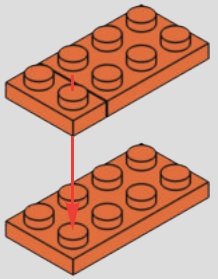

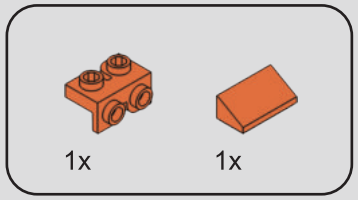

315

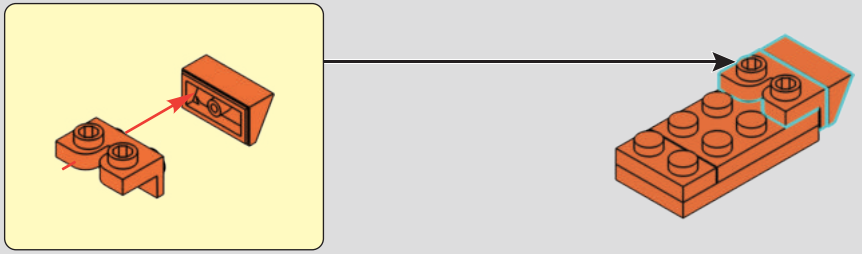

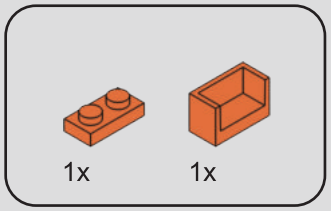

316

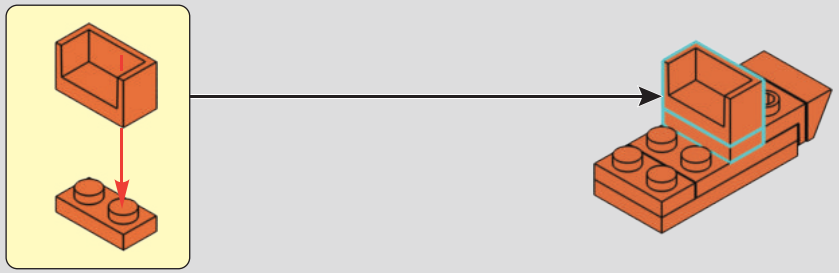

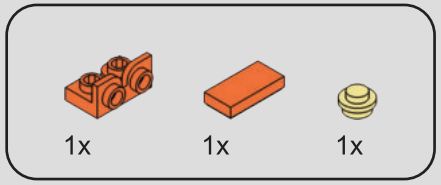

317



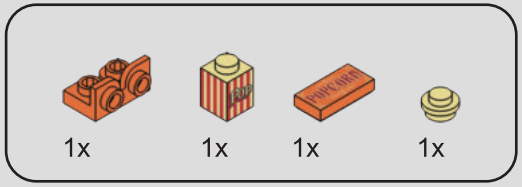

318

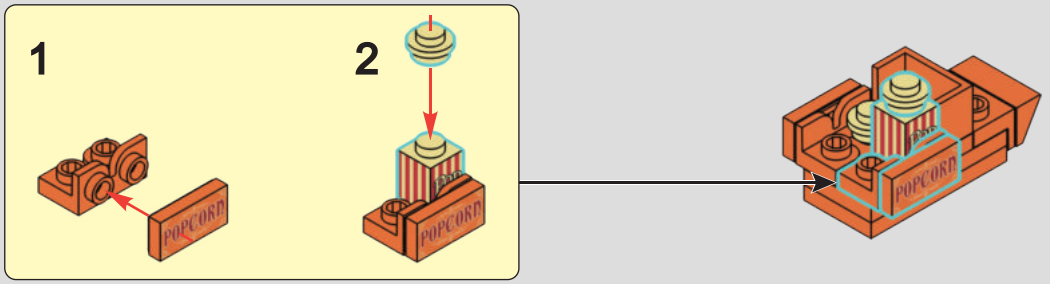

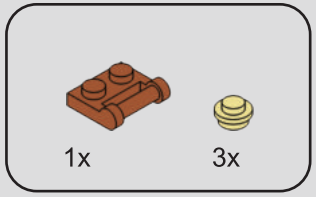

319

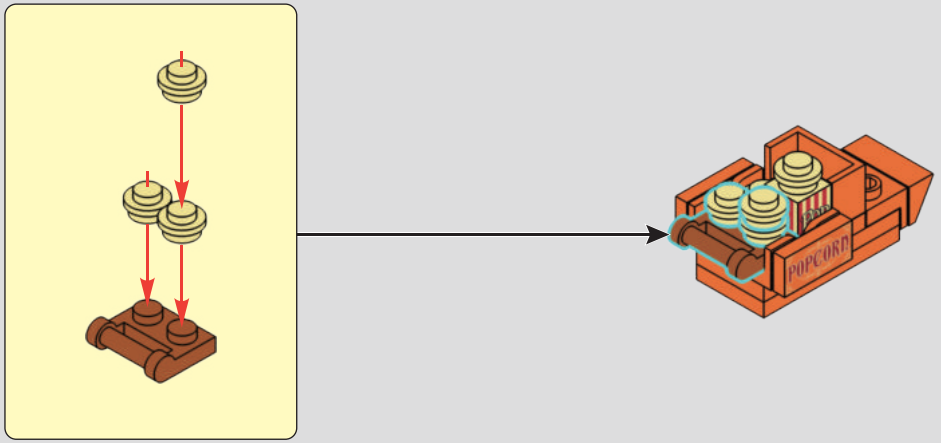

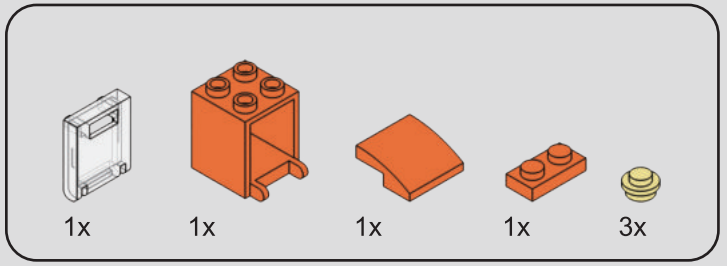

320

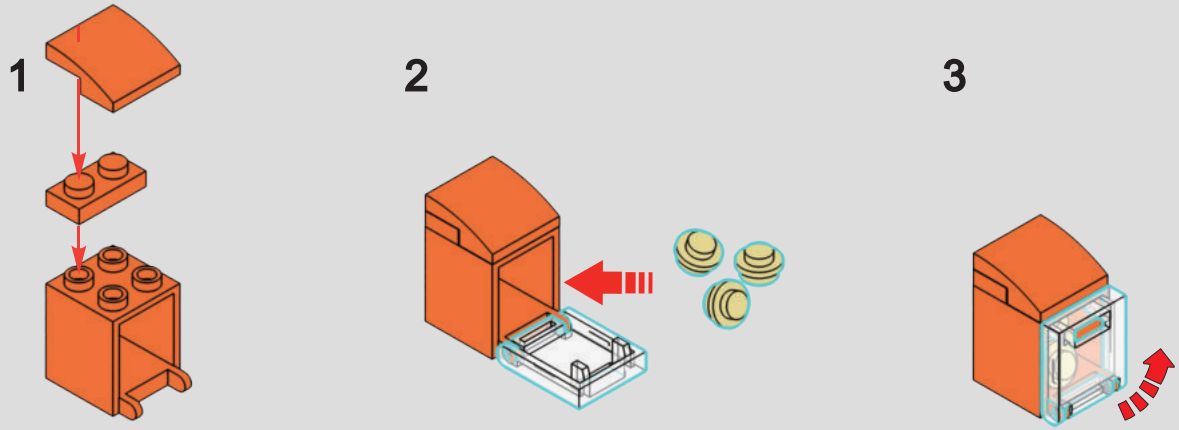

321

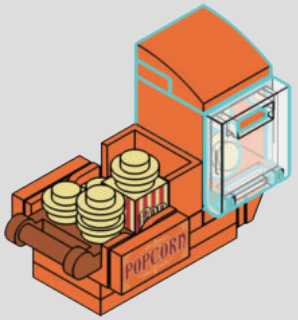

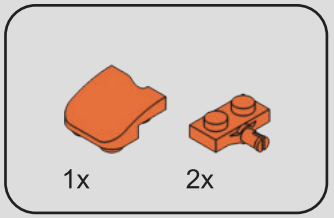

322

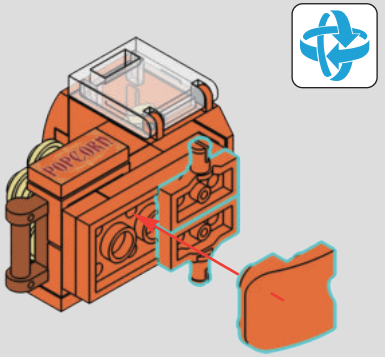

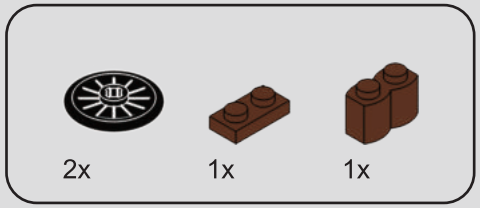

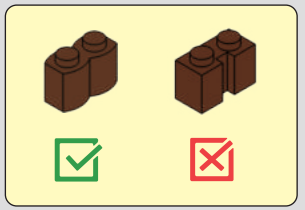

323

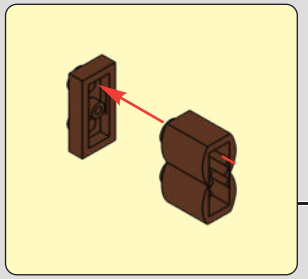

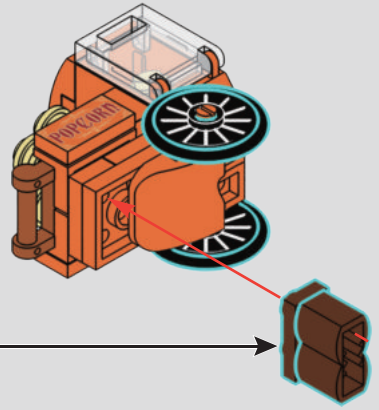


BARNABY RAWLINS
MASTER
OF MAGIC
WELCOME TO THE
WILD WEST SHOW
15¢
WILD WEST
SHOWS
TICKET OFFICE
POPCORN

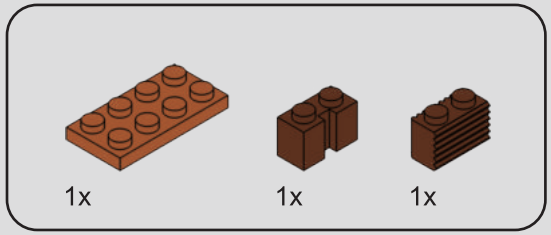

325

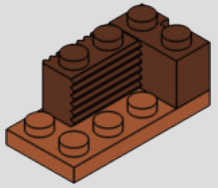

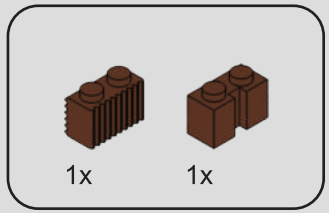

326

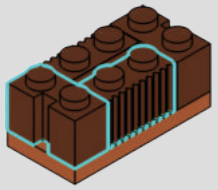

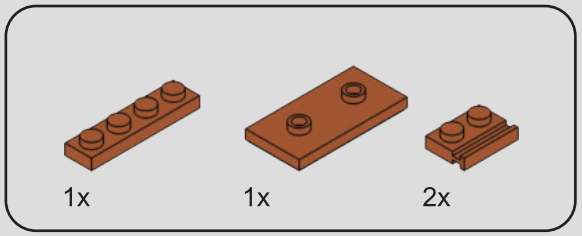

327

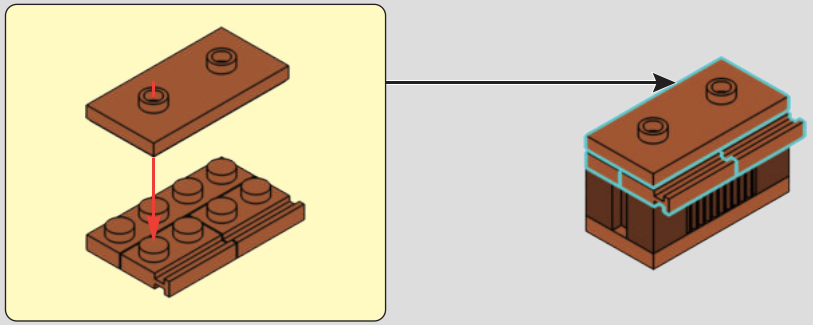

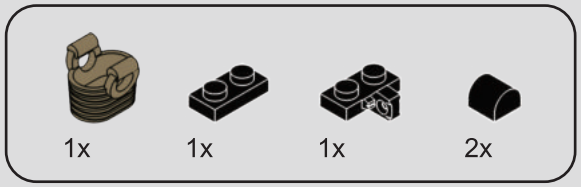

328




WELCOME TO THE
WILD WEST SHOW
15¢
WILD WEST
SHOWS
TICKET OFFICE
POPCORN



330

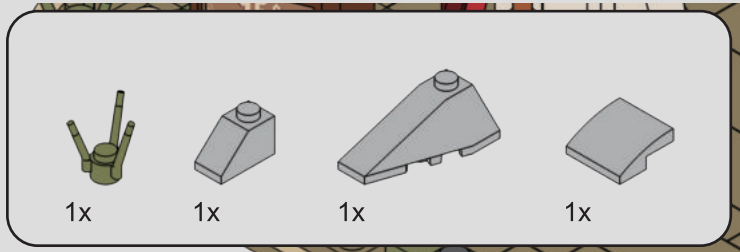

331


1x
1x
1x
3
1x
1x
4x
1x
332
3
BARNABY RAWLINS
MASTER
OF MAGIC

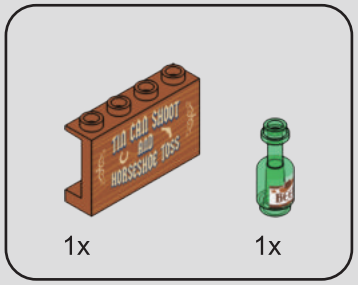
TIN CAN SHOOT
AND
HORSESHOE TOSS
1x
1x

333


TIN CAN SHOOT
AND
HORSESHOE TOSS

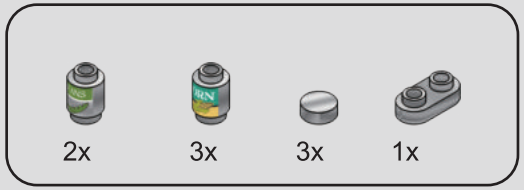
2x
3x
3x
1x

334

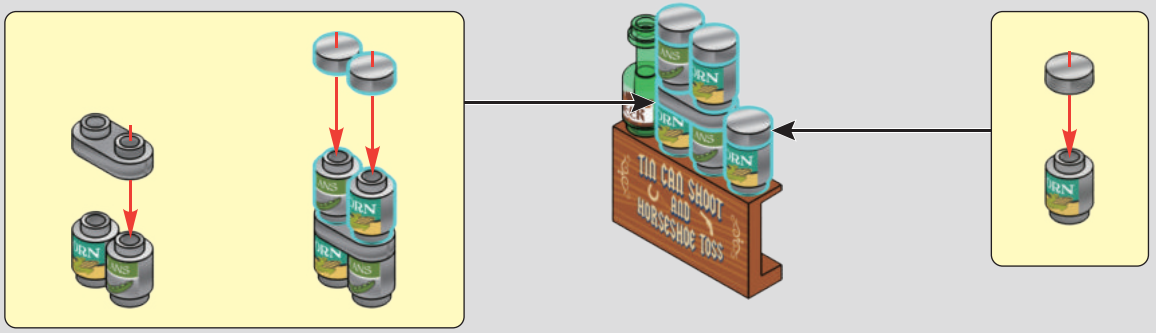
TIN CAN SHOOT
AND
HORSESHOE TOSS

335




F
1x
1x
3
1x
1x
1x
336
BARNABY RAWLINS
MASTER
OF MAGIC
TIN CAN SHOOT
HORSE
TOSS
3

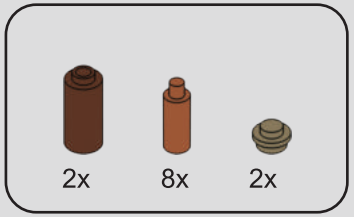

337

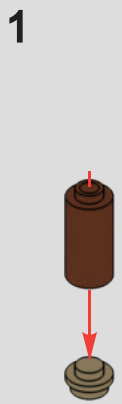

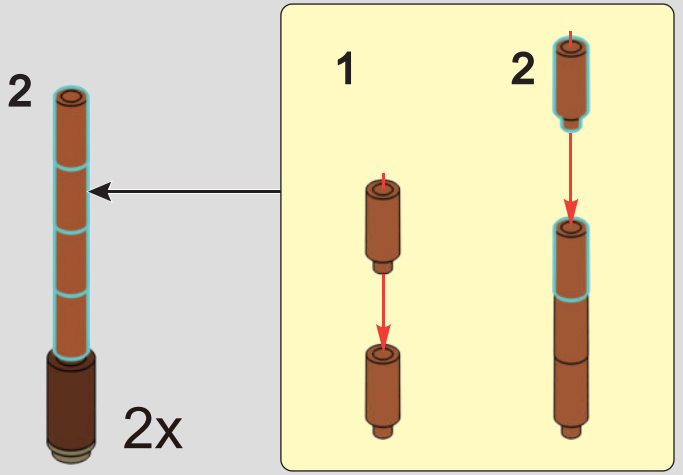

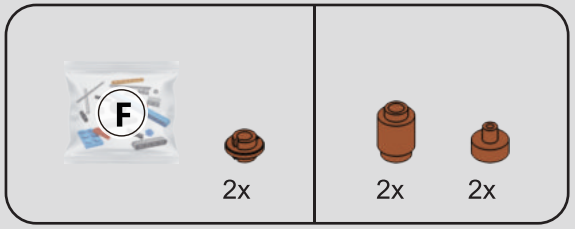

338

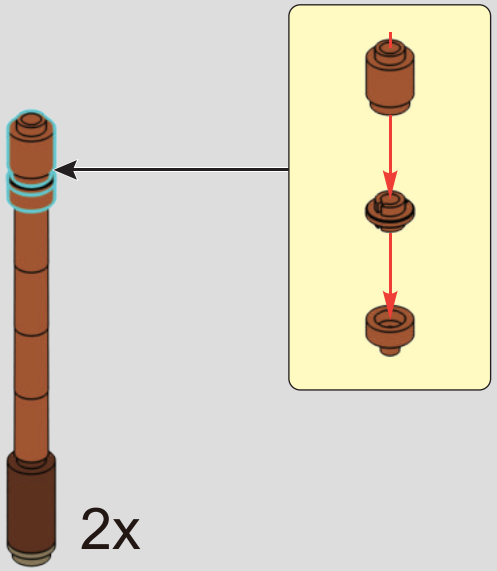

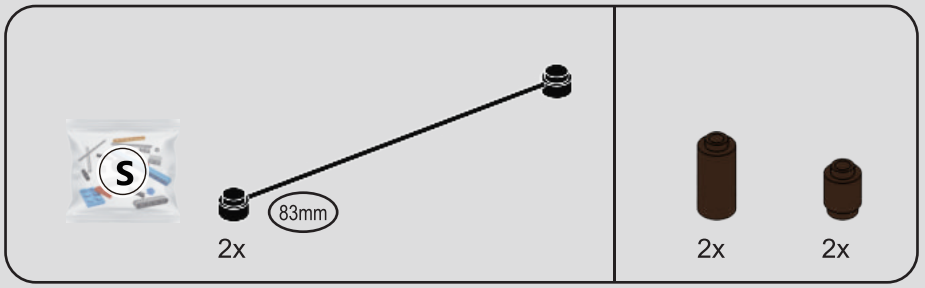

339

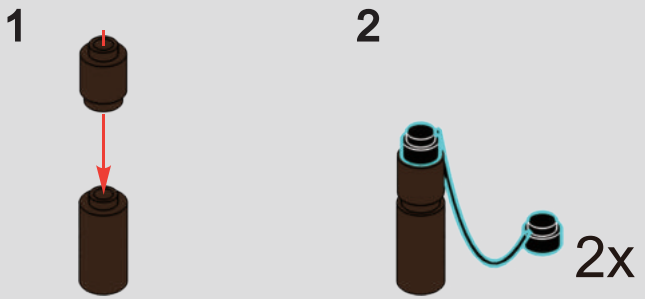

340

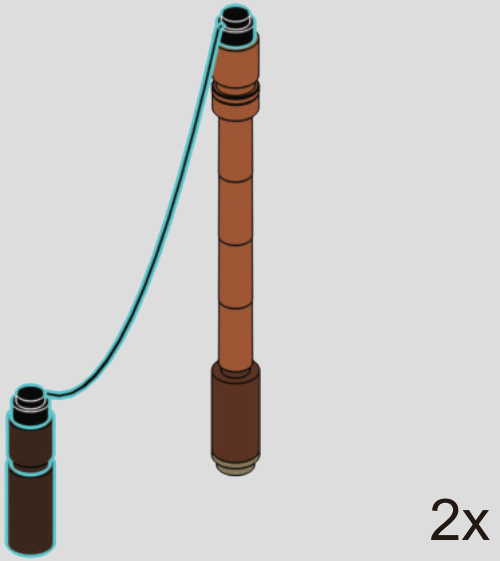

341




4x
3
4x
3 1:1
342
BARNABY RAWLINS
MASTER
OF MAGIC
TIN CAN SHOOT
3
3
3
3

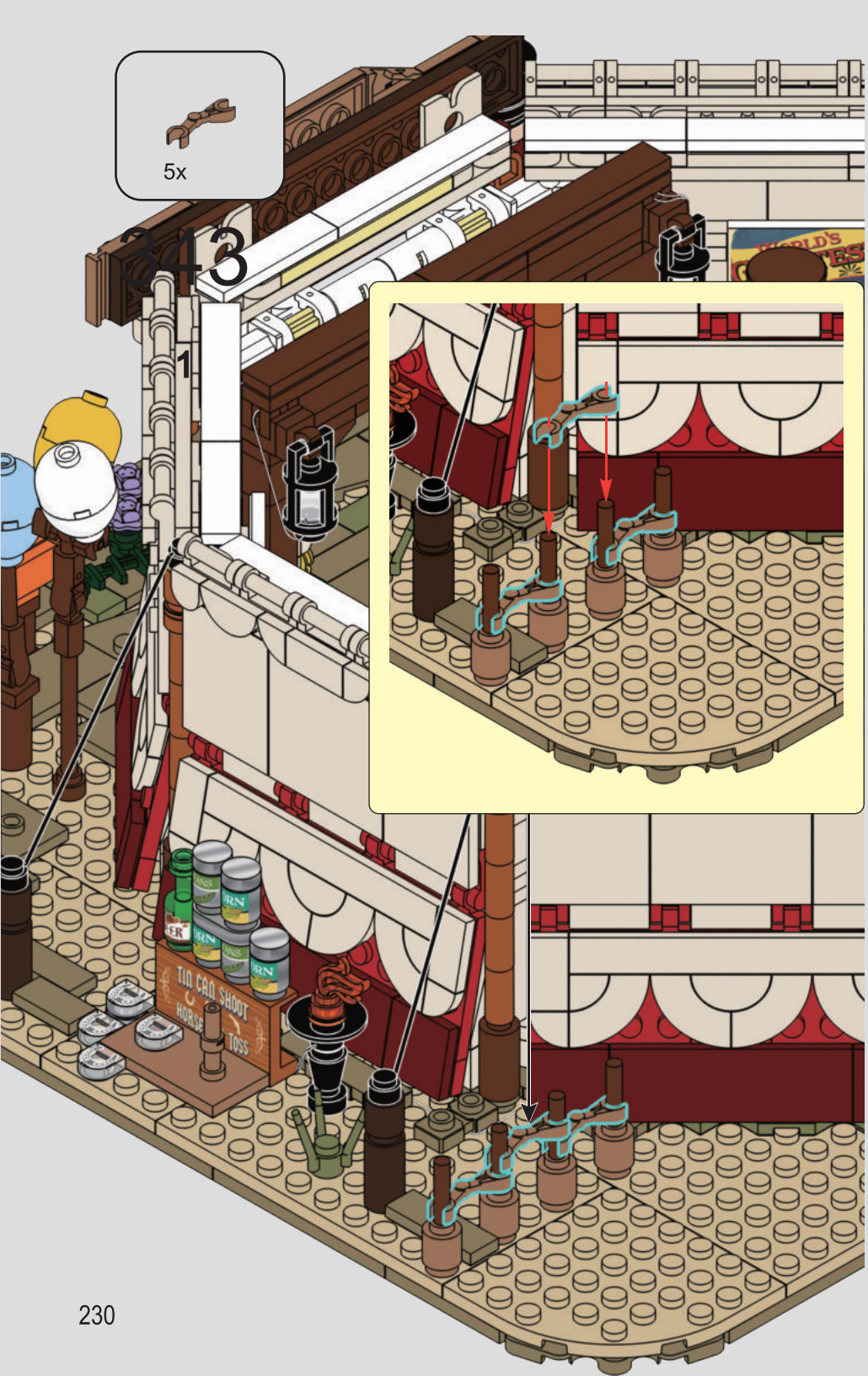
5x
243
1
TIN CAN SHOOT
HORSE
TOSS

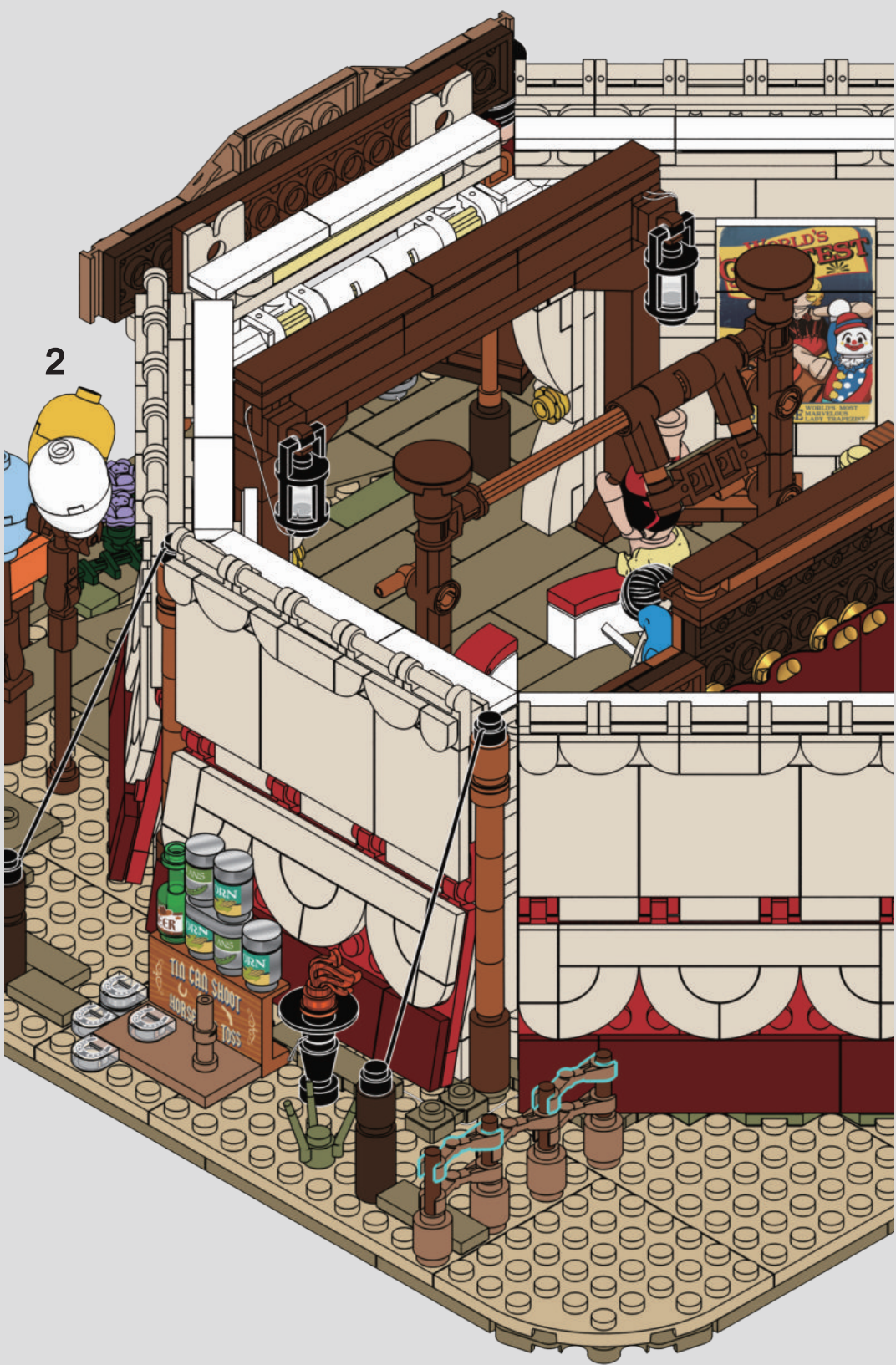
2
TIN CAN SHOOT
HORSE
TOSS


6x
3x
344
3x
BARNABY RAWLINS
MASTER
OF MAGIC
TIN CAN SHOOT
HORSE
TOSS



345



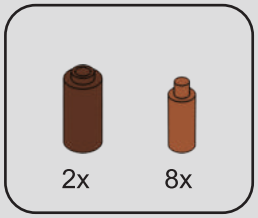

346



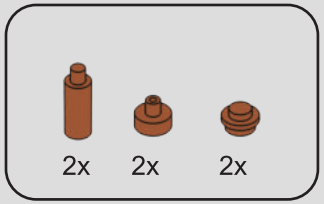

347

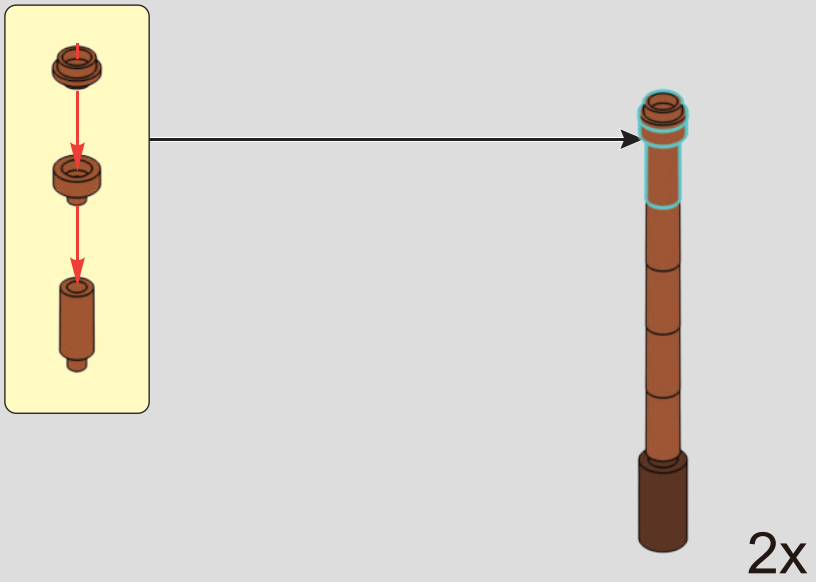

348

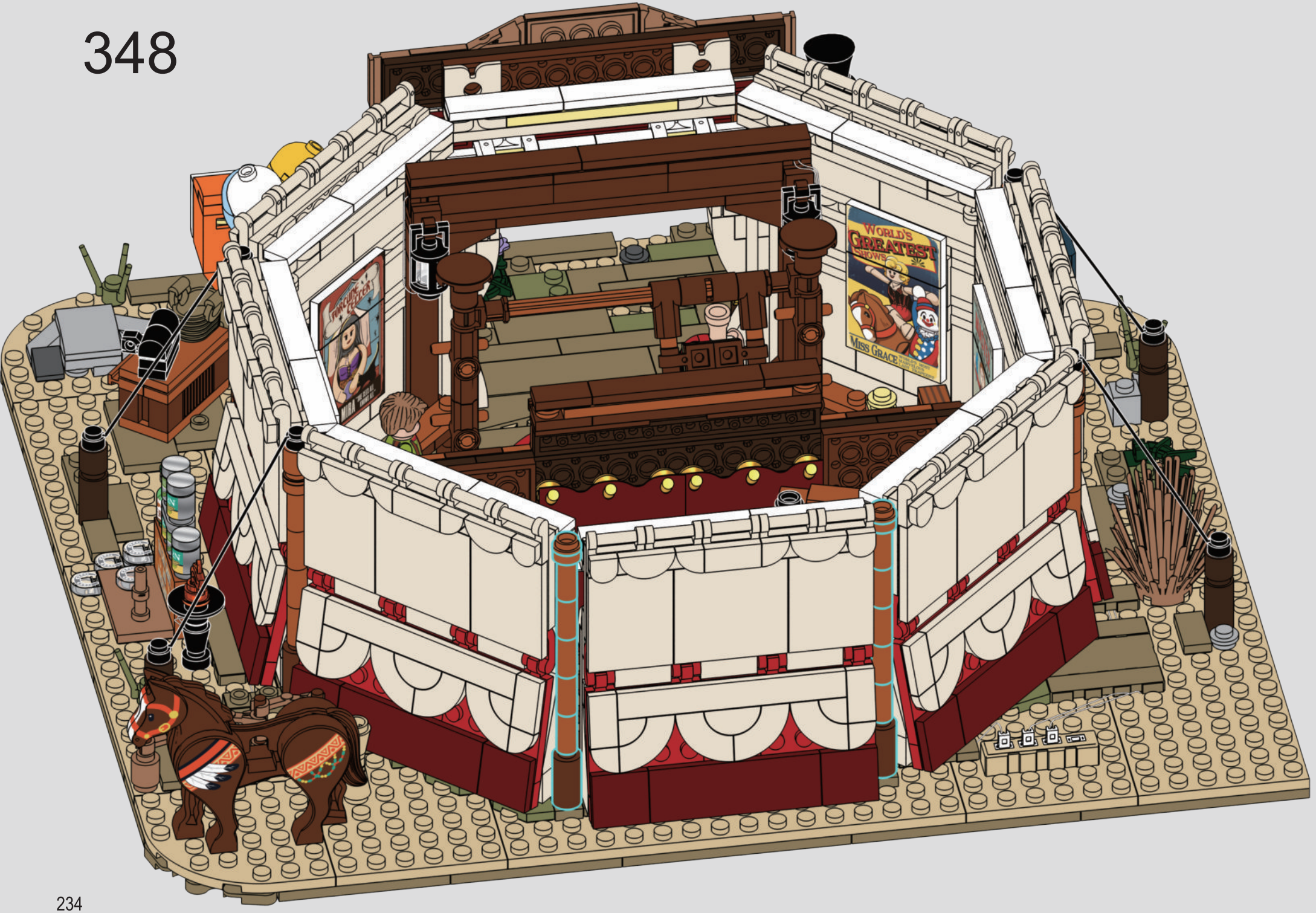


8
F
S

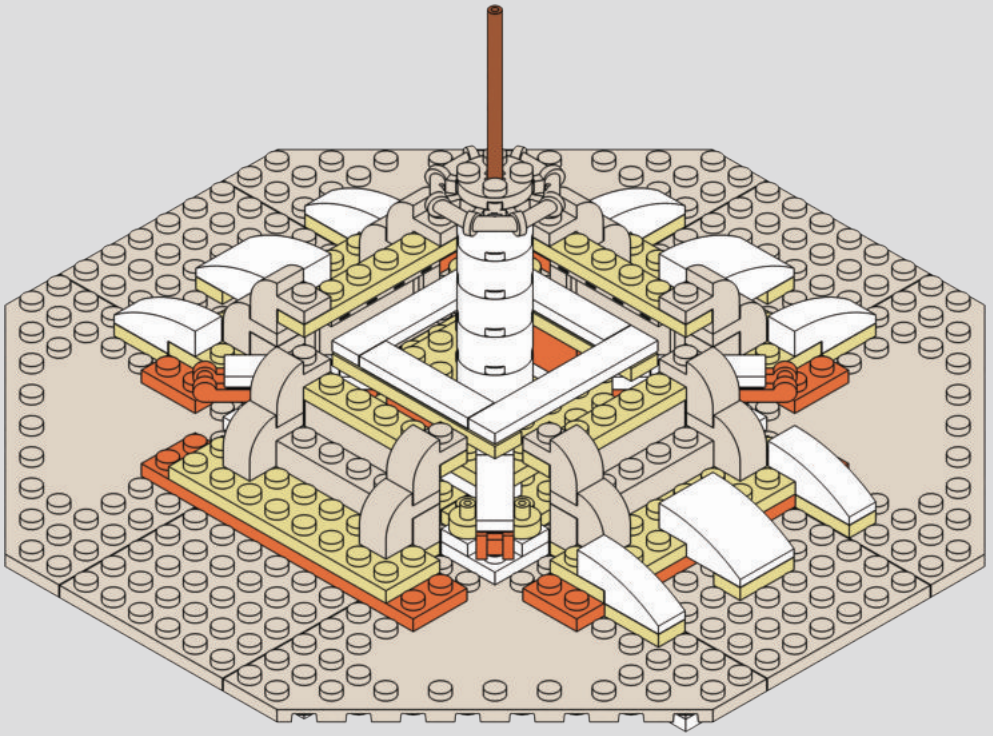

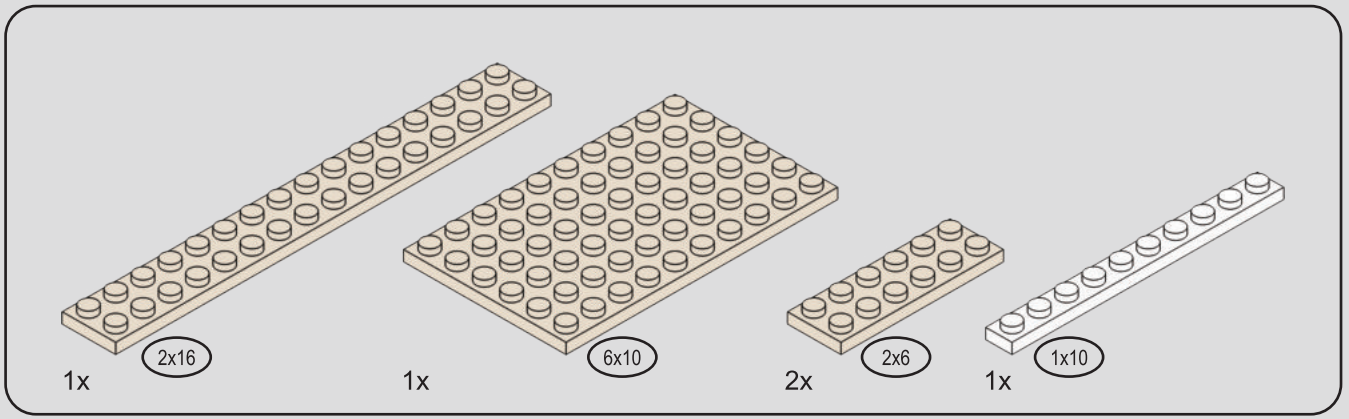

349

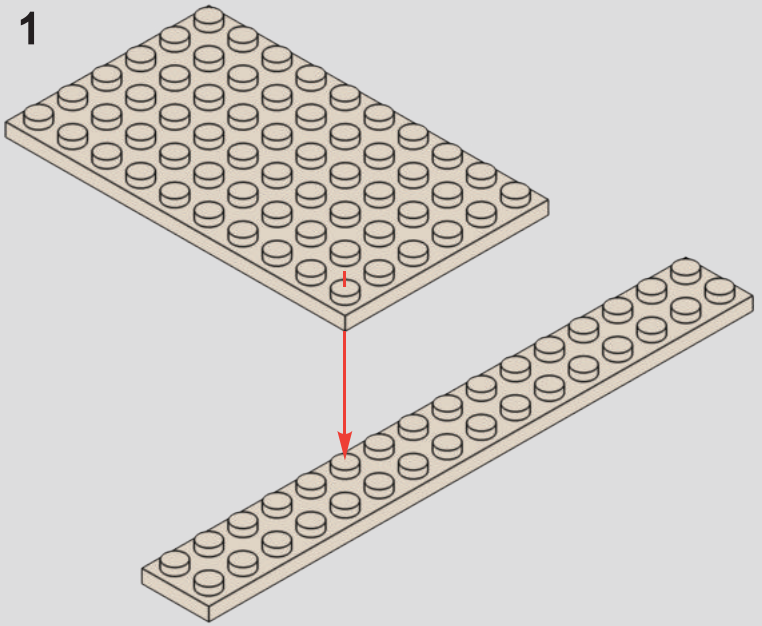

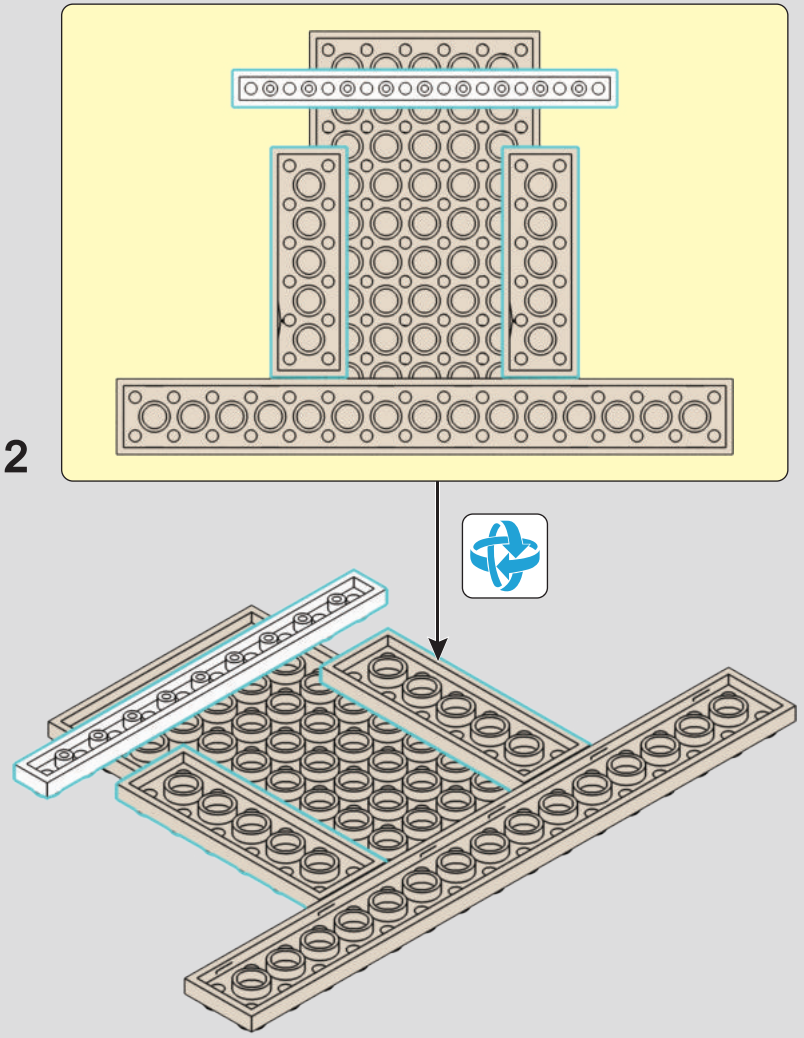

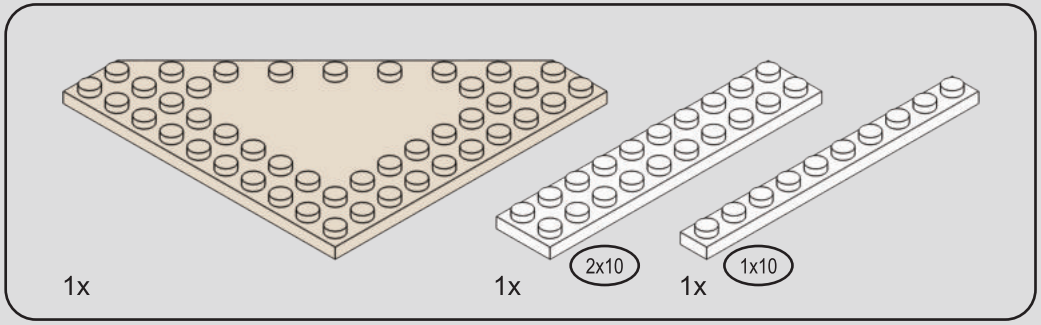

350

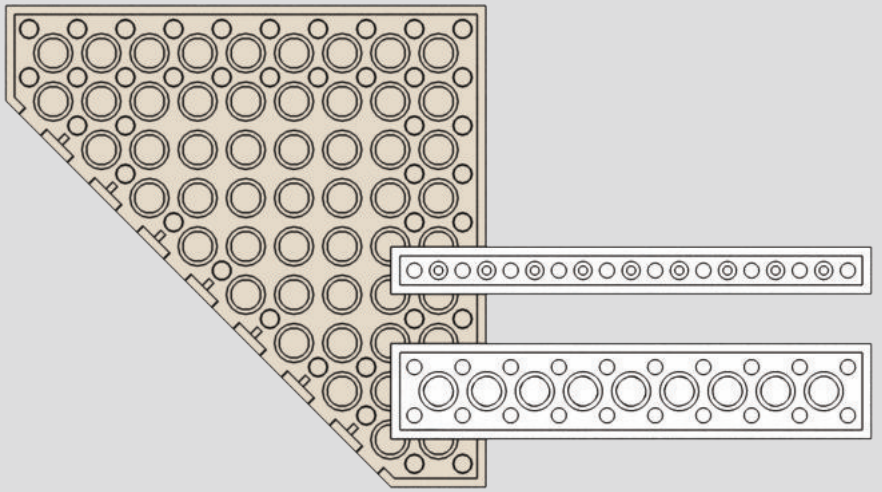

351

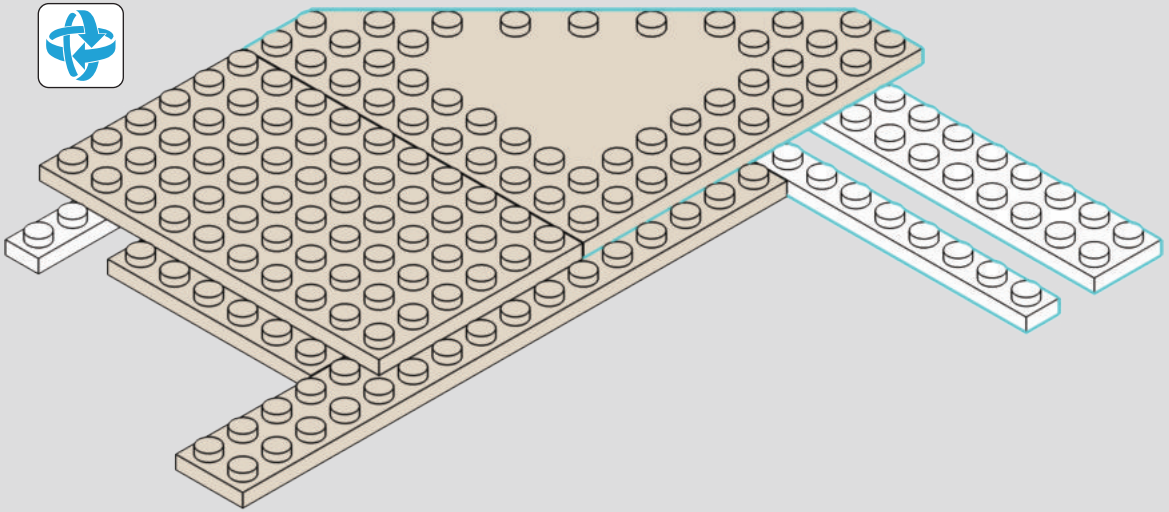

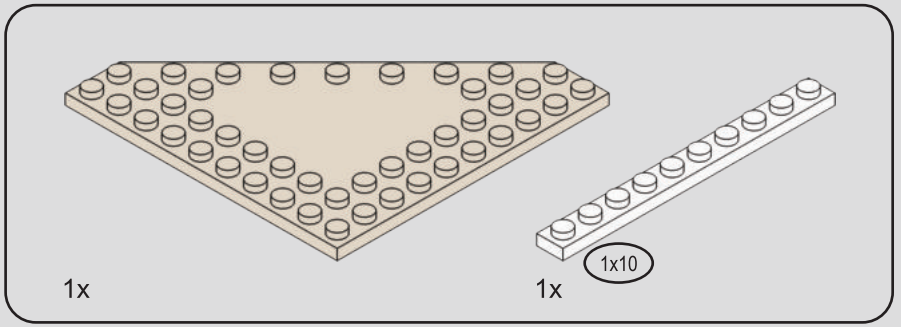

352

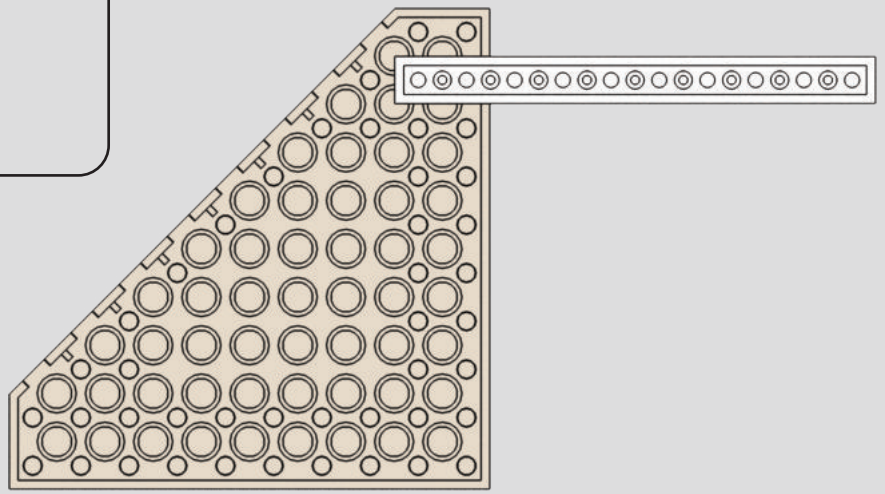

353

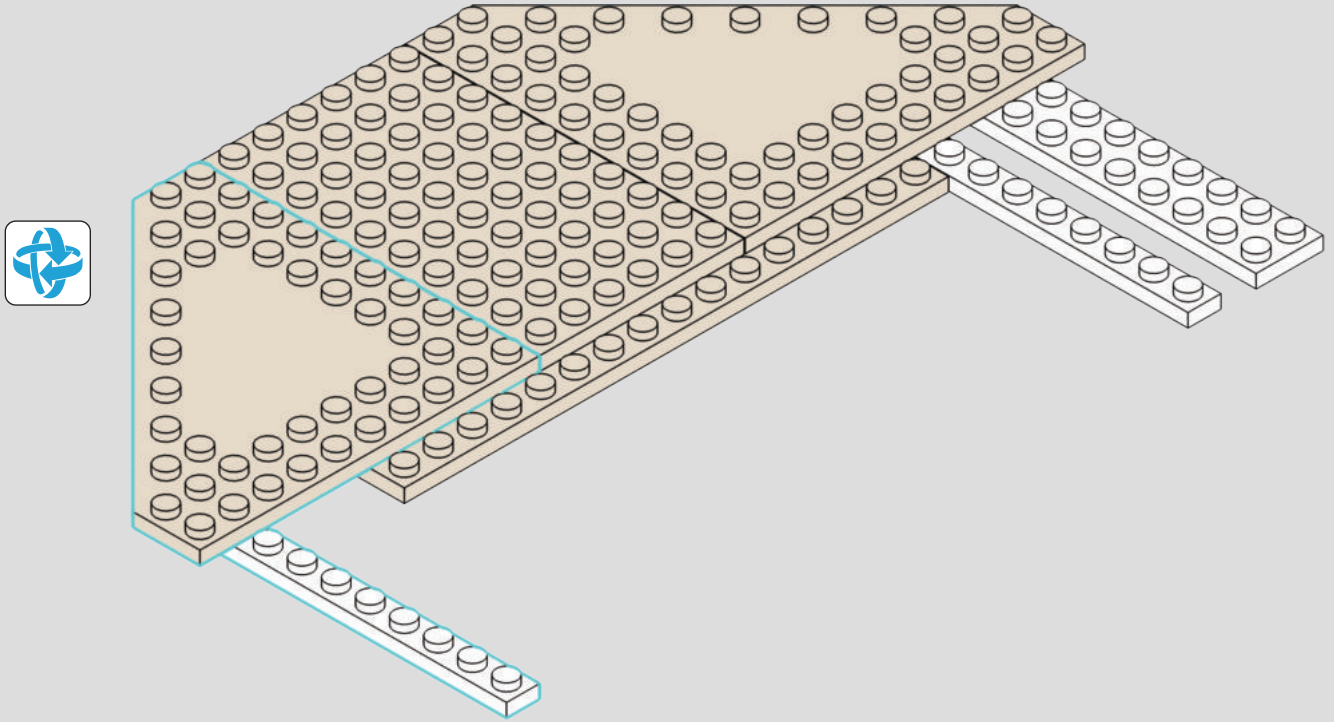

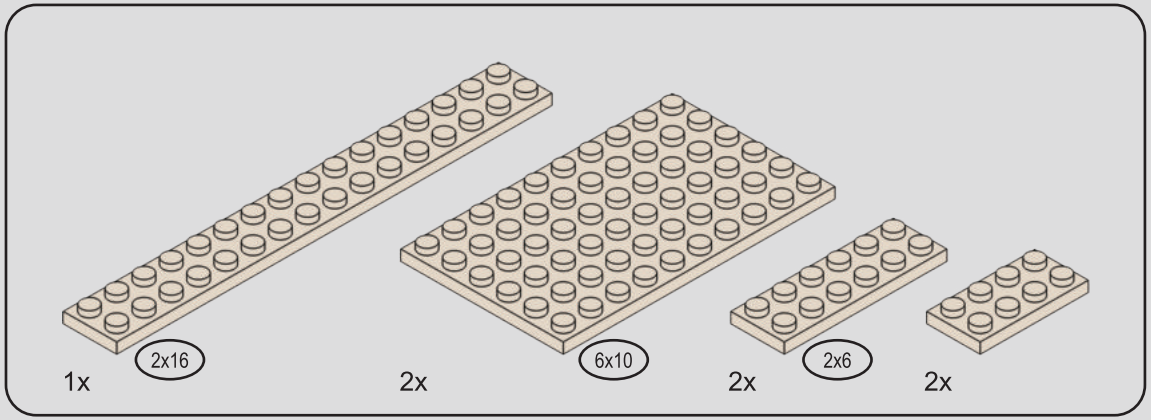

354

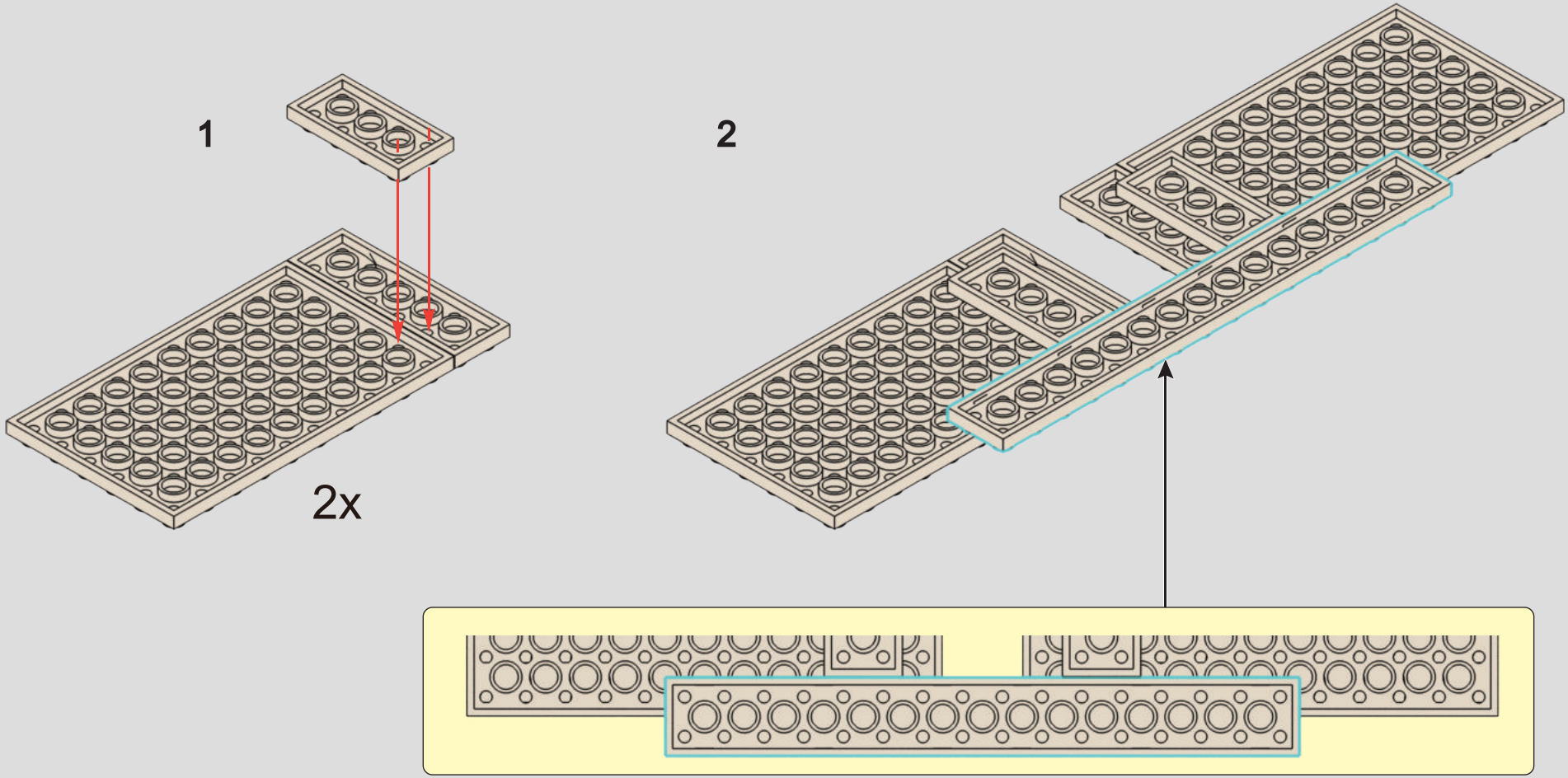

355

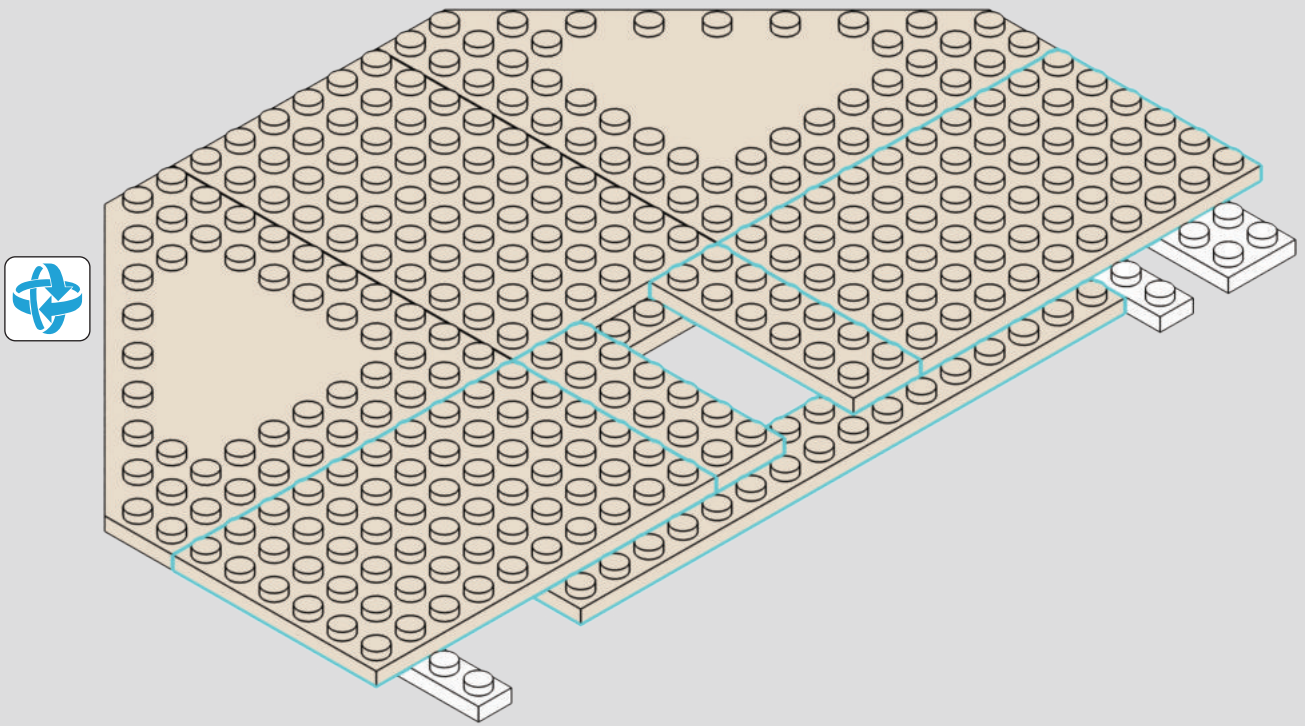

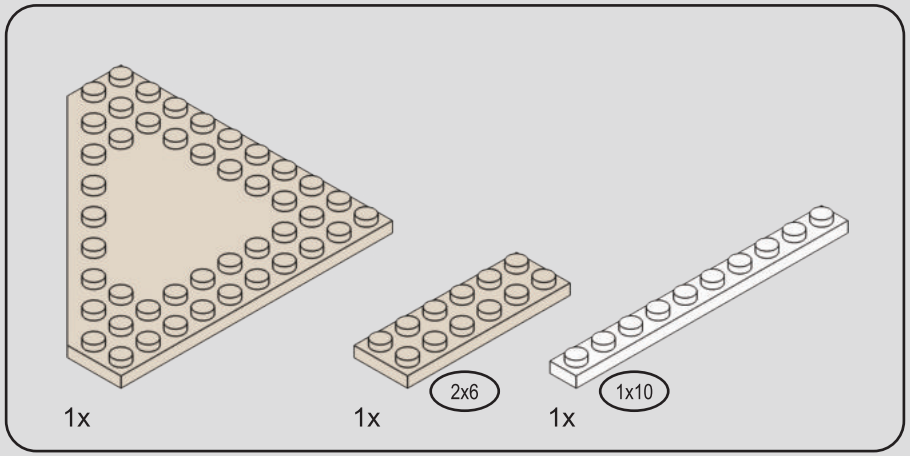

356

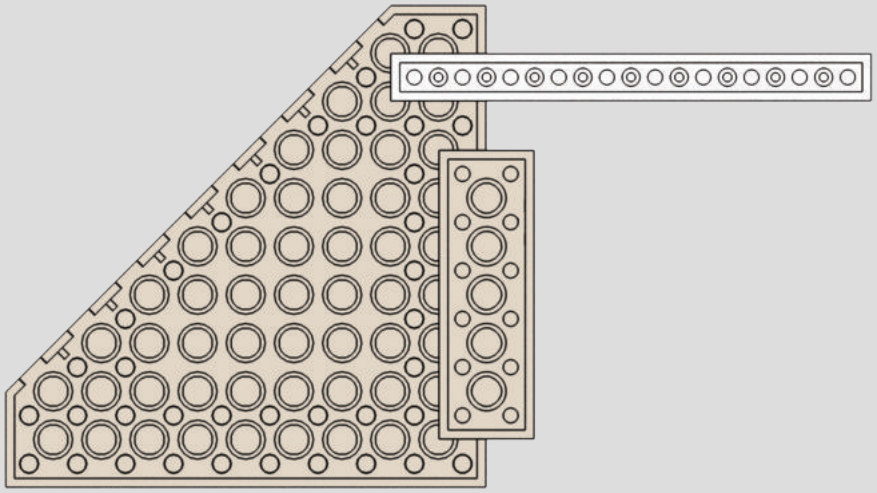

357

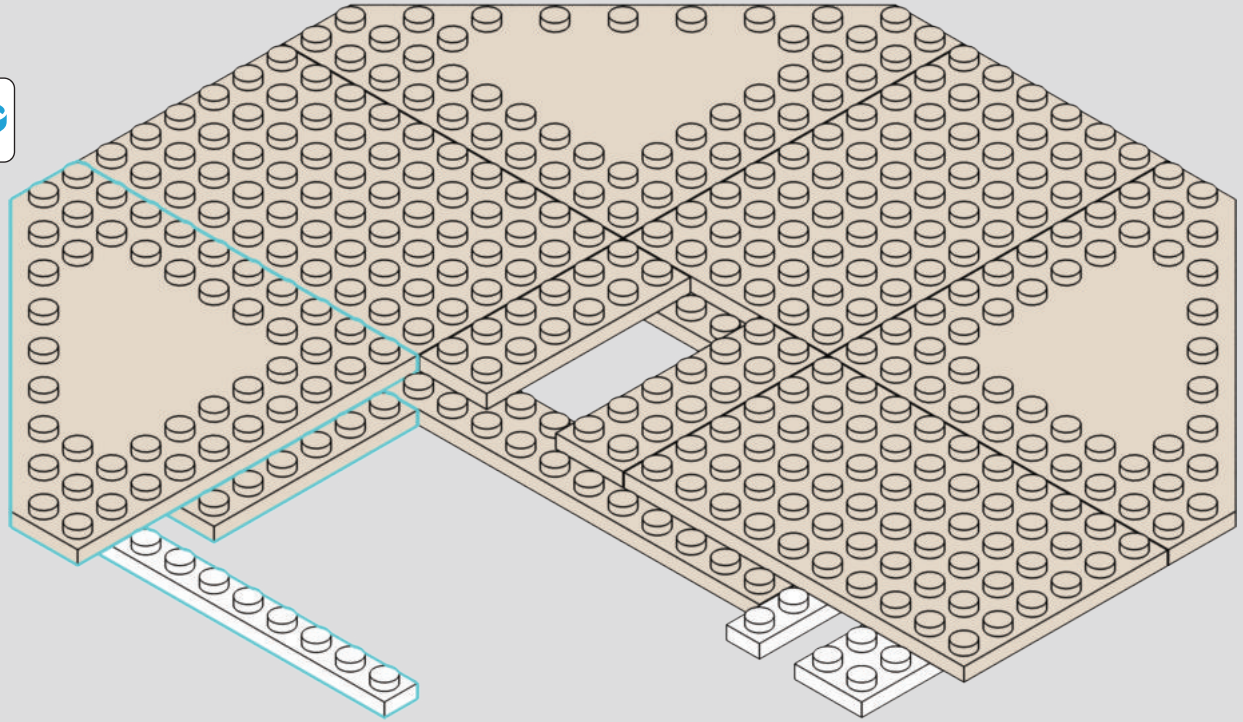

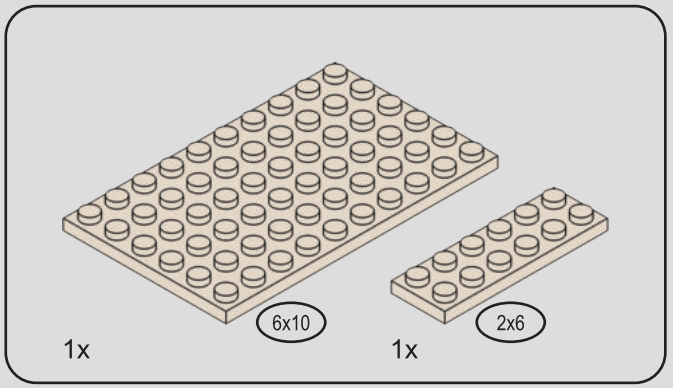

358

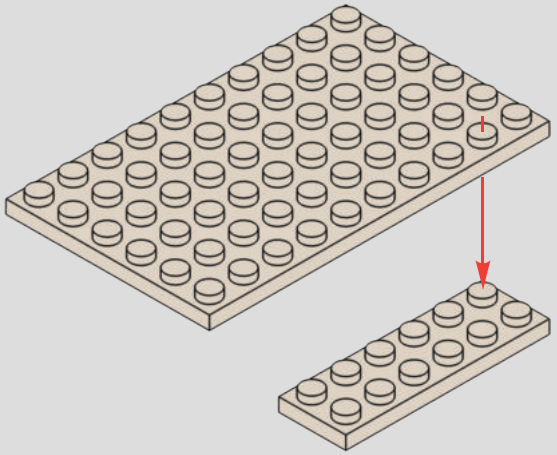

359

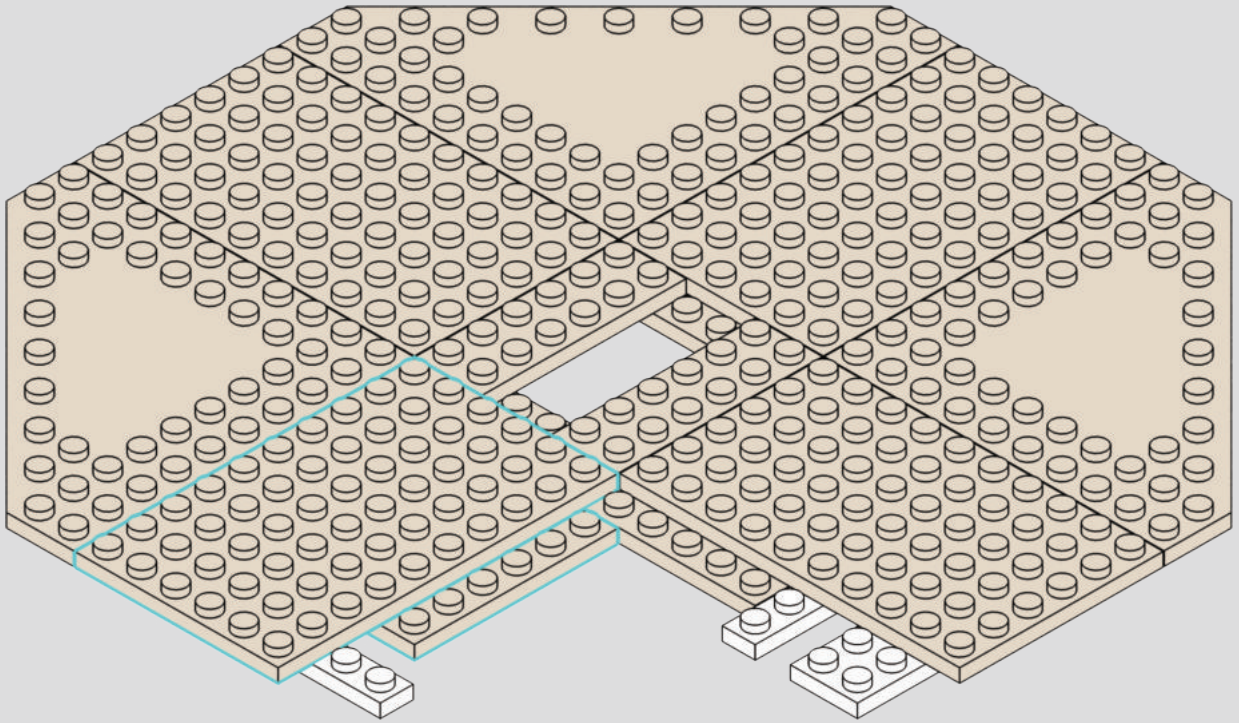

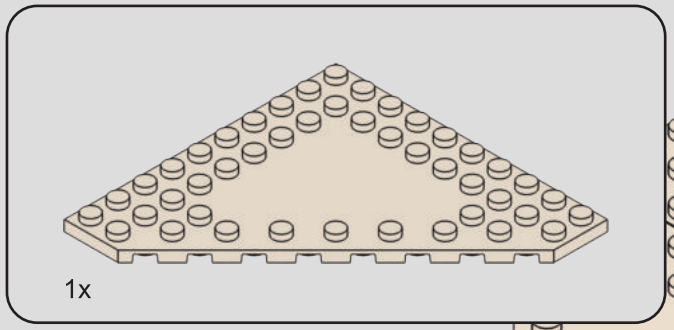

360

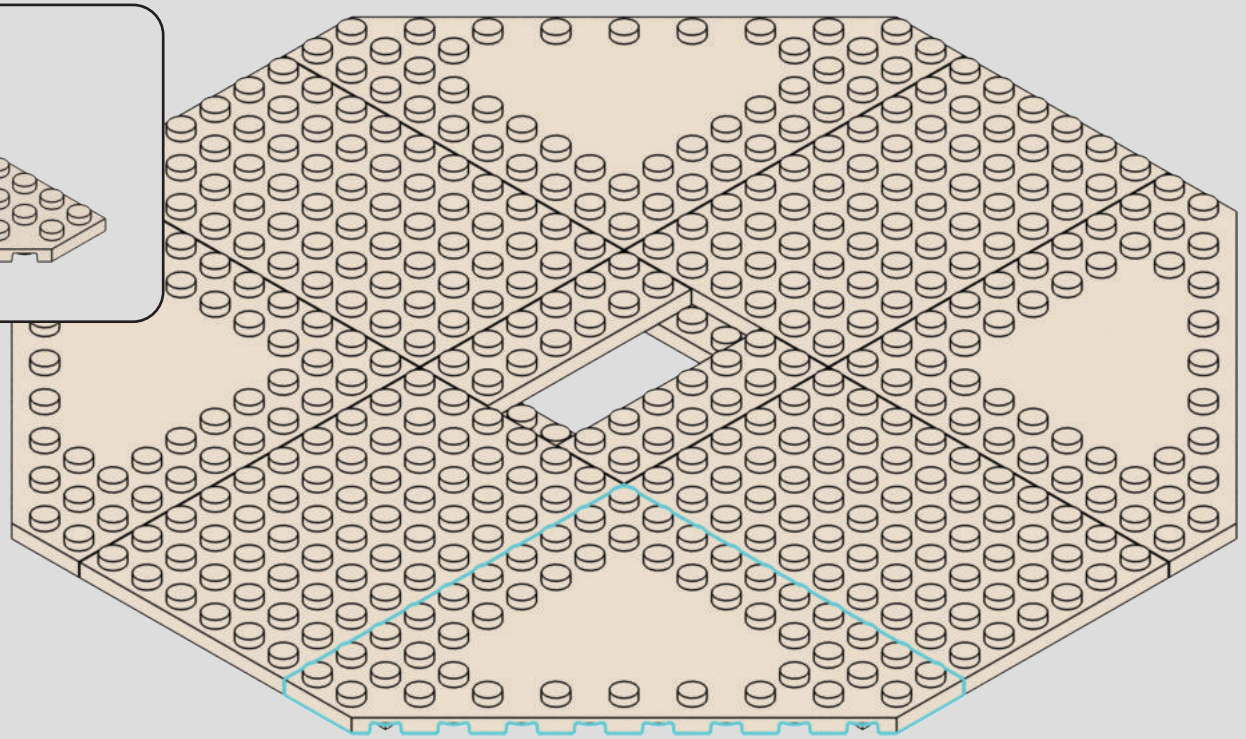

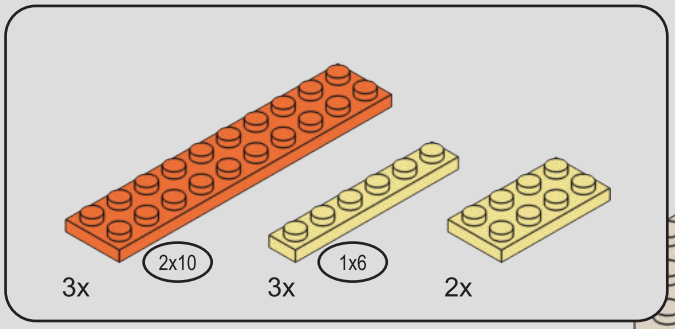

361

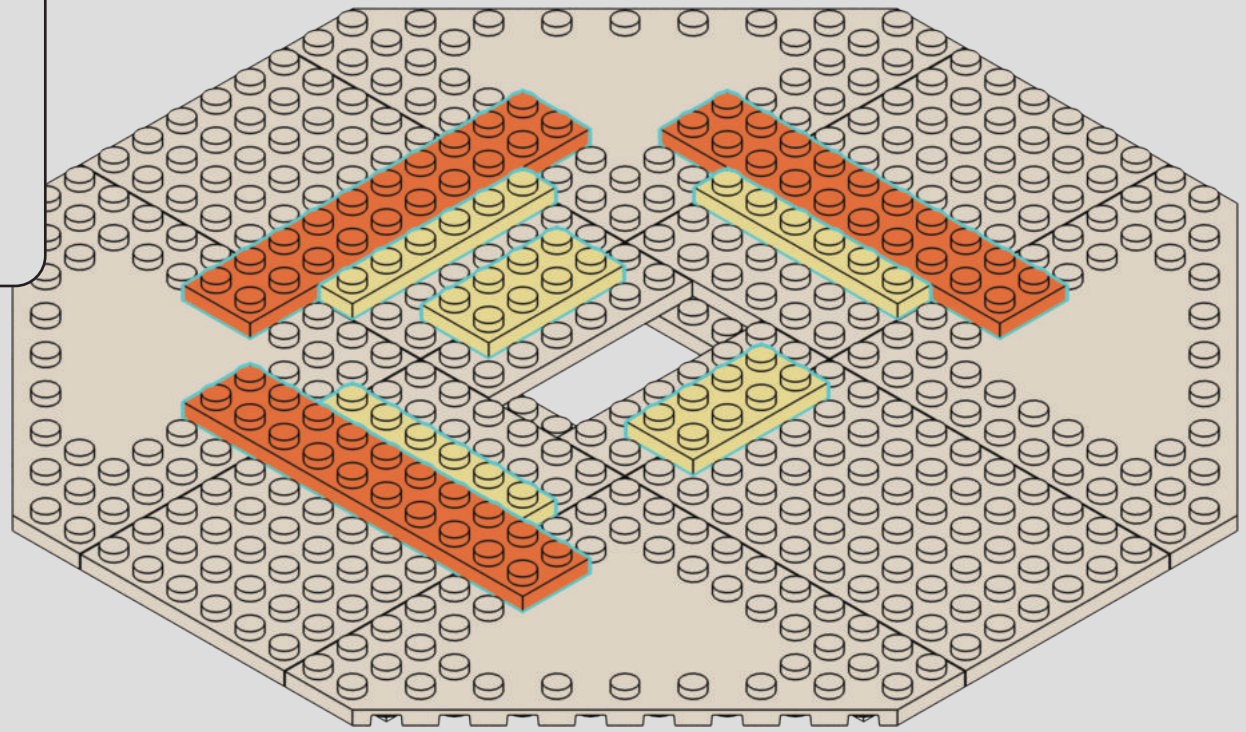

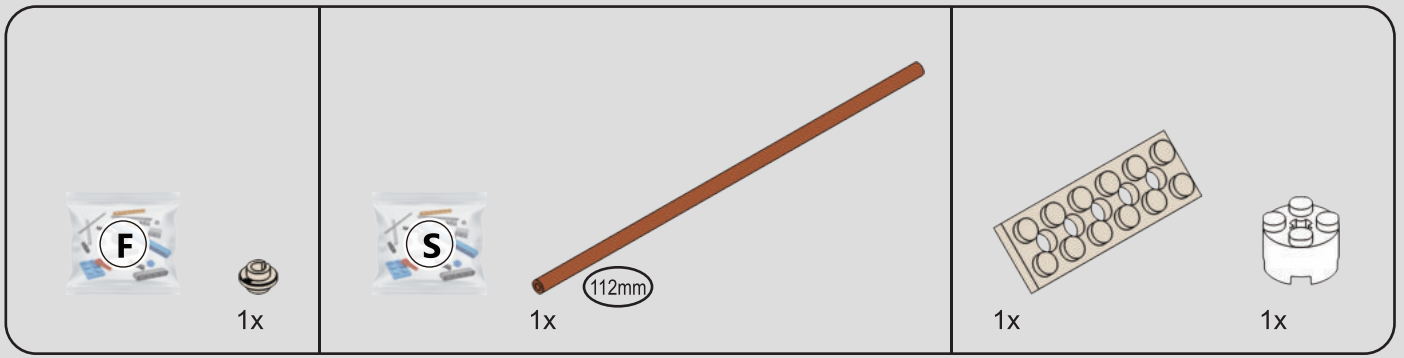

362

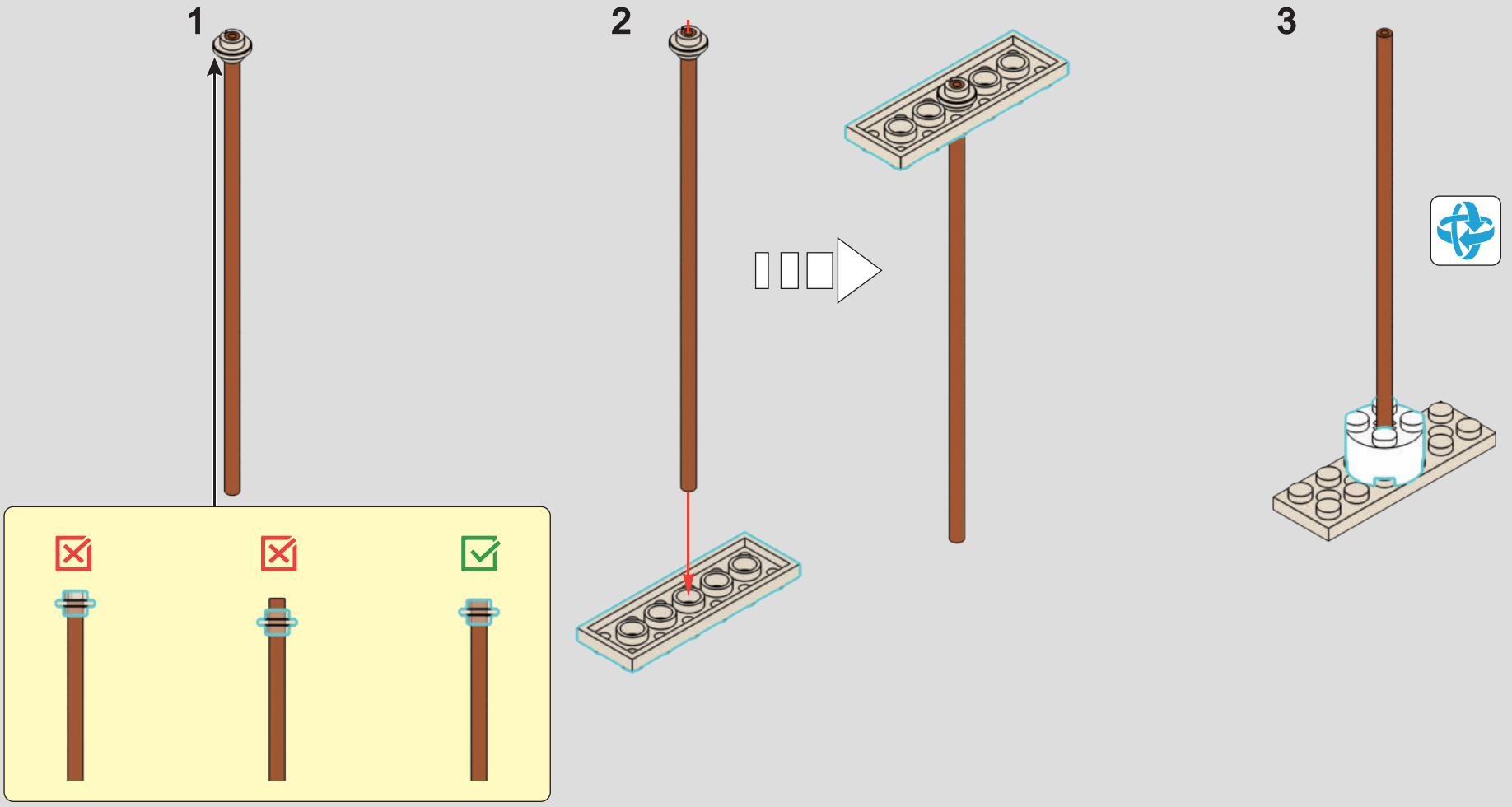

363

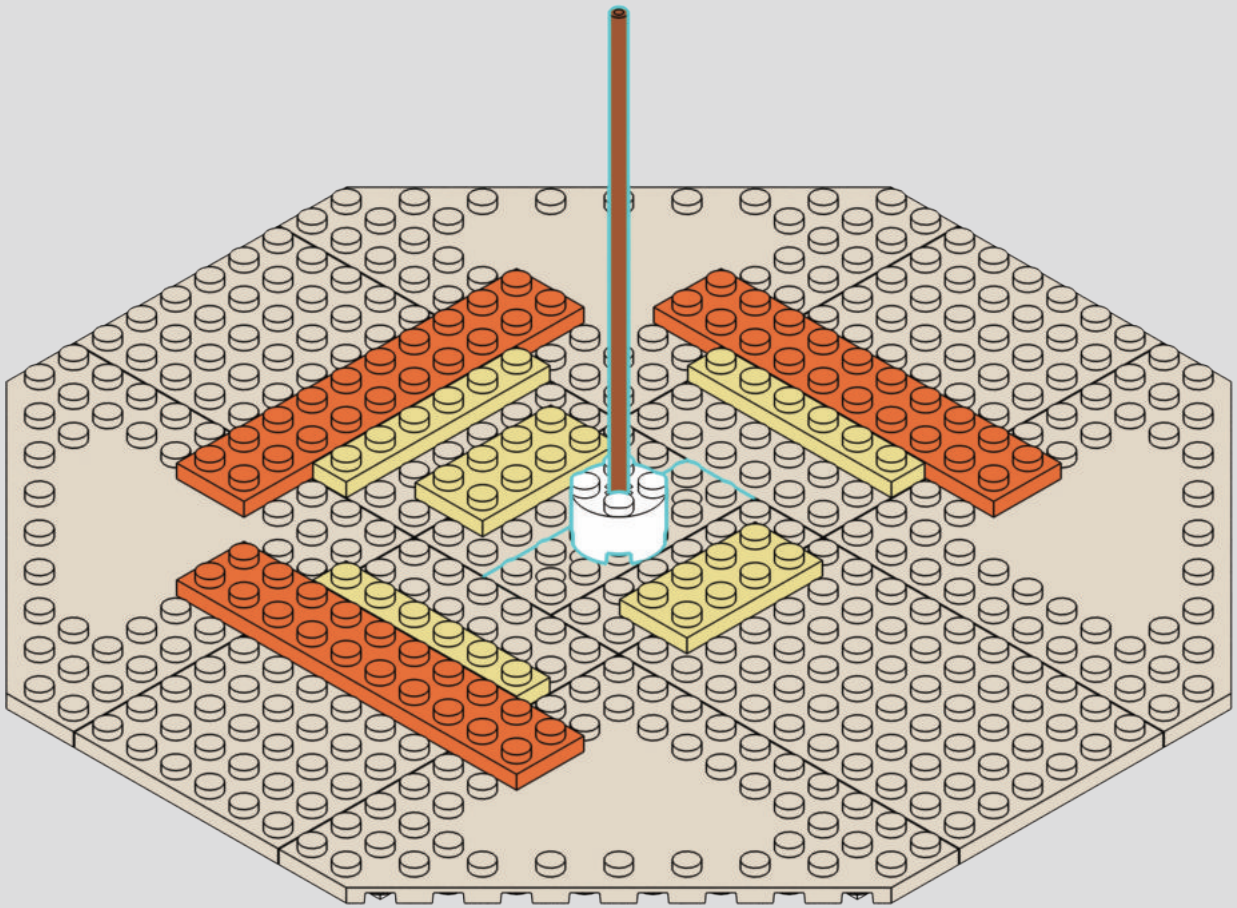

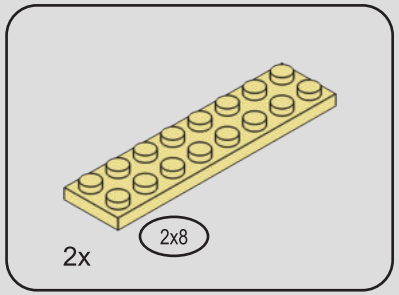

364

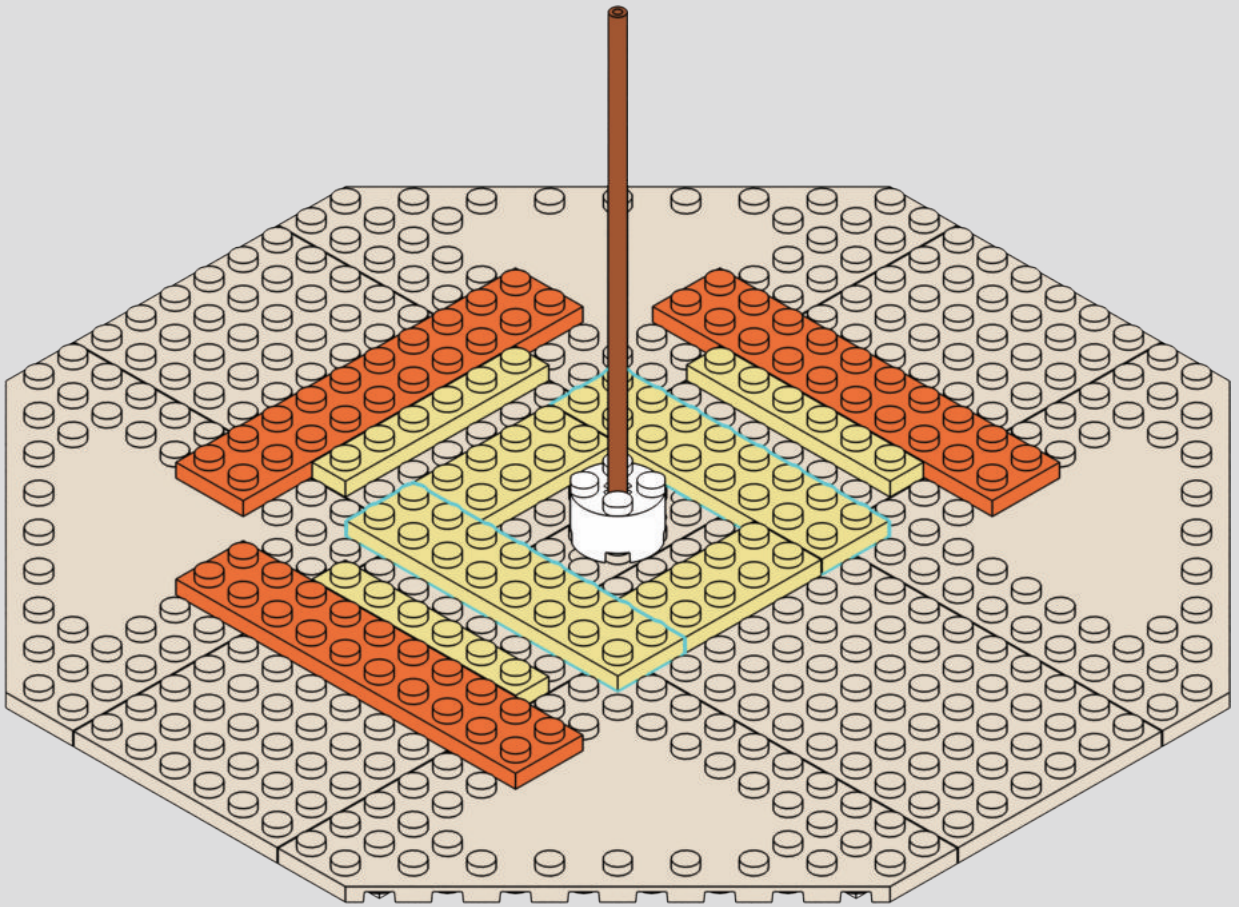

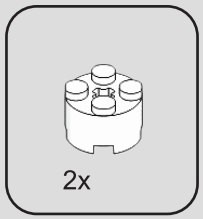

365

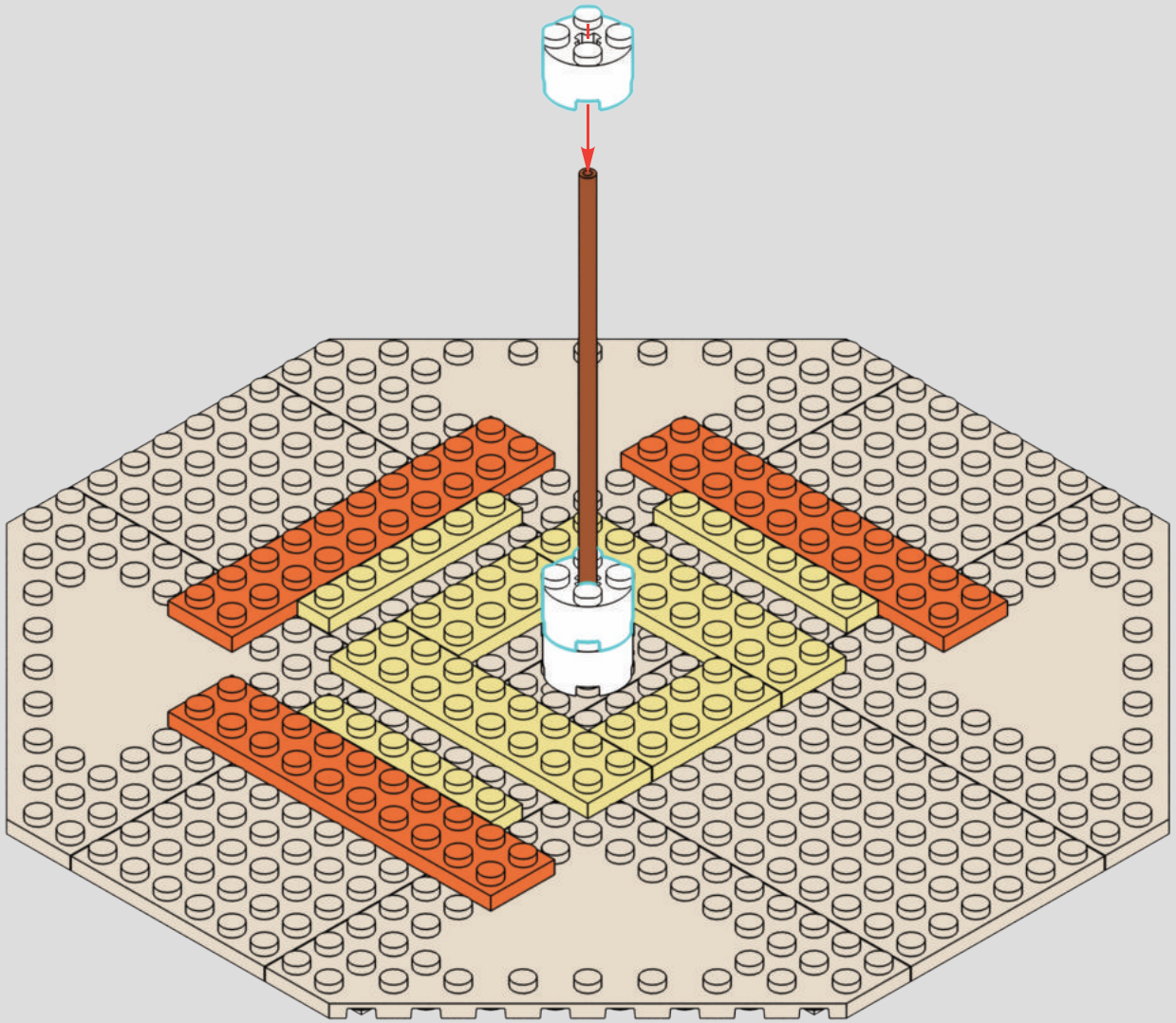

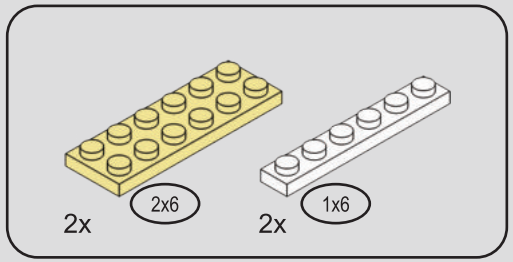

366

1

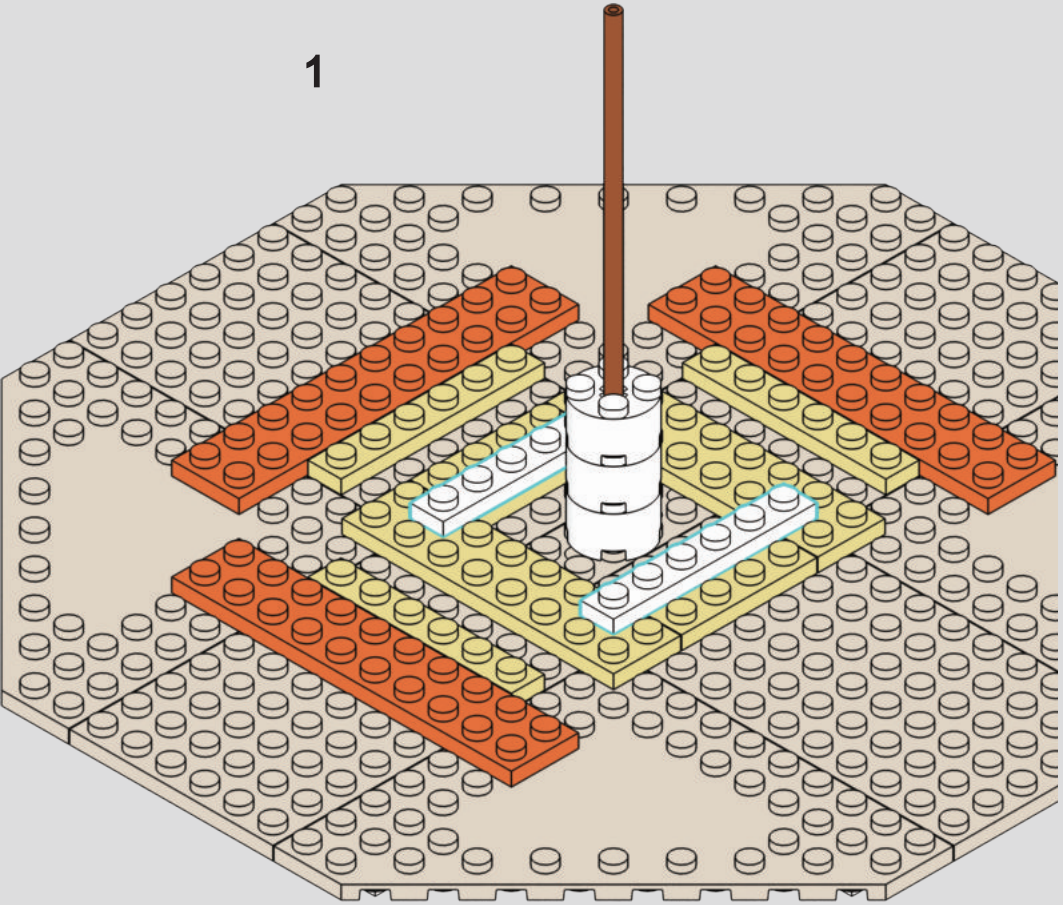

2

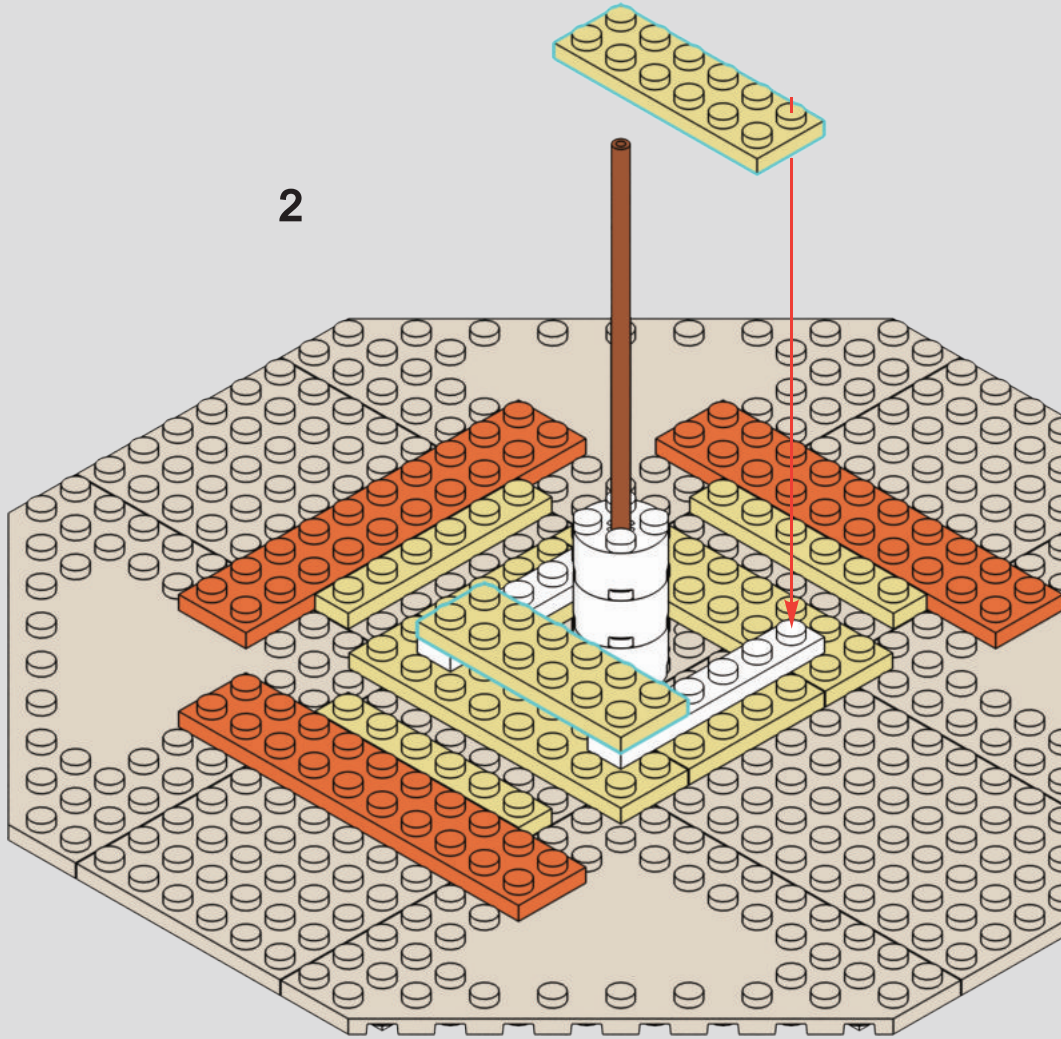

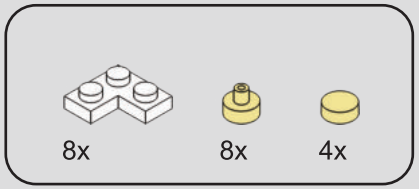

367

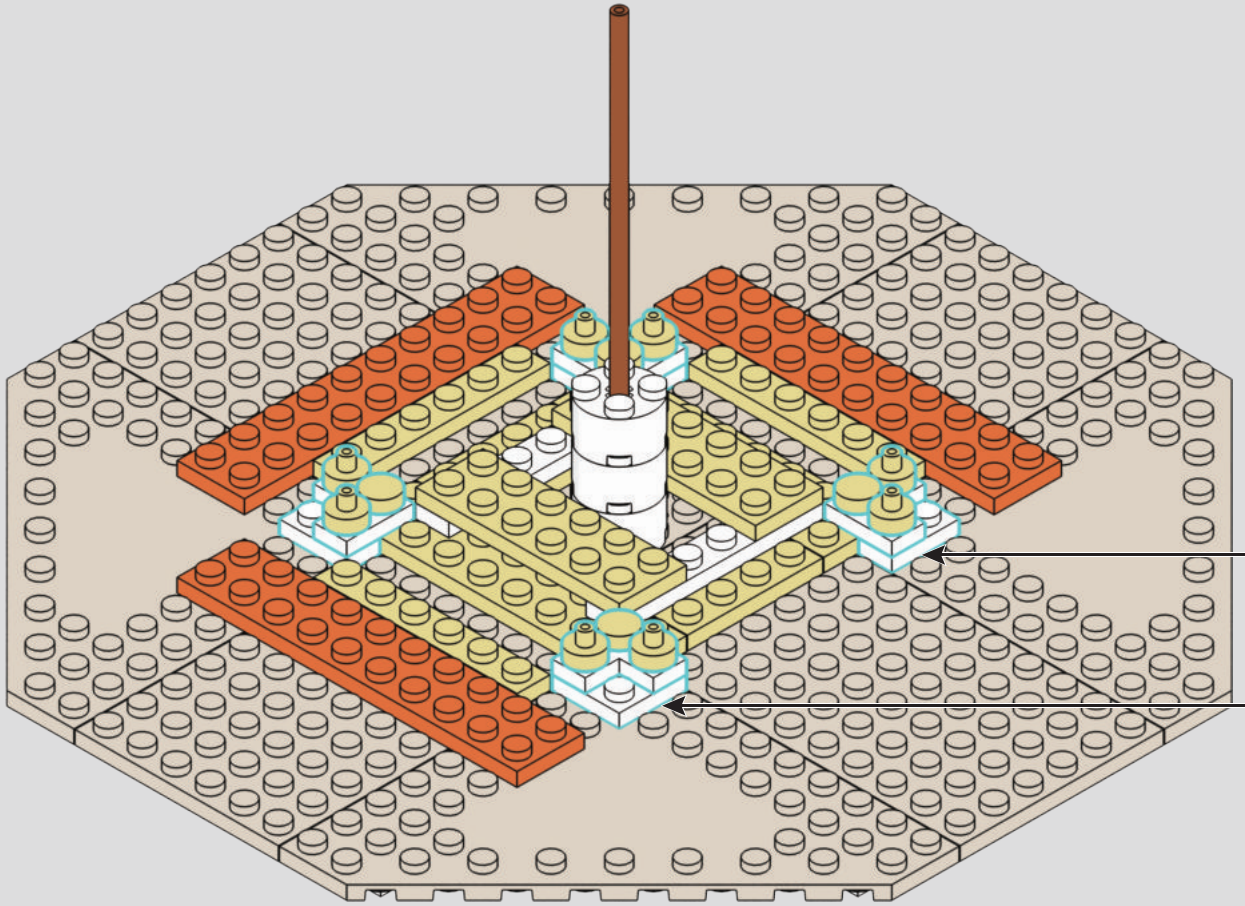

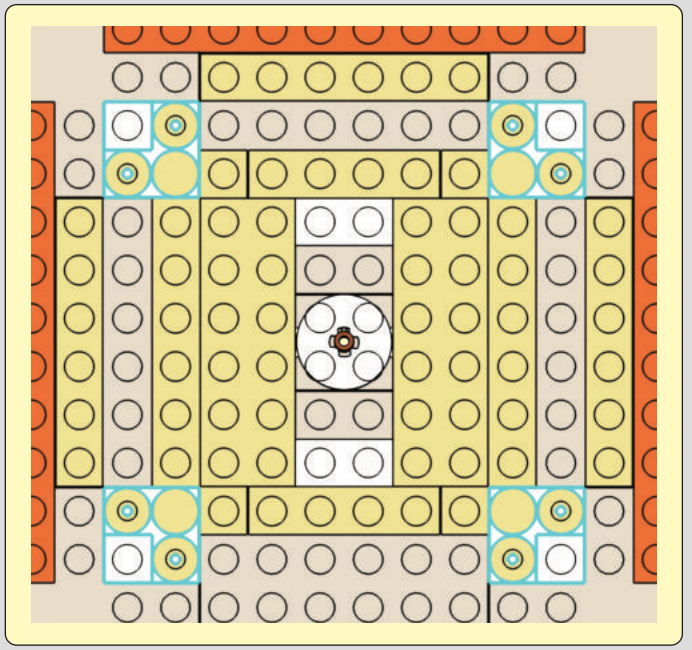

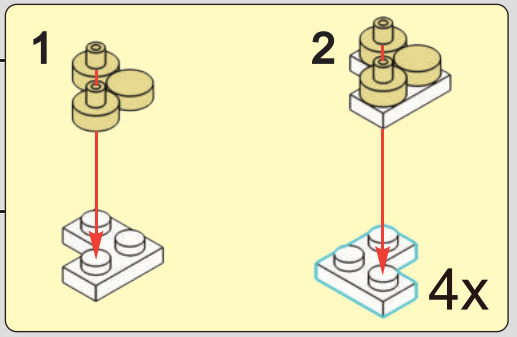

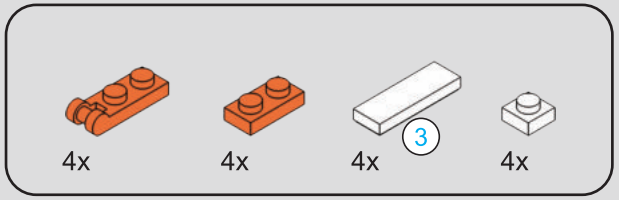

368

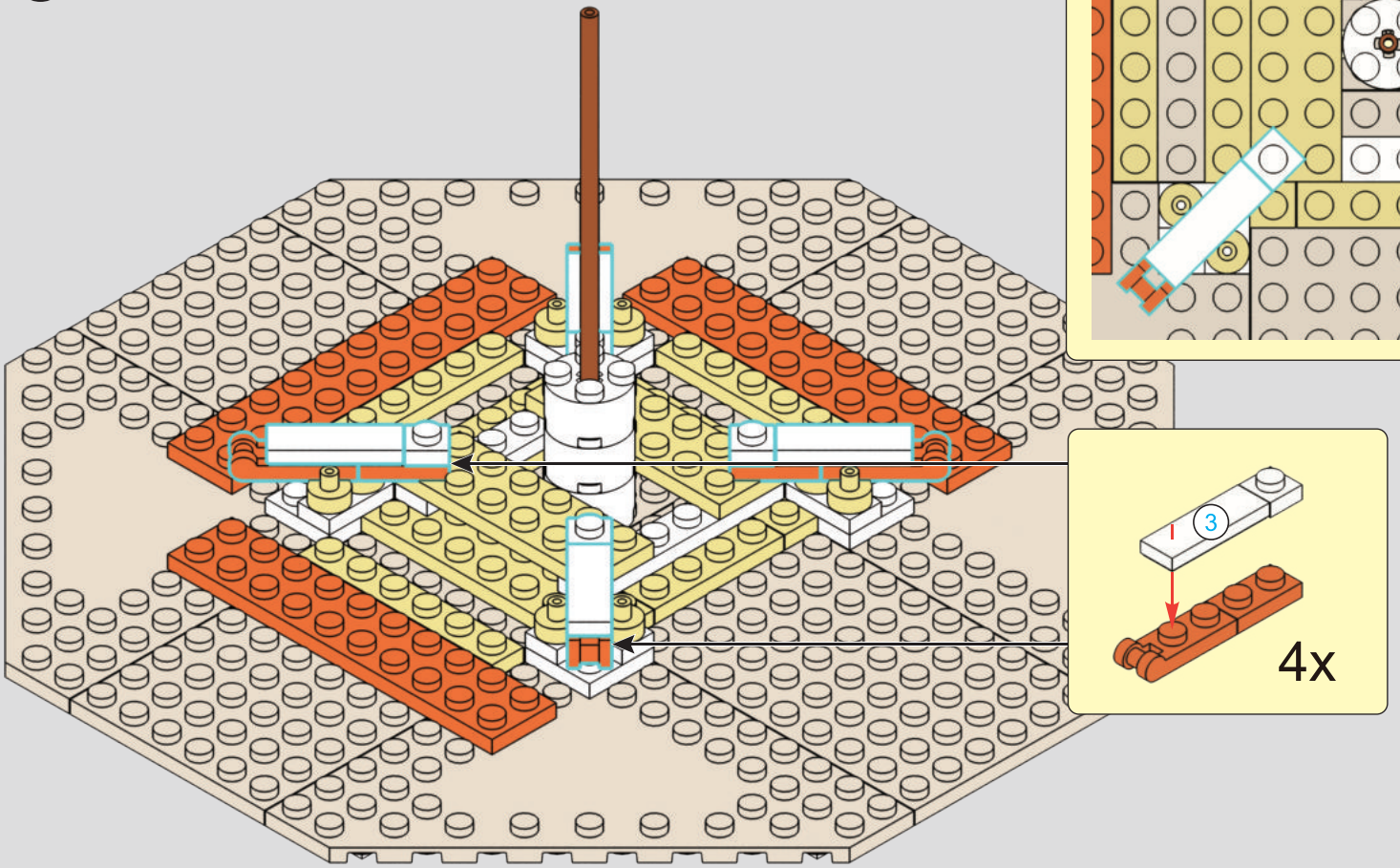

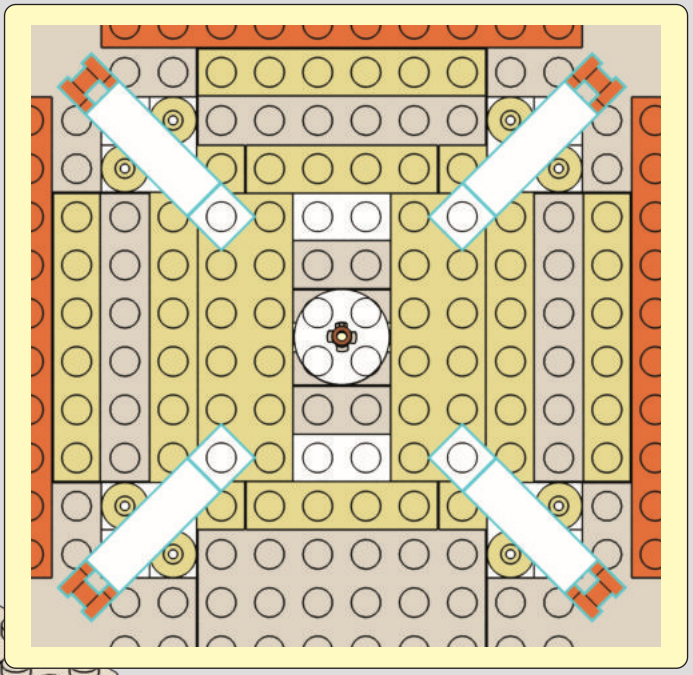

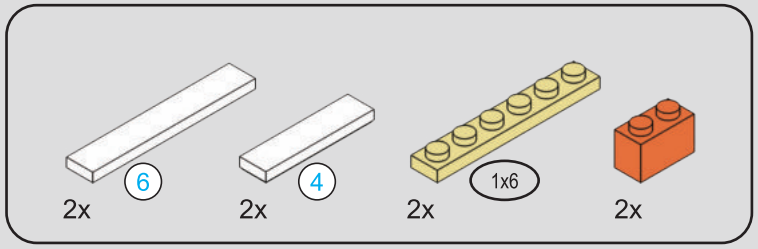

4 1:1

6 1:1

369

1

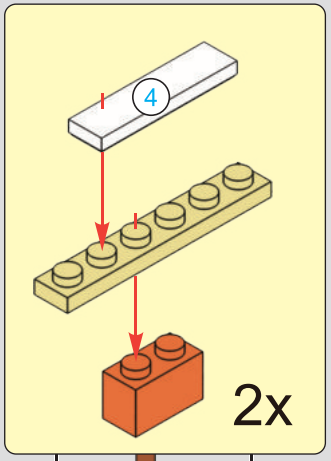

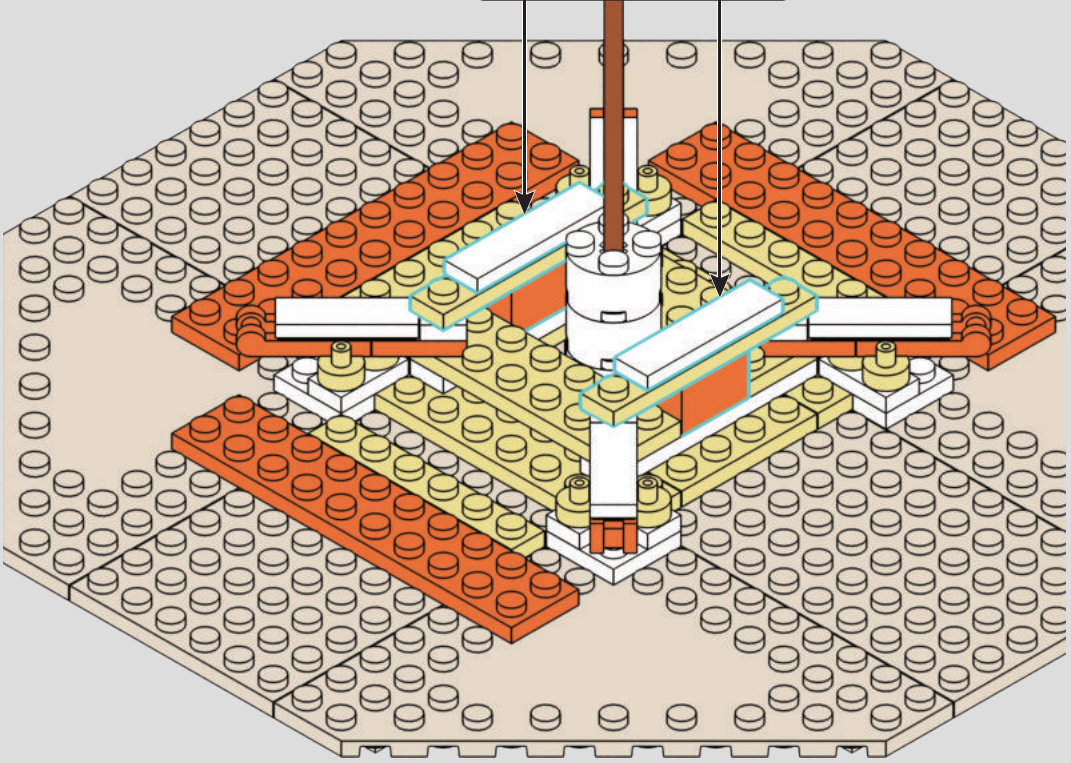

2

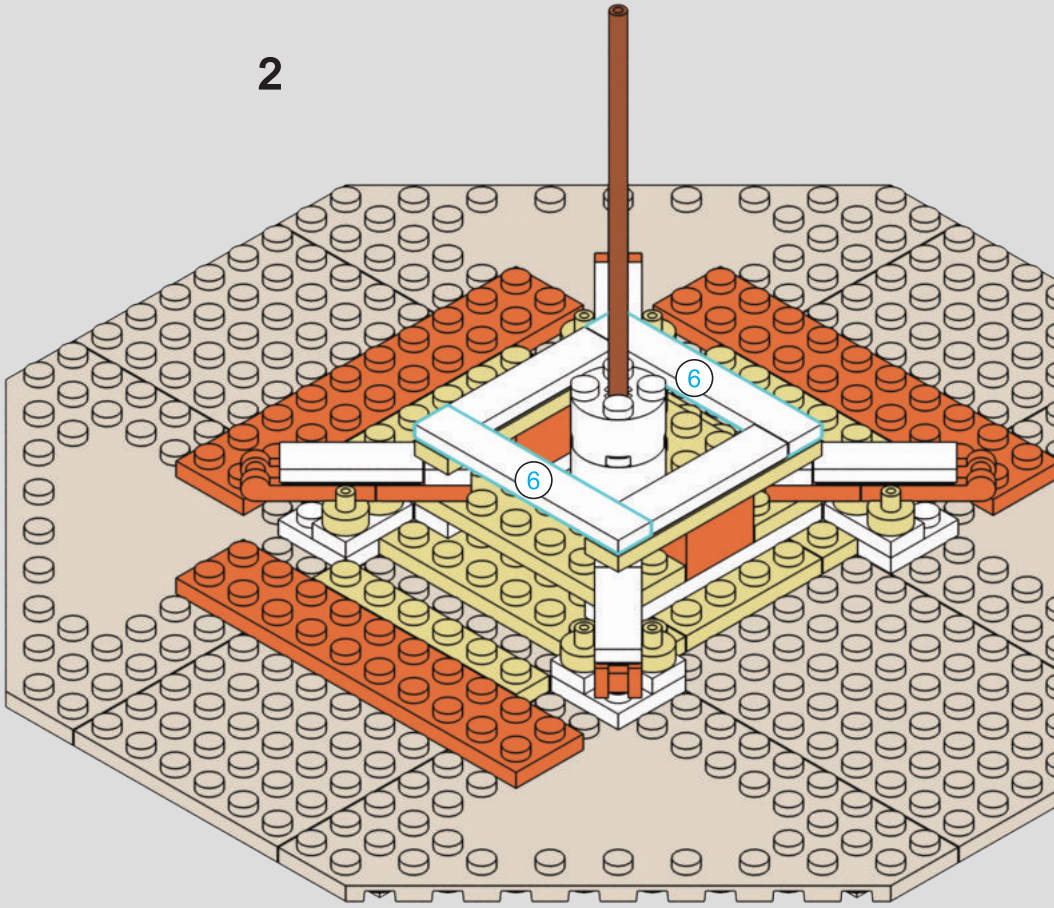

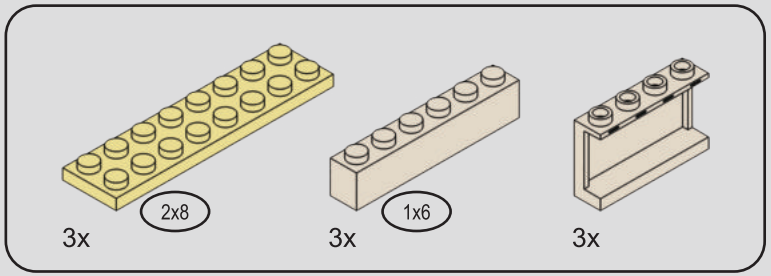

370

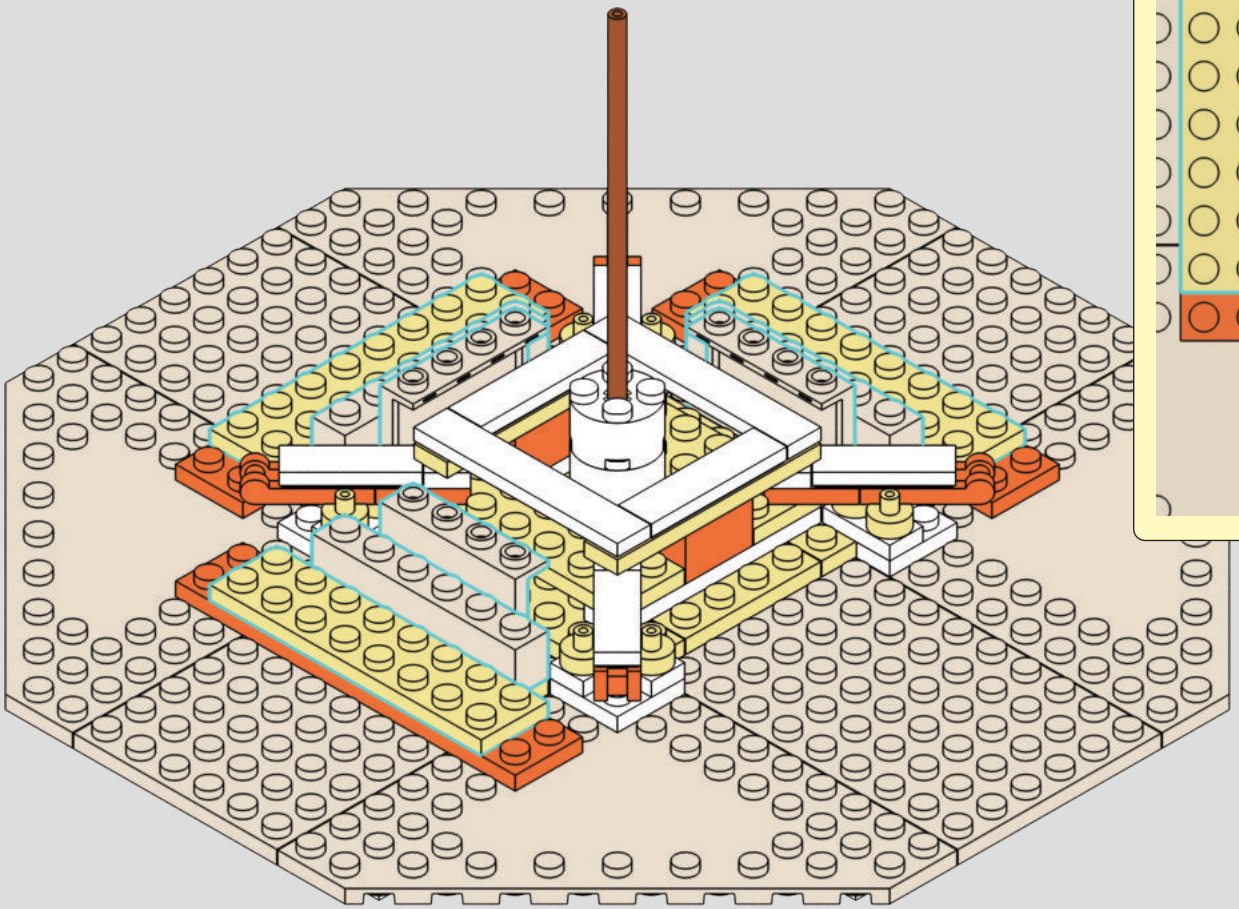

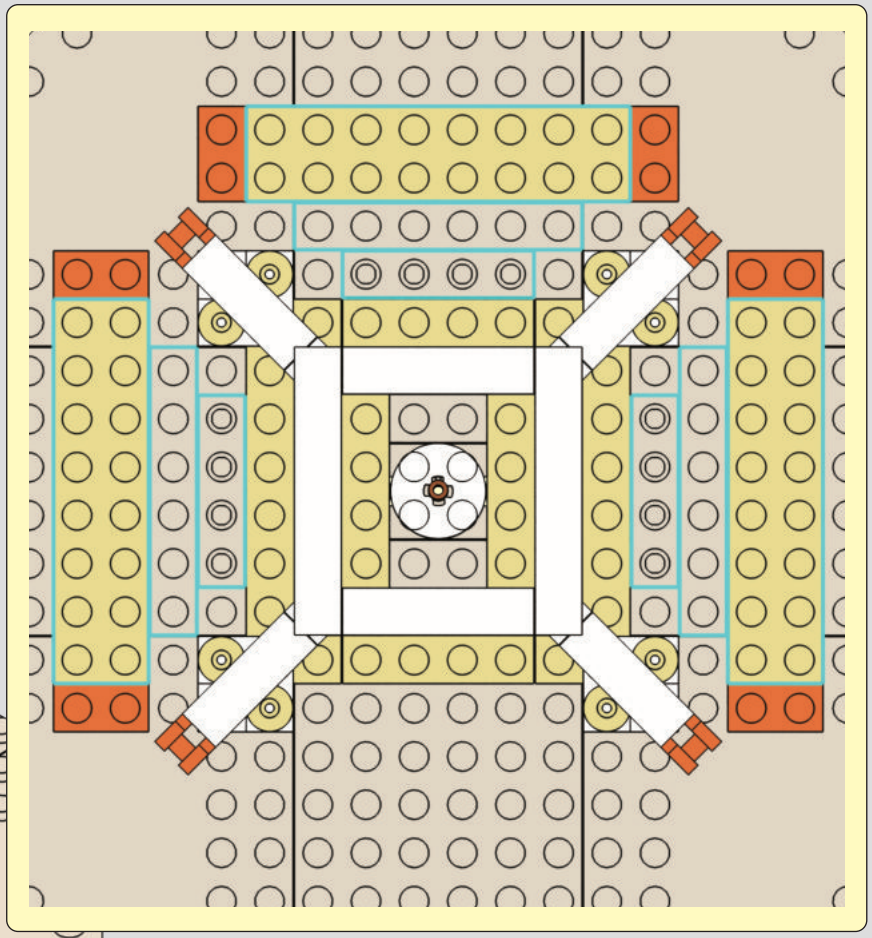

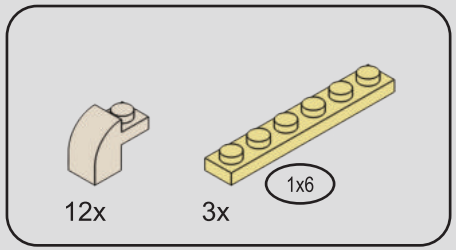

371

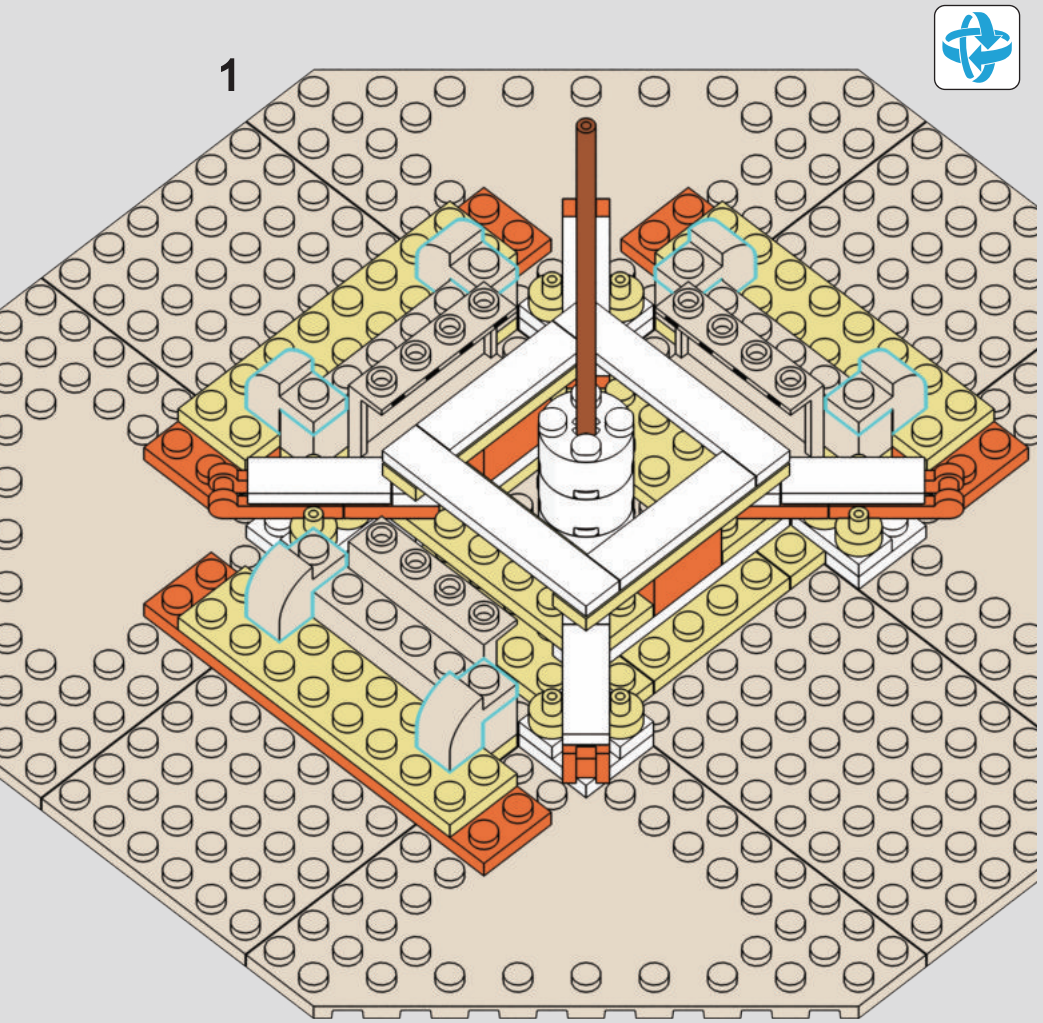

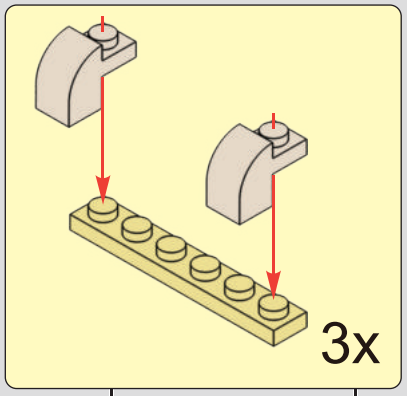

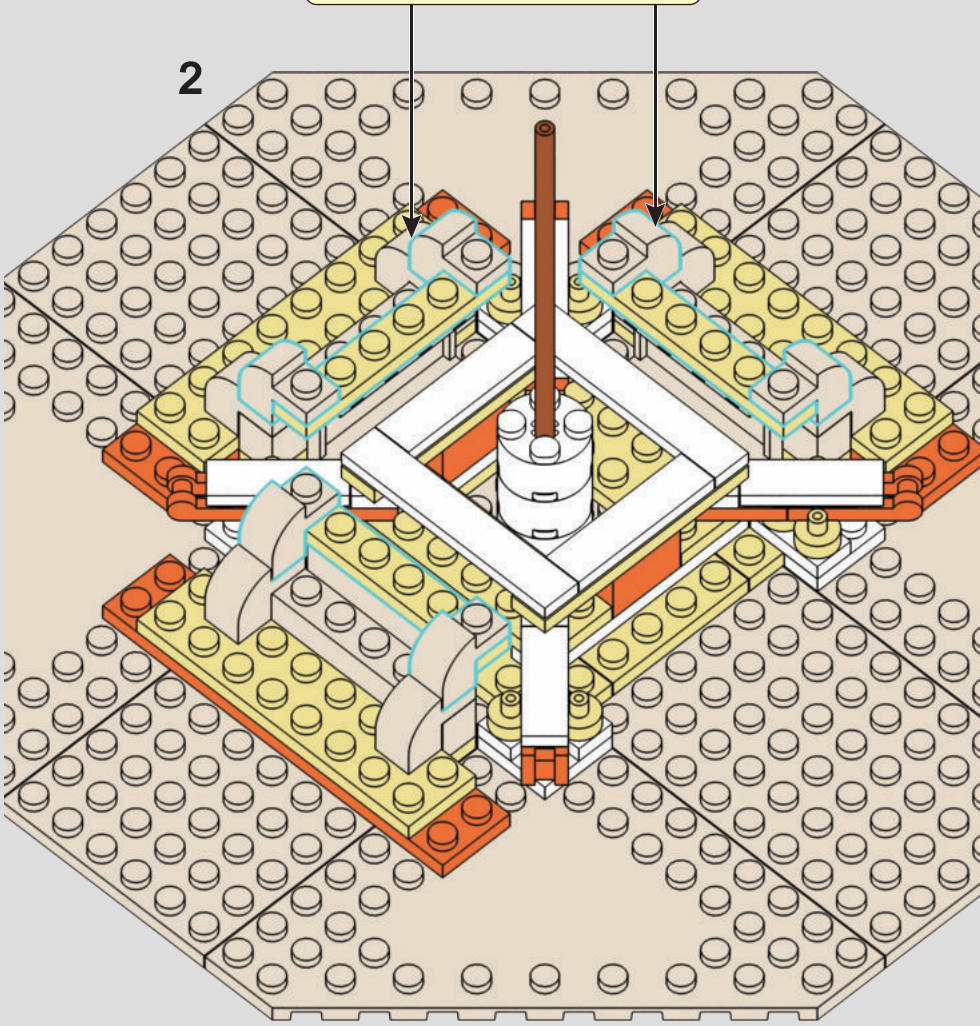

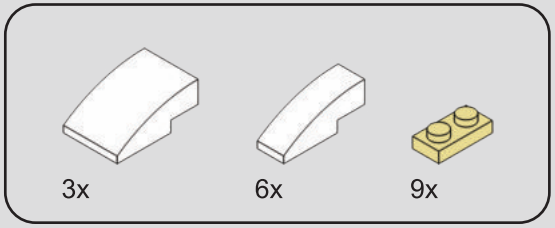

372

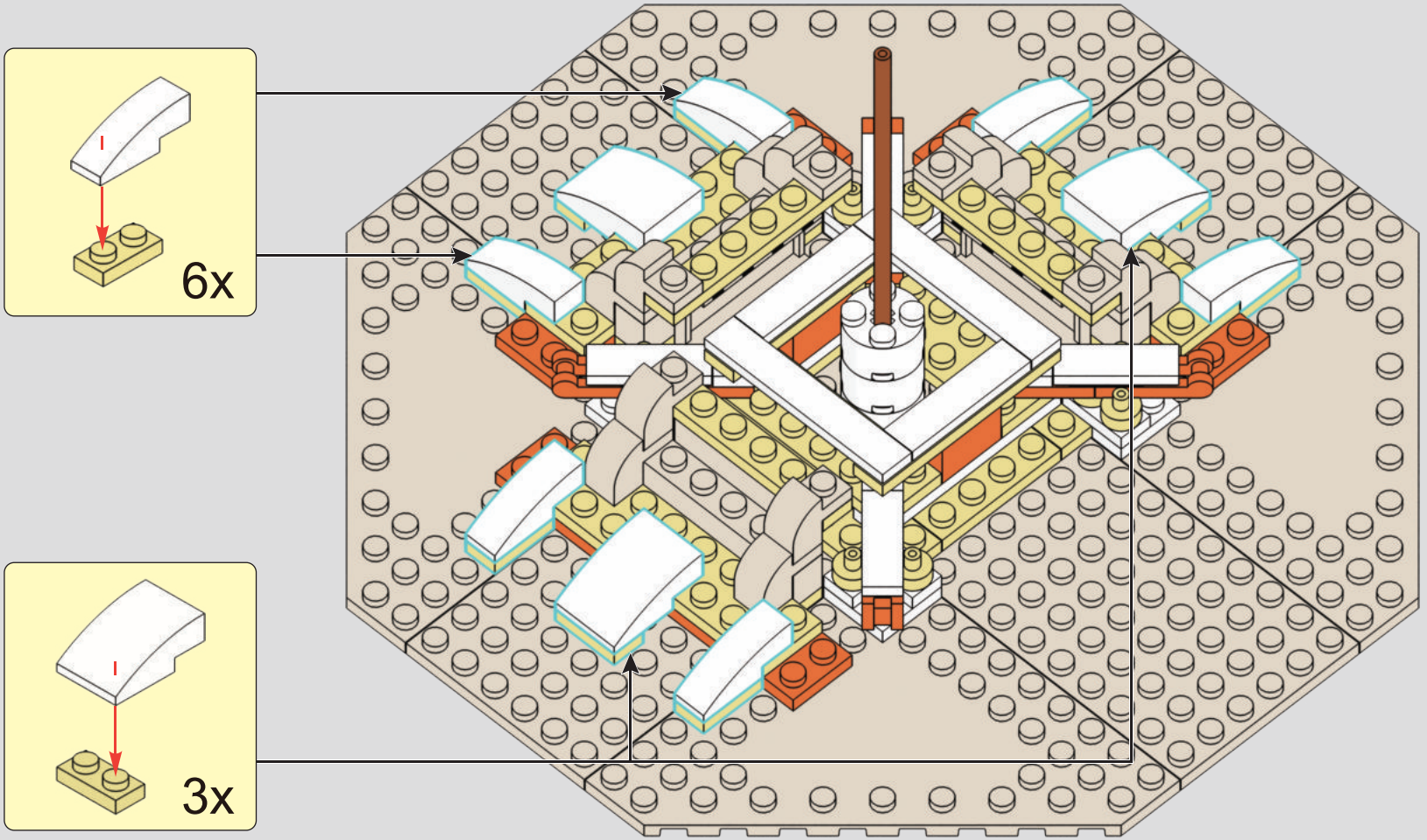

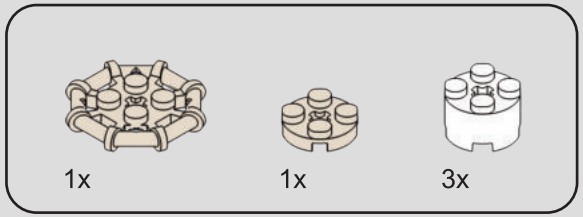

373

1

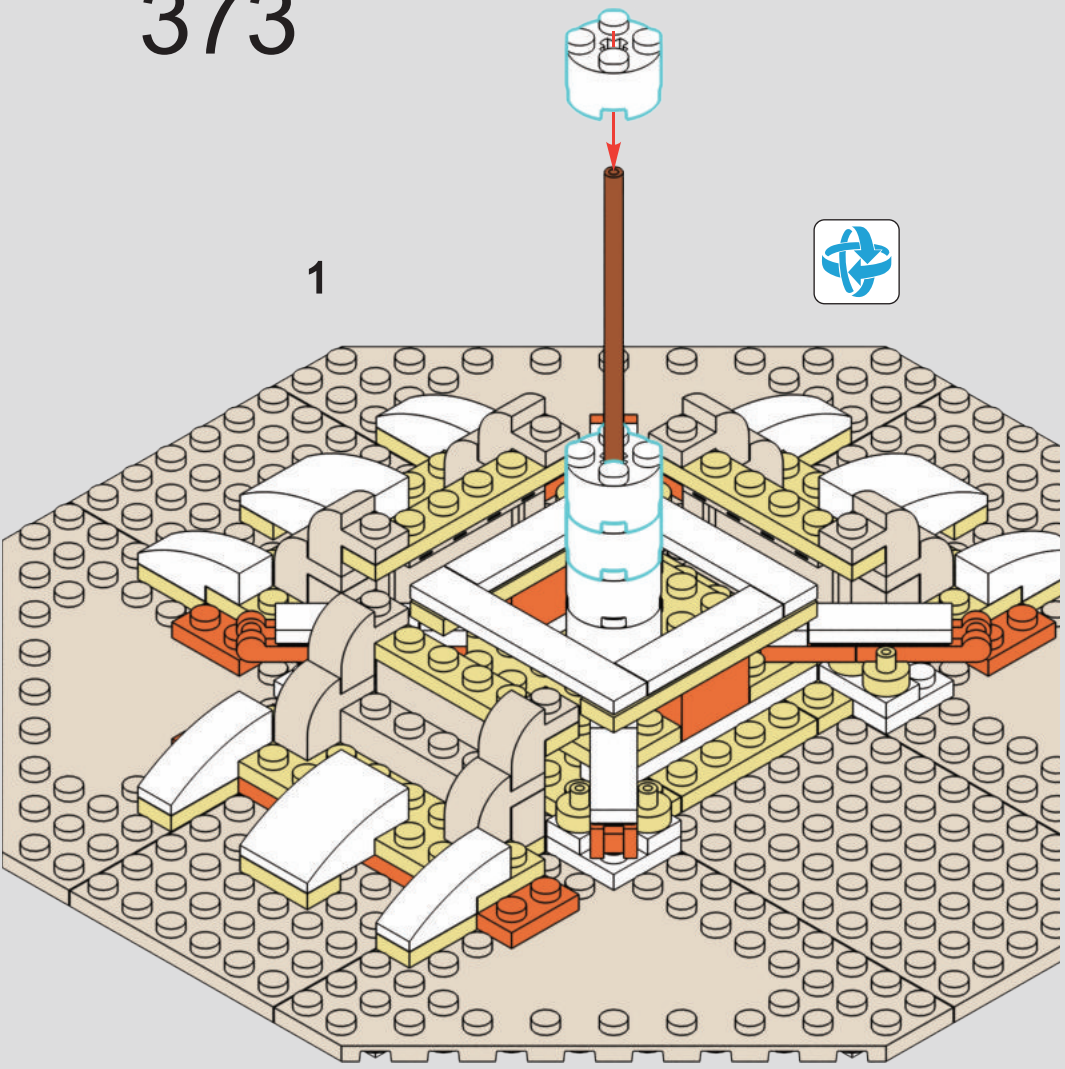

2

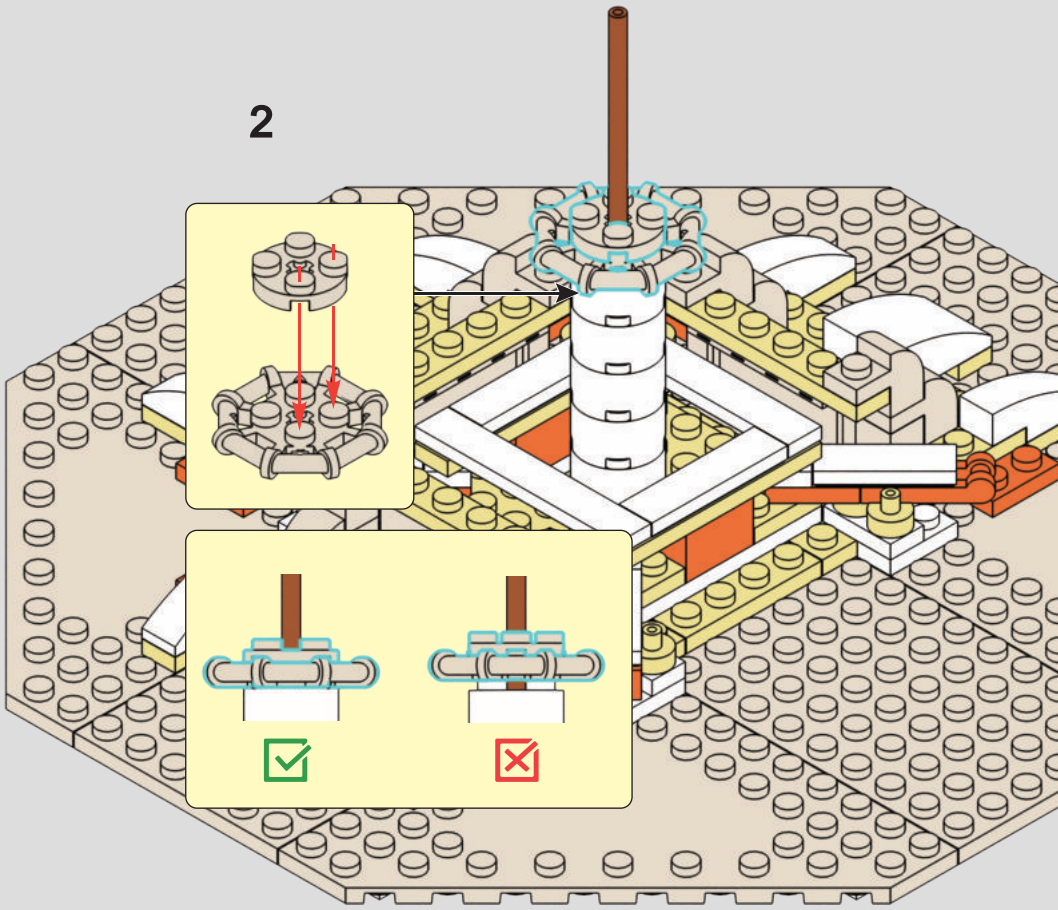

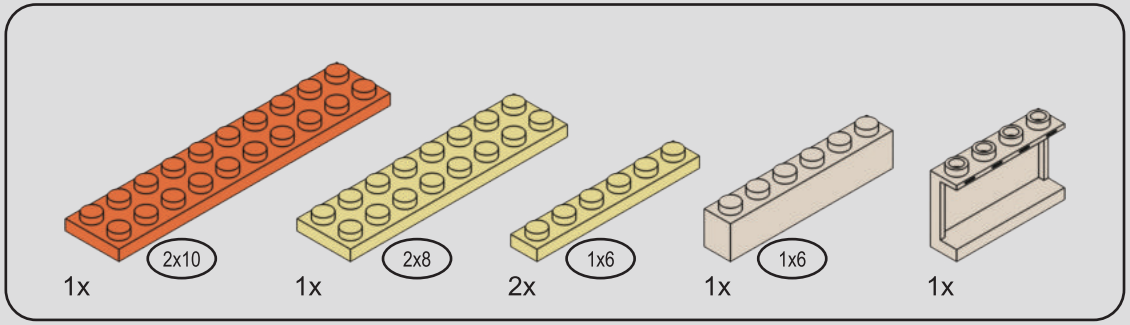

374

1

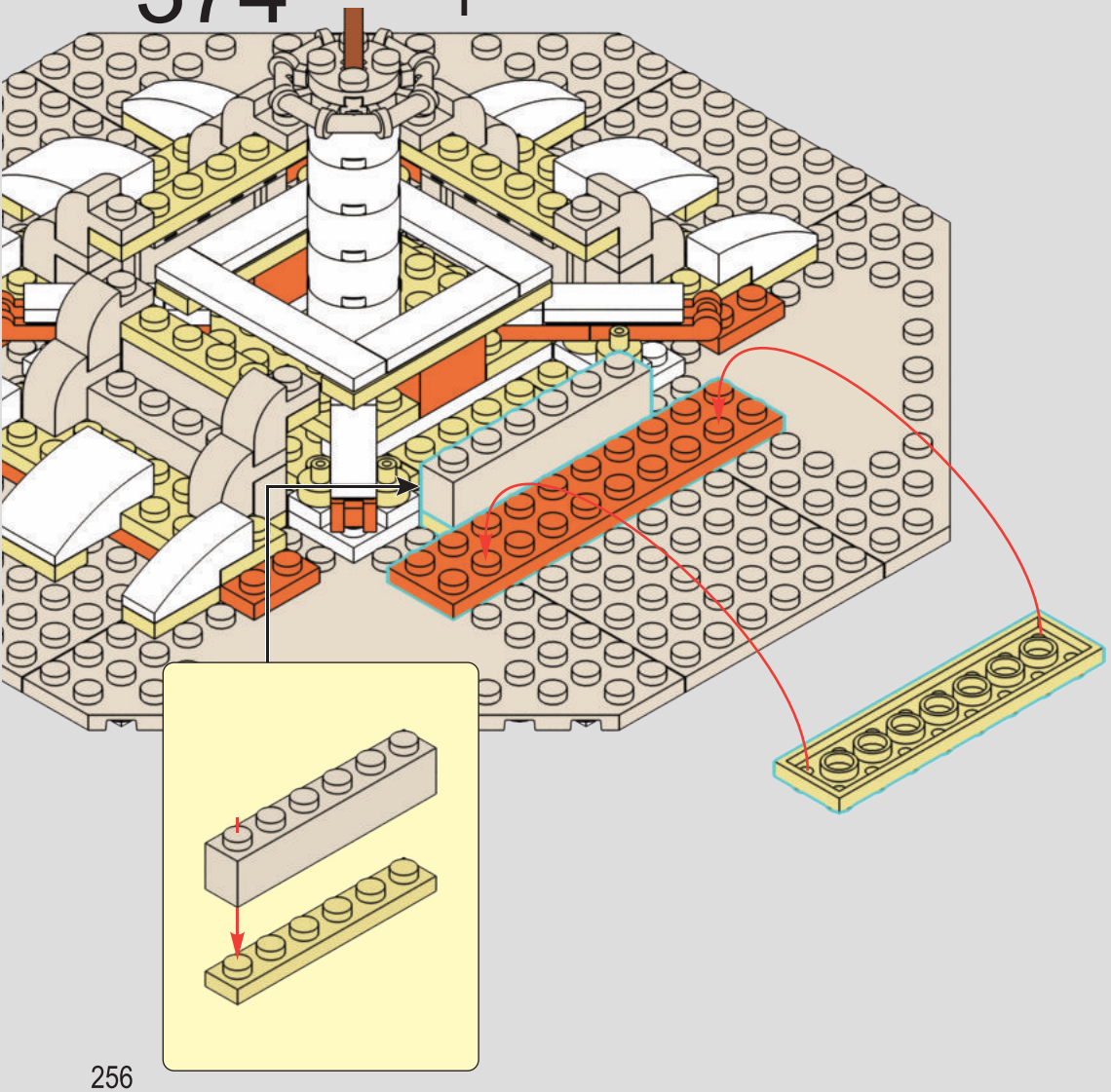

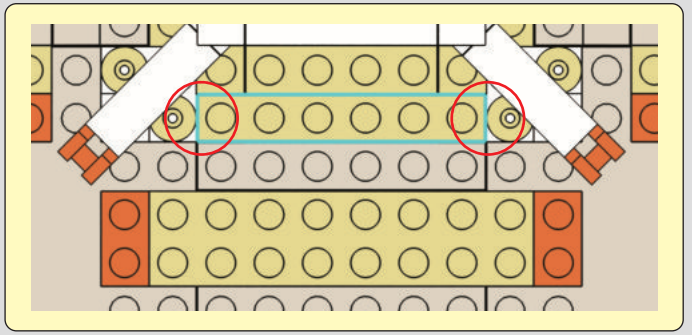

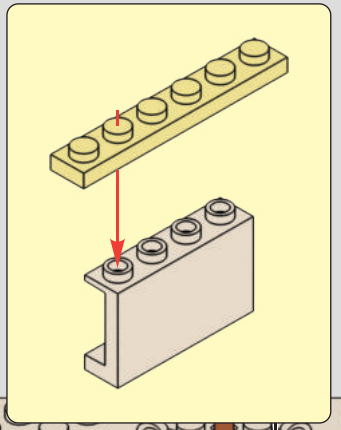

2

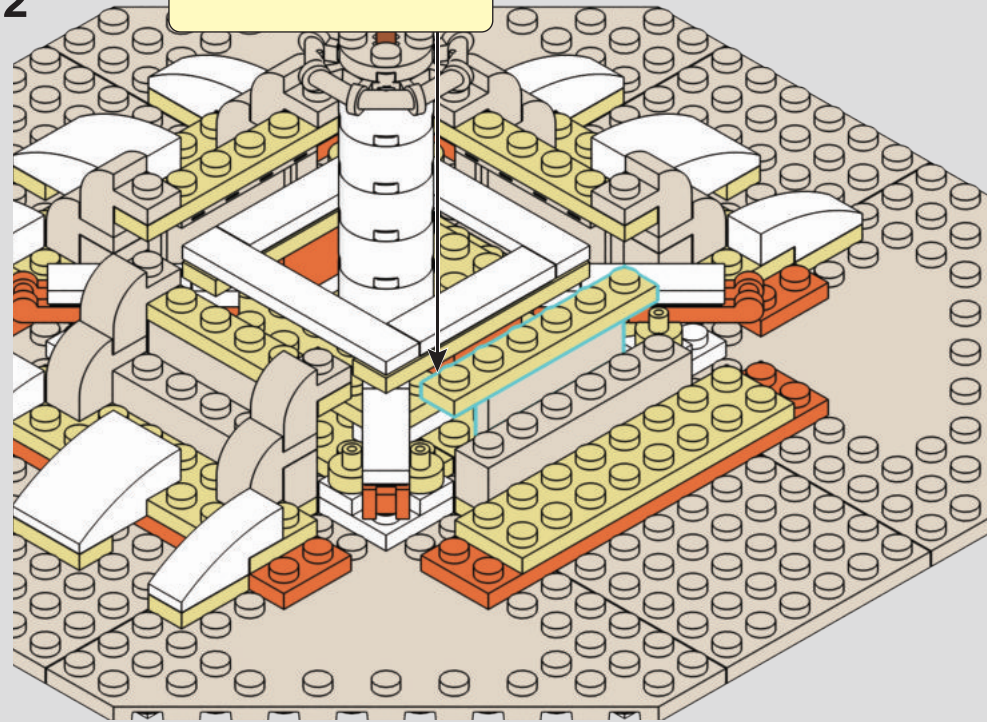

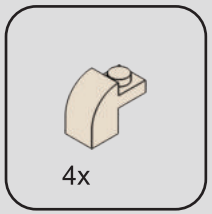

375

1

2

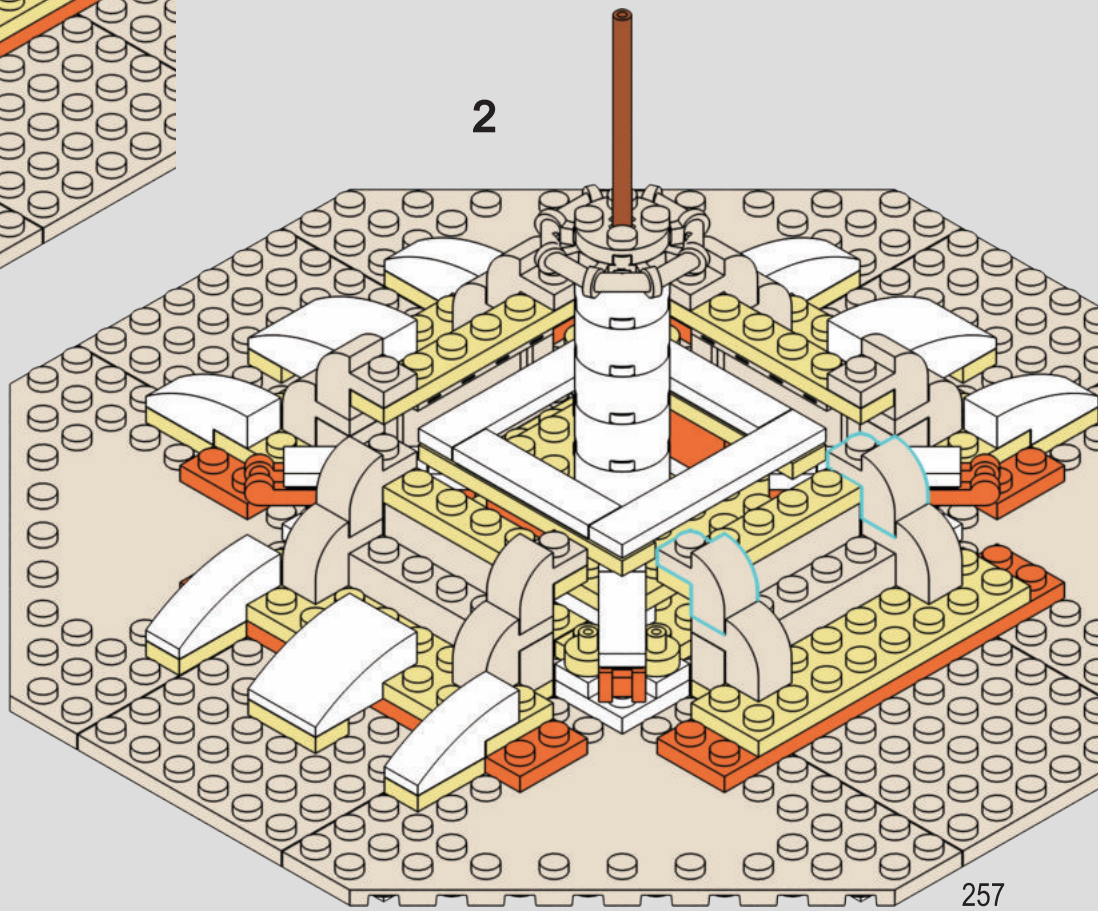

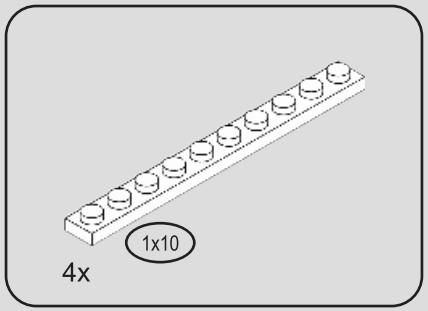

376

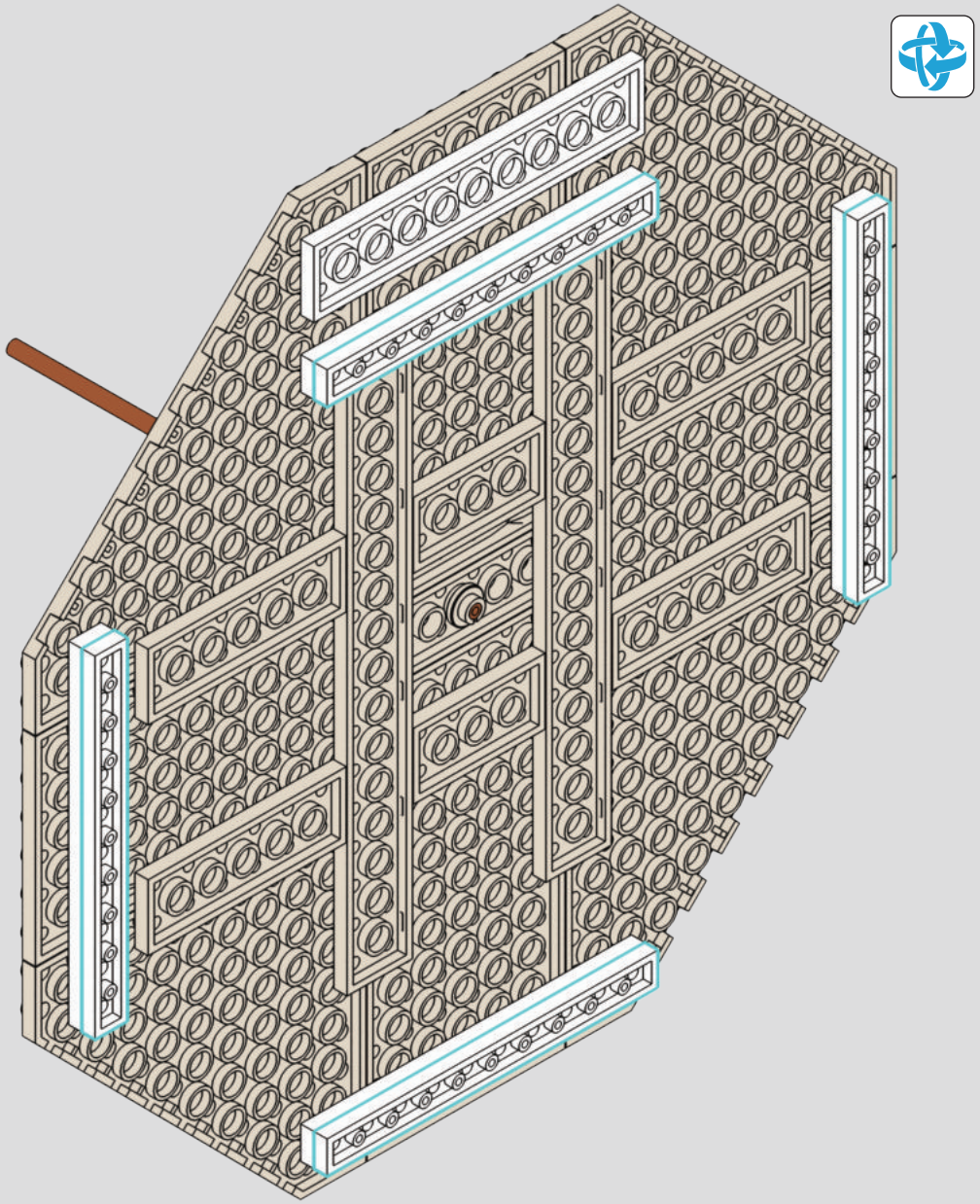


9

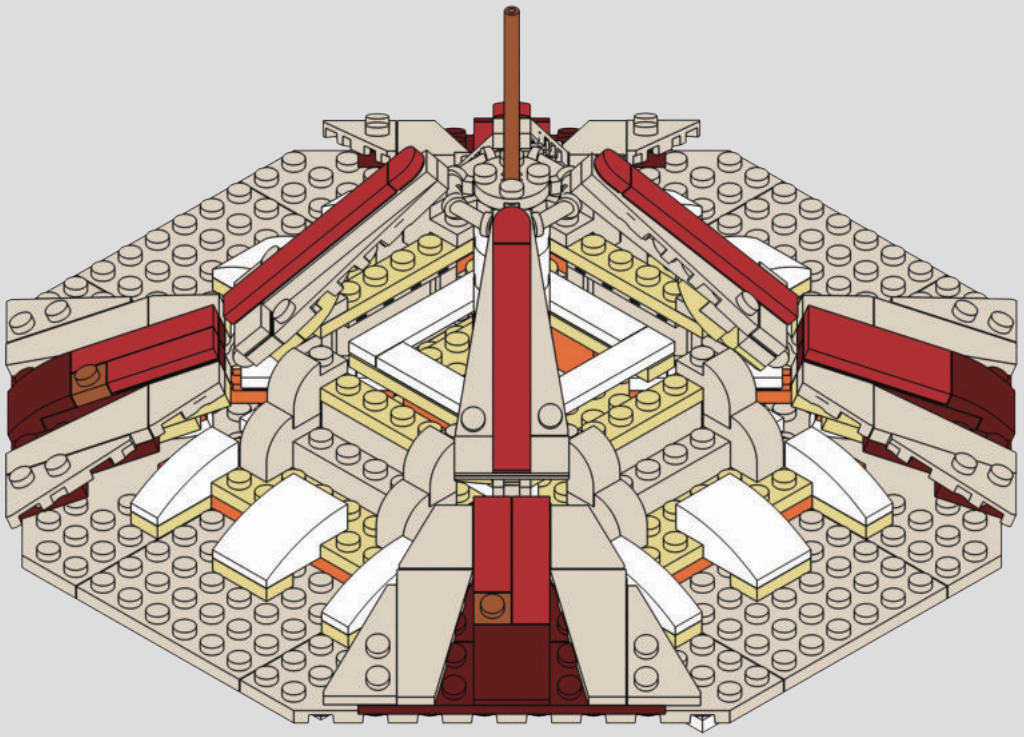

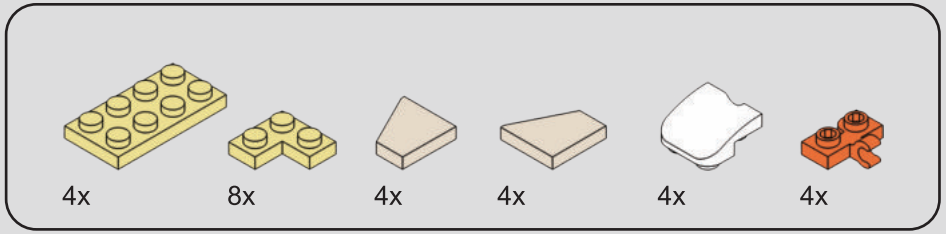

377

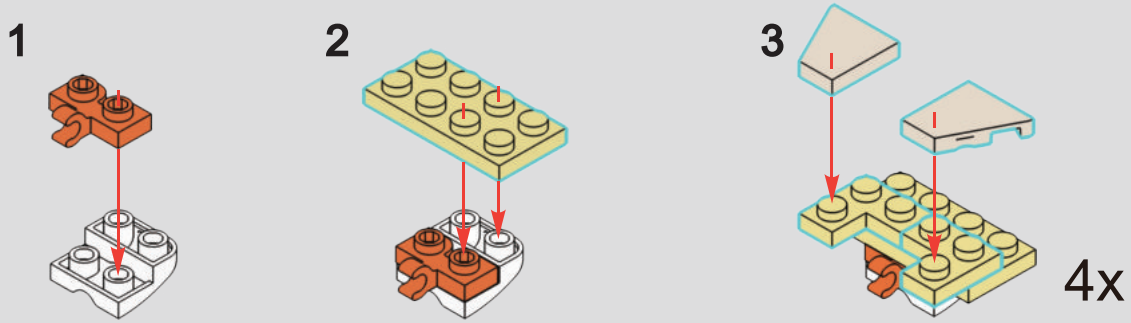

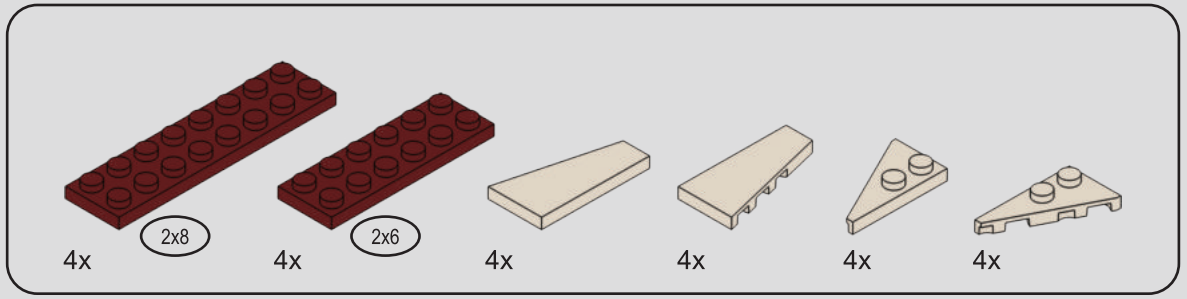

378

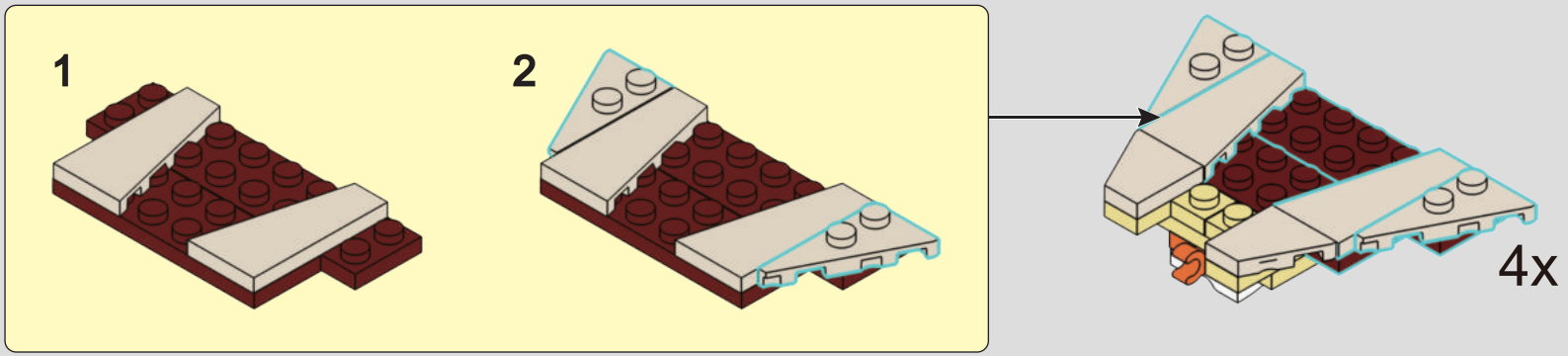

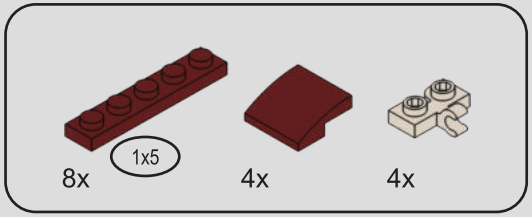

379

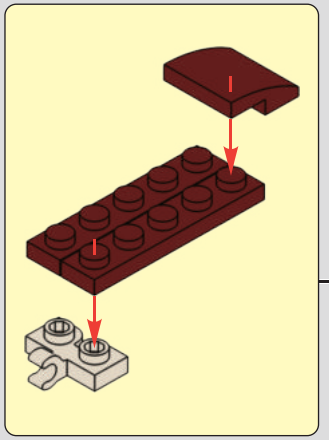

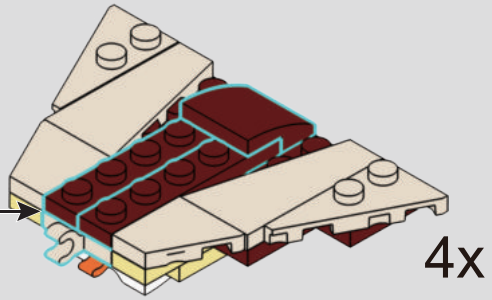

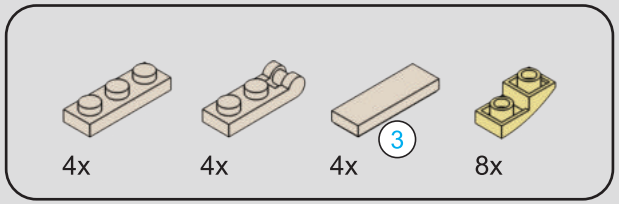

380

1

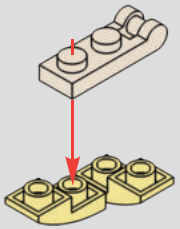

2

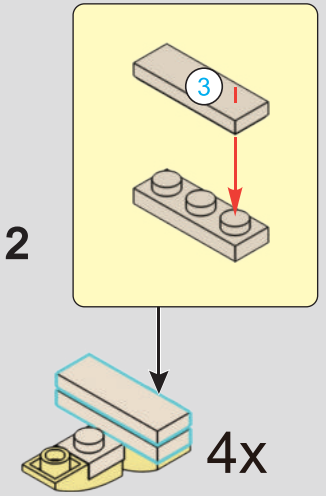

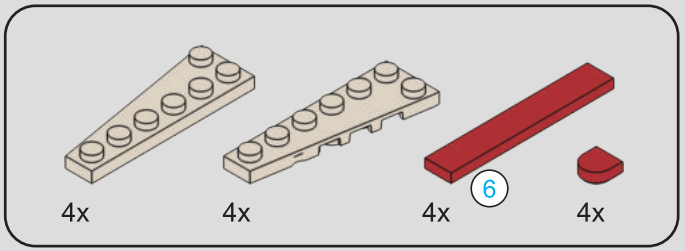



381

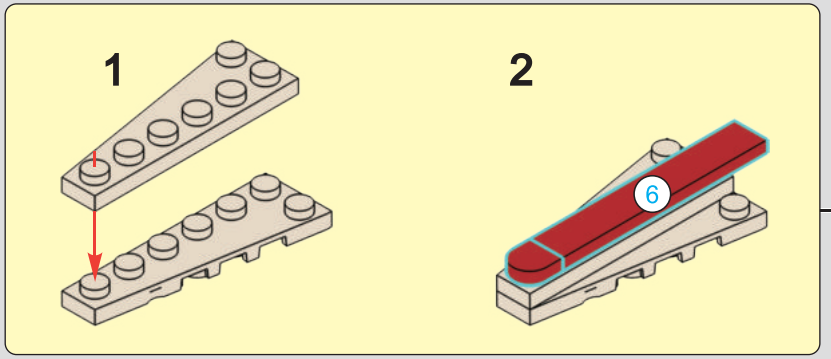

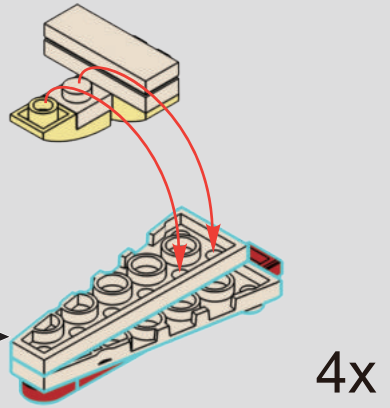

4x

382

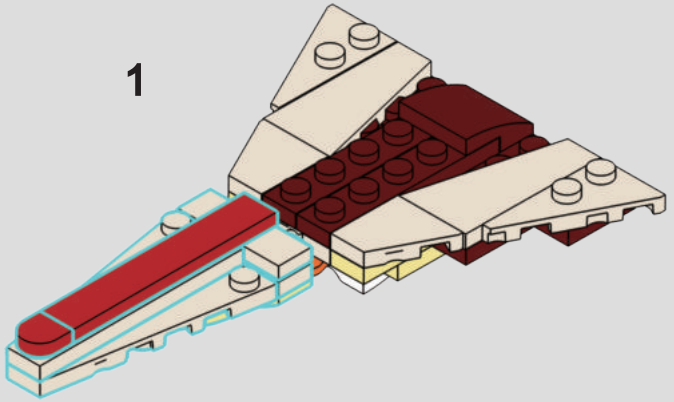

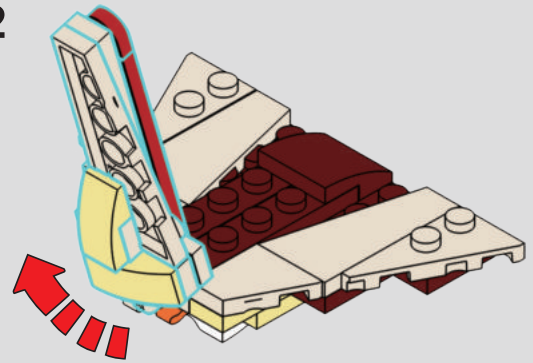

4x

383

1

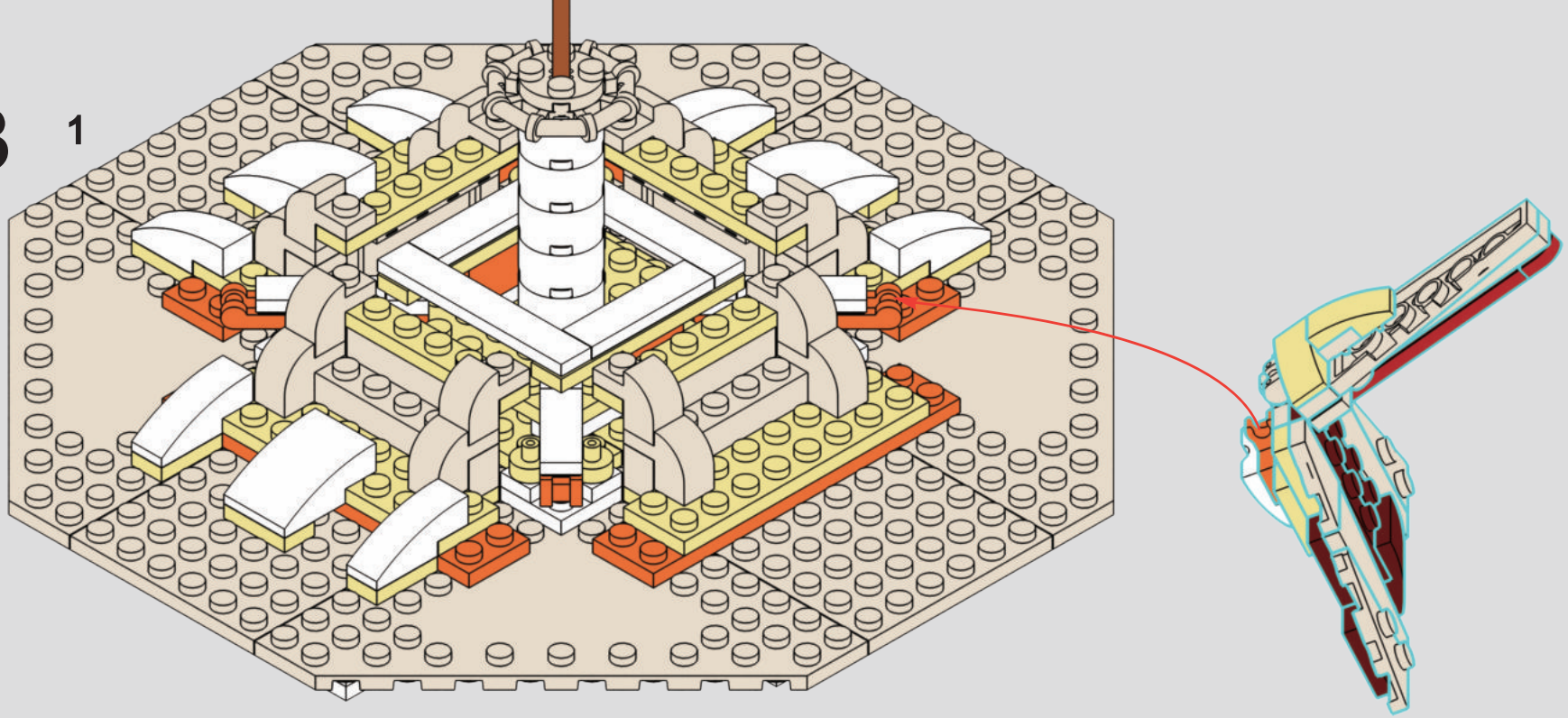

2

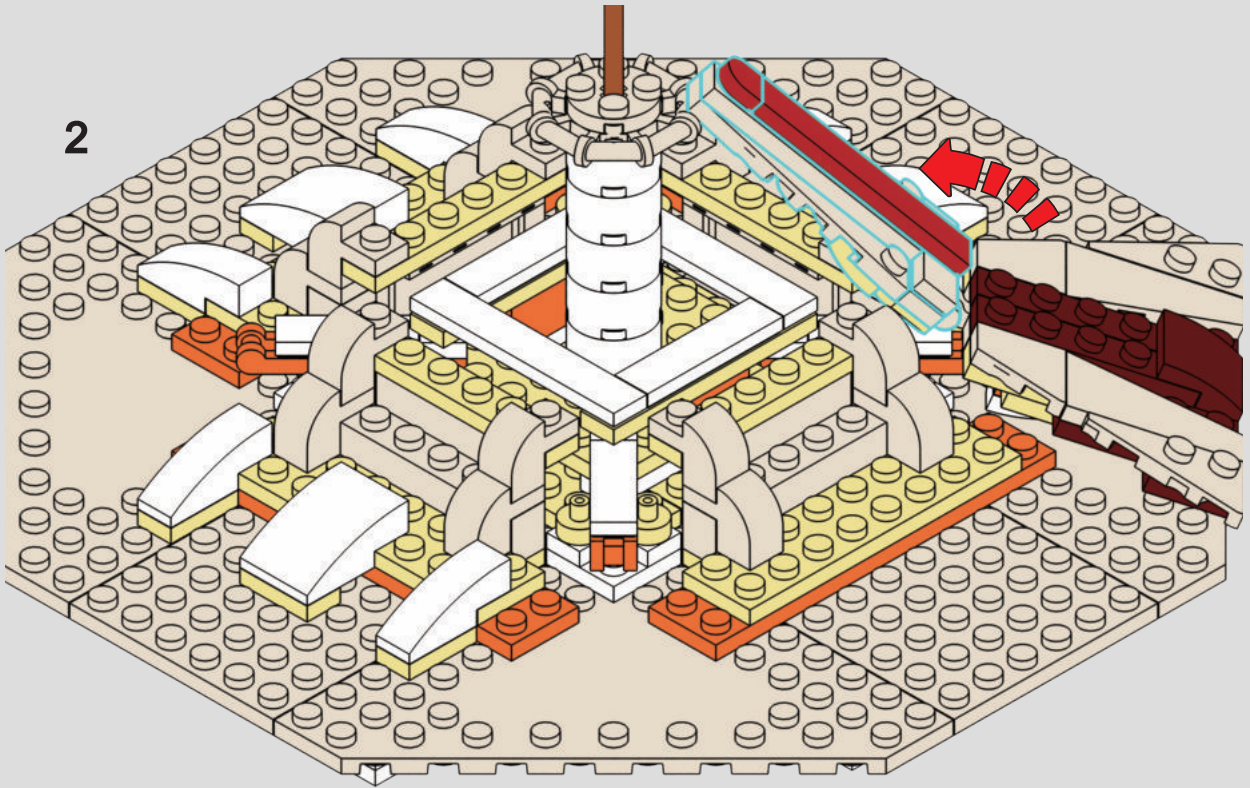

3

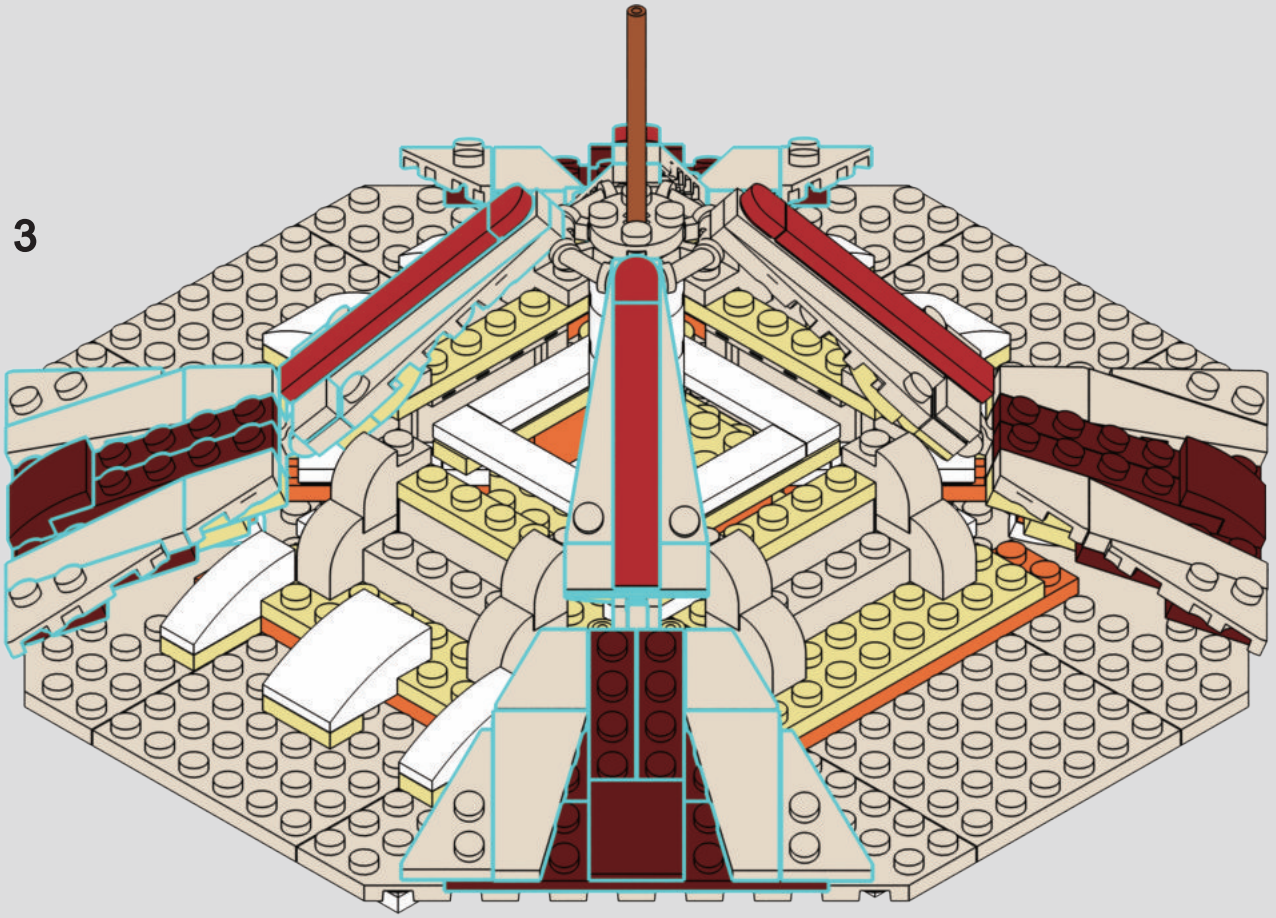

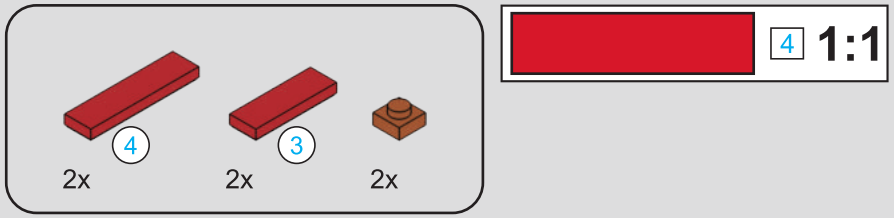

384

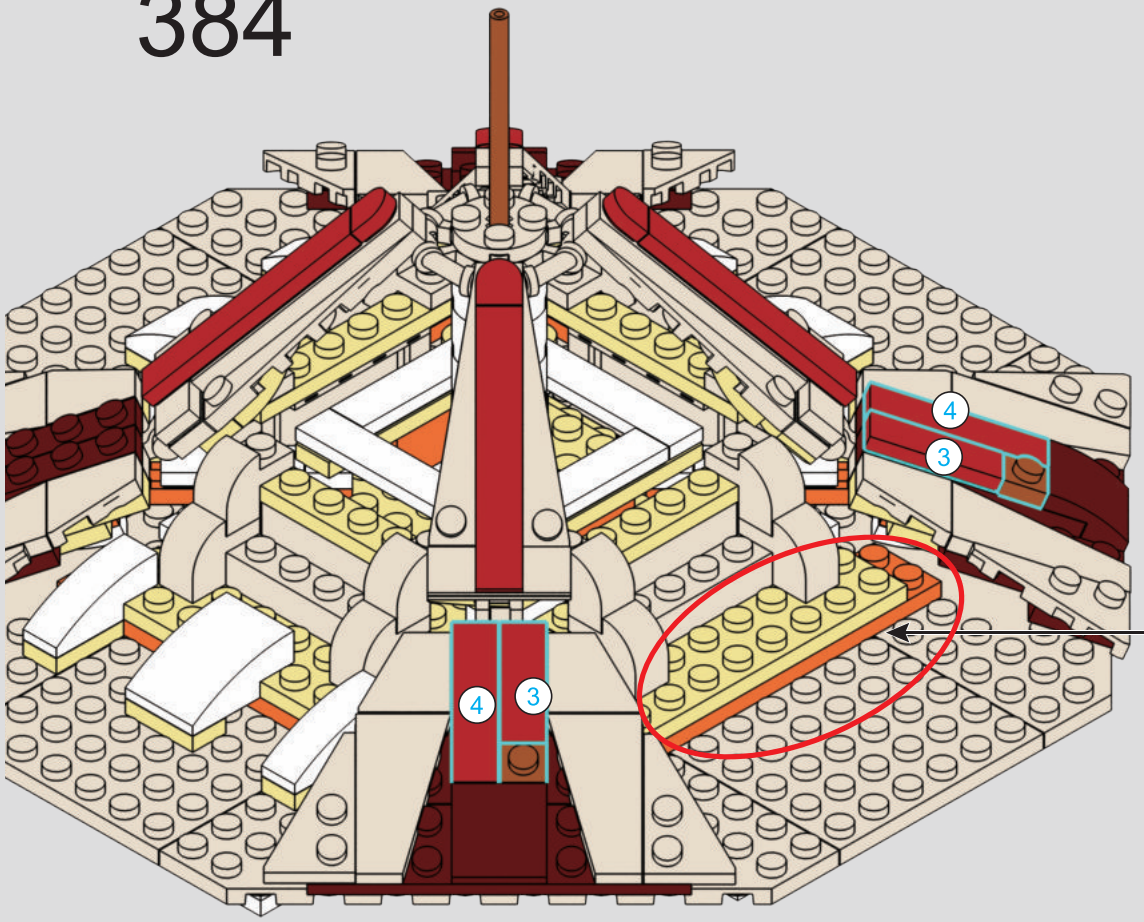

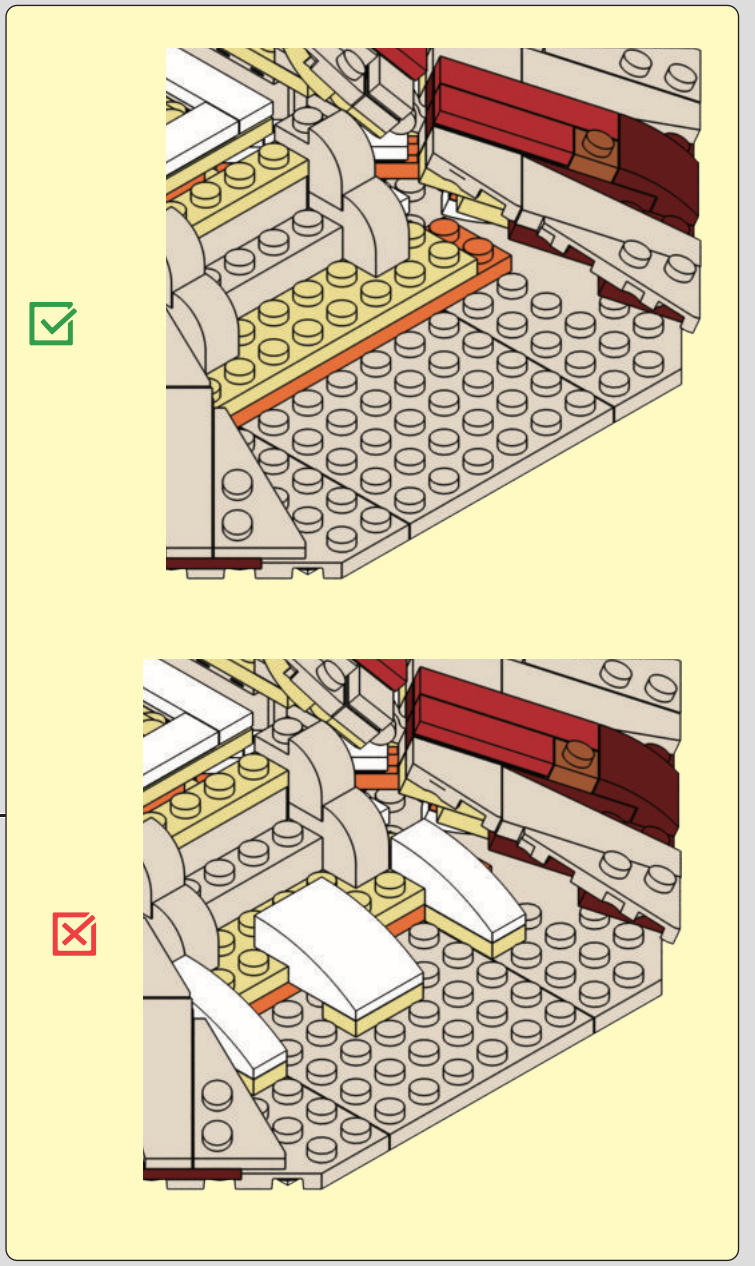

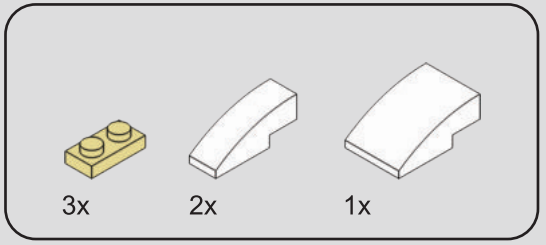

385

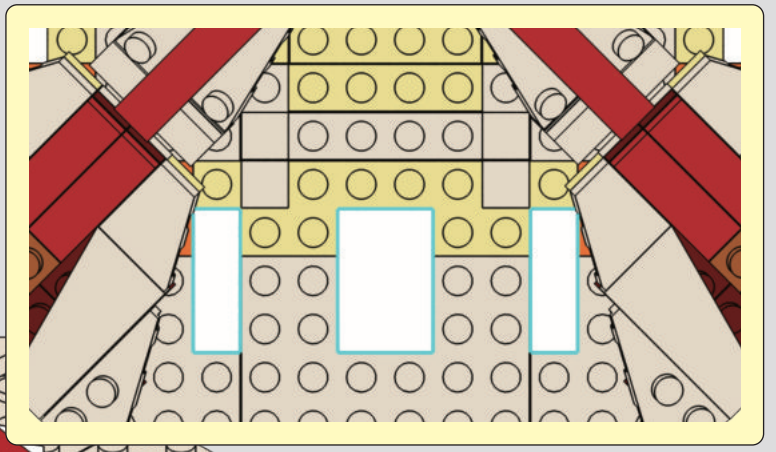

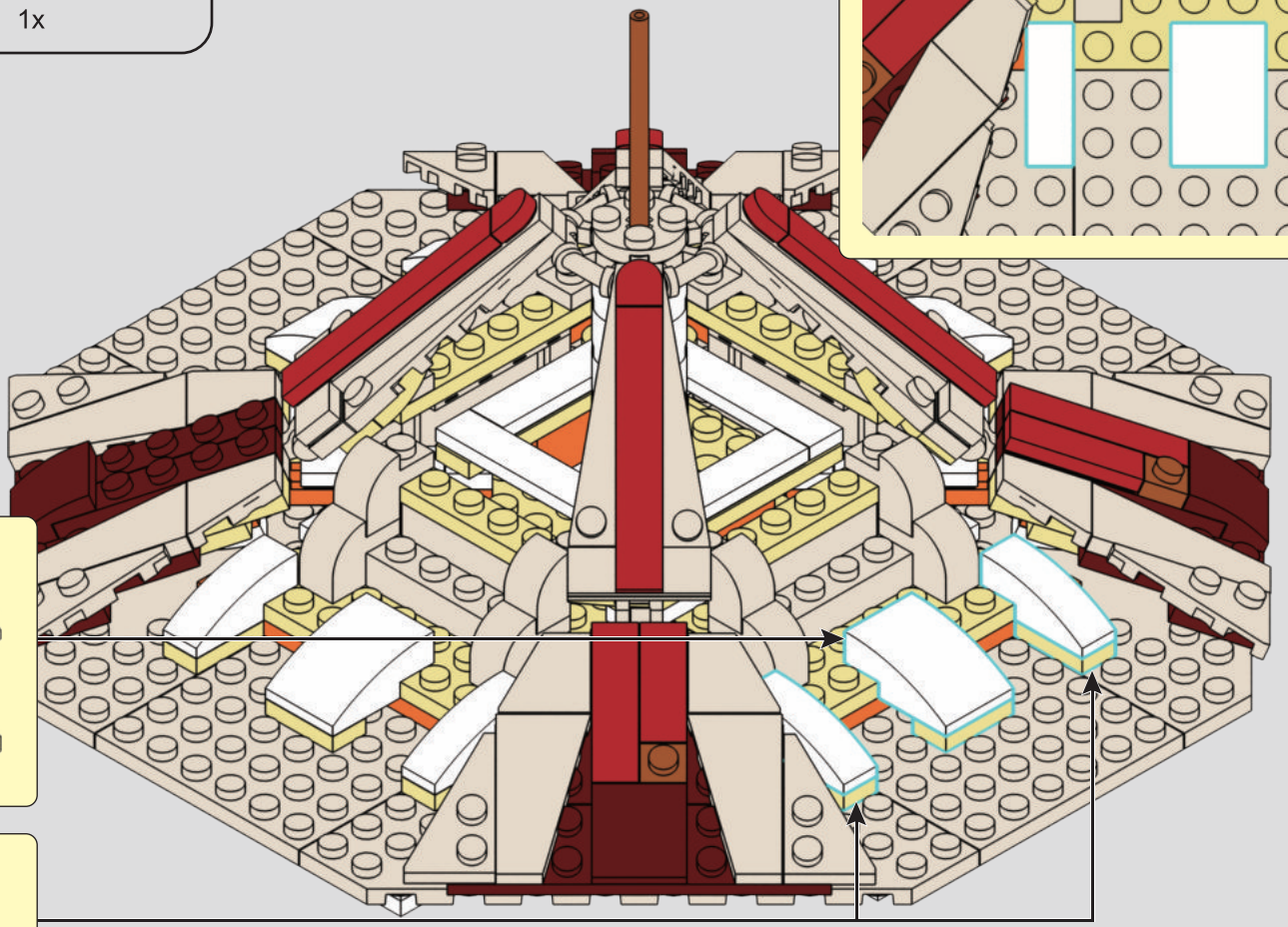

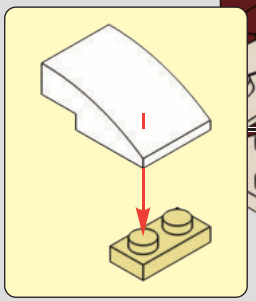

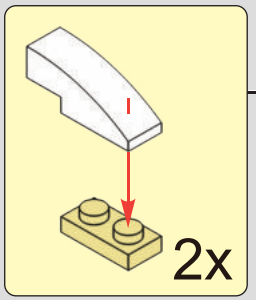

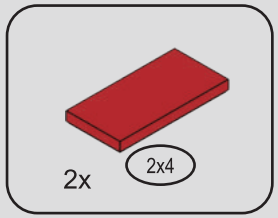

386

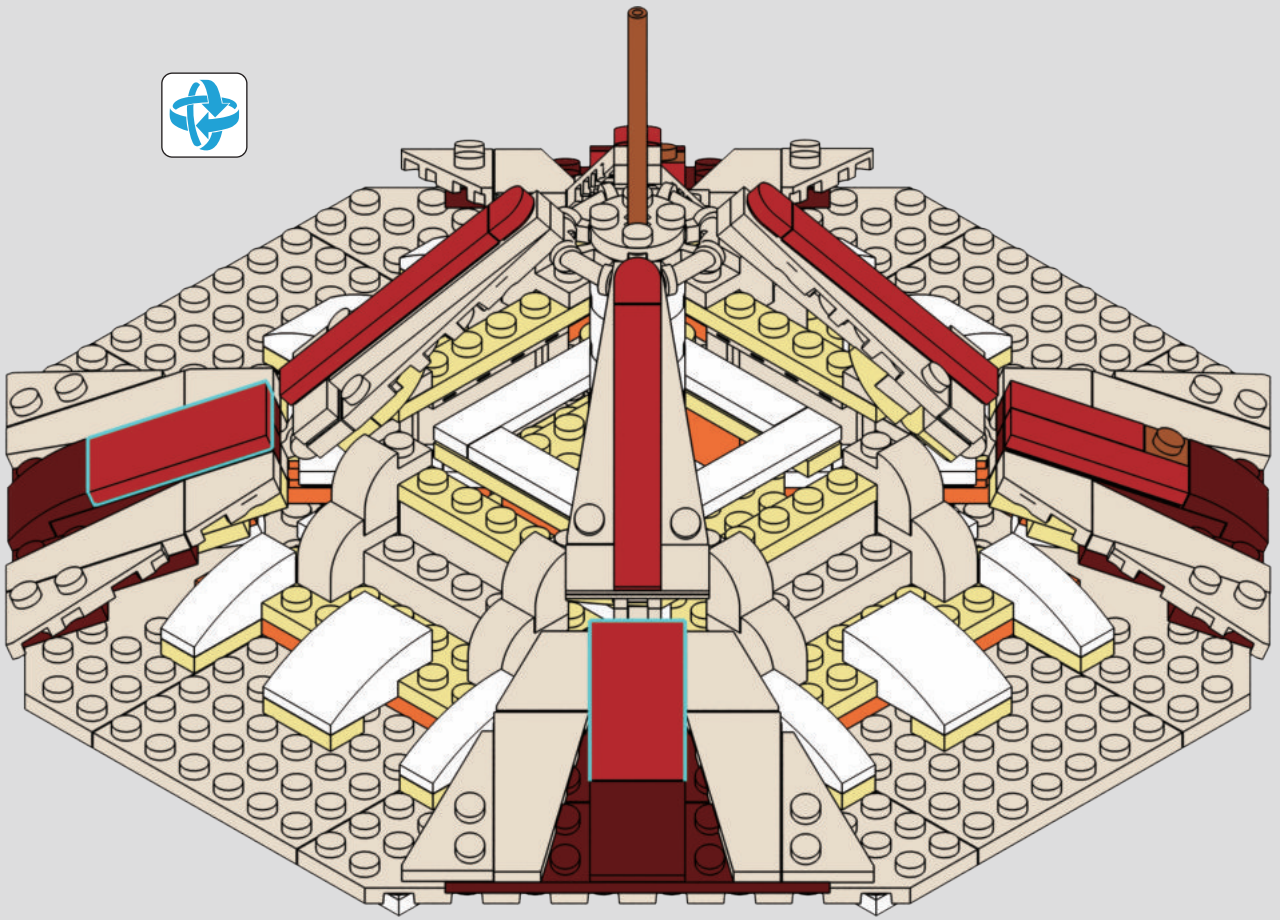


10
F
WELCOME TO THE
WILD WEST SHOW
15¢
WILD WEST
SHOWS
POPCORN
YOU CAN SHOOT
AND
HORSESHOE TOSS

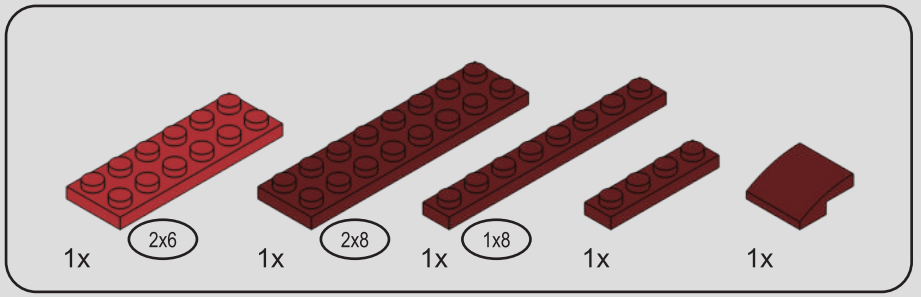

387

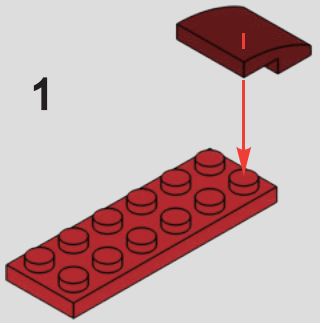

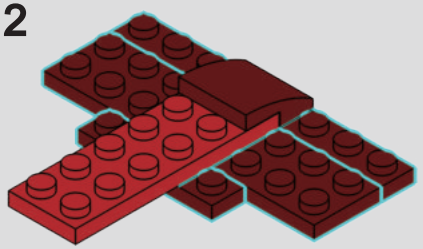

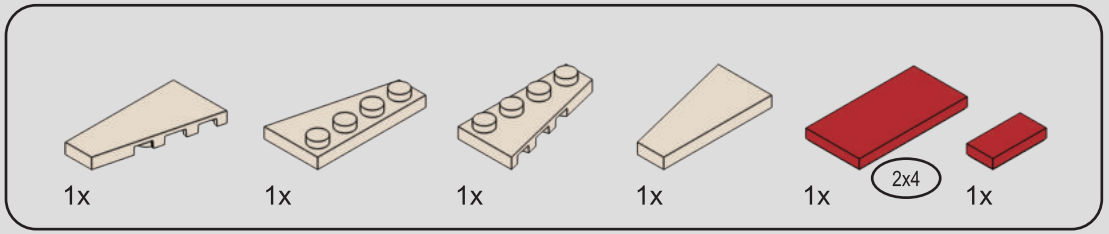

388

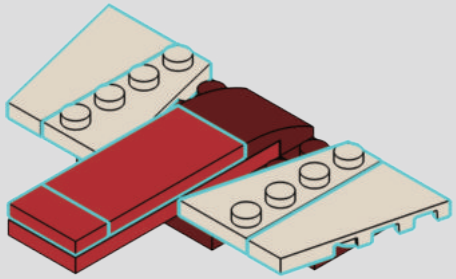

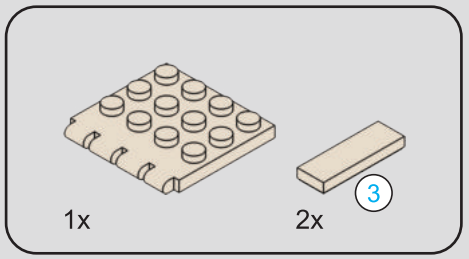

389

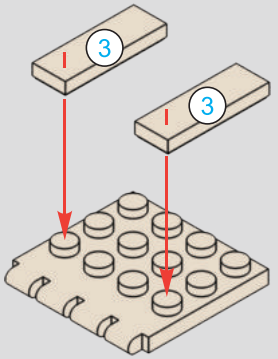

390

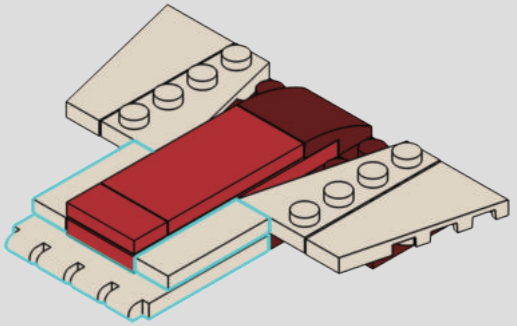

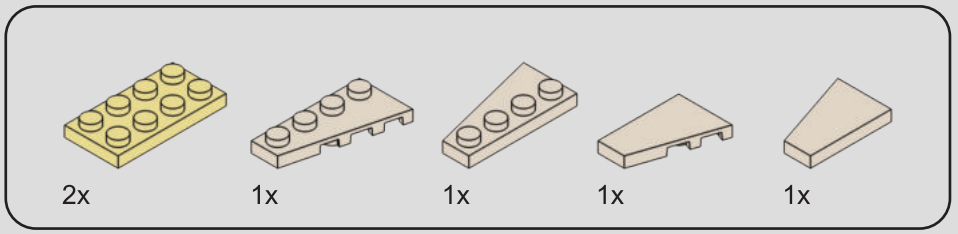

391

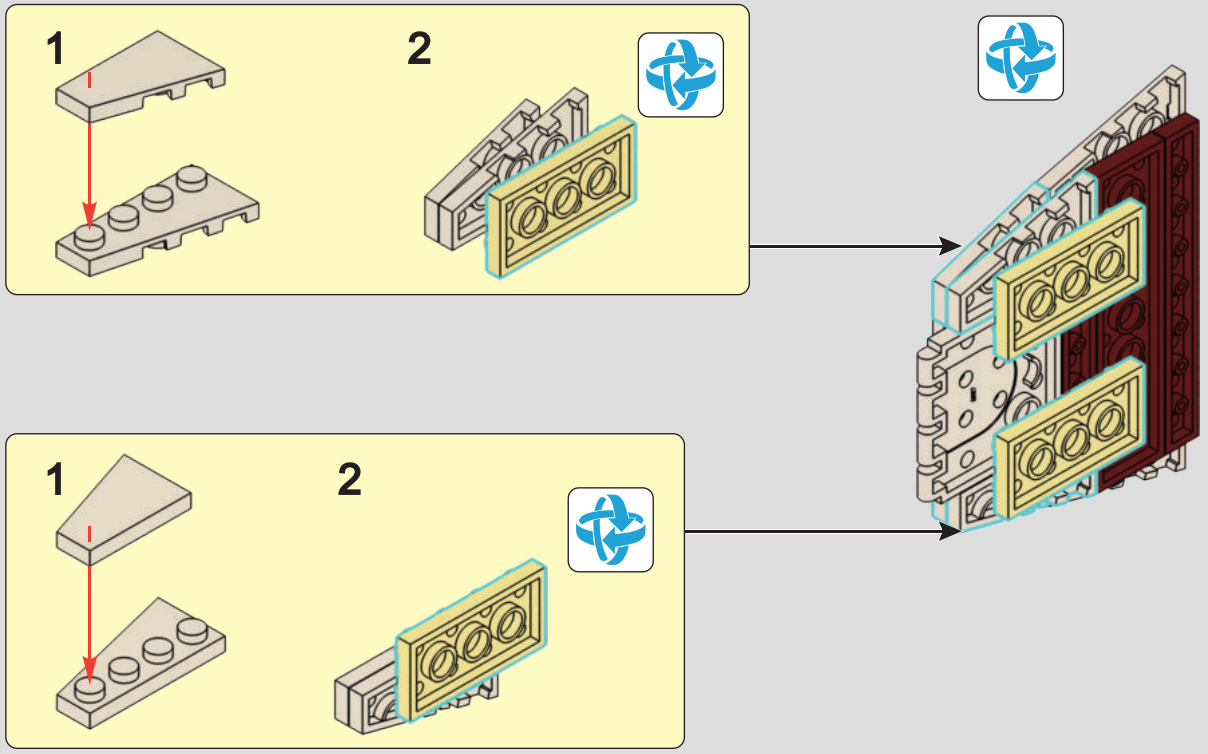

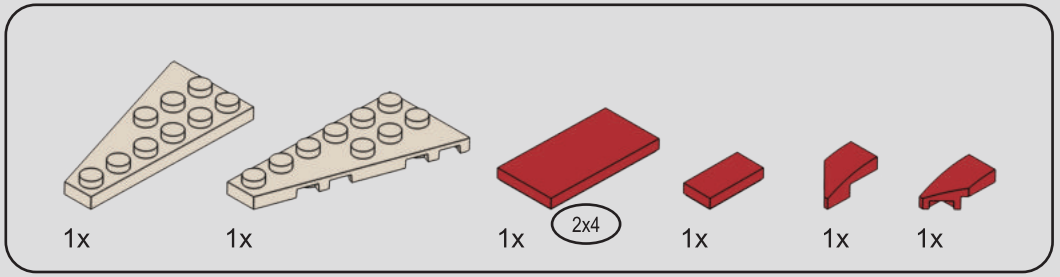

392

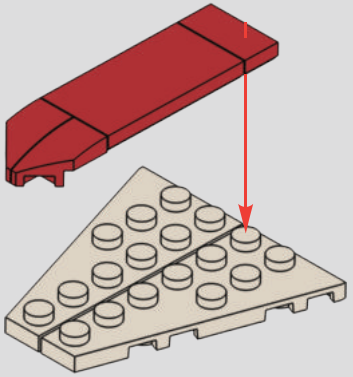

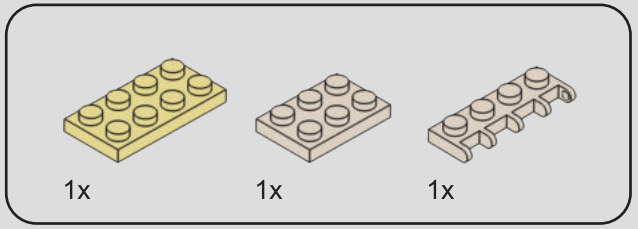

393

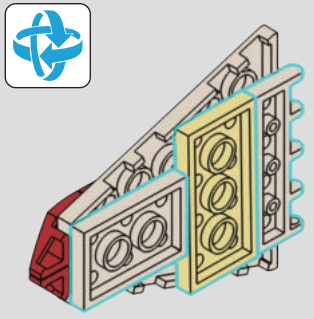

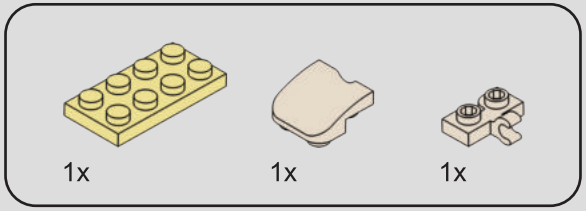

394

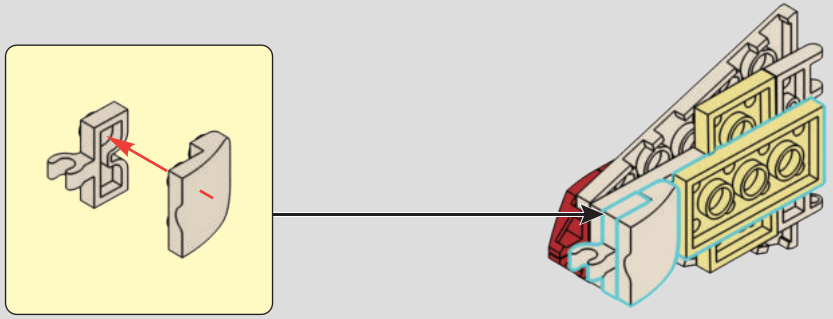

395

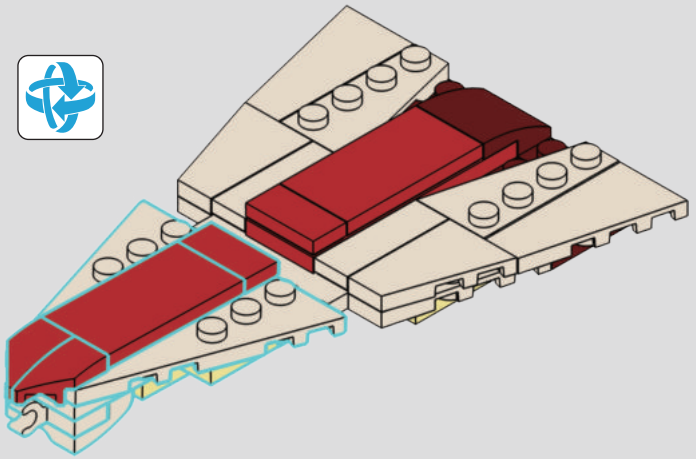

396

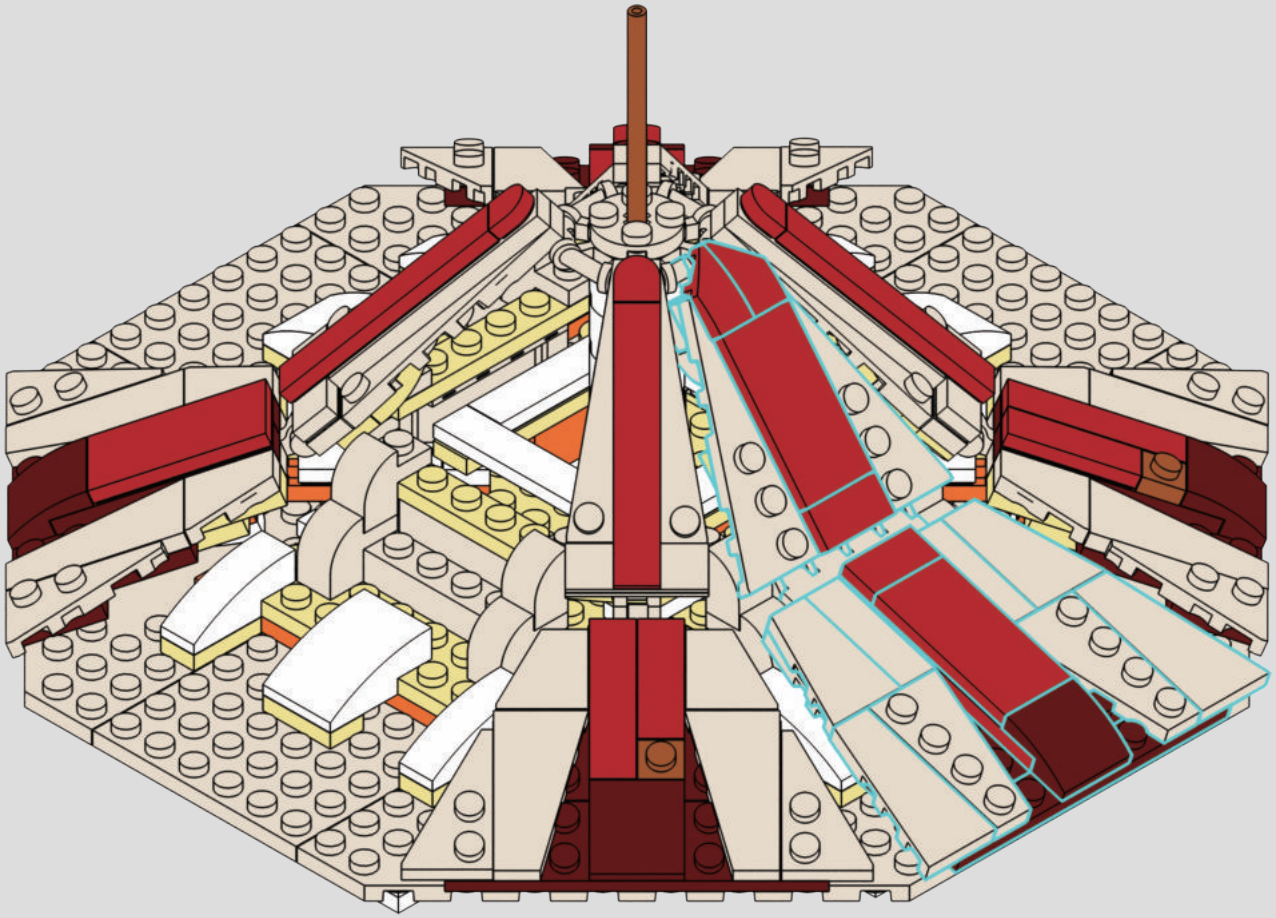

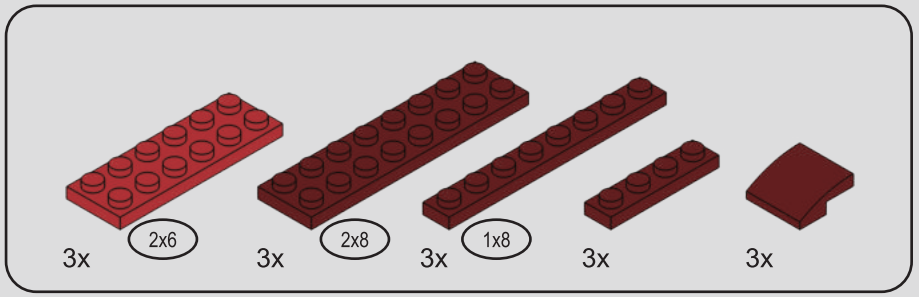

397

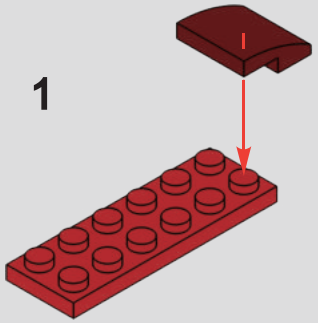

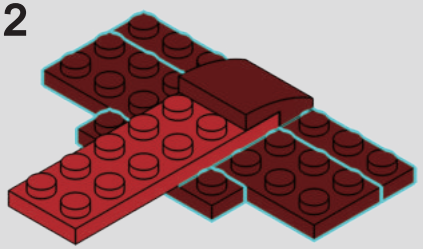

3x

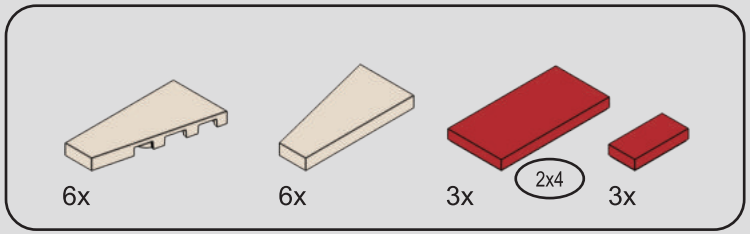

398

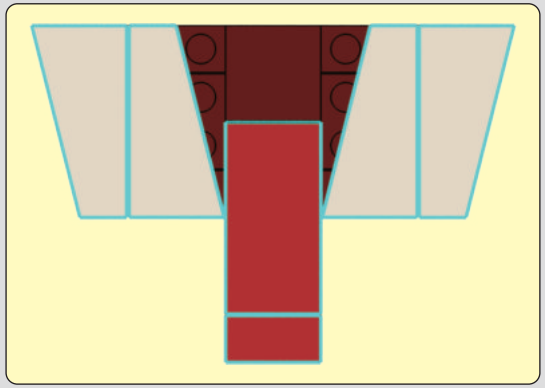

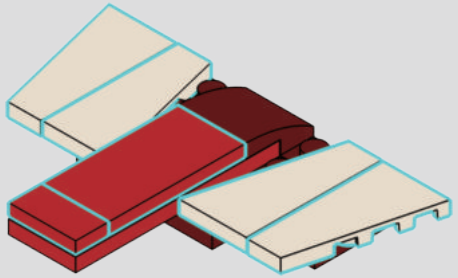

3x

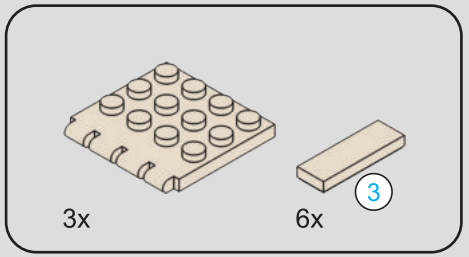

399

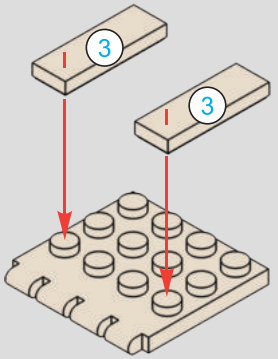

3x

400

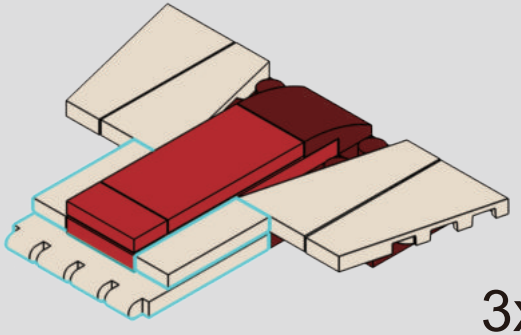

3x

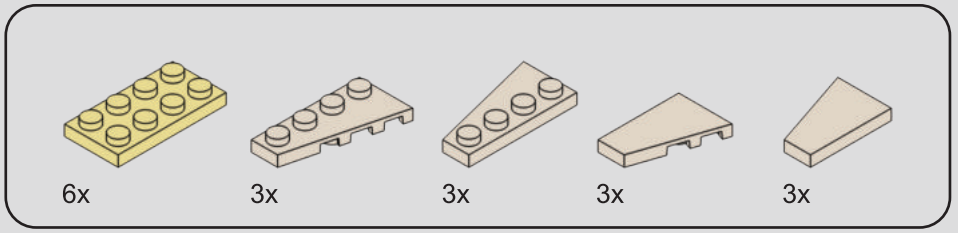

401

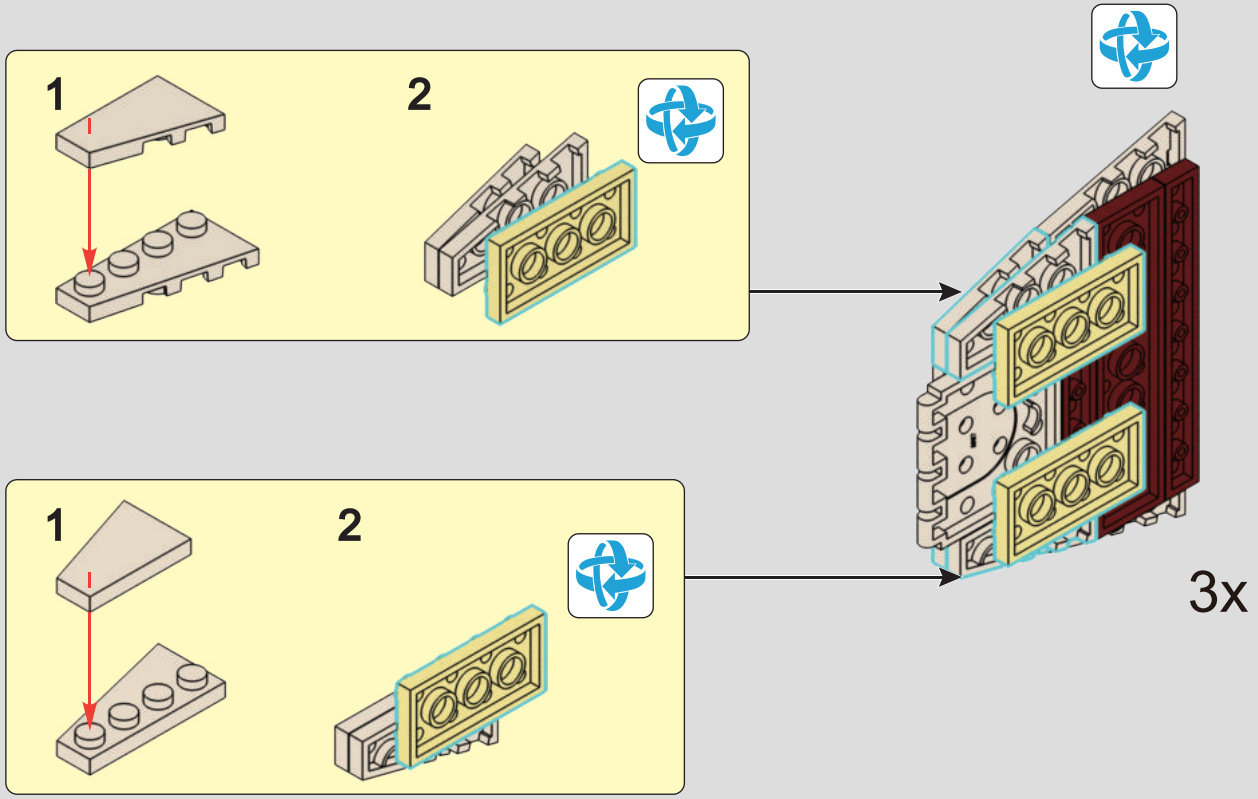

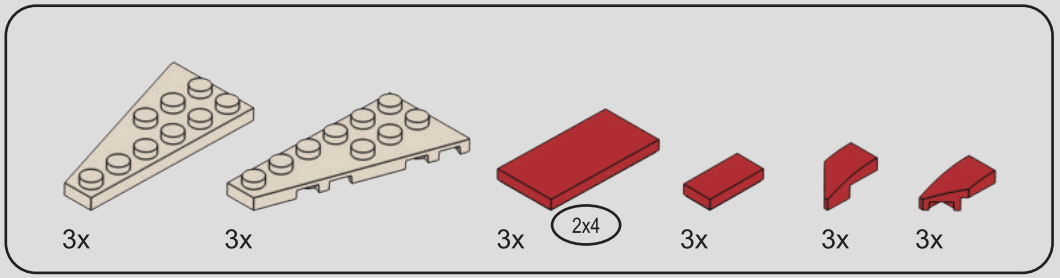

402

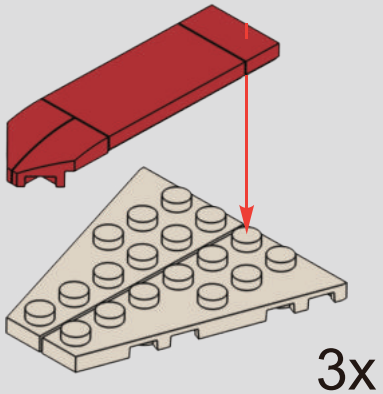

3x

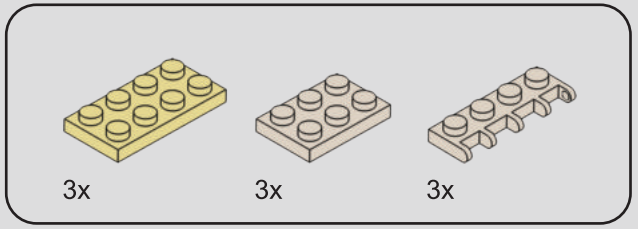

403

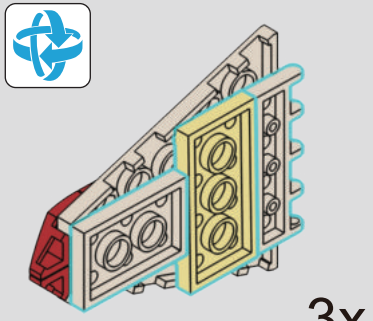

3x

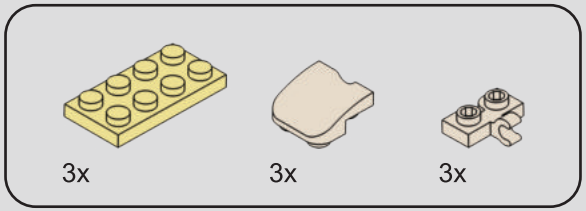

404

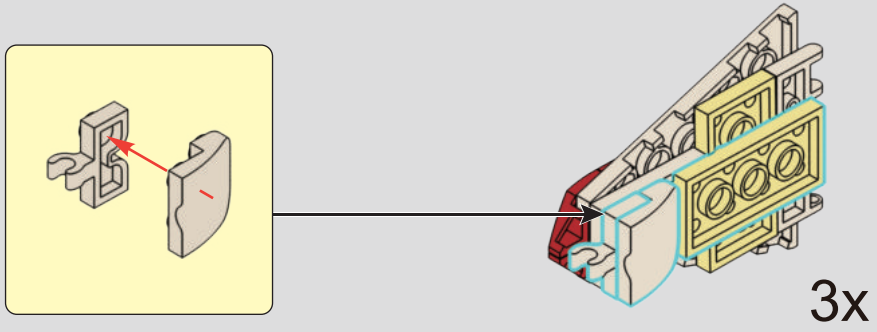

405

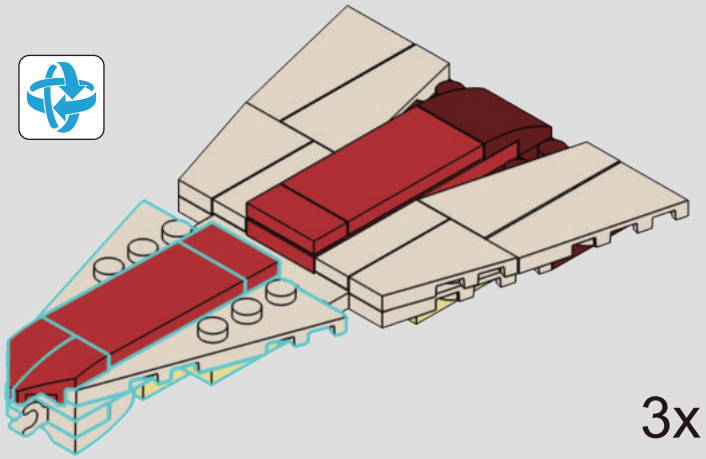

406

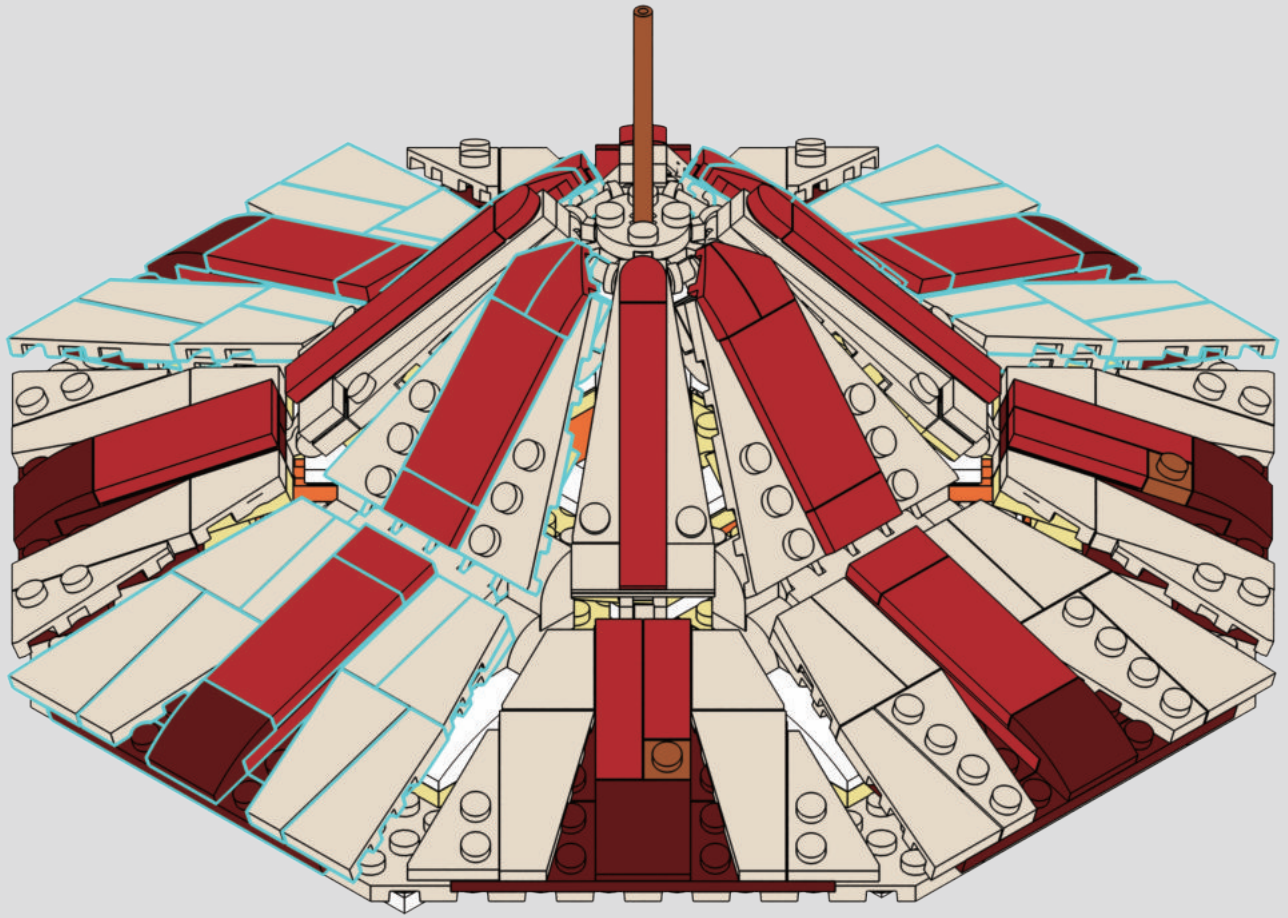

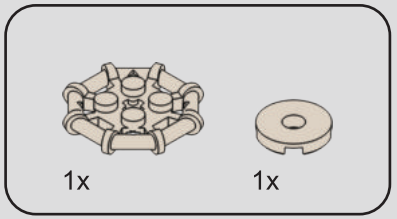

407

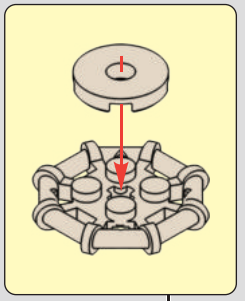

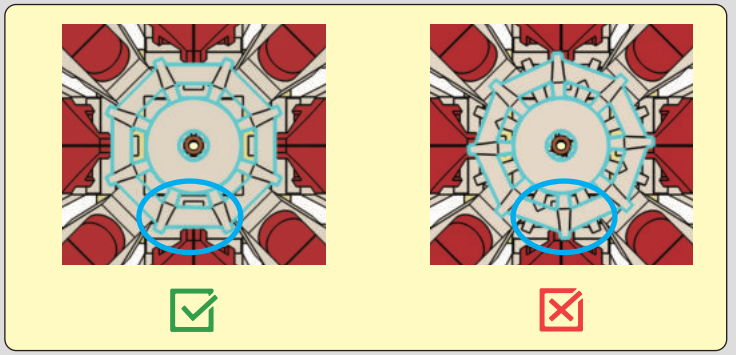

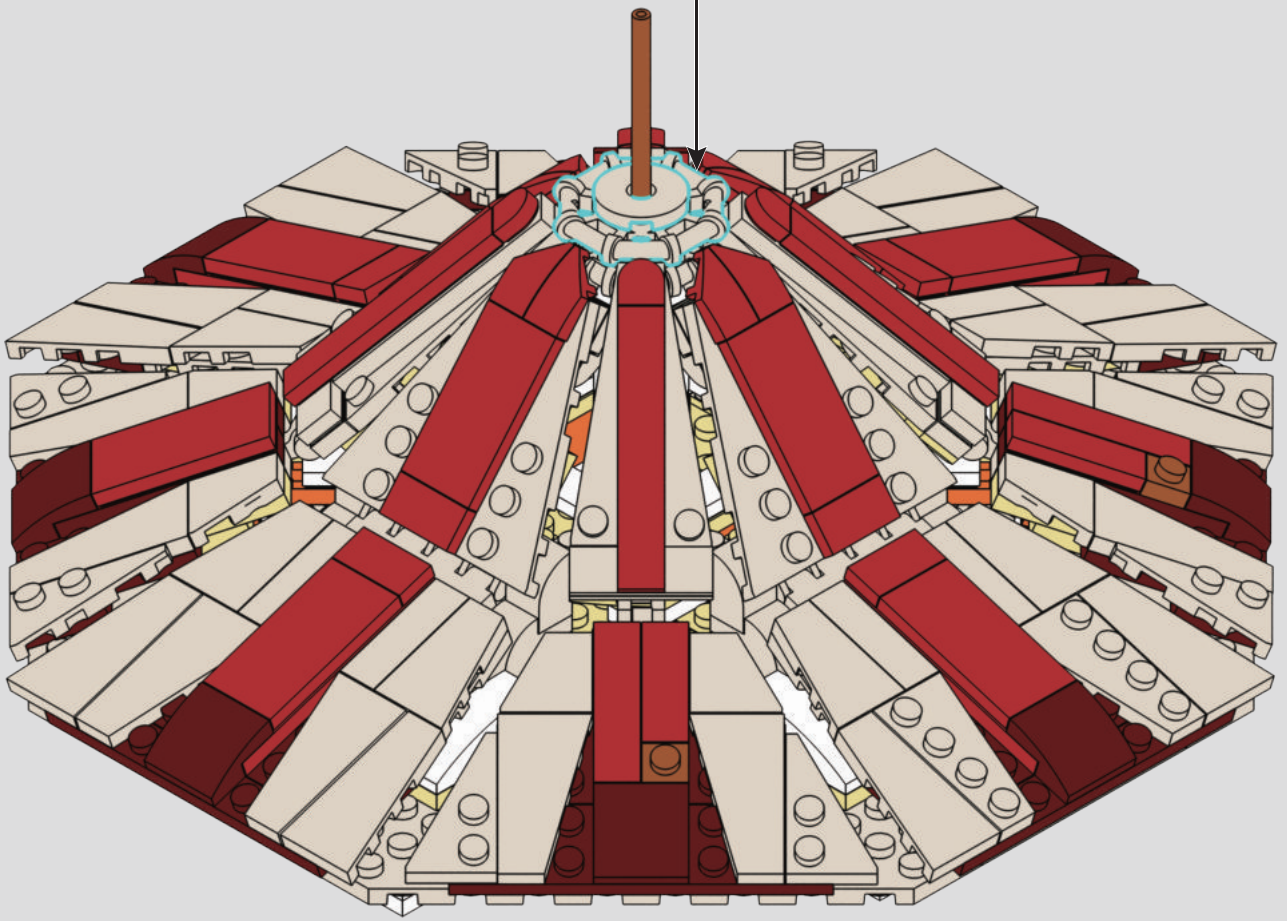

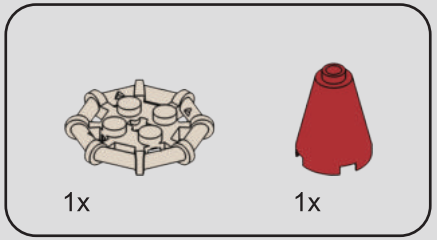

408

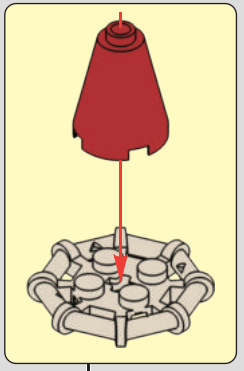

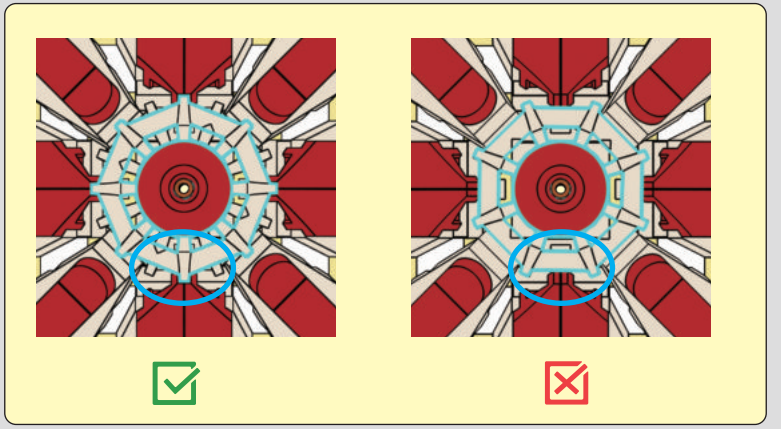

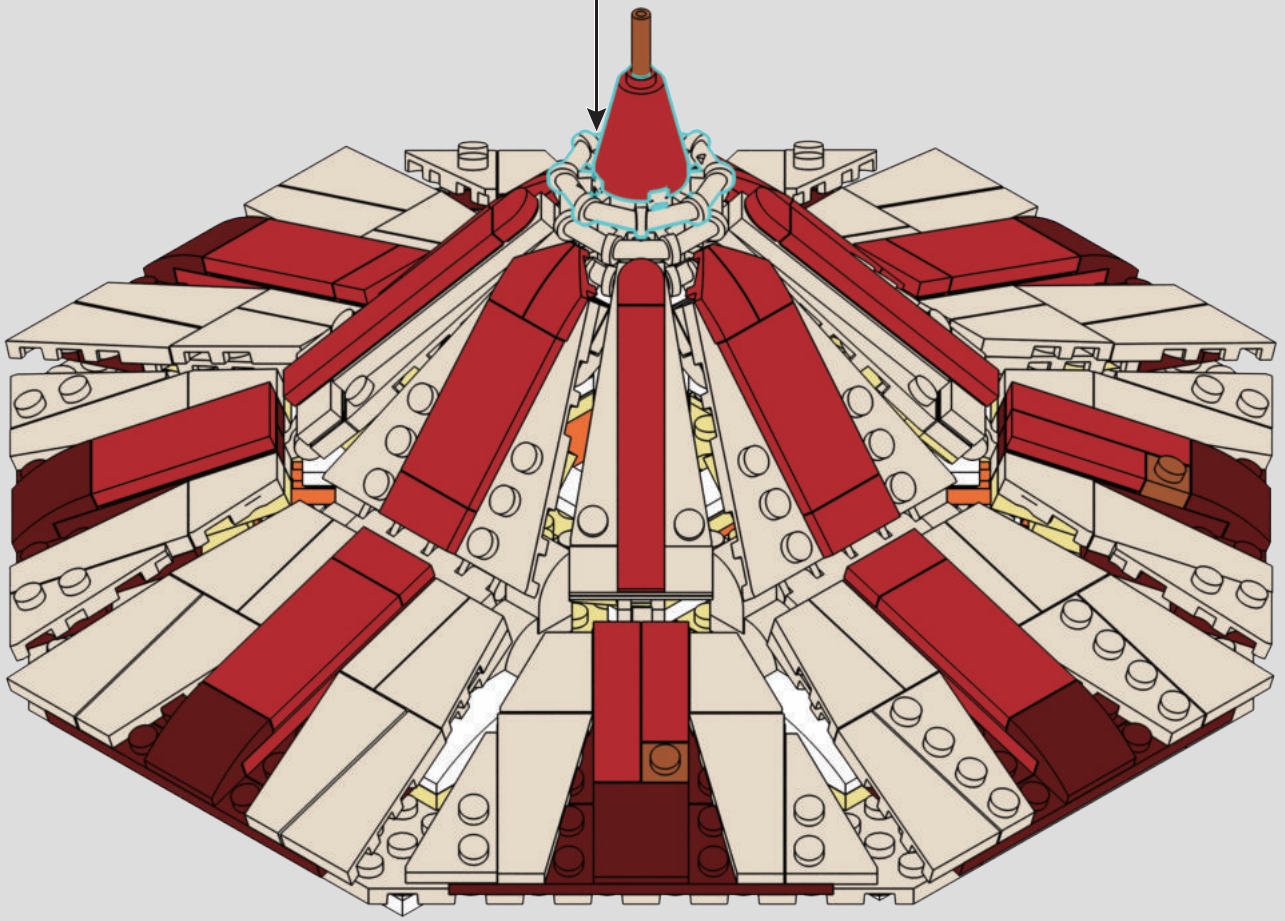

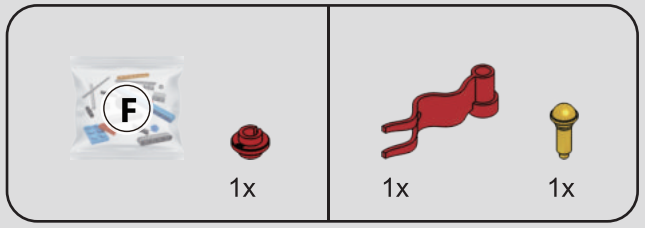

409

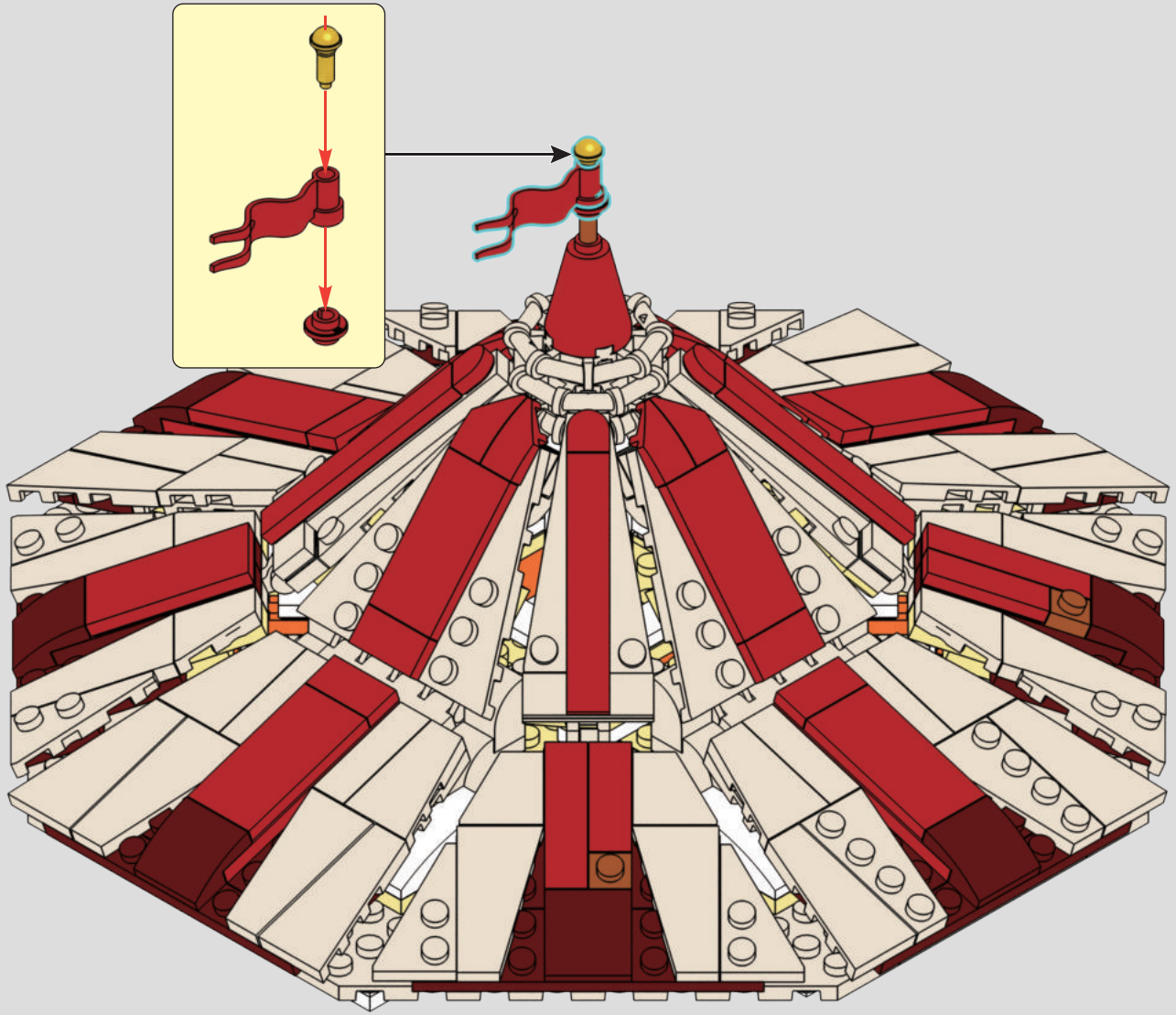

410

1

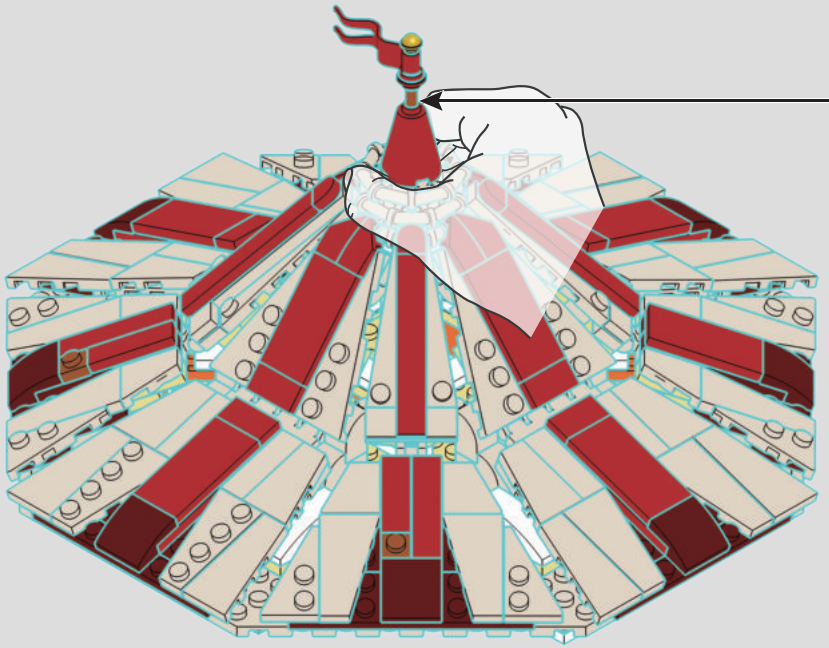

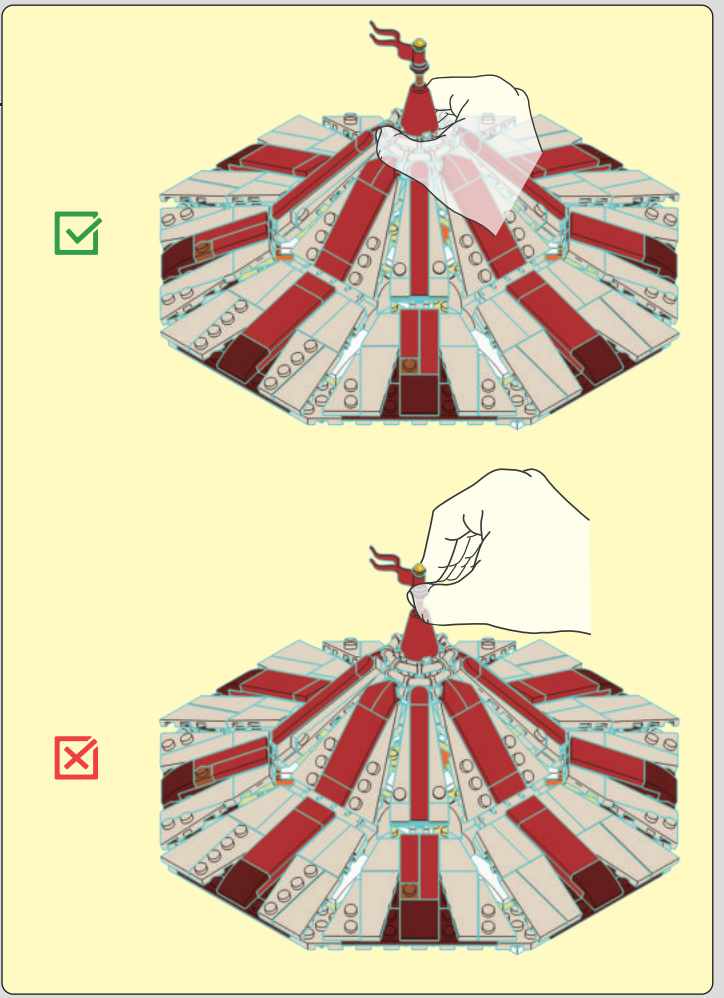

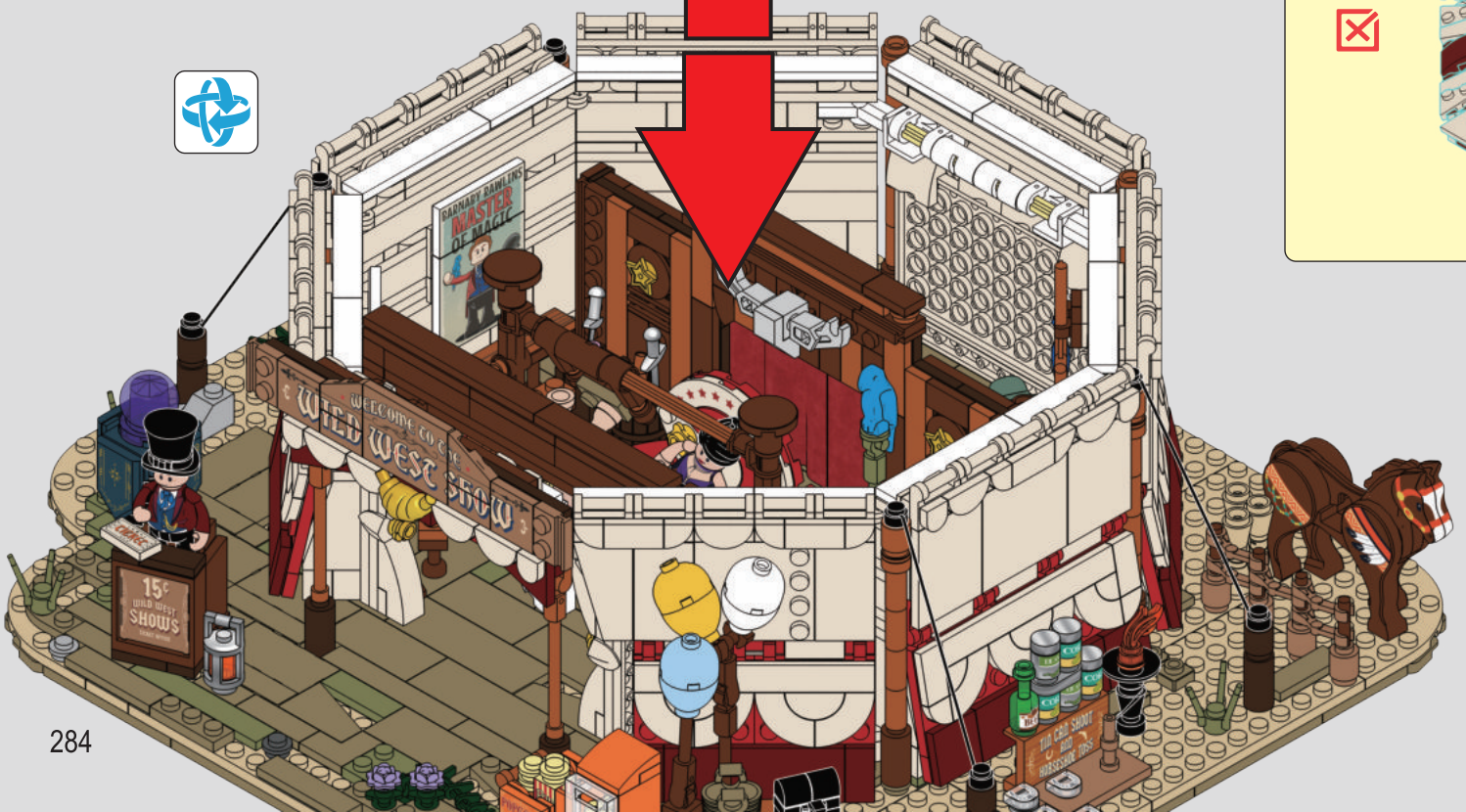

2



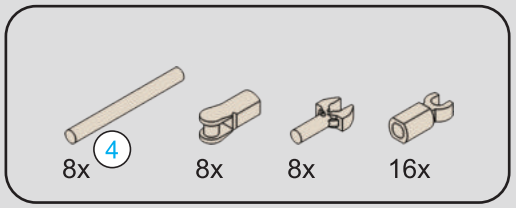

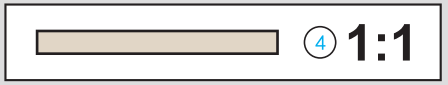

411

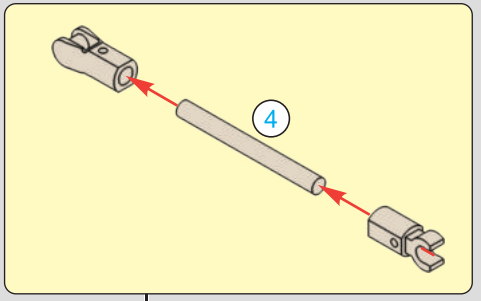

1

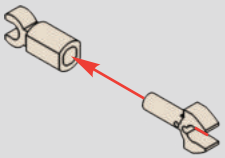

2

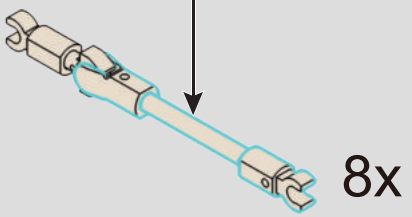

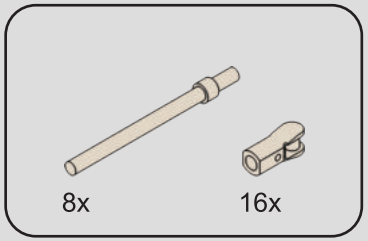

412

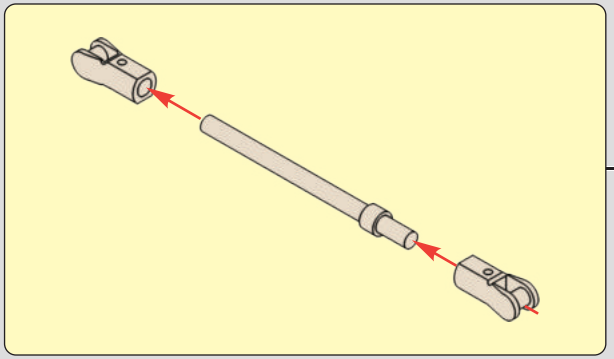

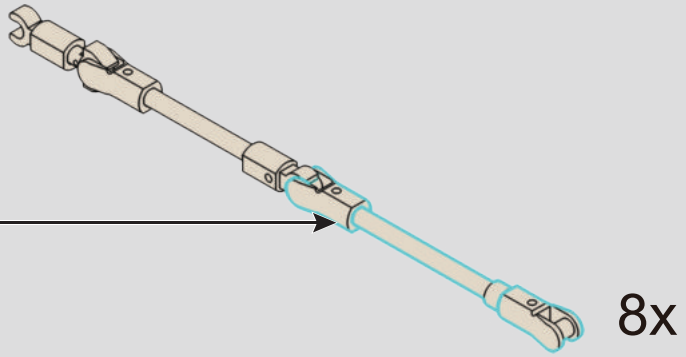

413

1

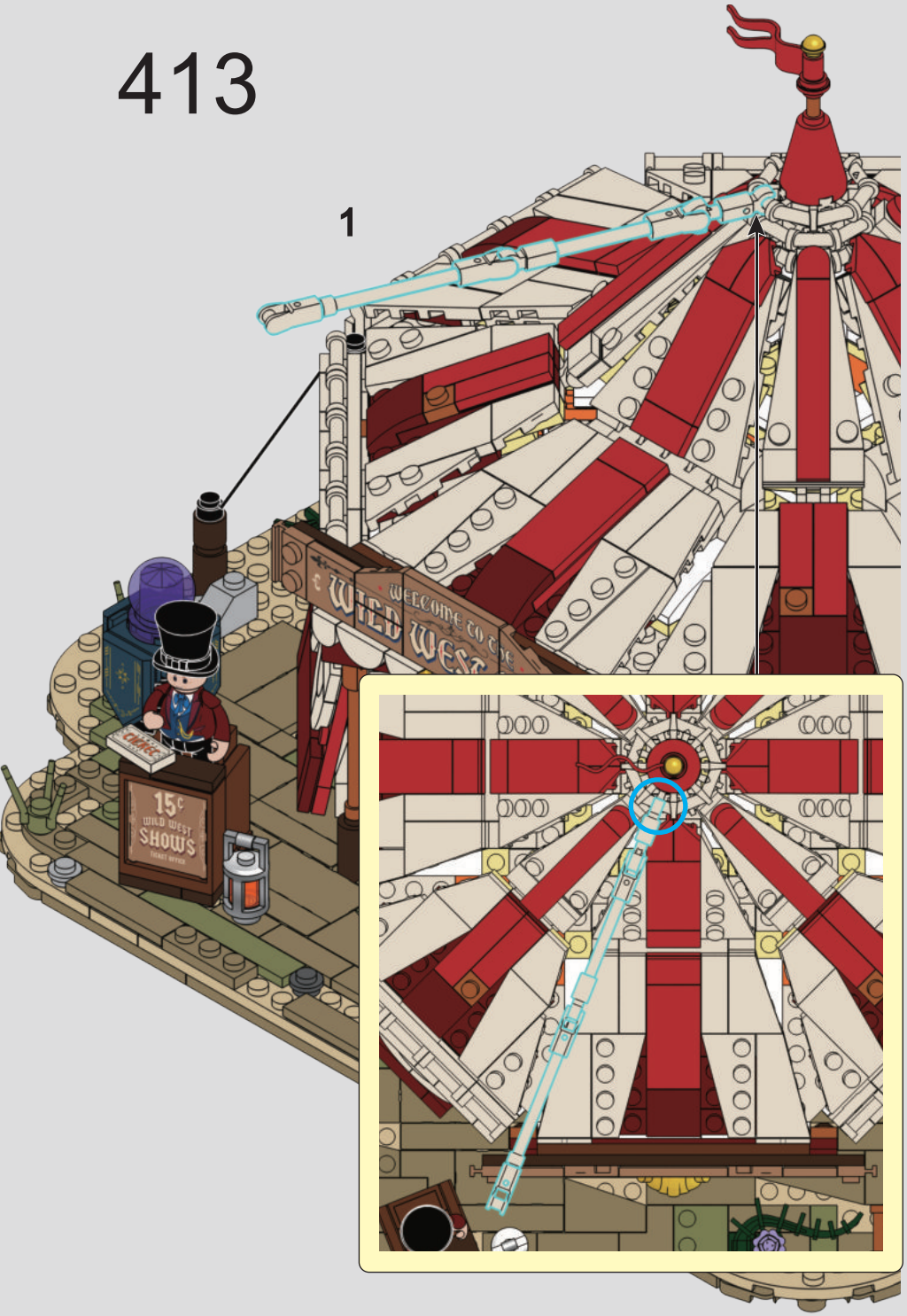
WELCOME TO THE
WILD WEST
15¢
WILD WEST
SHOWS

2


WELCOME TO THE
WILD WEST SHOW
15¢
WILD WEST
SHOWS
POPCORN

3


WELCOME TO THE
WILD WEST SHOW
15¢
WILD WEST
SHOWS
POPCORN
TIN CAN SHOOT
AND
HORSESHOE TOSS

4

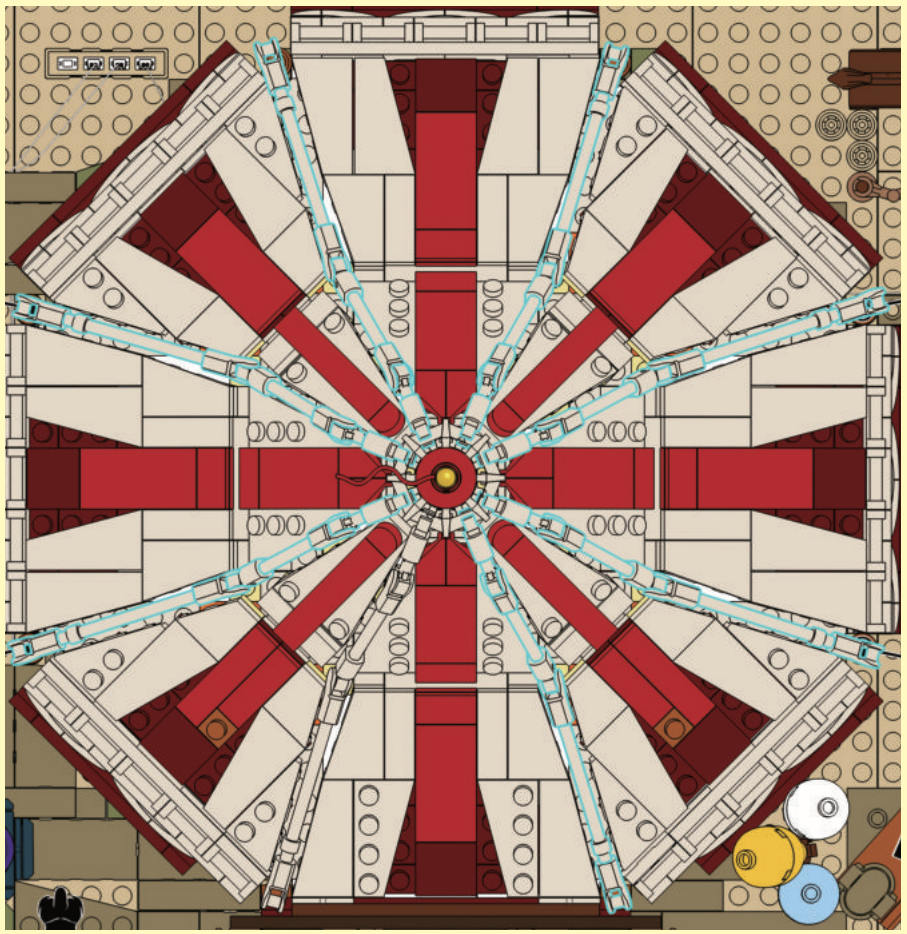



4x

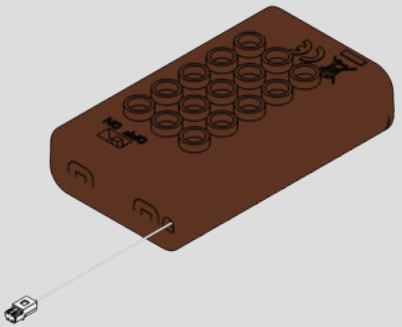

1x

414

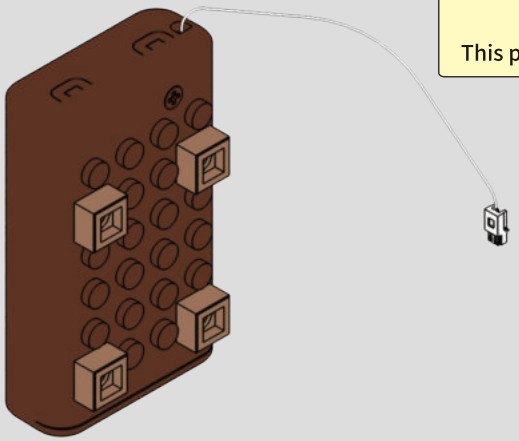

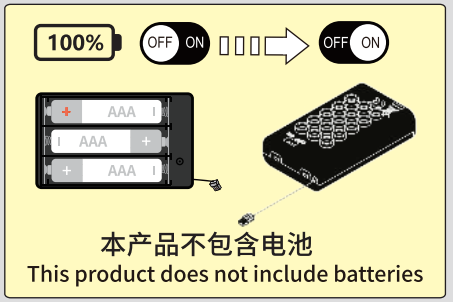

本产品不包含电池
This product does not include batteries



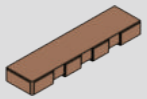

1x

415

1

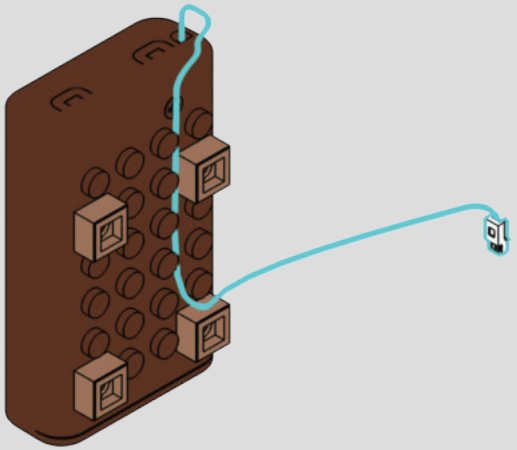

2

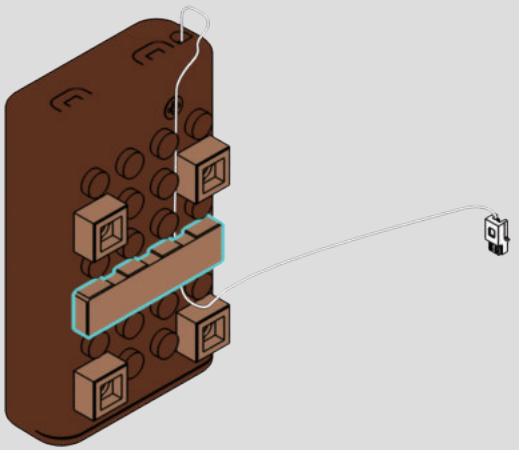

1

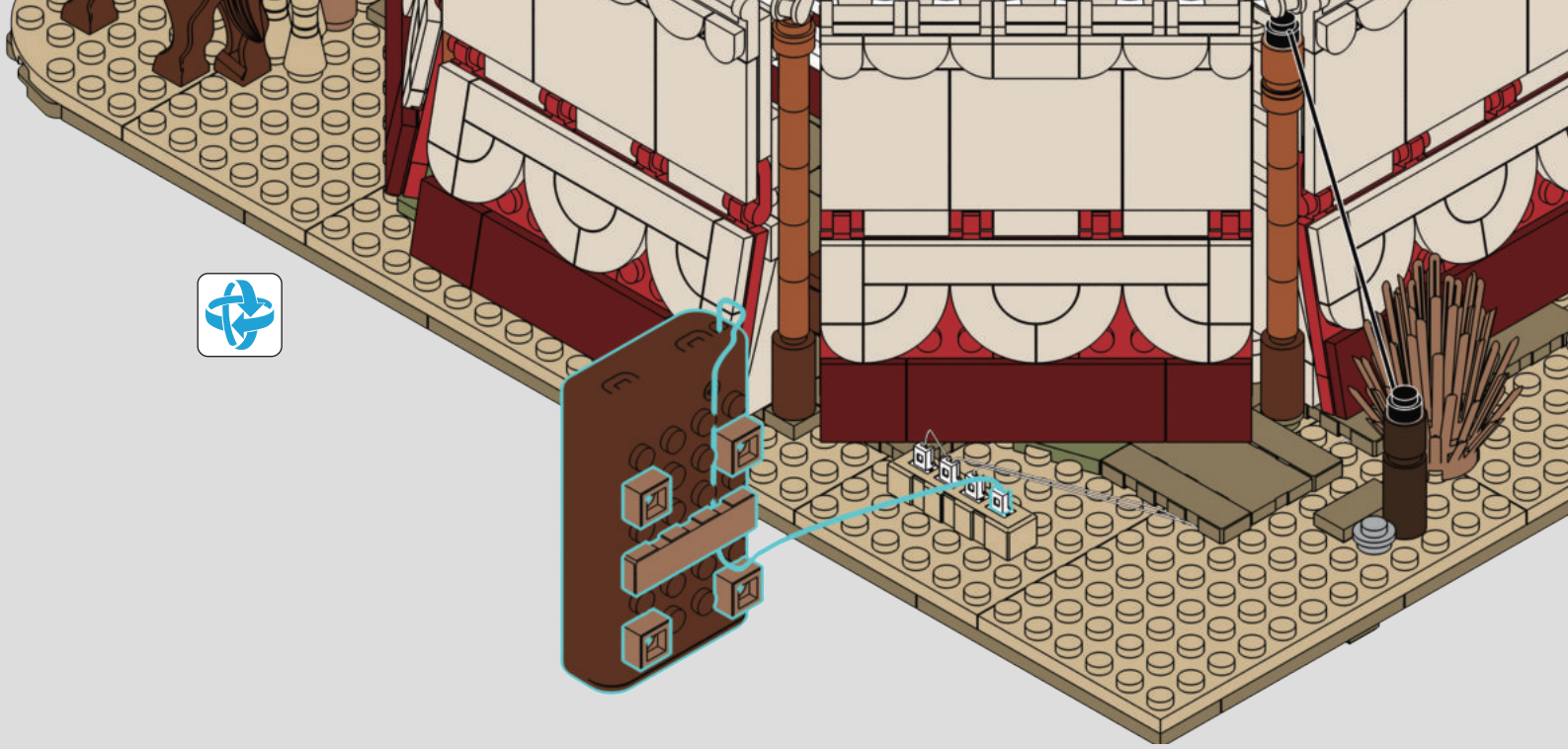

2

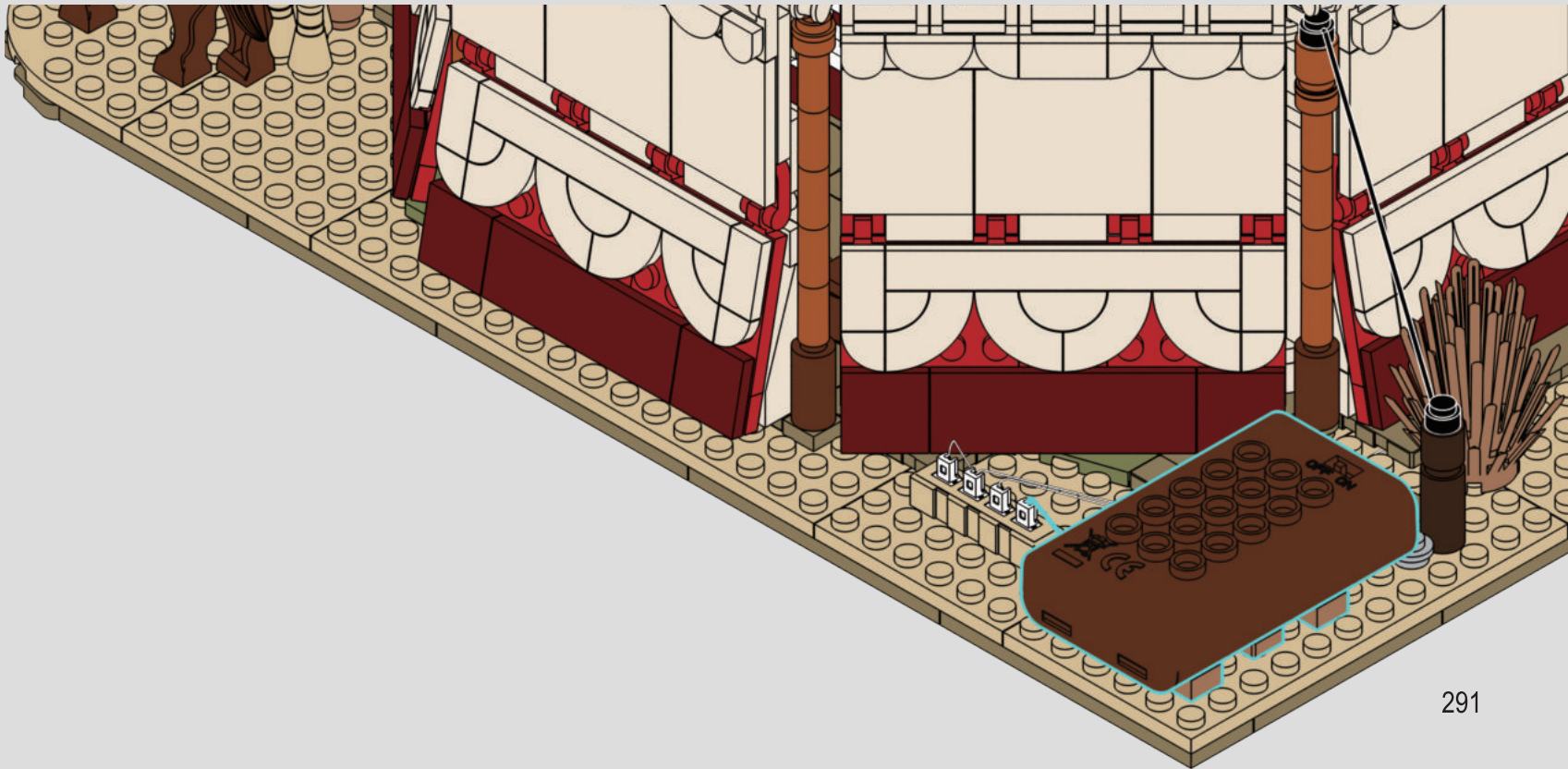

417


WELCOME TO THE
WILD WEST SHOW
15¢
WILD WEST
SHOWS
POPCORN
TIN CAN SHOOT
AND
HORSESHOE TOSS

THE OLD WEST

We would like your opinion on the new product you have just purchased. Your feedback will help shape the future development of this product series.
Please visit: https://www.lumibricks.com/pages/feedback
We sincerely hope you enjoy the product and we can't wait to see you again soon.Please let us know if we can do anything else to help!

西部系列

感谢您对本系列产品的喜爱与支持，如您在拼搭过程中遇到任何问题，均可通过微信扫描二维码联系企微客服寻求协助。
如果您还有其他意见或者建议，也请务必通过企微客服告知我们，期待与您的再次相遇！

企微客服



• THE OLD WEST/西部系列



F9057
General Store
西部杂货店



F9044
Old West Post Office
西部邮局



F9026
Old West Sheriff's Office
治安官办公室



F9021
Western Saloon
西部沙龙

• RETRO HOUSE/复古房屋系列



L9083
Waterfall Cabin
瀑布小屋



L9075
Bamboo House
竹林小屋



F9035
Moutain Cabin
山地小屋



F9018
Hunting Cabin
狩猎小屋

• FARM LIFE/农场生活系列



F9059
Home Greenhouse
家庭园艺温室



F9062
Bee Farm
养蜂场



F9080
Horse Stable
马厩



F9037
The Cow Barn
奶牛谷仓

• TOWN LIFE/小镇生活系列



L9085
Brick Art Gallery
布里克艺术画廊



F9078
Artisan Gelato Studio
冰淇淋商店



F9056
Balcony Theatre
流光剧院



F9033
Antique Store
收藏品商店

Lumibricks and Lumibricks logo are trademarks of the Lumibricks group.

WWW.LUMIBRICKS.COM

如果您遇到任何问题，请通过以下方式与我们联系：

天猫 小红书

lumibricks灯搭官方旗舰店

会员中心